Electrolux

使用說明書

UltimateHome **700**

EFS71421
EFS71423
EFS71423GR
EFS71425WH
EFS71435
EFS71436

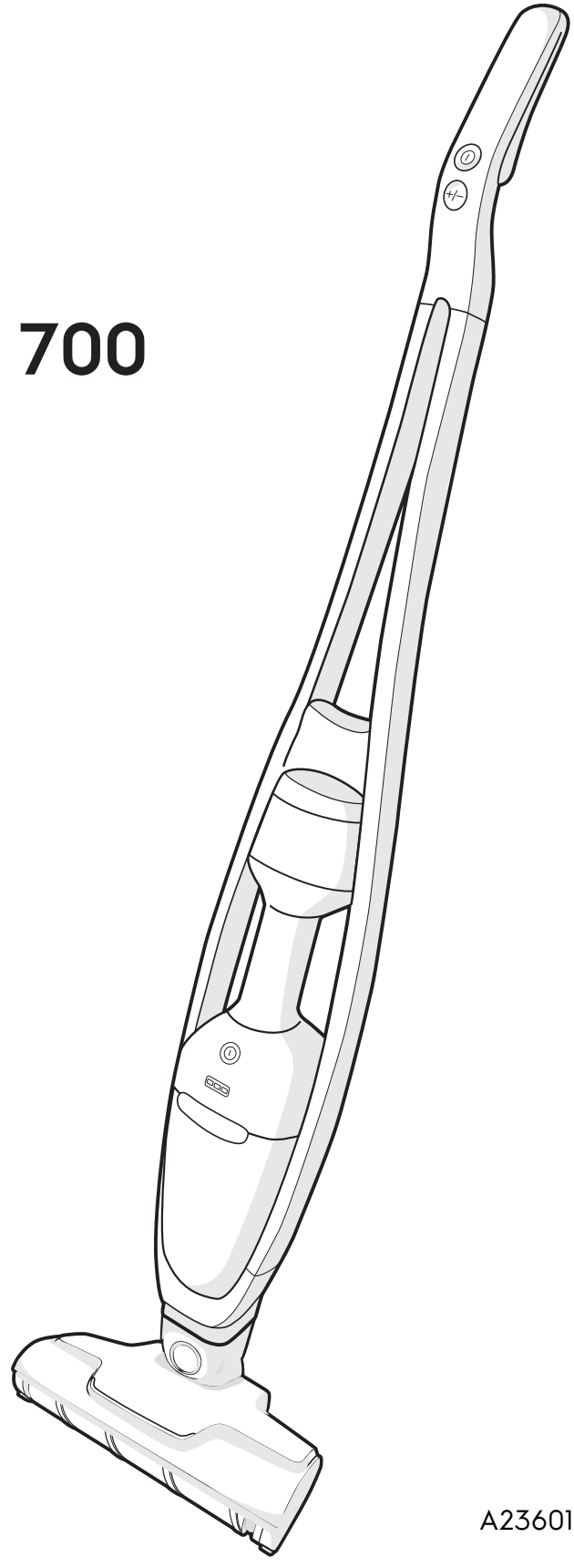

A23601805

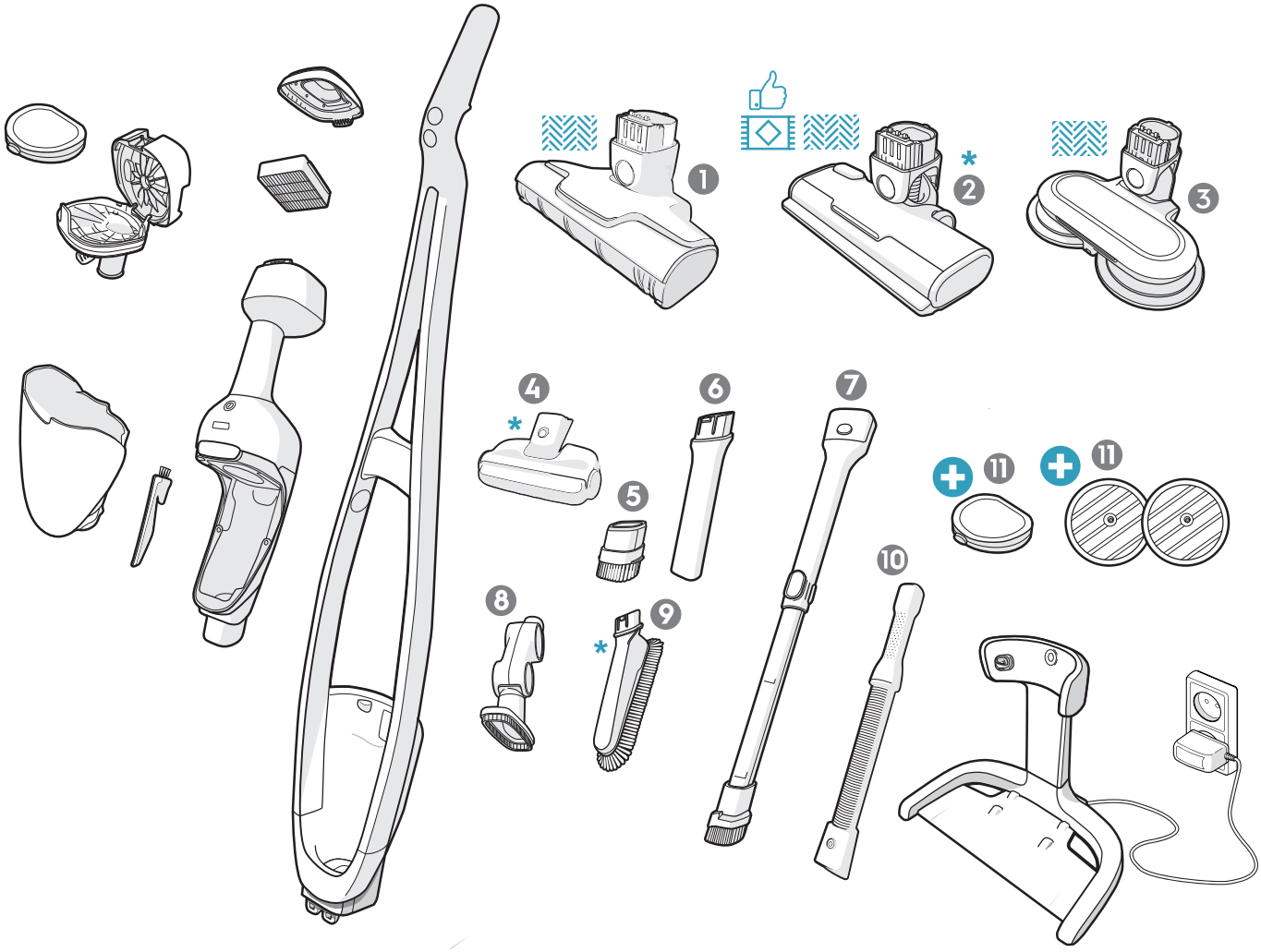

	Model#	EFS71435	EFS71425WH	EFS71423
編號	PNC	900279471	900279468	900279501
1	拋光滾刷吸頭	V	V	V
2	毛髮截斷吸頭	V	X	X
3	電動濕拖吸頭	V	V	V
4	UV 床墊電動吸頭	V	V	X
5	小毛刷吸頭 （可收納於手持機身後方）	V	V	V
6	縫隙吸頭	V	V	V
7	高處/狹縫清潔伸縮吸頭	V	V	V
8	轉角 360 度毛刷吸頭	V	V	V
9	軟毛刷吸頭	V	V	X
10	高彈性伸縮軟管	V	V	V
11	備用海棉濾網及濕拖布	V	V	V

1． 組裝方式

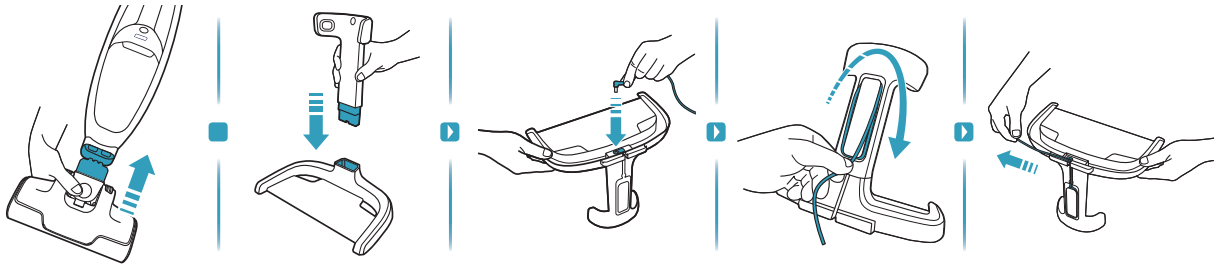

- 請將拋光滾刷吸頭或毛髮截斷吸頭與主機身連接，聽到卡榫聲即代表連接完成
- 將充電座的直立部件以及平面部件連接，並將電源線穩妥地插入底部插孔
- 可將電源線收納在充電座背面的溝槽中

2． 充電方式

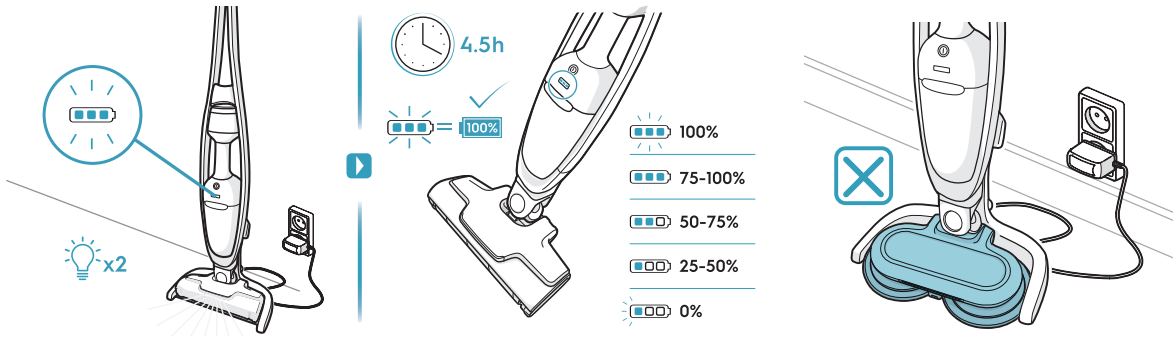

- 充電座為磁吸式設計，將主機輕輕靠上充電座直立部件即會自動吸住，此時吸頭上的 LED 燈會閃爍兩次並發出兩次「嗶」聲，表示有妥善連接，並且開始充電
- 充電時，電池燈號會逐格閃爍顯示目前的電池容量，當滿格閃爍時，表示充電完成
- 首次充電約 4.5 小時可完成
- 當主機連接電動濕拖吸頭時，因無法放置在充電座上，所以無法充電
- 要從充電座上取用吸塵器時，請握住機身長柄處，向前輕推，使磁吸連接處分離後即可輕鬆將機身滑出充電座使用

3．使用吸塵器

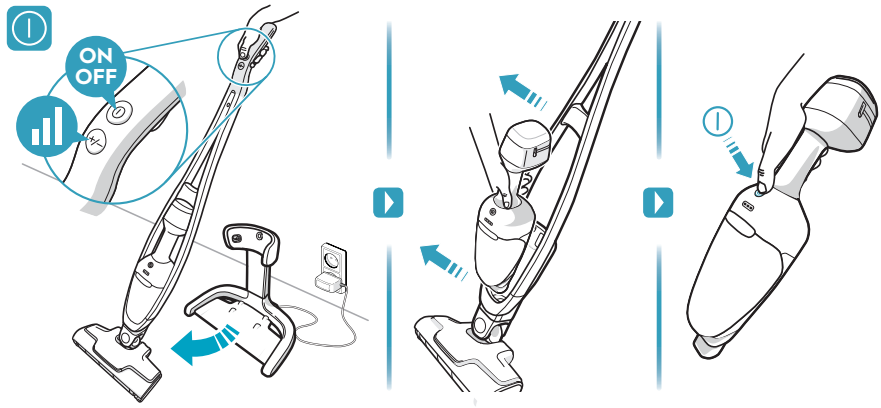

- 機身長柄上的 ⏻ 為開關鍵，按一下即可啟動吸塵器，再次按一下即可關閉機器
- 要調整吸力段數時，請按下機身上的 ± 吸力調整鍵，即可切換
- 每次開機時，吸力會保持在上一次關機時的段數。但若吸塵器連接充電座後再次開機，則吸力會跳回強速吸力模式
- 向外拉出即可取出手持主機使用，手持主機機身上的 ⏻ 也是開關鍵，使用此鍵啟動時，為強速吸力模式

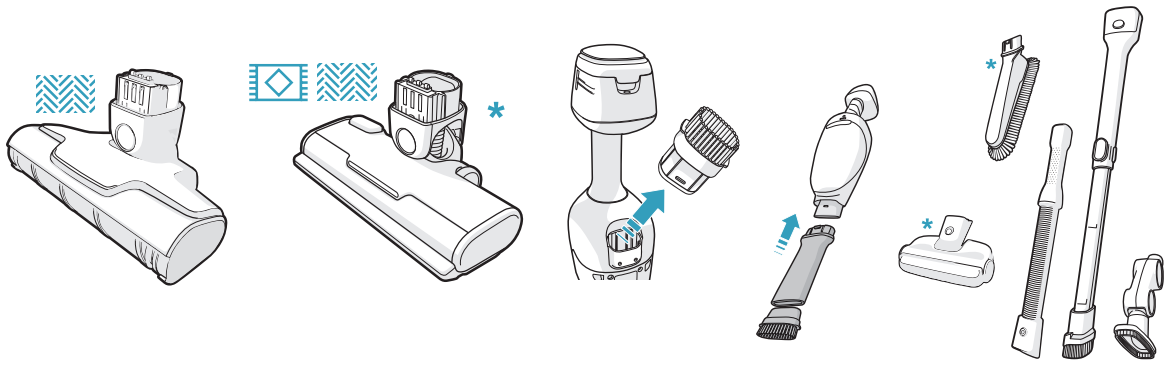

- 拋光滾刷吸頭 – 適合硬質地板使用（如磁磚、木質地板）
- 毛髮截斷吸頭 – 適合地毯及硬質地板使用
- 小毛刷吸頭可收納於手持主機後方
- 手持主機可接各種吸頭配件

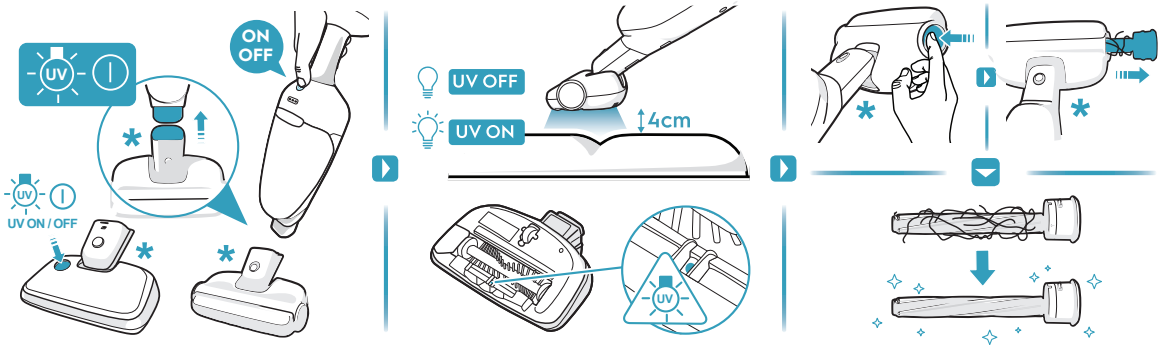

- 手持主機連接 UV 床墊電動吸頭後，按下 ⏻ 開關鍵即可啟動吸塵器
- UV 床墊電動吸頭若離開物體 4 公分以上時，會自動關閉，保護人體安全
- 按壓側面彈簧式開關即可取出滾刷，拉出時會自動清除滾刷上纏繞的毛髮

  若有髒污時請勿直接水洗，可乾擦或以酒清擦拭

4．清潔保養與耗材更換

4.1 清空集塵盒

- 當集塵量滿至 Max 線所指之位置時，請清理集塵盒
- 按下按鍵後向外拉即可取下集塵盒。拉開集塵盒上蓋後，即可倒空集塵盒
- 若氣旋錐上有物件纏繞，可利用小毛刷附件清潔

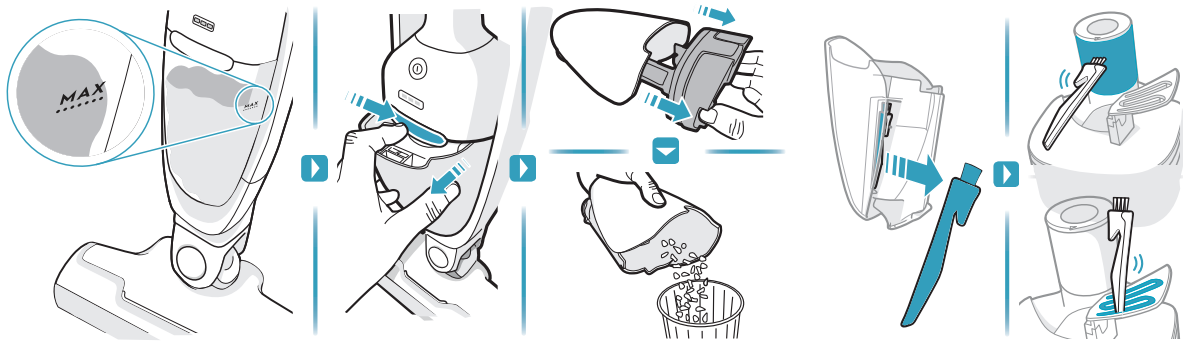

4.2 清洗濾網、氣旋錐、集塵盒

- 海棉濾網以及 HEPA 濾網皆可取下清洗或更換
- 海棉濾網及 HEPA 濾網皆可水洗，水溫勿超過 40 度 C
- 水洗後請置於通風處至少 24 小時風乾，完全風乾後才能裝回使用，以避免異味產生
- 建議 12 個月更換一次濾網，以維持吸塵器的運作效能

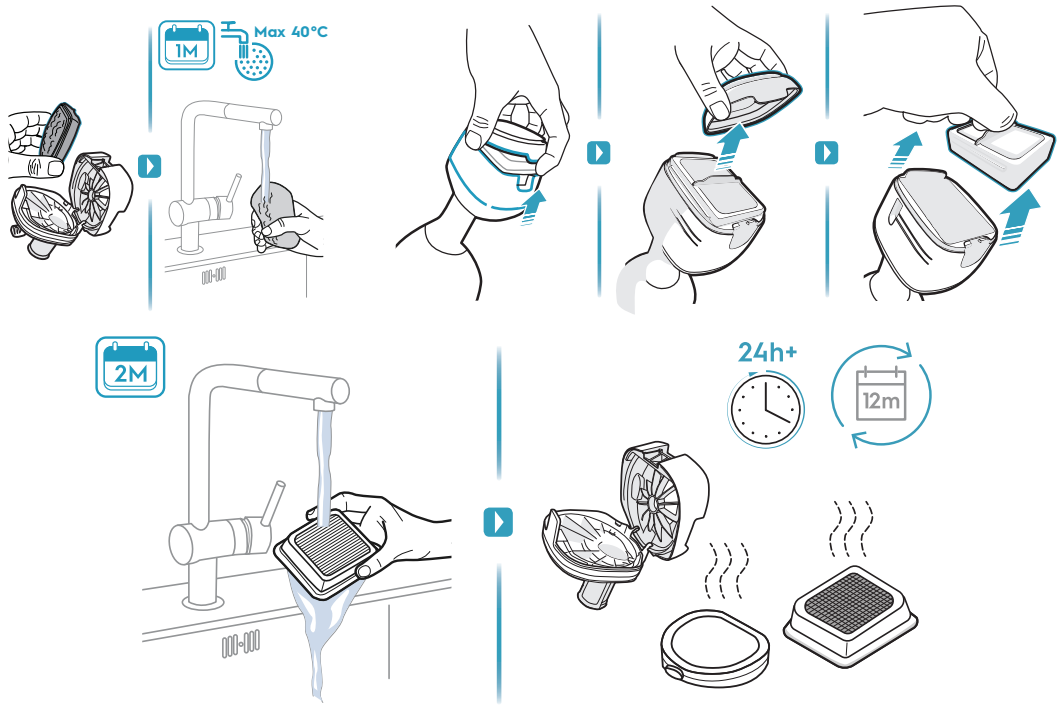

- 氣旋錐、集塵盒零件皆可水洗，集塵盒前端的螺旋形進氣口也可拆下清洗

  前端有一橡膠擋片，請妥善清潔及收置。水洗後以乾布擦拭各零件即可使用
- 不可使用洗碗機清洗以上零件

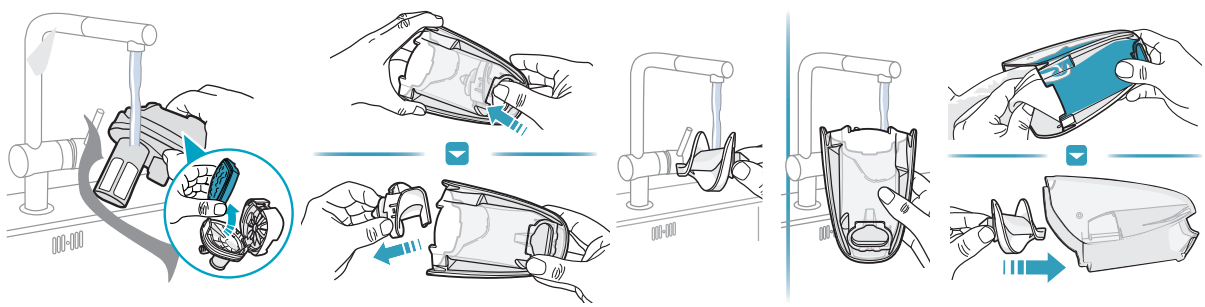

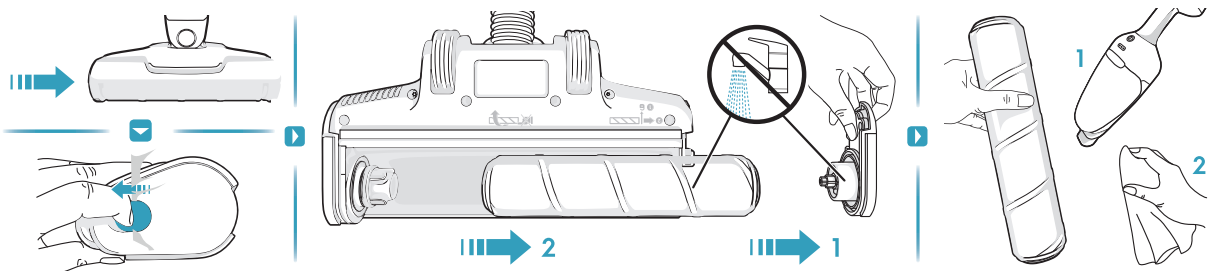

拋光滾刷吸頭 – 適合硬質地板使用（如磁磚、木質地板）

- 吸頭側面撥鈕可打開蓋板並將拋光滾刷取出清潔，勿直接水洗，可乾擦或以酒清擦拭

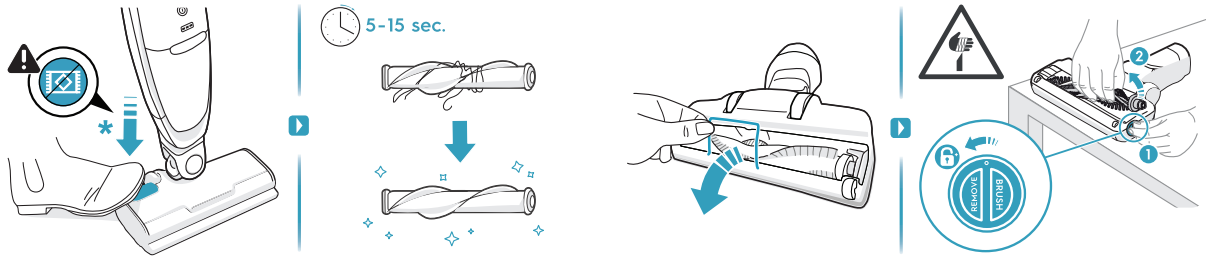

毛髮截斷吸頭 – 適合地毯及硬質地板使用

- 當毛髮纏繞於滾刷上時，請輕踩吸頭上踏板 5-10 秒，即可清除滾刷上纏繞之毛髮
- 需取下滾刷時，請先打開金屬框架後再轉開吸頭側面的旋鈕即可，請小心內部刀片

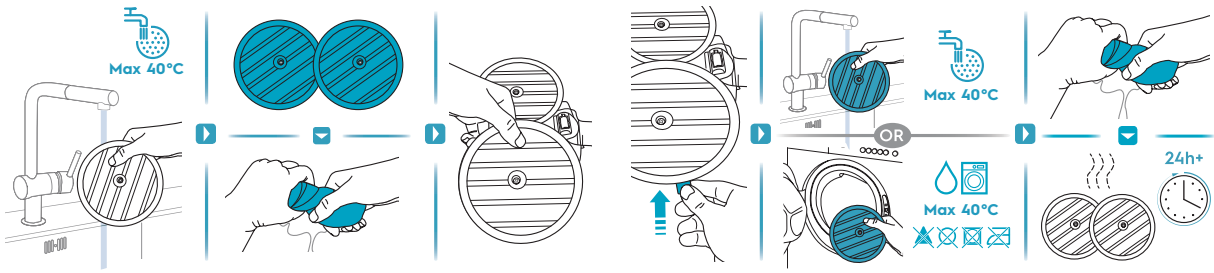

電動濕拖吸頭 – 建議在硬質地板上使用濕拖功能

- 請將濕拖軟布取下後以低於 40 度 C 的水沾濕，擰乾至合適的濕度後貼回吸頭上使用
- 裝上電動濕拖吸頭時，吸塵功能會自動關閉
- 濕拖軟布可直接水洗或是以洗衣機洗滌，水溫請勿超過 40 度 C
- 請勿漂白、勿乾洗、勿高溫烘乾、勿熨燙，擰乾後置於通風處至少 24 小時晾乾

5．其他安全注意事項

- 電動吸頭啟動時，請勿觸摸電動滾刷
- 除了電動濕拖吸頭以外的其他吸頭配件請勿在潮濕處使用
- 不可吸熱灰、玻璃
- 電動濕拖吸頭不可用於汽車打蠟、玻璃清潔、布料地毯清潔
- 產品請勿接近熱源

6．簡易故障問題排除

- 若按下開關鍵後吸塵器無法正常啟動時，可能為以下原因：
  - ✓ 主機或電池溫度過高，請關機靜置片刻，待冷卻後再開機使用
  - ✓ 電動吸頭被異物卡住。請先關機，排除異物後再開機使用
  - ✓ 在吸塵器管道中有異物卡住，導致氣流量過低，請排除異物後再開機使用