Electrolux

electrolux.com/register

EWS6347DU

UK Інструкція | **Пральна машина**

Ласкаво просимо до Electrolux! Дякуємо, що обрали наш прилад.

Ми прагнемо збереження довкілля, скорочуючи паперові документи та забезпечуючи доступ до повних інструкцій з експлуатації онлайн. Отримайте доступ до повної версії інструкції з експлуатації на **electrolux.com/manuals**

Отримуйте поради з використання, брошури, інструкції з усунення несправностей, інформацію щодо сервісу та ремонту на **electrolux.com/support**

Купуйте аксесуари, витратні матеріали й оригінальні запчастини для вашого приладу на **electrolux.com/shop**

Може змінитися без оповіщення.

ЗМІСТ

1. ІНФОРМАЦІЯ ЩОДО БЕЗПЕКИ..... 2
2. ІНСТРУКЦІЇ З ТЕХНІКИ БЕЗПЕКИ.....4
3. ОПИС ВИРОБУ.....7
4. ТЕХНІЧНІ ДАНІ..... 7
5. ВСТАНОВЛЕННЯ..... 8
6. ПАНЕЛЬ КЕРУВАННЯ.....12
7. РУЧКА ПЕРЕМИКАННЯ ТА КНОПКИ.....14
8. ПРОГРАМИ..... 17
9. НАЛАШТУВАННЯ..... 22
10. ПЕРЕД ПЕРШИМ ВИКОРИСТАННЯМ.....23
11. ЩОДЕННЕ КОРИСТУВАННЯ..... 24
12. ПОРАДИ ТА РЕКОМЕНДАЦІЇ..... 29
13. ДОГЛЯД ТА ОЧИЩЕННЯ.....31
14. УСУНЕННЯ НЕСПРАВНОСТЕЙ.....36
15. ПОКАЗНИКИ СПОЖИВАННЯ.....40
16. ПРОБЛЕМА З ЖИВЛЕННЯМ ВІД МЕРЕЖІ 41
17. ЕКСПРЕС-ДОВІДНИК..... 42
18. ОХОРОНА ДОВКІЛЛЯ.....46

1. ⚠ ІНФОРМАЦІЯ ЩОДО БЕЗПЕКИ

Перед встановленням та експлуатацією цього приладу слід уважно прочитати надані інструкції. Виробник не несе відповідальності за травми чи збитки, спричинені неправильним установленням або використанням. Інструкції слід зберігати в безпечному й доступному місці для використання в майбутньому.

1.1 Безпека дітей і вразливих осіб

- Діти від 8 років та особи з обмеженими фізичними, сенсорними або психічними можливостями чи недостатнім досвідом і знаннями можуть користуватися цим приладом лише під наглядом, або за умови попереднього отримання інструкцій з безпечного користування приладом та розуміння пов’язаних з цим ризиків.
- Діти віком від 3 до 8 років та особи з важкою та комплексною непрацездатністю можуть перебувати поблизу приладу лише за умови, якщо знаходяться під безперервним спостереженням.
- Не слід залишати дітей до 3 років поблизу приладу без постійного нагляду.
- Слідкуйте за тим, аби діти не бавилися з приладом.
- Тримайте усі пакувальні матеріали подалі від дітей та утилізуйте їх належним чином.
- Тримайте мийні засоби в недоступному для дітей місці.
- Не дозволяйте дітям та домашнім тваринам знаходитися поблизу приладу при відчинених дверцятах.
- Якщо прилад оснащено засобами захисту від доступу дітей, їх необхідно активувати.
- Чищення або обслуговування приладу дітьми дозволяється лише під наглядом.

1.2 Загальна безпека

- Цей прилад призначений лише для побутового прання речей, які можна прати в пральній машині.
- Цей прилад призначений для використання в домашніх умовах у приміщенні.
- Цей прилад можна використовувати в офісах, готельних номерах, напівготелях, приміщеннях для фермерського туризму та інших подібних приміщеннях, де застосування цього приладу не перевищує (середній) рівень побутового користування.

- Не змінюйте технічні специфікації цього приладу.
- Максимальне завантаження приладу 7.0 кг. Не перевищуйте максимальний обсяг завантаження кожної програми (див. розділ «Програми»).
- Робочий тиск води на впуску води від випускного патрубка повинен становити від 0,5 бар (0,05 МПа) до 10 бар (1,0 МПа).
- Подбайте про те, щоб килим, килимок або інше підлогове покриття не закривало вентиляційний отвів в основі приладу.
- Прилад слід під’єднати до водопроводу за допомогою набору нових шлангів із комплекту або набору нових шлангів, що постачається авторизованим сервісним центром.
- Повторно використовувати набір старих шлангів не можна.
- У разі пошкодження електричного кабелю його має замінити виробник, його авторизований сервісний центр або інші аналогічно кваліфіковані особи задля уникнення ураження електричним струмом.
- Перш ніж виконувати технічне обслуговування, вимкніть пристрій і вийміть вилку з розетки.
- Не використовуйте струмінь води та/або пари високого тиску для очищення приладу.
- Витріть прилад вологою ганчіркою. Застосовуйте лише нейтральні миючі засоби. Не використовуйте абразивні засоби, жорсткі серветки для очищення, розчинники або металеві предмети.

2. ІНСТРУКЦІЇ З ТЕХНІКИ БЕЗПЕКИ

2.1 Встановлення

ⓘ

Установка повинна відповідати відповідним нормативам країни.

- Видаліть усі транспортувальні болти та пакувальні матеріали, в тому числі гумову втулку з пластиковою прокладкою.
- Тримайте транспортні болти в безпечному місці. Для перевезення приладу ці болти необхідно буде знов установити, щоб зафіксувати барабан для запобігання пошкодженню внутрішніх компонентів.

- Будьте обережні під час переміщення приладу, оскільки він важкий. Використовуйте захисні рукавички та взуття, що постачається в комплекті.
- Дотримуйтеся інструкцій зі встановлення, що постачаються разом із приладом.
- Не встановлюйте й не використовуйте пошкоджений прилад.
- Не встановлюйте прилад і не використовуйте його у приміщеннях, де температура може опуститися нижче 0°C або де погодні явища можуть впливати на його роботу.
- Поверхня підлоги, на якій буде встановлено прилад, повинна бути рівною, нерухомою, чистою та термостійкою.
- Переконайтеся, що повітря може вільно циркулювати між приладом і підлогою.
- Установивши прилад у місце постійної експлуатації, за допомогою спиртового рівня переконайтеся в тому, що він правильно вирівняний. У разі необхідності відрегулюйте ніжки, щоб вирівняти його.
- Не встановлюйте прилад безпосередньо над зливним отвором у підлозі.
- Не розпилюйте воду на прилад та не піддавайте його надмірній вологості.
- Не встановлюйте прилад у місцях, де не можна повністю відчинити дверцята.
- Не підставляйте під прилад закриту ємність для збору води на випадок можливого протікання. Звертайтеся до авторизованого сервісного центру по інформацію про приладдя, яке дозволяється використовувати.

2.2 Під’єднання до електромережі

⚠ **ПОПЕРЕДЖЕННЯ!**

Існує ризик займання та ураження електричним струмом.

- ПОПЕРЕДЖЕННЯ: Цей прилад має бути встановлений / підключений до заземлюючого з’єднання в будівлі.
- Завжди використовуйте правильно встановлену протиударну розетку.
- Переконайтеся в тому, що параметри на табличці з технічними даними сумісні з електричними параметрами електроживлення від мережі.
- Не використовуйте розгалужувачі, перехідники й подовжувачі.
- Будьте обережні, аби не пошкодити штепсельну вилку та кабель. Якщо кабель живлення потребує заміни, зверніться до нашого сервісного центру.
- Вставляйте штепсельну вилку в розетку електроживлення лише після закінчення установки. Переконайтеся, що після установки є вільний доступ до розетки електроживлення.
- Не торкайтеся кабелю живлення чи штепсельної вилки вологими руками.
- Не тягніть за кабель живлення, щоб відключити прилад з мережі. Завжди вимикайте, витягаючи штепсельну вилку.

2.3 Підключення води

- Вода на впуску не повинна перевищувати 25°C.
- Не допускайте пошкодження шлангів.
- Перед тим, як під’єднати прилад до нових труб або труб, що не використовувалися тривалий час, чи якщо проводилися ремонтні роботи або встановлювалися нові пристрої (лічильники води тощо), спустіть воду, доки вона не буде чистою й прозорою.
- Під час першого використання приладу й після першого використання переконайтеся у відсутності видимих витоків води.
- Не користуйтеся подовжувальним шлангом, якщо впускний шланг занадто короткий. Зверніться до авторизованого сервісного центру, щоб замінити впускний шланг.
- При розпаковуванні приладу зі зливного шлангу може витікати вода. Це відбувається через тестування приладу на заводі з використанням води.
- Зливний шланг можна подовжити щонайбільше до 400 см. Зверніться до авторизованого сервісного центру, щоб отримати інший зливний шланг та подовжувач.
- Переконайтеся, що після установки є вільний доступ до крану.
- Закривайте водопровідний кран після кожного використання приладу.

2.4 Користування

⚠ **ПОПЕРЕДЖЕННЯ!**

Існує ризик отримання травм, ураження електричним струмом, пожежі, опіків або пошкодження приладу.

- Дотримуйтеся інструкцій з безпеки, що зазначені на упаковці мийного засобу.
- Не кладіть усередину приладу, поряд із ним або на нього легкозаймисті речовини чи предмети, змочені в легкозаймистих речовинах.
- Не періть речі, сильно забруднені олією, мастилом або іншими жирними речовинами. Це може пошкодити гумові деталі приладу. Такі речі слід попередньо випрати вручну, перш ніж завантажувати їх до приладу.
- Не використовуйте ароматизатори для білизни, щоб уникнути ризику пошкодження пластикових і гумових деталей приладу.
- Не торкайтеся скла дверцят під час виконання програми. Скло може нагрітися.
- Подбайте про те, щоб у білизні не залишалося металевих предметів.

2.5 Сервіс

- Для ремонту приладу звертайтеся до авторизованого сервісного центру. Використовуйте лише оригінальні запасні частини.
- Зверніть увагу, що самостійний або непрофесійний ремонт може мати наслідки для безпеки та призвести до втрати гарантії.
- Зазначені далі запасні частини будуть доступні протягом принаймні 10 років після припинення випуску моделі: двигун та щітки двигуна, трансмісія між двигуном і барабаном, насоси, амортизатори та пружини, пральний барабан, вилка барабана та пов’язані кулькові підшипники, нагрівачі та нагрівальні елементи, у тому числі теплові насоси, труби та пов’язане з ними обладнання, включаючи шланги, клапани, фільтри та аквастопи, друковані плати, електронні дисплеї, датчики тиску, термостати та датчики, програмне забезпечення та вбудовані програми, у тому числі програмне забезпечення для скидання, дверцята, петлі та ущільнювачі для дверцят, інші ущільнювачі, комплект замку дверцят, пластикові периферійні деталі, такі як дозатори мийних засобів. У вашій країні тривалість може бути довшою. Для отримання додаткової інформації відвідайте наш вебсайт.
- Зверніть увагу, що деякі з цих запчастин доступні тільки спеціалістам з ремонту, і що не всі запчастини стосуються всіх моделей.
- Стосовно ламп всередині цього виробу та запасних ламп, що продаються окремо: Ці лампи призначені для використання у побутових приладах з екстремальними фізичними умовами, такими як температура, вібрація, вологість, або призначені для надання інформації про стан роботи приладу. Вони не призначені для використання з іншою метою та не придатні для освітлення побутових приміщень.

2.6 Утилізація

⚠ **ПОПЕРЕДЖЕННЯ!**

Існує небезпека травмування або задушення.

- Від’єднайте прилад від електромережі та водопостачання.
- Відріжте кабель електричного живлення від приладу та утилізуйте його.
- Від’єднайте фіксатор дверцят, щоб унеможливити зачинення дверцят, якщо діти або домашні тварини опиняться всередині барабана.
- Утилізуйте прилад відповідно до місцевих вимог з утилізації відпрацьованого електричного й електронного обладнання (Директива WEEE).

Цей продукт по вмісту небезпечних речовин відповідає вимогам Технічного регламенту обмеження використання деяких небезпечних речовин в електричному та електронному обладнанні (постанова Кабінета Міністрів України №139 від 10 березня 2017р.)

3. ОПИС ВИРОБУ

3.1 Огляд приладу

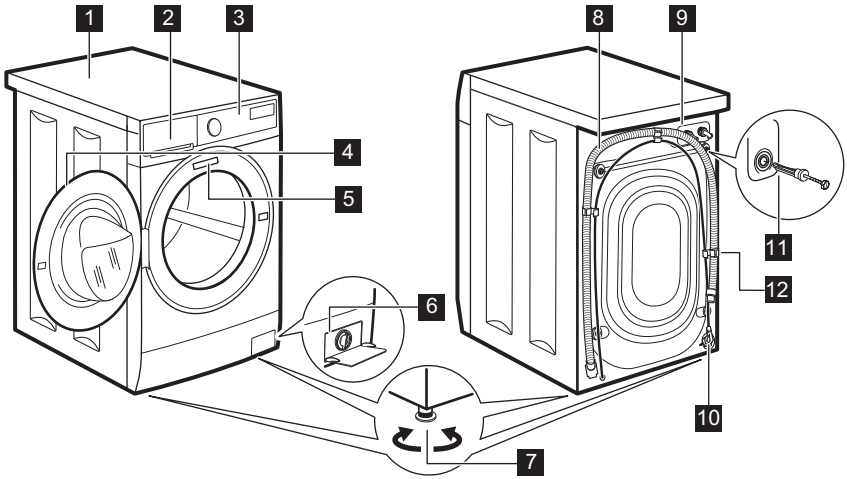

1 Верхня кришка
2 Дозатор миючого засобу
3 Панель керування
4 Ручка дверцят
5 Табличка з технічними даними
6 Фільтр зливного насоса
7 Ніжки для вирівнювання приладу
8 Зливний шланг
9 Підключення шлангу подачі води
10 Кабель живлення
11 Транспортувальні болти
12 Тримач для шлангу

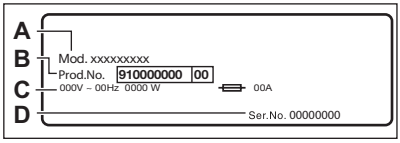

На табличці з технічними даними зазначено номер моделі (**A**), номер виробу (**B**), електричні параметри (**C**) та серійний номер (**D**).

4. ТЕХНІЧНІ ДАНІ

Розмір	Ширина / висота / загальна глибина	59.5 см /84.3 см /48.2 см
Підключення до електромережі	Напруга Загальна потужність Запобіжник Частота	230 В 2100 Вт 10 А 50 Гц

Рівень захисту від проникнення твердих часток і вологи, що забезпечується захисним кожухом, за винятком випадків, коли обладнання з низькою напругою не має захисту від вологи		IPX4
Тиск води	Мінімальний Максимальний	0,5 бара (0,05 МПа) 10 бар (1,0 МПа)
Водопостачання 1)		Холодна вода
Максимальне завантаження	Бавовна	7.0 кг

1) Під'єднайте впускний шланг до водопровідного крана з 3/4" різьбою.

5. ВСТАНОВЛЕННЯ

⚠ **ПОПЕРЕДЖЕННЯ!**

Див. розділи з інформацією щодо техніки безпеки.

5.1 Розпаковування

1. Зніміть зовнішню плівку. У разі потреби для цього можна використовувати ріжучий інструмент.

2. Зніміть картонну упаковку та пакувальні матеріали.

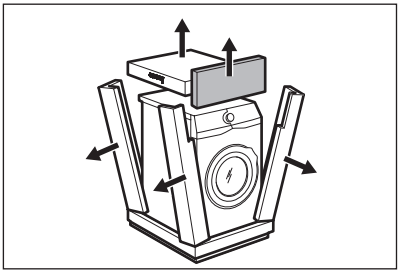

3. Відчиніть дверцята. Вийміть усе, що знаходиться в барабані.

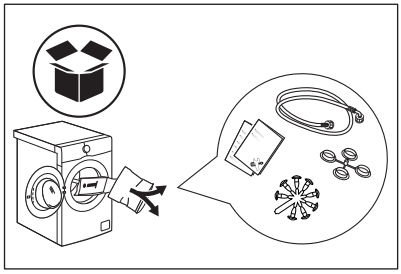

4. Поставте кутовий елемент на підлогу позаду приладу. Обережно покладіть на них прилад задньою стороною.

5. Зніміть захист знизу.

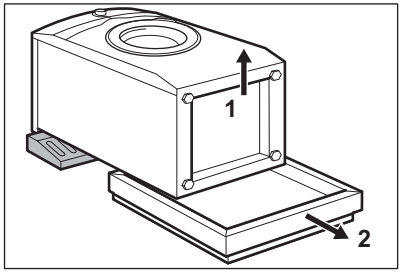

6. Поставте прилад назад у вертикальне положення. Зніміть кабель електроживлення та зливний шланг із тримача шлангу.

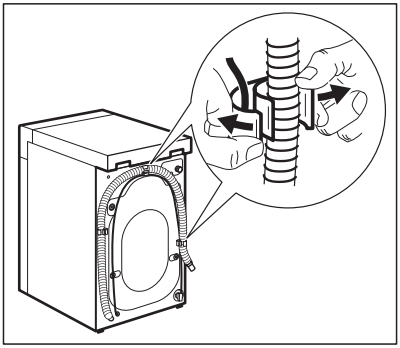

⚠ **ПОПЕРЕДЖЕННЯ!**

Зі зливного шлангу може витікати вода. Це відбувається через те, що машина проходить випробування на заводі.

7. Зніміть чотири транспортувальні болти та витягніть пластикові розпірки.

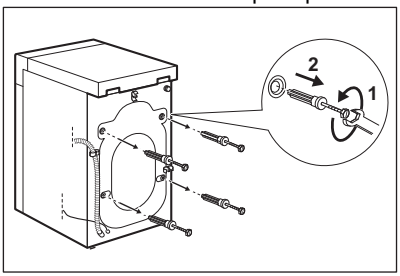

8. Вставте в отвори пластикові ковпачки, які знаходяться в пакеті з інструкцією з експлуатації.

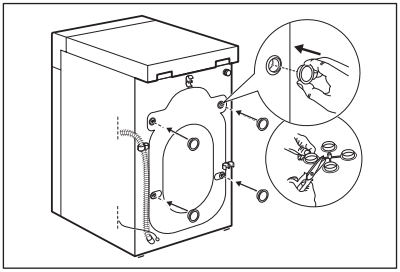

ⓘ

Рекомендуємо зберегти пакувальні матеріали та транспортувальні болти для перевезення приладу в майбутньому.

5.2 Інформація для встановлення

Установлення та вирівнювання

Правильне налаштування рівня приладу запобігає вібрації, шуму та руху приладу під час роботи.

1. Установіть прилад на рівну тверду підлогу. Прилад необхідно встановити таким чином, щоб він стояв рівно та стійко. Переконайтесь у тому, що прилад не торкається стіни чи інших предметів, а також у можливості вільної циркуляції повітря під приладом.

2. Щоб відрегулювати рівень, послабте або підтягніть ніжки. Усі ніжки мають міцно стояти на підлозі.

⚠ **ПОПЕРЕДЖЕННЯ!**

Не підкладайте під ніжки картонні, дерев'яні або інші предмети з подібних матеріалів для налаштування рівня.

Впускний шланг

⚠ **УВАГА**

Переконайтеся в тому, що шланги не пошкоджені, а з’єднання герметичні. Не користуйтеся подовжувальним шлангом, якщо впускний шланг занадто короткий. Зверніться до сервісного центру, щоб отримати інформацію щодо заміни впускного шланга.

1. Приєднайте впускний шланг до задньої стінки приладу за потреби. Зазвичай

він вже встановлений на заводі.

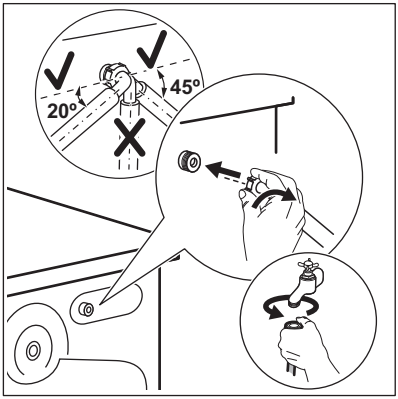

2. Поверніть шланг у лівий або правий бік, залежно від положення водопровідного крана. Переконайтеся, що впускний шланг не знаходиться у вертикальному положенні.
3. За необхідності послабте круглу гайку, щоб установити його у правильне положення.
4. Деякі моделі можуть містити впускний шланг із пристроєм для зупинки води. Це запобігає протіканням шланга через його природнє зношування. Сектор у віконці показує цю несправність A. Якщо це сталося, закрийте водопровідний кран і зверніться до авторизованого сервісного центру для отримання інформації щодо заміни шланга.

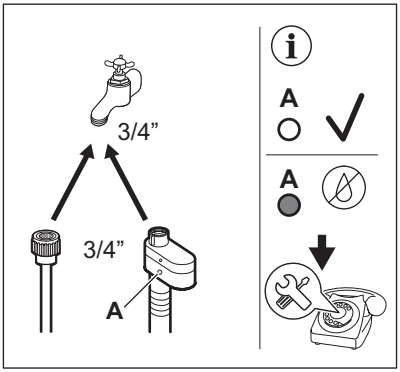

5. Приєднайте інший кінець впускного шлангу для холодної води (COLD) до водопровідного крана холодної води з різьбою 3/4 дюйма.

⚠ ПОПЕРЕДЖЕННЯ!

Вода на впуску не повинна перевищувати 25°C.

Злив води

Зливний шланг повинен знаходитися на висоті не менше 60 см і не більше 100 см.

ⓘ

Зливний шланг можна подовжити щонайбільше до 400 см. Зверніться до авторизованого сервісного центру, щоб придбати інший зливний шланг і подовжувач.

Зливний шланг можна під'єднувати різними способами:

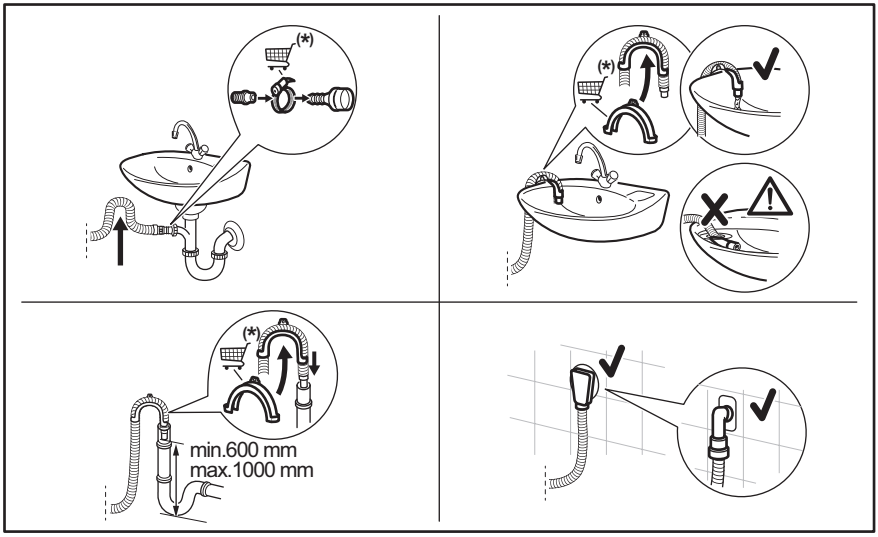

* Запасні частини можуть бути змінені без попереднього повідомлення.

Переконайтеся в тому, що зливний шланг формує петлю для попередження потрапляння часточок з раковини до приладу.

Під'єднайте зливний шланг до зливного отвору та закріпіть його затискачем. Переконайтеся в тому, що зливний шланг формує петлю для попередження потрапляння часточок з раковини до приладу.

Помістіть шланг безпосередньо у вбудовану зливну трубу у стіні приміщення і закріпіть затискачем.

Без пластикової напрямної для шлангу, до зливного отвору раковини — Вставте зливний шланг у зливний отвір і закріпіть його затискачем.

Зливний шланг можна загнути формою П й викласти навколо пластикової напрямної. На краю раковини — Приєднайте напрямну до водопровідного крана чи до стіни.

ⓘ

Переконайтеся, що пластикова напрямна не рухається під час зливу води з приладу, а кінець зливного шлангу не занурений у воду. Може відбуватися зворотній рух брудної води в прилад.
Купуйте аксесуари в уповноваженого постачальника.

До стояка із вихідним отвором: вставте зливний шланг безпосередньо у зливну трубу або стояк.

ⓘ

Кінець зливного шланга має завжди вентилюватися, тобто внутрішній діаметр зливної труби (щонайменше 38 мм або 1,5 дюйма) має перевищувати зовнішній діаметр зливного шлангу.

5.3 Підключення до електромережі

Після закінчення встановлення можна вставити штепсельну вилку в розетку.

Необхідні електричні параметри наведені в табличці з технічними даними та в розділі «Технічні дані». Переконайтеся в тому, що вони сумісні з параметрами електроживлення від мережі.

Переконайтеся в тому, що електропроводка, встановлена у вас удома, витримує максимальне необхідне навантаження, враховуючи також інші прилади, якими ви також можете користуватися.

Підключіть прилад до заземленої розетки.

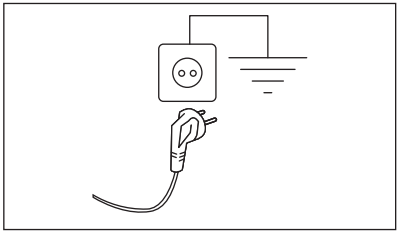

Необхідно забезпечити вільний доступ до кабелю живлення після встановлення приладу.

Для проведення електротехнічних робіт, які необхідно виконати для встановлення цього приладу, зверніться до нашого авторизованого сервісного центру.

Виробник не відповідає за ушкодження чи травми, спричинені в результаті недотриманням цього застережного заходу.

6. ПАНЕЛЬ КЕРУВАННЯ

6.1 Спеціальні функції

Ваша нова пральна машина відповідає всім сучасним вимогам до ефективного прання білизни при низькому споживанні води, електроенергії та миючого засобу, і дбає про вашу білизну.

- Завдяки опції **Додаткове пом'якшення** пом'якшувач для тканин рівномірно розподіляється по білизні та глибоко проникає у волокна, сприяючи бездоганній м'якості.
- **SensiCare System** за 30 секунд визначає обсяг завантаженої білизни, визначаючи тривалість програми. Параметри програми прання регулюються відповідно до обсягу завантаженої білизни та типу тканин, дозволяючи уникнути зайвого споживання енергії та води, а також скорочуючи тривалість програми.

6.2 Опис панелі керування

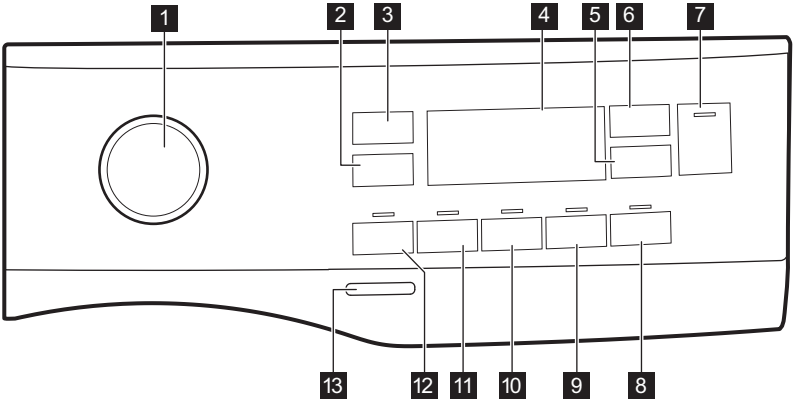

1 Перемикач програм
2 Сенсорна кнопка опцій скорочення швидкості Віджим
3 Сенсорна кнопка Температура
4 Дисплей
5 Сенсорна кнопка Відкладений старт
6 Сенсорна кнопка Регулювання часу
7 Сенсорна кнопка Старт/Пауза ▷II
8 Сенсорна кнопка Легке прасування
9 Сенсорна кнопка Додаткове пом'якшення
10 Сенсорна кнопка Додаткове полоскання
11 Сенсорна кнопка Плями
12 Сенсорна кнопка Попереднє прання
13 Сенсорна кнопка Увімкн./Вимкн.

6.3 Дисплей

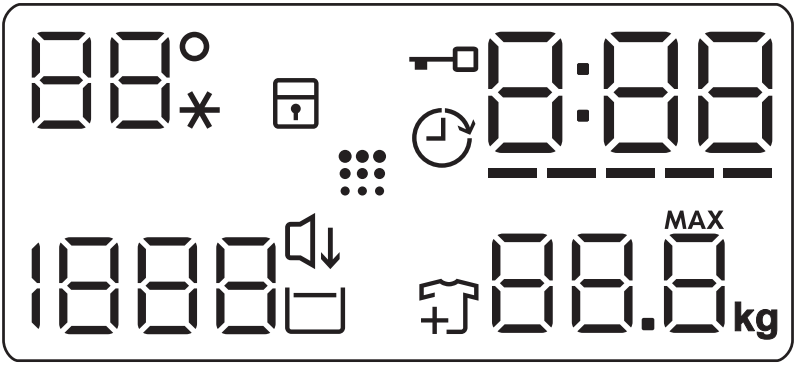

88°	Зона температури: Індикатор температури
--*	Індикатор холодної води

	Індикатор функції захисту від доступу дітей.
	Індикатор відкладеного запуску.
	Індикатор блокування дверцят.
0:00	Цифровий індикатор може показувати наступне: • Тривалість програми (напр., 2:40). • Тривалість відкладеного запуску (напр., 2h). • Закінчення циклу (0:00). • Код попередження (напр., E20). • Відображення загальних годин роботи приладу. Для отримання докладнішої інформації див. розділ «Лічильник годин роботи» в параграфі «Налаштування».
-----	Індикатор рівня Time Manager.
88.8 kg MAX	Індикатор максимальної ваги білизни. **MAX** Вмикається, коли завантаження білизни перевищує максимально заявлене завантаження для обраної програми.
	Індикатор додавання речей. Світиться на початку фази прання, коли користувач може поставити прилад на паузу та додати білизну.
	Індикатор очищення барабану.
	Індикатор Дуже тихо.
	Індикатор полоскання без зливу.
1888 – – –	Зона віджимання: Індикатор швидкості віджимання Індикатор опції «Без віджимання». Фазу віджимання вимкнено.

7. РУЧКА ПЕРЕМИКАННЯ ТА КНОПКИ

7.1 Вступ

Деякі опції/функції недоступні для всіх програм прання. Перевірте сумісність опцій/функцій та програм прання за таблицею програм. Деякі опції/функції є взаємовиключними. В такому випадку прилад не дозволить обрати разом несумісні опції/функції.

7.2 Увімкн./Вимкн.

Натисніть на цю кнопку і утримуйте її протягом декількох секунд, щоб увімкнути або вимкнути прилад. При увімкненні або вимкненні приладу чути два різних звуки.

Оскільки функція Stand-by автоматично вимикає прилад через декілька хвилин для зниження споживання електроенергії, може знадобитися повторне увімкнення приладу.

Для отримання детальної інформації, див. параграф «Режим очікування» в розділі «Щоденне користування».

7.3 Температура

Після встановлення програми прання прилад автоматично пропонує температуру за промовчанням.

Торкайтесь цієї кнопки декілька разів, доки на дисплеї не відобразиться значення бажаної температури.

Коли на дисплеї відображаються індикатори _ _ *, прилад не нагріває воду.

7.4 Віджим

Після встановлення програми прилад автоматично обирає швидкість віджимання за промовчанням.

Торкніться цієї кнопки кілька разів, щоб:

- **Змінити швидкість віджимання.** На дисплеї відображаються лише швидкості віджимання, доступні для встановленої програми.
- Налаштувати опцію **Без віджимання** – – –.
  Установіть цю опцію для того, щоб вимкнути всі фази віджимання. Прилад виконує лише фазу зливання обраної програми прання. Установіть цю опцію для дуже делікатних тканин. У деяких програмах прання під час фази полоскання використовується більше води.
- Увімкнути опцію **Полоскання без зливу** ▭.
  Остаточне віджимання не виконується. Вода після останнього полоскання не зливається, що дозволяє запобігти утворенню складок на білизні. Після завершення програми прання вода залишається в барабані.
  На дисплеї відображається індикатор ▭. Дверцята залишаються заблокованими, а барабан регулярно обертається, щоб зменшити кількість складок на білизні. Щоб розблокувати дверцята, необхідно злити воду.

  При торканні кнопки Старт/Пауза ▷‖ прилад виконує фазу віджимання та зливає воду.

> ⓘ
> Прилад автоматично зливає воду приблизно через 18 годин.

- Увімкнути опцію **Дуже тихо**.
  Проміжне та остаточне віджимання скасовуються, і програма закінчується з водою у барабані. Це допомагає зменшити кількість складок на білизні. На дисплеї відображається індикатор ◁↓. Дверцята залишаються заблокованими. Барабан регулярно обертається, щоб зменшити кількість складок. Щоб розблокувати дверцята, необхідно злити воду.
  Оскільки програма дуже тиха, вона підходить для використання у нічний час, коли доступні дешевші тарифи на електроенергію. У деяких програмах полоскання виконуватиметься з використанням більшої кількості води.

  При торканні кнопки Старт/Пауза ▷‖ прилад виконує лише фазу зливу.

> ⓘ
> Прилад автоматично зливає воду приблизно через 18 годин.

7.5 Попереднє прання

За допомогою цієї опції можна додати до програми прання етап попереднього прання.

Над сенсорною кнопкою засвітиться відповідний індикатор.

Використовуйте цю опцію, щоб додати фазу попереднього прання при 30 °C перед фазою основного прання.

Ця опція рекомендована для дуже забрудненого одягу, особливо, якщо він містить пісок, пил, бруд та інші тверді часточки.

> ⓘ
> Ця опція може збільшити тривалість програми.

7.6 Плями

Торкніться цієї кнопки, щоб додати до програми фазу виведення плям.

Над сенсорною кнопкою засвітиться відповідний індикатор.

Використовуйте цю опцію для прання білизни зі стійкими плямами.

Якщо вибрано цю опцію, додайте засіб для видалення плям у відсік ⎣I⎦.

ⓘ

Ця опція може збільшити тривалість програми.
Ця функція недоступна за температури нижче 40°C.

7.7 Постійна Додаткове полоскання

За допомогою цієї опції можна додати декілька додаткових циклів полоскання відповідно до обраної програми прання.

Використовуйте цю опцію для прання речей людей, які мають алергію на миючі засоби, та осіб з чутливою шкірою.

ⓘ

Ця опція збільшує тривалість програми.

Над сенсорною кнопкою засвітиться відповідний індикатор та світитиметься постійно під час наступних циклів, доки опцію не буде деактивовано.

7.8 Постійна Додаткове пом'якшення

Встановіть цю опцію для оптимального розподілу пом'якшувача тканин та підвищення м'якості білизни.

Рекомендується при використанні пом’якшувача тканин.

ⓘ

Ця опція збільшує тривалість програми.

Над сенсорною кнопкою засвітиться відповідний індикатор та світитиметься постійно під час наступних циклів, доки опцію не буде деактивовано.

7.9 Легке прасування

Прилад обережно пере та віджимає білизну, запобігаючи утворенню зморшок.

Прилад скорочує швидкість віджимання, використовує більше води та пристосовує тривалість програми відповідно до типу білизни.

Засвітиться відповідний індикатор.

7.10 Відкладений старт

За допомогою цієї опції можна відкласти запуск програми на більш зручний час.

Торкайтеся кнопки до встановлення часу, на який слід відкласти запуск. Час збільшується покроково на період від 1 до 20 годин.

На дисплеї відображається індикатор ⏲ і вибране значення затримки. Після натиснення кнопки Старт/Пауза ▷II прилад починає зворотний відлік, і дверцята заблоковано.

7.11 Регулювання часу

За допомогою цієї опції можна скоротити тривалість програми залежно від обсягу завантаженої білизни та ступеня її забруднення.

Коли налаштовано програму прання, на дисплеї відображається тривалість її виконання за промовчанням та риски ‒‒‒‒‒.

Торкніться кнопки Регулювання часу, щоб скоротити тривалість виконання програми відповідно до своїх потреб. На дисплеї відобразиться нова тривалість програми, а кількість рисок відповідно зменшиться:

‒‒‒‒ — підходить у разі завантаження максимального обсягу білизни зі звичайним ступенем забруднення.

‒‒‒ — швидкий цикл у разі завантаження максимального обсягу білизни з низьким ступенем забруднення.

‒‒ — дуже швидкий цикл у разі завантаження невеликого обсягу білизни з низьким ступенем забруднення (макс. половина рекомендованого обсягу).

‒ — найкоротший цикл для освіження невеликої кількості білизни.

Функція Регулювання часу доступна лише для програм, зазначених у таблиці.

індикатор	Бавовна	Синтетика
––––– 1)	■	■
––––	■	■
–––	■	■
––	■	■
–	■	■

1) Тривалість за промовчанням для всіх програм.

ⓘ

У деяких приладах тривалість виконання програми скорочується без відображення рисок.

7.12 Старт/Пауза ▷‖

Торкніться кнопки Старт/Пауза▷‖, щоб запустити прилад, поставити його на паузу або припинити програму, що виконується.

8. ПРОГРАМИ

8.1 Таблиця програм

Програма Температура за замовчуванням Діапазон температур	Розрахункова швидкість віджимання Діапазон швидкості віджимання [об/хв]	Максимальне завантаження	Опис програми (тип речей і ступінь забруднення)
Eco 40-60 **1)**	1400 об/хв (1400- 400)	7.0 кг	**Біла й нелинюча бавовна**. Речі зі звичайним ступенем забруднення. Рівень енергоспоживання зменшується, а час виконання програми прання збільшується, забезпечуючи відмінні результати прання.
Бавовна 40 °C 90 °C — холодне прання	1400 об/хв (1400- 400)	7.0 кг	**Білі та кольорові бавовняні вироби**. Забруднення середнього та сильного ступеня.
Синтетика 30 °C 60 °C — холодне прання	1200 об/хв (1200 - 400)	3.0 кг	**Вироби з синтетичних або змішаних тканин**. Речі зі звичайним ступенем забруднення.
Тонкі тканини 30 °C 40 °C — холодне прання	1200 об/хв (1200- 400)	1.5 кг	**Делікатні тканини, наприклад акрил, віскоза та вироби зі змішаних тканин, які вимагають обережнішого прання.** Речі зі звичайним і низьким ступенями забруднення.
Швидко 14 хв. 30 °C	800 об/хв (800- 400)	1.5 кг	**Вироби з синтетичних і змішаних тканин**. Вироби з низьким ступенем забруднення та речі, які потрібно освіжити.

Програма Температура за замовчуванням Діапазон температур	Розрахункова швидкість віджимання Діапазон швидкості віджимання [об/хв]	Максимальне завантаження	Опис програми (тип речей і ступінь забруднення)
Полоскання	1400 об/хв (1400- 400)	7.0 кг	**Усі типи тканин, крім виробів із вовни й делікатних тканин.** Програма для полоскання й віджимання білизни. Швидкість віджимання за промовчанням — використовується для програм прання бавовни. Знизьте швидкість віджимання залежно від типу білизни. За потреби встановіть опцію Додаткове полоскання, аби додати цикли полоскання. Якщо налаштовано низьку швидкість віджимання для програми полоскання, здійснюється делікатне полоскання й виконується короткий цикл віджимання.
Віджим/Злив	1400 об/хв (1400 -400)	7.0 кг	**Усі типи тканин, крім виробів із вовни й делікатних тканин**. Для віджимання білизни та зливання води з барабана.
Анти-Алергія 60 °C	1400 об/хв (1400 - 400)	7.0 кг	**Білі бавовняні речі.** Ця високоефективна програма прання в поєднанні з парою, видаляє більше 99,99 % бактерій і вірусів[2)] підтримання температури вище 60°C протягом фази прання; з додатковою дією на волокна завдяки парофазній фазі, покращена фаза полоскання забезпечує належне видалення миючого засобу та залишків мікроорганізмів. Ця програма також забезпечує належне зниження кількості пилку/алергенів.
Дитячий одяг 40 °C 40 °C — холодне прання	1200 об/хв (1200 - 400)	1.5 кг	Делікатний цикл, підходить для дитячого одягу. Високий рівень води та делікатні рухи під час фази прання захищають кольори та волокна.
Шовк 30 °C	800 об/хв (800 - 400)	0.5 кг	Спеціальна програма для **виробів із шовкових і змішаних синтетичних тканин**.
Вовна 40 °C 40 °C — холодне прання	1200 об/хв (1200- 400)	1.5 кг	**Вироби з вовни для машинного й ручного прання, а також вироби з інших тканин** з позначкою «ручне прання»[3)].
Спорт 30 °C 40 °C — холодне прання	1200 об/хв (1200 - 400)	3.0 кг	**Спортивний одяг зі змішаних тканин**. Вироби з низьким ступенем забруднення або речі, які потрібно освіжити.

Програма Температура за замовчуванням Діапазон температур	Розрахункова швидкість віджимання Діапазон швидкості віджимання [об/хв]	Максимальне завантаження	Опис програми (тип речей і ступінь забруднення)
Куртки 30 °C 40 °C — холодне прання	1200 об/хв (1200- 400)	2.0 кг**4)** 1.0 кг**5)**	ⓘ Не використовуйте пом’якшувачі для тканин, а також переконайтесь, що в дозаторі для мийних засобів немає залишків пом’якшувача. **Синтетичний спортивний одяг.** Ця програма призначена для делікатного прання сучасного верхнього спортивного одягу, а також підходить для одягу для занять у спортзалі, поїздок на велосипеді, бігу та подібного спортивного одягу. Рекомендований обсяг завантаження білизни становить 2.0 кг. **Водонепроникні й водонепроникні-дихаючі тканини, а також тканини з водовідштовхувальними властивостями.** Ця програма також може використовуватись як етап відновлення водонепроникних властивостей тканин із водовідштовхувальним покриттям. Щоб виконати етап відновлення водонепроникності, виконайте наступні дії: • Додайте мийний засіб у відділення II. • Залийте спеціальний засіб для відновлення водовідштовхувальних властивостей для тканин у відділення для пом’якшувача лотка для мийних засобів ❀. • Зменште обсяг завантаження білизни до 1.0 кг. ⓘ Для досягнення найкращого результату відновлення водовідштовхувальних властивостей висушіть речі у сушильній машині, установивши програму сушіння Куртки (за її наявності та якщо згідно з інструкцією щодо догляду на етикетці виробу сушіння в машині не заборонено).

Програма Температура за замовчуванням Діапазон температур	Розрахункова швидкість віджимання Діапазон швидкості віджимання [об/хв]	Максимальне завантаження	Опис програми (тип речей і ступінь забруднення)
Денім 30 °C 40 °C — холодне прання	800 об/хв (1200 - 400)	2.0 кг	**Спеціальна програма для джинсового одягу з делікатною фазою прання для зведення до мінімуму утворення плям і вицвітання кольору**. Для кращого догляду рекомендується знизити обсяг речей, що завантажуються в машину.

1) **Відповідно до технічного регламенту Комісії ЄС 2019/2023 та постанови України 834/2023.** Ця програма з робочою температурою 40 °C підходить для очищення бавовняної білизни із середнім ступенем забруднення, яку можна прати при 40 °C або 60 °C разом в одному циклі. Температура не вказана та не відображається, вона встановлюється автоматично.

ⓘ

Інформацію щодо температури білизни, тривалості програми та інші дані див. в главі «Показники споживання».
Найефективнішими програмами з точки зору споживання енергії є, як правило, ті, що виконуються за нижчих температур із довшою тривалістю.

2) , досліджених на Staphylococcus aureus; Enterococcus faecium, Candida albicans, Pseudomonas aeruginosa та MS2 Bacteriophage у зовнішньому тесті, проведеному Swissatest Testmaterialien AG у 2021 році (Звіт про дослідження № 202120117),

3) Під час цього циклу барабан обертається повільно, щоб забезпечити делікатне прання. Може здаватися, що барабан не обертається або обертається неналежним чином, але це нормальне явище для цієї програми.

4) Програма прання.

5) Програма прання та етап відновлення водонепроникних властивостей.

Сумісність опцій програм

Програма	Віджим	– – –	▭	🔇	Попереднє прання	Плями	Додаткове полоскання	Додаткове пом'якшення	Легке прасування	Відкладений старт	Регулювання часу
Eco 40-60	■		■							■	
Бавовна	■	■	■	■	■	■	■	■	■	■	■
Синтетика	■	■	■	■	■	■	■	■	■	■	■
Тонкі тканини	■	■	■	■			■	■		■	

Програма	Віджим				Попереднє прання	Плями	Додаткове полоскання	Додаткове пом'якшення	Легке прасування	Відкладений старт	Регулювання часу
Швидко 14 хв.	■	■	■							■	
Полоскання	■	■	■				■			■	
Віджим/Злив	■	■								■	
Анти-Алергія	■	■	■		■	■	■	■		■	
Дитячий одяг	■	■	■	■	■		■	■		■	
Шовк	■	■								■	
Вовна	■	■	■							■	
Спорт	■	■	■		■		■			■	
Куртки	■	■	■				■			■	
Денім	■	■	■	■		■	■	■	■	■	

Відповідні мийні засоби для програм прання

Програма	Універсальний пральний порошок[1)]	Універсальний рідкий мийний засіб	Рідкий мийний засіб для кольорової білизни	Делікатні вироби з вовни	Спеціальний
Eco 40-60	▲	▲	▲	--	--
Бавовна	▲	▲	▲	--	--
Синтетика	▲	▲	▲	--	--
Тонкі тканини	--	--	--	▲	▲
Швидко 14 хв.	--	▲	▲	--	--
Анти-Алергія	▲	▲	--	--	▲
Дитячий одяг	--	▲	▲	--	▲

Програма	Універсальний пральний порошок[1)]	Універсальний рідкий мийний засіб	Рідкий мийний засіб для кольорової білизни	Делікатні вироби з вовни	Спеціальний
Шовк	--	--	--	▲	▲
Вовна	--	--	--	▲	▲
Спорт	--	▲	▲	--	▲
Куртки	--	--	--	▲	▲
Денім	--	--	▲	▲	▲

1) За температури, що перевищує 60 °C, рекомендується використовувати пральний порошок.

▲ = Рекомендовано

-- = Не рекомендовано

8.2 Woolmark Premium Wool Care - Синій

Цикл прання вовняних речей у цій машині був перевірений і схвалений компанією Woolmark для прання виробів із вовни, на етикетці яких є символ «ручне прання», за умови дотримання при пранні інструкцій на етикетці виробу, а також інструкцій, наданих виробником цієї пральної машини. M1460

9. НАЛАШТУВАННЯ

9.1 Звукові сигнали

Прилад може видавати різні звукові сигнали, які вмикаються в таких випадках:

- Увімкнення приладу (спеціальний короткий сигнал).
- Вимкнення приладу (спеціальний короткий сигнал).
- Торкання кнопок (звук клацання).
- Неправильний вибір (3 короткі сигнали).
- Завершення програми (послідовність звуків протягом приблизно 1 хвилини).
- Несправність приладу (послідовність звуків протягом приблизно 5 хвилин).

Для **деактивації/активації** звукових сигналів установіть одну з програм, одночасно натисніть та утримуйте протягом 2 секунд кнопку Попереднє прання і кнопку Плями. На дисплеї відображається On/Off

ⓘ

Якщо звукові сигнали деактивовано, вони застосовуватимуться далі лише в разі несправності приладу.

9.2 Захист від доступу дітей

Ця функція не дозволяє дітям гратись із панеллю керування.

Щоб **увімкнути/вимкнути** цю опцію, утримуйте кнопку Легке прасування, доки ⊡ не **засвітиться/згасне** на дисплеї.

Прилад використовуватиме цю опцію за промовчанням після його вимкнення.

Функція захисту від доступу дітей може бути недоступною протягом декількох секунд після ввімкнення приладу.

9.3 Лічильник годин роботи

Ви можете візуалізувати загальний час роботи приладу в годинах, починаючи з першого ввімкнення. Це значення підраховує час роботи циклів (не враховує паузи та відкладений запуск). Щоб відобразити це значення, виконайте такі дії:

1. Увімкніть прилад, натиснувши кнопку Увімкн./Вимкн..
2. Поверніть перемикач програм у положення програми Eco 40-60 (1-ше положення за годинниковою стрілкою).
3. Натисніть і утримуйте кнопки Попереднє прання і Плями протягом декількох секунд (протягом 10 секунд після увімкнення. Після закінчення цих 10 секунд ця комбінація кнопок активує та деактивує звукові сигнали).
4. Через 3 секунди на дисплеї відображається загальна кількість годин роботи приладу: наприклад, 1276 годин, дисплей відображає текст Hr протягом 2 секунд, 12 годин (тисячі й сотні) протягом 2 секунд і 76 (десятки та одиниці).

ⓘ

Якщо процедура не виконується (через затримку часу, неправильне положення перемикача програм або неправильну комбінацію клавіш), вимкніть прилад і повторіть процедуру з початку.

9.4 Заводські налаштування

Ця функція дозволяє відновити заводські опції за замовчуванням. Щоб **активувати** цю опцію, виконайте такі дії:

1. Увімкніть прилад, натиснувши кнопку Увімкн./Вимкн..
2. Поверніть перемикач програм у положення програми Синтетика (3-є положення за годинниковою стрілкою).
3. Натисніть і утримуйте кнопки Попереднє прання і Плями протягом декількох секунд (протягом 10 секунд після увімкнення. Після закінчення цих 10 секунд ця комбінація кнопок активує та деактивує звукові сигнали).
4. На дисплеї відображатиметься **– – –** протягом приблизно 5 секунд.

ⓘ

Якщо процедура не виконується (через затримку часу, неправильне положення перемикача програм або неправильну комбінацію клавіш), вимкніть прилад і повторіть процедуру з початку.

10. ПЕРЕД ПЕРШИМ ВИКОРИСТАННЯМ

1. Переконайтеся в наявності електроживлення та в тому, що водопровідний кран відкрито.
2. Налийте 2 літри води у відділення для миючого засобу, позначене **2**.

Це активує систему зливу.

3. Налийте невелику кількість миючого засобу у відділення, позначене **2**.
4. Установіть і запустіть програму для прання бавовни при найвищій температурі без білизни в барабані.

Це видалить увесь можливий бруд із барабана та бака.

11. ЩОДЕННЕ КОРИСТУВАННЯ

⚠ **ПОПЕРЕДЖЕННЯ!**

Див. розділи з інформацією щодо техніки безпеки.

11.1 Увімкнення приладу

1. Вставте мережеву вилку в розетку живлення.
2. Відкрийте водопровідний кран.
3. Натисніть кнопку Увімкн./Вимкн. й утримуйте її протягом декількох секунд, щоб увімкнути прилад.

Лунає короткий звуковий сигнал.

11.2 Завантаження білизни

1. Відчиніть дверцята приладу.
2. Вийміть усе з кишень та розправте речі, перш ніж класти їх у прилад.
3. Одна за одною завантажте речі в барабан.

Не кладіть занадто багато білизни в барабан.

4. Щільно закрийте дверцята.

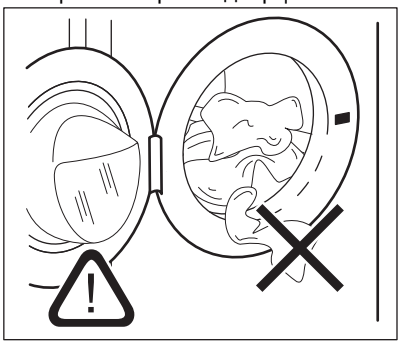

⚠ **УВАГА**

-Для уникнення ризику протікання води та пошкодження білизни, переконайтеся, що білизну не затиснуто між ущільнювачем і дверцятами.

-Прання дуже забрудненого одягу з великими плямами жиру або з використанням ароматизаторів може призвести до пошкодження гумових деталей пральної машини.

11.3 Використання миючого засобу та добавок

1. Відміряйте необхідну кількість миючого засобу й кондиціонера для тканин.
2. Помістіть миючий засіб і кондиціонер у відділення.
3. Обережно закрийте дозатор миючого засобу.

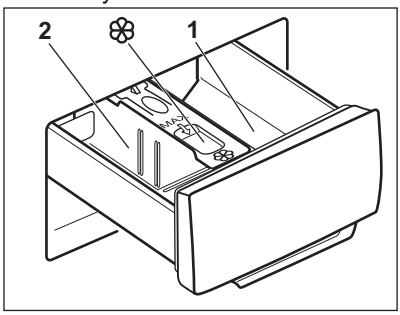

⚠ **УВАГА**

Застосовуйте лише миючі засоби, призначені для використання у пральній машині.

ⓘ

Завжди дотримуйтеся інструкцій, наведених на упаковці миючих засобів.

1	Відділення миючого засобу для фази попереднього прання або програми замочування. Миючий засіб для попереднього прання або замочування слід додавати перед запуском програми.
2	Відділення для миючого засобу для фази прання. Якщо ви застосовуєте рідкий миючий засіб, додавайте його безпосередньо перед запуском програми.
❀	Відділення для рідких добавок (кондиціонер для тканини, крохмаль). Покладіть продукт у відділення перед запуском програми.

Після закінчення циклу прання за необхідності видаліть залишки миючого засобу з дозатора для миючих засобів.

11.4 Зміна положення перегородки дозатора для миючого засобу

1. Витягніть лоток дозатора миючого засобу. Положення **A** перегородки дозатору призначене для **порошкових миючих засобів** (заводське налаштування).

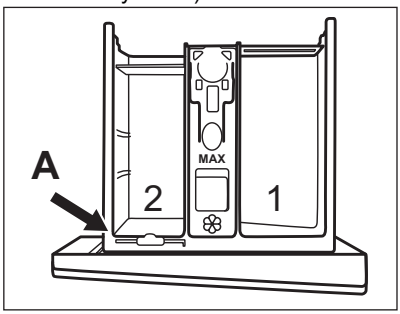

2. **Використання також рідкого миючого засобу, добавки або відбілювача.** Змістіть перегородку дозатора миючого засобу з положення **A** та вставте в положення **B**.

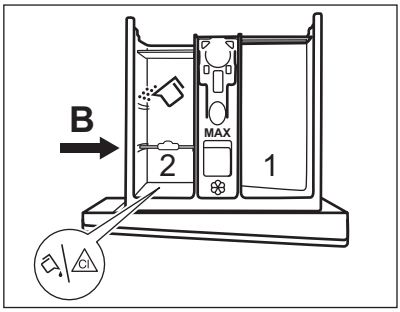

Положення **B** перегородки дозатора призначене для порошкового миючого засобу в задньому відділі та для рідкого миючого засобу, добавки або відбілювача в передньому відділенні.

3. **Використання тільки рідкого миючого засобу.** Вставте перегородку дозатора миючого засобу в положення **C**.

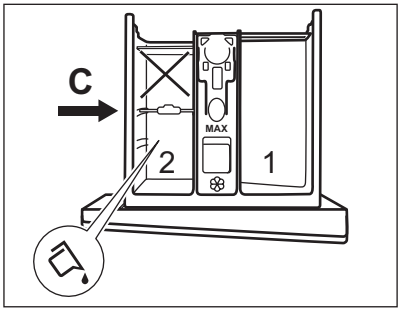

- Не користуйтеся гелевими або густими рідкими миючими засобами.
- Не перевищуйте максимальне дозування рідкого миючого засобу.
- Не встановлюйте фазу попереднього прання.
- Не налаштовуйте функцію відкладеного запуску.

4. Відміряйте необхідну кількість миючого засобу й кондиціонера для тканин і обережно закрийте дозатор миючого засобу.

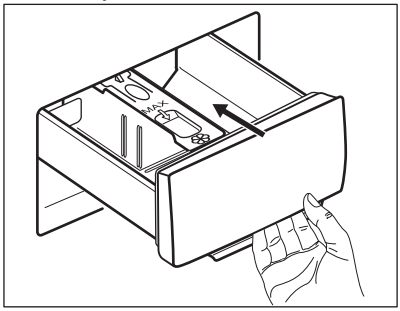

Стежте за тим, щоб перегородка дозатору миючих засобів була правильно встановлена і не блокувала лоток під час зачинення.

11.5 Встановлення програми

1. Поверніть перемикач програм, щоб обрати бажану програму прання.

Мигтить індикатор кнопки Старт/Пауза ▷‖. На дисплеї відображається орієнтовна тривалість програми.

2. Щоб змінити температуру та/або швидкість віджимання, торкніться відповідних кнопок.
3. За бажанням встановіть одну або декілька опцій, торкнувшись

відповідних кнопок. На дисплеї засвітяться відповідні індикатори, а задана інформація відповідно зміниться.

ⓘ

У випадку, якщо **не можливо** встановити бажану опцію, лунає звуковий сигнал.

11.6 Запуск програми

Торкніться кнопки Старт/Пауза ▷‖, щоб розпочати виконання програми. Коли індикатор кнопки вимкнено або не мигтить (напр., перемикач програм знаходиться у неправильному положенні), програму запустити неможливо.
Відповідний індикатор припиняє блимати та залишається ввімкненим.
Програма запускається, дверцята заблоковано. На дисплеї відображається індикатор ⊸▯ і з'являється символ ⊹, що вказує на те, що цикл все ще можна зупинити і додати одяг.

ⓘ

Протягом короткого часу, поки прилад наповнюється водою, може працювати зливний насос.

11.7 Відкладений запуск програми

1. Торкніться кнопкиВідкладений старт декілька разів, доки на дисплеї не відобразиться час, на який ви хочете відкласти запуск. На дисплеї індикатор показує ⏲
2. Торкніться кнопки Старт/Пауза ▷‖. Дверцята приладу блокуються і починається зворотний відлік часу до відкладеного пуску. На дисплеї відображається індикатор ⊸▯.

Після закінчення зворотного відліку програма запуститься автоматично.

Скасування відкладеного пуску після початку зворотного відліку

Щоб скасувати відкладений пуск, виконайте наступні дії.

1. Торкніться кнопкиСтарт/Пауза ▷‖, щоб перевести прилад у режим паузи. Блимає відповідний індикатор.
2. Торкніться кнопкиВідкладений старт декілька разів, доки на дисплеї не відобразиться ▯, а індикатор ⏲ не згасне.
3. Торкніться кнопкиСтарт/Пауза ▷‖ знову, щоб запустити програму негайно.

Зміна відкладеного пуску після початку зворотного відліку

Щоб змінити відкладений пуск, виконайте наступні дії:

1. Торкніться кнопкиСтарт/Пауза ▷‖, щоб перевести прилад у режим паузи. Блимає відповідний індикатор.
2. Торкніться кнопкиВідкладений старт декілька разів, доки на дисплеї не відобразиться час, на який ви хочете відкласти запуск.
3. Торкніться кнопкиСтарт/Пауза ▷‖ знову, щоб розпочати новий зворотний відлік.

11.8 Визначення обсягу завантаження за технологією SensiCare System

ⓘ

Тривалість програми, яка відображається на дисплеї, стосується **середнього/великого завантаження**.

Після торкання кнопки Старт/Пауза ▷‖ індикатор максимально заявленого завантаження згасає, а SensiCare System починає визначення завантаження білизни:

1. Прилад визначає завантаження у перші 30 секунд. У програмах, для яких доступна функція Регулювання часу, під час цієї фази смужки Регулювання часу ----, розташовані під цифрами часу, відтворюють просту анімацію. Барабан незабаром починає обертатися.

2. Тривалість програми може бути відповідно скоригована у бік збільшення або зменшення. Ще через 30 секунд прилад починає заповнюватися водою.

Після визначення обсягу завантаження **у випадку перевантаження барабану** на дисплеї мигтить індикатор **MAX**:

У цьому випадку протягом 30 секунд можна поставити прилад на паузу та вийняти зайві речі.

Після того, як ви вилучите зайві речі, торкніться кнопки Старт/Пауза ▷‖, щоб знову запустити програму. Фазу SensiCare можна повторювати до трьох разів (див. пункт 1).

Важливо! Якщо кількість завантаженої білизни не буде зменшено, програма прання розпочнеться, незважаючи на перевантаження. У цьому випадку неможливо гарантувати найкращі результати прання.

ⓘ

Приблизно через 20 хвилин після початку програми тривалість програми може бути знову скорегована залежно від водопоглинаючих властивостей тканин.

ⓘ

Визначення завантаження за технологією SensiCare здійснюється лише для програм повного циклу прання і якщо тривалість програми не була скорочена шляхом натиснення кнопки Регулювання часу.

ⓘ

Піктограма SensiCare System не відображається для всіх програм, наприклад, для Вовна,Полоскання та програм з короткими циклами.

11.9 Переривання програми та зміна опцій

Коли програма виконується, можна змінити **лише деякі** опції:

1. Торкніться кнопки Старт/Пауза ▷‖.

Блимає відповідний індикатор.

2. Змініть опції. Інформація на дисплеї змінюється відповідно.
3. Знову торкніться кнопки Старт/Пауза ▷‖.

Виконання програми прання продовжиться.

11.10 Скасування активної програми

1. Натисніть кнопку Увімкн./Вимкн., щоб скасувати програму та вимкнути прилад.
2. Натисніть кнопку Увімкн./Вимкн. знову, щоб увімкнути прилад.

ⓘ

Якщо прилад SensiCare System завершив роботу і прилад почав заповнюватися водою, нова програма запускається **без повторення SensiCare System**. Вода та миючий засіб не зливаються, щоб уникнути відходів. На дисплеї відображається максимальна тривалість програми, яка оновлюється приблизно через 20 хвилин після початку нової програми.

Існує також альтернативний спосіб скасування:
1. Поверніть перемикач у положення «Скинути» •.
2. Зачекайте 1 секунду. На дисплеї відображається ---.
Тепер можна встановити нову програму прання.

11.11 Відкриття дверцят — додавання речей

Якщо значок +👕 увімкнено, дверцята завжди можна відчинити.

ⓘ

Якщо температура та рівень води в барабані занадто високі та (або) барабан досі обертається, відчиняти дверцята не можна.

Під час виконання програми або відкладеного запуску дверцята приладу заблоковані. На дисплеї відображається індикатор ⊸▯.

1. Торкніться кнопки Старт/Пауза ▷‖.
   Індикатор ⊸▯ починає блимати.
2. Зачекайте, доки індикатор блокування дверцят ⊸▯ припинить блимати та згасне. Відчиніть дверцята приладу. У разі необхідності додайте або вийміть речі. Зачиніть дверцята й торкніться кнопки Старт/Пауза ▷‖. Виконання програми або відкладеного запуску продовжиться.

11.12 Завершення програми

Після завершення програми прилад автоматично зупиняється. Лунає звуковий сигнал (якщо ця функція активна). На дисплеї відображається 0:00

Індикатор кнопки Старт/Пауза ▷‖ згасає.

Дверцята розблоковуються, і індикатор ⊸▯ згасає.

1. Натисніть кнопку Увімкн./Вимкн., щоб вимкнути прилад.

Через п’ять хвилин після завершення програми прання функція енергозбереження автоматично вимикає прилад.

ⓘ

При повторному ввімкненні приладу на дисплеї відображається кінець попередньої програми. Поверніть перемикач програм, щоб встановити новий цикл.

2. Вийміть білизну з приладу.
3. Переконайтеся в тому, що барабан порожній.
4. Залиште дверцята та дозатор миючого засобу дещо відкритими, щоб запобігти появі плісняви й неприємних запахів.

11.13 Зливання води після завершення циклу

Якщо обрано програму або функцію, після завершення якої вода залишається в баку після останнього полоскання, програма завершилася, але:

- У зоні часу відображається 0:00, а на дисплеї — блокування дверцят ⊸▯.
- Барабан обертається з рівномірними інтервалами для того, щоб запобігти появі складок на білизні.
- Дверцята залишаються заблокованими.
- Щоб відчинити дверцята, треба злити воду:

1. За необхідності торкніться кнопки Віджим, щоб зменшити швидкість віджимання, запропоновану приладом.
2. Натисніть кнопку Старт/Пауза:
   - Якщо встановлено Полоскання без зливу ▭, прилад зливає воду та здійснює віджимання.
   - Якщо встановлено Silent (безшумний) 🔇↓ прилад лише зливає воду

Індикатор опції Полоскання без зливу ▭ та

Silent (безшумний) 🔇↓ зникає.

3. Після завершення програми та вимкнення індикатора блокування дверцят ⊸▯ можна відкрити дверцята.
4. Натисніть кнопку Увімкн./Вимкн. та утримуйте декілька секунд, щоб вимкнути прилад.

11.14 Функція Stand-by (режим очікування)

Функція «Режим очікування» автоматично вимикає прилад для зниження споживання електроенергії у наступних випадках.

- Ви не користуєтеся приладом протягом 5 хвилин, коли не виконується жодна програма.
  Натисніть кнопку Увімкн./Вимкн., щоб знову ввімкнути прилад.
- Через 5 хвилин після завершення програми прання.
  Натисніть кнопку Увімкн./Вимкн., щоб знову ввімкнути прилад.

На дисплеї відображаються дані про першу доступну програму (1-е положення за годинниковою стрілкою).
Тепер можна встановити новий цикл.

Перемикач встановлено у положення «Скидання» ●, прилад автоматично вимикається через 30 секунд.

ⓘ

Якщо обрано програму або функцію, після завершення якої вода залишається в барабані, функція «Режим очікування» **не вимикає** прилад, щоб нагадати вам про необхідність зливу води.

12. ПОРАДИ ТА РЕКОМЕНДАЦІЇ

⚠ **ПОПЕРЕДЖЕННЯ!**

Див. розділи з інформацією щодо техніки безпеки.

12.1 Завантаження білизни

- Розділіть білизну за категоріями: біла, кольорова, синтетика, делікатні вироби та вовна.
- Дотримуйтесь інструкцій із прання, наведених на етикетках із догляду за речами.
- Не періть білі та кольорові речі разом.
- Деякі кольорові речі можуть знебарвлюватися під час першого прання. Рекомендується вперше прати їх окремо.
- Виверніть навиворіт багатошарові тканини, вовняні вироби й речі з фарбованими зображеннями.
- Виперіть і попередньо обробіть значні забруднення за допомогою відповідного мийного засобу перед завантаженням у барабан.
- Будьте обережні із занавісками. Зніміть гачки й покладіть занавіски в мішок для прання або наволочку.
- Не періть білизну з непідшитими краями або розірвану білизну. Для прання дрібних та/або делікатних речей (таких як бюстгальтери на кісточках, ремені, колготки, шнурки, стрічки тощо) користуйтеся мішками для прання.

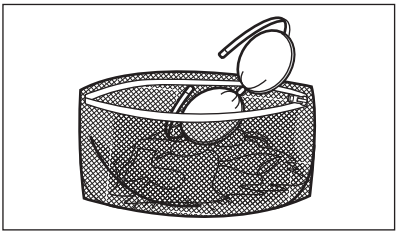

- Завантаження малої кількості білизни може спричинити дисбаланс під час віджимання і, як наслідок, надмірну вібрацію. Якщо це відбувається:
  - перервіть виконання програми й відчиніть дверцята (див. главу «Щоденне користування»);
  - вручну перерозподіліть білизну рівномірно в барабані;
  - натисніть кнопку Старт/Пауза. Фаза віджимання продовжиться.
- Наволочки застебніть на ґудзики, застебніть «блискавки», гачки та кнопки. Застебніть ремені, зав’яжіть мотузки, шнурки, стрічки та інші незакріплені елементи.
- Спорожніть кишені та розправте речі.

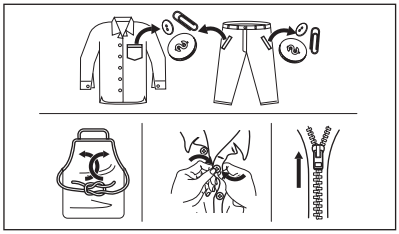

12.2 Стійкі плями

Для деяких видів плям води та мийного засобу недостатньо.

Рекомендуємо обробляти ці плями, перш ніж завантажувати речі у машину.

Можна використовувати спеціальні засоби для видалення плям. Використовуйте спеціальний засіб для видалення плям, що відповідає типу плями й типу тканини.

12.3 Тип та кількість мийного засобу

Вибір миючого засобу та використання правильної його кількості не лише впливає на результат прання, але й допомагає уникнути зайвого витрачання та нанесення шкоди навколишньому середовищу:

- Застосовуйте лише миючі засоби та речовини, призначені для використання у пральних машинах. По-перше, дотримуйтеся наступних основних правил:
  - порошкові мийні засоби (також таблетки та однодозові мийні засоби) для всіх типів тканин, за винятком делікатних. Віддавайте перевагу порошковим миючим засобам, які містять відбілювач, для білої білизни та гігієнічної обробки,
  - рідкі миючі засоби (також однодозові миючі засоби), бажано для низькотемпературних програм прання (макс. 60°C) для всіх типів волокон або спеціально лише для вовни.
- Вибір і кількість мийного засобу залежатиме від: типу тканини (делікатні вироби, вовна, бавовна тощо), кольору одягу, розміру завантаження, ступеню забруднення, температури і часу прання та жорсткості води.
- Дотримуйтесь інструкцій, наведених на упаковці миючих засобів або речовин, не перевищуючи зазначеного максимального рівня (**MAX**).
- Не змішуйте різні типи мийних засобів.
- Використовуйте меншу кількість мийного засобу, якщо:
  - ви перете невелику кількість білизни;
  - тривалість програми була скорочена за допомогою кнопки управління часом.
  - білизна злегка забруднена;
  - під час прання утворюється велика кількість піни.
- У разі використання таблеток або капсул для прання завжди кладіть їх всередину барабану, а не в дозатор мийного засобу, і дотримуйтесь рекомендацій виробника.

Недостатня кількість миючого засобу може призвести до:

- незадовільних результатів прання,
- посіріння білизни,
- жирності одягу,
- цвілі у приладі.

Надмірна кількість миючого засобу може призвести до:

- піноутворення,
- зниження ефективності прання,
- недостатнього полоскання,
- більшого впливу на навколишнє середовище.

12.4 Поради щодо заощадження

Щоб заощадити воду, електроенергію та мийний засіб, рекомендуємо дотримуватися таких порад:

- Завантаження приладу до **максимальної місткості, зазначеної для кожної програми, допомагає знизити споживання енергії та води**.
- За належної попередньої обробки можна видалити плями та невеликі забруднення. Після цього білизну можна прати за нижчої температури.
- Для використання належної кількості миючого засобу, подивіться кількість, рекомендовану виробником миючого засобу, та перевірте жорсткість води вашої системи водопостачання. Див. розділ «Жорсткість води».
- Якщо у вас сушильна машина, рекомендується використовувати **максимально можливу швидкість віджимання** для обраної програми прання, щоб заощадити електроенергію під час сушіння.
- Бажано використовувати короткі цикли при більш низьких температурах.

12.5 Жорсткість води

Якщо вода у вашому регіоні високої або середньої жорсткості, рекомендується

використовувати пом’якшувач води для пральних машин.

У регіонах із м’якою водою використовувати пом’якшувач води не потрібно.

Щоб дізнатися жорсткість води у вашій місцевості, зверніться до місцевої служби водопостачання.

Використовуйте належну кількість пом’якшувача води. Дотримуйтесь інструкцій, наведених на упаковці відповідного засобу.

13. ДОГЛЯД ТА ОЧИЩЕННЯ

⚠ **ПОПЕРЕДЖЕННЯ!**

Див. розділи з інформацією щодо техніки безпеки.

13.1 Графік періодичного очищення

Періодичне чищення допомагає подовжити термін служби вашого приладу.

Після кожного циклу залишайте дверцята та дозатор мийного засобу злегка відкритими, щоб забезпечити циркуляцію повітря та усунути вологу всередині приладу.

Якщо прилад не використовується протягом тривалого часу, перекрийте водопровідний кран і витягніть вилку з розетки.

Орієнтовний графік періодичного очищення:

Видалення накипу	Двічі на рік
Профілактичне прання	Один раз на місяць
Очищення ущільнювача дверцят	Кожні два місяці
Очищення барабана	Кожні два місяці
Очищення дозатора миючого засобу	Кожні два місяці
Очищення фільтру зливного насосу	Двічі на рік
Очищення впускного шлангу та фільтра клапана	Двічі на рік

13.2 Видалення сторонніх предметів

ⓘ

Перед запуском циклу спорожніть кишені та зав'яжіть всі незакріплені елементи.

Видаліть сторонні предмети (наприклад, металеві скріпки, кнопки, монети тощо), які можуть бути знайдені в ущільнювачі дверцят, фільтрах і барабані. Див. розділи «Ущільнювач дверцят з подвійним утримувачем», «Чищення барабана», «Прочищення зливного насосу» та «Очищення впускного шлангу та фільтра клапана». Будьте обережні з фіранками. Зніміть гачки й покладіть занавіски в мішок для прання або наволочку. За необхідності зверніться до авторизованого сервісного центру.

13.3 Чищення зовнішніх поверхонь

Очищайте прилад лише м’яким милом і теплою водою. Витирайте насухо всі поверхні. Не використовуйте металеві мочалки або абразивні матеріали.

⚠ **УВАГА**

Не використовуйте спирт, розчинники чи хімічні продукти.

⚠ **УВАГА**

Не очищуйте металеві поверхні миючим засобом, який містить хлор.

13.4 Видалення накипу

ⓘ

Якщо вода у вашому регіоні високої або середньої жорсткості, рекомендується використовувати пом’якшувач води для пральних машин.

Регулярно оглядайте барабан на предмет наявності накипу.

Звичайні миючі засоби вже містять речовини для пом'якшення води, але ми рекомендуємо виконувати цикл прання з порожнім барабаном та засобом для видалення накипу.

ⓘ

Завжди дотримуйтесь інструкцій, наведених на упаковці цих засобів.

13.5 Профілактичне прання

Часте та тривале використання програм із низькою температурою прання може призвести до відкладень прального засобів і ворсу, а також до росту бактерій усередині барабану та баку, що, в свою чергу, може спричиняти неприємний запах та цвіль. Для усунення таких відкладень та проведення очищення внутрішньої частини приладу регулярно (принаймні, один раз на місяць) здійснюйте холосте прання:

ⓘ

див. розділ «Очищення барабана».

13.6 Ущільнювач дверцят з подвійним утримувачем

Цей прилад розроблено з **системою зливу, що очищується самостійно**. Це дозволяє вимивати волокна, які випадають з одягу, разом з водою. Регулярно оглядайте ущільнювач і за необхідності очищайте його, як описано на схемі нижче. Монети, ґудзики, інші дрібні предмети можна дістати наприкінці циклу.

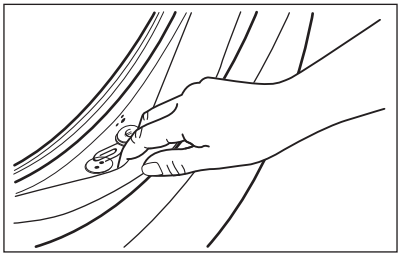

Чистьте його за потреби, використовуючи аміачний миючий засіб, щоб не подряпати поверхню ущільнювача.

ⓘ

Завжди дотримуйтесь інструкцій, наведених на упаковці цих засобів.

Перевірте та вийміть предмети (якщо такі є), які могли потрапити у складку.

Переконайтеся, що білизна не защемилася між ущільнювачем і дверцятами.

За допомогою вологої ганчірки витріть бруд або залишки води на ущільнювачі дверцят після завершення циклу програми.

13.7 Очищення барабана

Регулярно оглядайте барабан, щоб запобігати утворенню небажаних відкладень.

На барабані можуть утворитися відкладення іржі через іржавіння стороннього предмету, який потрапив з білизною під час прання, а також через користування водопровідною водою, що містить залізо

Очистіть барабан спеціальними засобами для нержавіючої сталі.

ⓘ

Завжди дотримуйтесь інструкцій, наведених на упаковці цих засобів. Не чистіть барабан кислотовмісними речовинами проти вапняних відкладень, а також засобами, що містять хлор чи залізо, і металевими мочалками.

Для ретельного очищення:

1. Вийміть усю білизну з барабана.

2. Запустіть програму Бавовна з найвищою температурою.
3. Додайте невелику кількість порошкового миючого засобу в барабан, аби вимити будь-які залишки засобів для очищення.

ⓘ

Інколи наприкінці циклу дисплей може показувати символ ⁞⁞⁞. Це рекомендація щодо проведення «очищення барабана». Після очищення барабана цей символ зникне.

13.8 Очищення дозатора мийного засобу

Щоб запобігти можливим відкладенням присохлого засобу для миття або згорнутого пом'якшувача тканини та/або утворенню цвілі в дозаторі засоба для прання, кожні два місяці виконуйте наступну процедуру очищення, як показано на наступних схемах:

1. Відкрийте лоток дозатора. Натисніть фіксатор униз, як показано на малюнку, і витягніть лоток.

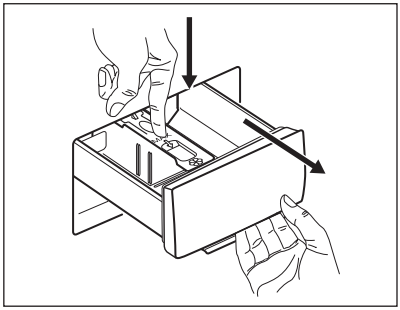

2. Зніміть верхню частину відділення для добавок, щоб полегшити процес очищення, та промийте її проточною теплою водою, щоб видалити залишки миючого засобу. Після очищення поверніть верхню частину на місце.

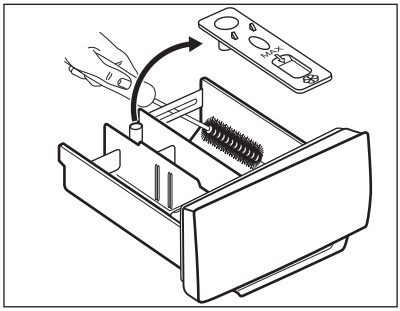

3. Переконайтеся, що всі залишки миючих засобів видалено з верхньої та нижньої частини ніші для лотка. Очистіть нішу за допомогою невеликої щітки.

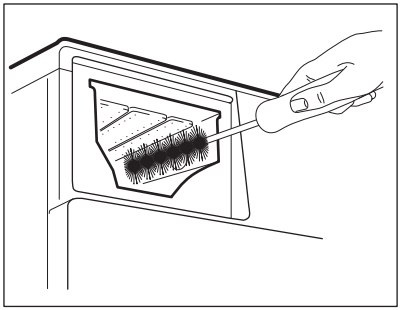

4. Вставте лоток для миючих засобів на напрямні і підштовхніть, щоб він став на місце. Запустіть програму полоскання без білизни в барабані.

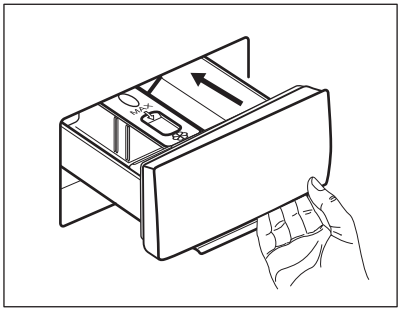

13.9 Очищення фільтра зливного насоса

Регулярно перевіряйте зливний насос та тримайте його чистим.

Очистіть фільтр зливного насоса, якщо:

- Прилад не зливає воду.

- Барабан не обертається.
- Прилад видає незвичайний шум через блокування зливного насоса.
- Дисплей показує код несправності E20

⚠ **ПОПЕРЕДЖЕННЯ!**

- Від’єднайте вилку від розетки.
- Не знімайте фільтр під час роботи приладу.
- Не очищуйте зливний насос, якщо вода у приладі гаряча. Зачекайте, доки вода охолоне.
- Повторіть крок 3 декілька разів, закриваючи та відкриваючи клапан, доки вода не перестане витікати.

Під час витягання фільтра завжди тримайте поруч ганчірку, щоб витерти розлиту воду.

Виконайте дії, описані в наступних схемах, щоб очистити фільтр насоса:

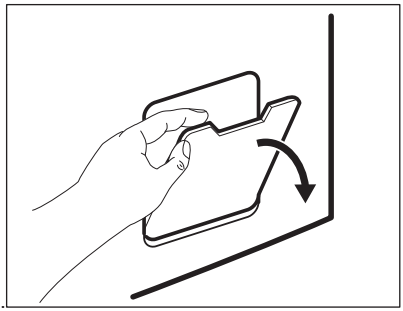
1.

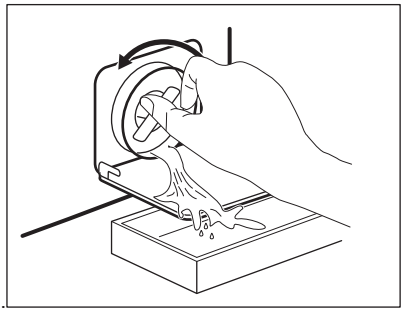
2.

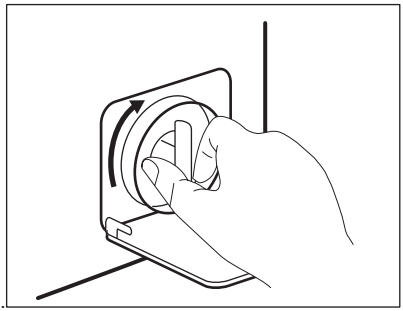
3.

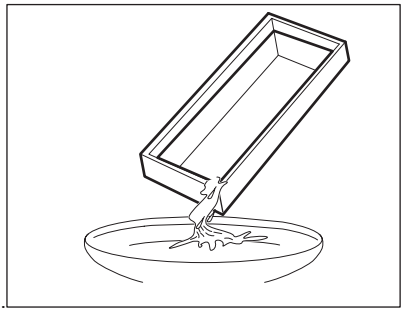
4.

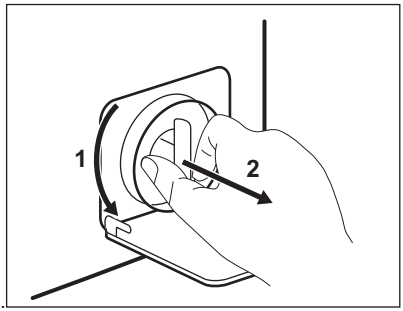

5.

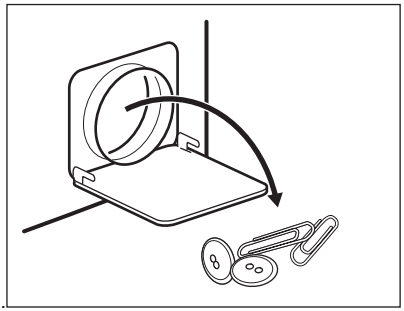
6.

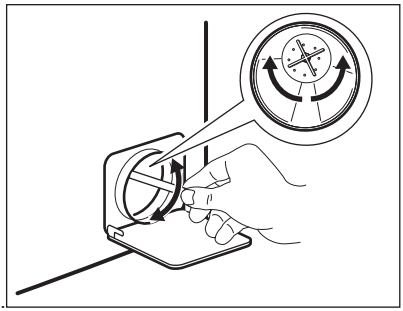
7.

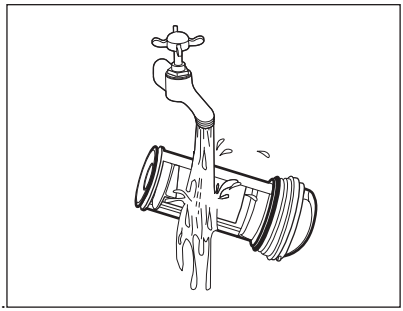
8.

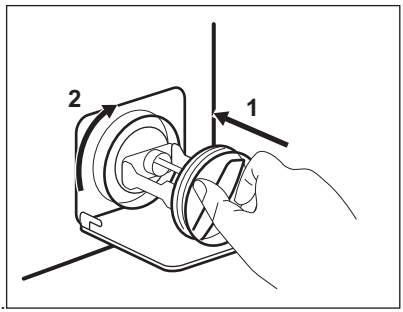

9.

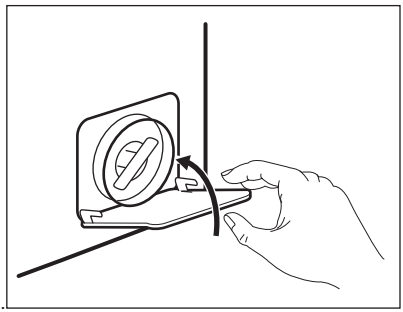
10.

⚠ ПОПЕРЕДЖЕННЯ!

Переконайтеся, що лопатка насоса обертається. Якщо вона не обертається, зверніться в авторизований сервісний центр. Подбайте також про те, щоб фільтр був правильно закручений. Це потрібно, щоб запобігти витіканню води.

Якщо ви зливаєте воду в екстреному порядку, потрібно знову ввімкнути систему зливання:

1. Додайте 2 літри води у відділення для основного прання дозатора миючого засобу.
2. Запустіть програму, щоб злити воду.

13.10 Очищення впускного шланга та фільтра клапана

Рекомендується два рази на рік очищувати фільтри впускного шлангу та клапана для видалення відкладень, що накопичуються з часом. Виконайте дії, описані в наступних схемах, щоб очистити фільтри:

1. Від'єднайте шланг подачі води від крану та очистіть фільтр.

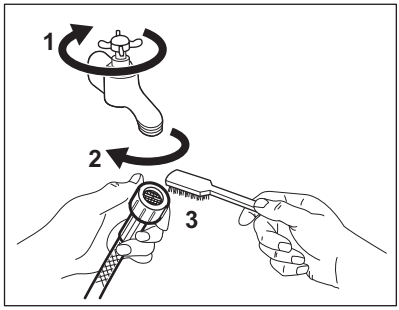

2. Від'єднайте шланг подачі води від приладу, послабивши круглу гайку.

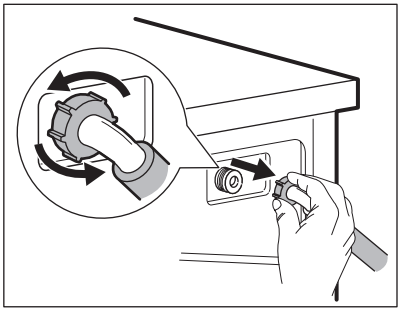

3. За допомогою зубної щітки очистіть фільтр клапана у задній частині приладу.

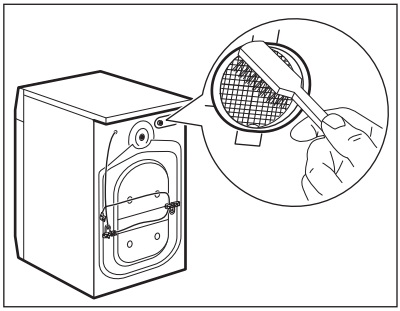

4. Приєднуючи шланг назад до задньої частини приладу, поверніть його вліво або вправо (не у вертикальну позицію) в залежності від положення водопровідного крану.

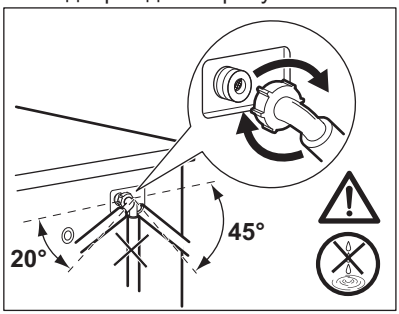

13.11 Екстрене зливання

Якщо прилад не зливає воду, виконайте процедуру, описану в розділі «Чищення зливного насосу». За необхідності почистіть насос.

Якщо ви зливаєте воду в екстреному порядку, потрібно знову ввімкнути систему зливання:

1. Додайте 2 літри води у відділення для основного прання дозатору миючого засобу.
2. Запустіть програму, щоб злити воду.

13.12 Небезпека дії морозу

Якщо прилад установлено в місці, де температура може досягати значень близько 0°C або падати нижче, злийте воду, що залишилась у впускному шлангу та зливному насосі.

1. Від’єднайте вилку від розетки.
2. Закрийте водопровідний кран.
3. Помістіть обидва кінці впускного шланга в будь-яку ємність та зачекайте, доки вода витече з нього.
4. Спорожніть зливний насос. Див. розділ «Процедура екстреного зливання».
5. Після того як зливний насос спорожниться, знову встановіть впускний шланг.

⚠ ПОПЕРЕДЖЕННЯ!

Переконайтеся в тому, що температура перевищує 0 °C, перш ніж знову використовувати прилад. Виробник не несе відповідальності за пошкодження, спричинені низькими температурами.

14. УСУНЕННЯ НЕСПРАВНОСТЕЙ

⚠ ПОПЕРЕДЖЕННЯ!

Див. розділи з інформацією щодо техніки безпеки.

14.1 Коди попереджень і можливі несправності

Прилад не запускається або зупиняється під час роботи. Спершу спробуйте знайти спосіб розв'язання проблеми (див. наведені нижче таблиці).

⚠ **ПОПЕРЕДЖЕННЯ!**

Перш ніж виконувати будь-які перевірки, вимкніть прилад.

У разі виникнення деяких проблем на дисплеї з'являється код попередження, і Старт/Пауза ▷‖ **може постійно блимати кнопка**

ⓘ

Якщо в прилад завантажено забагато речей, дістаньте деякі речі з барабана та (або) одночасно утримуйте дверцята й натисніть кнопку Старт/Пауза, доки індикатор ⊸▯ не припинить блимати (див. малюнок нижче).

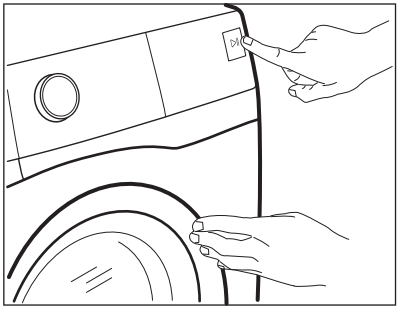

Проблема	Можливе усунення
E 10 Прилад не заповнюється водою належним чином.	• Переконайтеся, що водопровідний кран відкрито. • Переконайтеся в тому, що тиск води не занадто низький. Для цієї інформації зверніться до місцевої служби водопостачання. • Переконайтеся, що водопровідний кран не засмічено. • Переконайтеся, що впускний шланг не має пошкоджень, що його не перегнуто й не перекручено. • Переконайтеся в тому, що шланг подачі води під’єднано правильно. • Переконайтеся в тому, що фільтр впускного шланга та фільтр клапана не засмічені. Див. розділ «Догляд та очищення».
E20 Прилад не зливає воду.	• Переконайтеся, що зливний отвір не засмічено. • Переконайтеся, що зливний шланг не перегнутий і не перекручений. • Переконайтеся в тому, що фільтр зливу не засмічений. За потреби очистіть фільтр. Див. розділ «Догляд та очищення». • Переконайтеся в тому, що зливний шланг приєднано правильно. • Установіть програму зливу, якщо було обрано програму без фази зливу. • Установіть програму зливу, якщо було обрано опцію, після завершення якої вода залишається в баку.

E40 Дверцята приладу відчинено або зачинено неправильно.	• Переконайтеся, що дверцята належним чином зачинено.
E91 Немає зв'язку між електронними компонентами приладу.	• Програму не було завершено належним чином або прилад зупинився зарано. Вимкніть прилад, а потім увімкніть його знову. • Якщо код попередження з'являється знову, зверніться до авторизованого сервісного центру.
EH0 Нестабільний рівень напруги в мережі.	• Зачекайте, доки напруга не стабілізується.

Якщо на дисплеї з'являються інші коди помилок, вимкніть та ввімкніть прилад. Якщо проблема продовжиться, зверніться до авторизованого сервісного центру.
У разі виникнення інших проблем із пральною машиною зверніться до наведеної нижче таблиці на предмет пошуку можливих шляхів їхнього вирішення.

Проблема	Можливе усунення
Програма не активується.	• Переконайтеся, що вилку під'єднано до розетки електромережі. • Переконайтеся, що дверцята приладу зачинено. • Переконайтеся, що на електрощиті немає пошкоджених запобіжників. • Переконайтеся в тому, що кнопку Старт/Пауза натиснуто. • Якщо вибрано відкладений запуск, скасуйте це налаштування або дочекайтеся завершення зворотного відліку. • Вимкніть функцію захисту від доступу дітей, якщо її ввімкнено. • Перевірте положення перемикача на обраній програмі.
Прилад наповнюється водою та відразу її зливає.	• Переконайтеся в тому, що зливний шланг перебуває в правильному положенні. Можливо, шланг розміщено занадто низько. Див. «Інструкції з установлення».
Фаза віджимання не виконується, або цикл прання триває довше, ніж зазвичай.	• Установіть програму віджимання. • Переконайтеся в тому, що фільтр зливу не засмічений. За потреби очистіть фільтр. Див. розділ «Догляд та очищення». • Вручну поправте речі в барабані та повторно запустіть фазу віджимання. Ця проблема може бути спричинена проблемами розбалансування.
Вода на підлозі.	• Переконайтеся в тому, що муфти впускного шланга щільно затягнуті й протікання немає. • Переконайтеся в тому, що впускний і зливний шланги не пошкоджені. • Переконайтеся в тому, що ви використовуєте правильний мийний засіб і належну його кількість.

Проблема	Можливе усунення
Дверцята приладу не відчиняються.	• Переконайтеся, що не було обрано програму прання, по закінченні якої вода залишається в барабані. • Переконайтеся, що програма прання завершена. • Установіть програму зливу або віджимання, якщо в барабані залишилася вода. • Переконайтеся, що прилад отримує електроживлення. • Ця проблема може бути спричинена несправністю приладу. Зверніться до авторизованого сервісного центру.
Прилад видає незвичайний шум та вібрує.	• Переконайтеся, що прилад вирівняно належним чином. Див. «Інструкції з установлення». • Переконайтеся в тому, що пакувальні матеріали та/або транспортувальні болти видалені. Див. «Інструкції з установлення». • Додайте більше білизни в барабан. Можливо, завантаження занадто мале.
Тривалість програми збільшується або зменшується під час виконання програми.	• Функція SensiCare System може регулювати тривалість програми відповідно до типу та обсягу білизни. Див. пункт «Визначення завантаження SensiCare System» у розділі «Щоденне користування».
Незадовільні результати прання.	• Збільште кількість мийного засобу або використовуйте інший мийний засіб. • Перед пранням використовуйте спеціальні засоби для видалення стійких плям. • Переконайтеся в тому, що встановлено правильну температуру. • Зменште завантаження білизни.
Завеликий обсяг піни в барабані під час циклу прання.	• Зменште кількість миючого засобу.

Після перевірки ввімкніть прилад. Виконання програми продовжується з того моменту, коли його було перервано.
Якщо проблема виникне знову, зверніться до авторизованого сервісного центру.
Дані, необхідні для сервісного центру, указано на табличці з технічними даними.

15. ПОКАЗНИКИ СПОЖИВАННЯ

15.1 Коментар

ⓘ

QR-код на етикетці з даними енергоефективності, що постачається з приладом, містить посилання на інформацію про продуктивність приладу в базі даних EU EPREL. Зберігайте етикетку з даними енергоефективності для довідки разом з інструкцією з експлуатації та всіма іншими документами, що надаються з цим приладом.
Аналогічну інформацію також можна знайти в базі даних EPREL за посиланням **https://eprel.ec.europa.eu** і назвою моделі та номером виробу, зазначеними на табличці з технічними даними приладу.

ⓘ

Параметри й тривалість виконання програми можуть відрізнятися залежно від умов експлуатації (наприклад, температури в приміщенні, температури та тиску води, обсягу завантаження та типу білизни, напруги в мережі) і вибраних налаштувань програми (відмінних від стандартних).

15.2 Відповідно до технічного регламенту Комісії ЄС 2019/2023 та постанови України 834/2023

Програма Eco 40-60	кг	кВт·год	л	гг:хх	% 1)	°C	об/хв 2)
Повне завантаження	7.0	0.660	59.0	03:25	53.00	38.0	1351
Половинне завантаження	3.5	0.430	40.0	02:41	53.00	32.0	1351
Четвертинне завантаження	2.0	0.165	31.0	02:38	55.00	23.0	1351

1) Залишкова вологість наприкінці фази віджимання. Чим вища швидкість віджимання, тим більший шум і нижчий рівень залишкової вологості.

2) Максимальна швидкість віджимання.

Споживання енергії в різних режимах

Вимкнено (Вт)	Режим очікування (Вт)	Відкладений пуск (Вт)
0.50	0.50	4.00
Час до переходу у вимкнений стан / режим очікування — максимум 15 хвилин.		

15.3 Загальні програми

ⓘ

Ці значення є лише орієнтовними.

Програма	кг	кВт·год	л	гг:хх	% 1)	°C	об/хв2)
Бавовна3) 90 °C	7.0	2.100	80.0	04:10	52.00	85.0	1400
Бавовна 60 °C	7.0	1.200	80.0	04:00	52.00	55.0	1400
Бавовна4) 20 °C	7.0	0.300	80.0	02:45	52.00	20.0	1400
Синтетика 40 °C	3.0	0.650	65.0	02:15	35.00	40.0	1200
Тонкі тканини5) 30 °C	1.5	0.400	50.0	01:10	35.00	30.0	1200
Вовна 30 °C	1.5	0.250	50.0	01:10	30.00	30.0	1200

1) Залишкова вологість наприкінці фази віджимання. Чим вища швидкість віджимання, тим більший шум і нижчий рівень залишкової вологості.

2) Орієнтовний індикатор швидкості віджимання.

3) Підходить для прання сильно забруднених текстильних виробів.

4) Підходить для прання речей із бавовняних, синтетичних і змішаних тканин із низьким ступенем забруднення.

5) Також використовується як швидкий цикл прання для одягу з низьким ступенем забруднення.

16. ПРОБЛЕМА З ЖИВЛЕННЯМ ВІД МЕРЕЖІ

У разі короткочасної або тривалої перерви електропостачання пральна машина припиняє роботу, особливо коли навантаження на електричну мережу перевищує максимальне номінальне навантаження — 2000 Вт. Це може призвести до зменшення напруги живлення нижче допустимого значення — 185 В.

У разі такої перерви, в більшості випадків, необхідно лише дочекатися відновлення напруги живлення.

ⓘ

Щоб уникнути цих перерв, рекомендуємо наступне:

- Використовувати пральну машину, коли електричну мережу не перевантажено (наприклад, вночі).
- Переконатися в тому, що не ввімкнено інші електроприлади.

17. ЕКСПРЕС-ДОВІДНИК

17.1 Щоденне використання

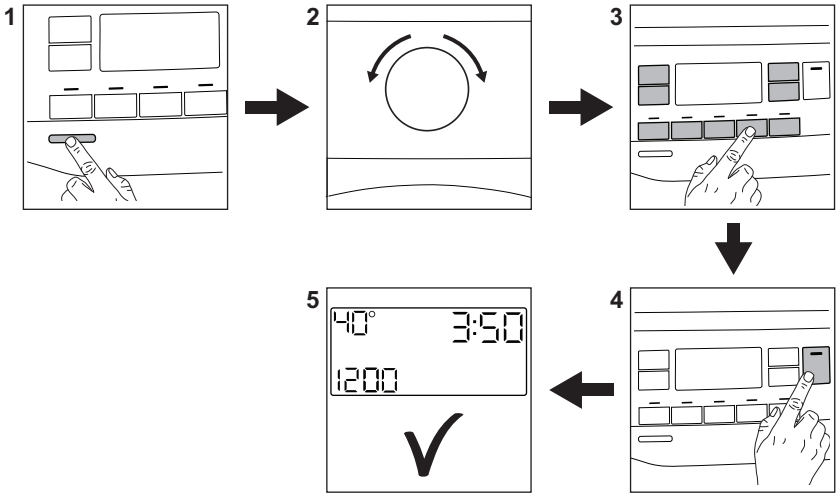

Вставте вилку в розетку.

Відкрийте водопровідний кран.

Завантажте білизну.

Додайте миючий засіб та інші засоби для білизни у відповідне відділення дозатора миючих засобів.

1. Натисніть кнопку **Увімкн./Вимкн.** , щоб увімкнути прилад.
2. Поверніть перемикач програм на бажану програму.
3. Встановіть бажані опції за допомогою відповідних сенсорних кнопок.
4. Щоб розпочати програму, торкніться кнопки **Старт/Пауза** ▷‖.
5. Прилад починає роботу.

Після завершення програми вийміть білизну.

Натисніть кнопку **Увімкн./Вимкн.** , щоб вимкнути прилад.

17.2 Очищення фільтра зливного насоса

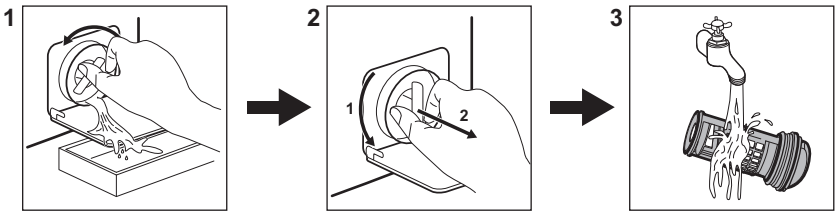

Регулярно очищуйте фільтр і, особливо, якщо на дисплеї з'являється код попередження E20.

17.3 Програми

Програми	Завантаження	Опис виробу
Eco 40-60 **1)**	7.0 кг	Біла та кольорова бавовна. Речі середнього рівня забрудненості.
Бавовна	7.0 кг	Білі та кольорові бавовняні вироби.
Синтетика	3.0 кг	Вироби з синтетичних або змішаних тканин.
Тонкі тканини	1.5 кг	Вироби з делікатних тканин, наприклад акрилу, віскози чи поліестеру.
Швидко 14 хв.	1.5 кг	Вироби з бавовни та синтетики з незначним забрудненням, або які вдягали один раз.
Полоскання	7.0 кг	Усі типи тканин, крім виробів із вовни й дуже делікатних тканин. Програма для полоскання і віджимання.
Віджим/Злив	7.0 кг	Усі типи тканин, крім виробів із вовни й дуже делікатних тканин. Програма для віджимання білизни і зливання води.
Анти-Алергія	7.0 кг	Білі бавовняні речі. Ця програма видаляє понад 99,99 % бактерій і вірусів**2)** Вона також забезпечує належне зменшення кількості алергенів.
Дитячий одяг	1.5 кг	Делікатний цикл, підходить для дитячого одягу.
Шовк	0.5 кг	Спеціальна програма для виробів із шовкових і змішаних синтетичних тканин.
Вовна	1.5 кг	Вироби з вовни, призначені для прання в пральних машинах, а також вироби з вовни та делікатних тканин, придатні для ручного прання.
Спорт	3.0 кг	Спортивний одяг.
Куртки	2.0 кг**3)** 1.0 кг**4)**	Сучасний верхній спортивний одяг.

Програми	Завантаження	Опис виробу
Денім	2.0 кг	Джинсовий одяг.

1) **Відповідно до технічного регламенту Комісії ЄС 2019/2023 та постанови України 834/2023.** Ця програма з робочою температурою 40 °C підходить для очищення бавовняної білизни із середнім ступенем забруднення, яку можна прати при 40 °C або 60 °C разом в одному циклі.

Інформацію щодо температури білизни, тривалості програми та інші дані див. в главі «Показники споживання».
Найефективнішими програмами з точки зору споживання енергії є, як правило, ті, що виконуються за нижчих температур із довшою тривалістю.

2) Протестовано на Staphylococcus aureus, Enterococcus faecium, Candida albicans, Pseudomonas aeruginosa та MS2 Bacteriophage у зовнішньому тестуванні, проведеному Swissatest Testmaterialien AG у 2021 р. (Звіт про тестування № 202120117).

3) Програма прання.

4) Програма прання та етап відновлення водонепроникних властивостей.

Завантаження приладу до максимальної місткості, зазначеної для кожної програми, допомагає знизити споживання енергії та води.

Відповідні миючі засоби для програм прання

Програма	Універсальний пральний порошок1)	Універсальний рідкий мийний засіб	Рідкий мийний засіб для кольорової білизни	Делікатні вироби з вовни	Спеціальний
Eco 40-60	▲	▲	▲	--	--
Бавовна	▲	▲	▲	--	--
Синтетика	▲	▲	▲	--	--
Тонкі тканини	--	--	--	▲	▲
Швидко 14 хв.	--	▲	▲	--	--
Анти-Алергія	▲	▲	--	--	▲
Дитячий одяг	--	▲	▲	--	▲
Шовк	--	--	--	▲	▲
Вовна	--	--	--	▲	▲
Спорт	--	▲	▲	--	▲

Програма	Універсальний пральний порошок[1)]	Універсальний рідкий мийний засіб	Рідкий мийний засіб для кольорової білизни	Делікатні вироби з вовни	Спеціальний
Куртки	--	--	--	▲	▲
Денім	--	--	▲	▲	▲

1) За температури, що перевищує 60 °C, рекомендується використовувати пральний порошок.

▲ = Рекомендовано

-- = Не рекомендовано

17.4 Тип та кількість миючого засобу.

- Застосовуйте лише миючі засоби та речовини, призначені для використання у пральних машинах. По-перше, дотримуйтеся наступних основних правил:
  - порошкові мийні засоби (також таблетки та однодозові мийні засоби) для всіх типів тканин, за винятком делікатних. Віддавайте перевагу порошковим миючим засобам, які містять відбілювач, для білої білизни та гігієнічної обробки,
  - рідкі засоби для миття (також однодозові засоби для миття), бажано для низькотемпературних програм прання (макс. 60°C) для всіх типів волокон або спеціально лише для вовни.
- Не змішуйте різні типи мийних засобів.
- Використовуйте меншу кількість мийного засобу, якщо:
  - ви перете невелику кількість білизни;
  - білизна злегка забруднена;
  - під час прання утворюється велика кількість піни.
- У разі використання таблеток або капсул для прання завжди кладіть їх всередину барабану, а не в дозатор мийного засобу, і дотримуйтесь рекомендацій виробника.

Недостатня кількість миючого засобу може призвести до:
- незадовільних результатів прання,
- посіріння білизни,
- жирності одягу,
- цвілі у приладі.

Надмірна кількість миючого засобу може призвести до:
- піноутворення,
- зниження ефективності прання,
- недостатнього полоскання,
- більшого впливу на навколишнє середовище.

17.5 Графік періодичного очищення

Періодичне чищення допомагає подовжити термін служби вашого приладу.

Після кожного циклу залишайте дверцята та дозатор мийного засобу злегка відкритими, щоб забезпечити циркуляцію повітря та усунути вологу всередині приладу.

Якщо прилад не використовується протягом тривалого часу, перекрийте водопровідний кран і витягніть вилку з розетки.

Орієнтовний графік періодичного очищення:

Видалення накипу	Двічі на рік
Профілактичне прання	Один раз на місяць
Очищення ущільнювача дверцят	Кожні два місяці
Очищення барабана	Кожні два місяці
Очищення дозатора миючого засобу	Кожні два місяці
Очищення фільтру зливного насосу	Двічі на рік

Очищення впускного шлангу та фільтра клапана	Двічі на рік

Регулярно оглядайте барабан на предмет наявності накипу. Ми рекомендуємо час від часу виконувати цикл прання з порожнім барабаном із засобом для видалення накипу.

Видалення сторонніх предметів

ⓘ

Перед запуском циклу спорожніть кишені та зав'яжіть всі незакріплені елементи.

Видаліть сторонні предмети (наприклад, металеві скріпки, кнопки, монети тощо), які можуть бути знайдені в ущільнювачі дверцят, фільтрах і барабані. За необхідності зверніться до авторизованого сервісного центру.

Ущільнювач дверцят
Цей прилад розроблено з **системою зливу, що очищується самостійно**. Це дозволяє вимивати волокна, які випадають з одягу, разом з водою. Регулярно оглядайте ущільнювач і за необхідності очищайте його, як описано на схемі нижче. Монети, ґудзики, інші дрібні предмети можна дістати наприкінці циклу.

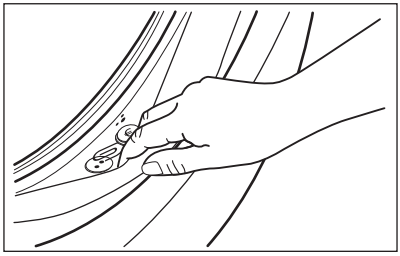

Чистьте його за потреби, використовуючи аміачний миючий засіб, щоб не подряпати поверхню ущільнювача.

У разі необхідності, видаліть ворс та інші об’єкти з ніші фільтру.

18. ОХОРОНА ДОВКІЛЛЯ

Здавайте на повторну переробку матеріали, позначені символом ♲. Викидайте упаковку у відповідні контейнери для її переробки. Зробіть свій внесок у захист довкілля і здоров'я людей шляхом здачі на переробку електричних та електронних приладів. Не викидайте прилади, позначені символом ☒ разом із побутовими відходами. Передайте виріб на підприємство для повторної переробки або зверніться до місцевої влади.

electrolux.com

155296240-A-382025