Electrolux

electrolux.com/register

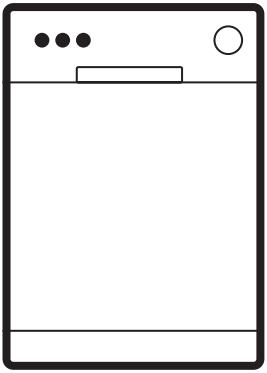

KL62A205S

INSTALLATION / INSTALACIÓN

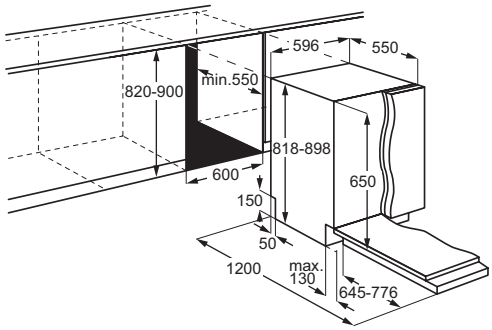

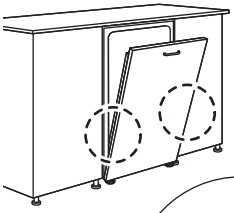

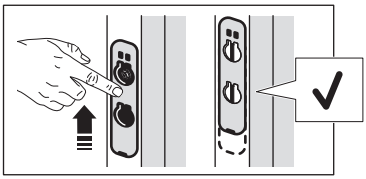

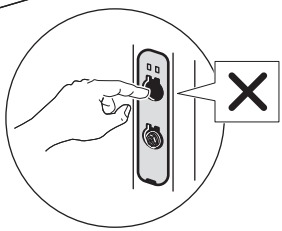

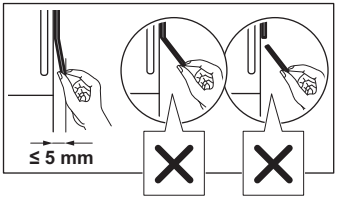

ENGLISH

1. SAFETY INFORMATION..... **3**
2. SAFETY INSTRUCTIONS..... **4**
3. PRODUCT DESCRIPTION..... **6**
4. CONTROL PANEL..... **6**
5. PROGRAMMES AND OPTIONS..... **7**
6. SETTINGS..... **8**
7. BEFORE FIRST USE..... **10**
8. LOADING THE DISHWASHER..... **12**
9. DAILY USE..... **15**
10. HINTS AND TIPS..... **16**
11. CARE AND CLEANING..... **18**
12. TROUBLESHOOTING..... **20**
13. TECHNICAL DATA **23**
14. ENVIRONMENTAL CONCERNS..... **23**

Subject to change without notice.

1. ⚠ SAFETY INFORMATION

Before the installation and use of the appliance read the supplied instructions carefully. The manufacturer is not responsible for any injuries or damage that result from incorrect installation or usage. Always keep the instructions in a safe and accessible location for future reference.

1.1 Children and vulnerable people safety

- This appliance can be used by children aged from 8 years and above and persons with reduced physical, sensory or mental capabilities or lack of experience and knowledge if they have been given supervision or instruction concerning the use of the appliance in a safe way and understand the hazards involved. Children of less than 8 years of age and persons with very extensive and complex disabilities shall be kept away from the appliance unless continuously supervised.
- Children should be supervised to ensure that they do not play with the appliance.
- Keep detergents away from children.
- Keep children and pets away from the appliance when the door is open.
- Children shall not carry out cleaning and user maintenance of the appliance without supervision.

1.2 General Safety

- This appliance is for cleaning household-type dishes and tableware only.
- This appliance is designed for single household domestic use in an indoor environment.
- This appliance may be used in offices, hotel guest rooms, bed & breakfast guest rooms, farm guest houses and other similar accommodation where such use does not exceed (average) domestic usage levels.
- Do not change the specification of this appliance.
- The operating water pressure (minimum and maximum) must be between 0.05 (0.5) / 1 (10) MPa (bar).

- Follow the maximum number of 14 place settings.
- The appliance door should not be left in an open position to avoid the tripping hazard.
- If the supply cord is damaged, it must be replaced by the manufacturer, its Authorised Service Centre or similarly qualified persons in order to avoid a hazard.
- WARNING: Knives and other utensils with sharp points must be loaded in the basket with their points down or placed in a horizontal position.
- Before any maintenance operation, deactivate the appliance and disconnect the mains plug from the socket.
- Do not use high pressure water sprays and/or steam to clean the appliance.
- If the appliance has ventilation openings in the base, they must not be covered e.g. by a carpet.
- The appliance is to be connected to the water mains using the new supplied hose-sets. Old hose sets must not be reused.

2. SAFETY INSTRUCTIONS

2.1 Installation

⚠ **WARNING!**
Only a qualified person must install this appliance.

- Remove all the packaging.
- Do not install or use a damaged appliance.
- Follow the supplied installation instructions.
- Be careful when moving the appliance, as it is heavy. Use safety gloves and enclosed footwear.
- Do not install or use the appliance in temperatures below 0°C.
- Install the appliance in a safe and suitable place that meets installation requirements.
- Do not use the appliance before installing it in the built-in structure due to safety manner.
- If the furniture panel is not installed, the door may close unexpectedly. Open the appliance door carefully to avoid the risk of injury. After installation, make sure the plastic covers are locked in position. Damage or removal of the plastic covers on the sides of the door may impact the functionality of the appliance and may cause an injury. If the plastic cover is damaged, contact the Authorized Service Centre for replacement.

2.2 Electrical connection

⚠ **WARNING!**
Risk of fire and electric shock.

- WARNING: This appliance is designed to be installed / connected to a grounding connection in the building.
- Ensure the rating plate parameters are compatible with the mains power supply.
- Always use a correctly installed shockproof socket.
- Do not use multi-plug adapters and extension cables.
- Prevent damage to the mains plug and mains cable. If a replacement is required, contact our Authorized Service Centre.
- Connect the mains plug to the socket only at the end of installation, and ensure access to the mains plug.

- Do not disconnect the appliance by pulling on the mains cable. Always pull on the mains plug.

2.3 Water connection

⚠ **WARNING!**
Risk of electric shock.

- Do not cause damage to the water hoses.
- Before connecting to new pipes, pipes unused for a long time, after repairs or installation of new devices (e.g. water meters), let the water run until it is clear.
- Check for water leaks during and after the first use.
- Valid only for Germany: Before installation, refer to "Rückschlagventil" chapter in the German user manual.
- If the water inlet hose is damaged, immediately close the water tap and disconnect the mains plug from the mains socket. Contact the Authorised Service Centre to replace the water inlet hose.
- Electrical power loss deactivates the water protection system, increasing the risk of flooding.
- The water inlet hose has a safety valve and a sheath with an inner mains cable.

2.4 Use

- Keep flammable products or items wet with flammable products away from the appliance.
- Dishwasher detergents are dangerous. Follow the safety instructions on the detergent packaging.
- Do not drink or play with the water in the appliance.
- Wait until the program ends to remove dishes, as detergent may remain on dishes.
- Do not store items or apply pressure on the open door of the appliance.
- The appliance can release hot steam if you open the door while a programme operates.

2.5 Service

- To repair the appliance contact the Authorised Service Centre. Use original spare parts only.
- Self-repair or non-professional repair can be unsafe for the user and may void the guarantee.
- The following spare parts are available for at least 7 years after the model has been discontinued: motor, circulation and drain pump, heaters and heating elements, including heat pumps, piping and related equipment including hoses, valves, filters and aquastops, structural and interior parts related to door assemblies, printed circuit boards, electronic displays, pressure switches, thermostats and sensors, software and firmware including reset software. The following spare parts are available for at least 10 years after the model has been discontinued: door hinge and seals, other seals, spray arms, drain filters, interior racks and plastic peripherals such as baskets and lids. The duration may be longer in your country. For further information, please visit our website.
- Some spare parts are only available for professional repairers and may not be relevant for the model.
- Concerning the lamp(s) inside this product and spare part lamps sold separately: These lamps are intended to withstand extreme physical conditions in household appliances, such as temperature, vibration, humidity, or are intended to signal information about the operational status of the appliance. They are not intended to be used in other applications and are not suitable for household room illumination.

2.6 Disposal

⚠ **WARNING!**
Risk of injury or suffocation.

- Disconnect the appliance from the mains supply.
- Cut off the mains cable and discard it.
- Remove the door catch to prevent children and pets to get closed in the appliance.

3. PRODUCT DESCRIPTION

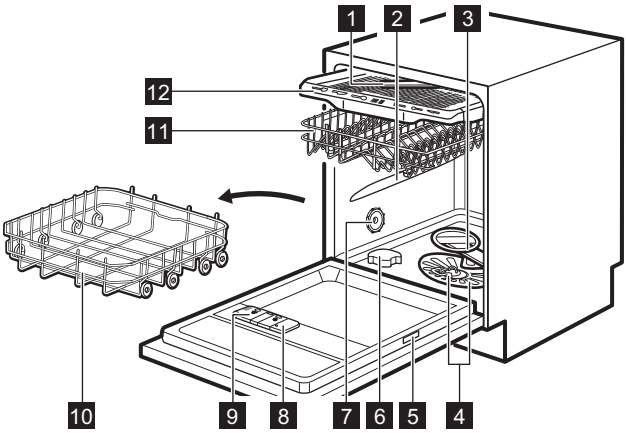

1 Ceiling spray arm
2 Upper spray arm
3 Lower spray arm
4 Filters
5 Rating plate
6 Salt container
7 Air vent
8 Rinse aid dispenser
9 Detergent dispenser
10 Lower basket
11 Upper basket
12 Cutlery drawer

3.1 LightOnFloor

The function displays a light on the floor beneath the appliance door. The light comes on when a programme starts and goes out when the programme is completed. The light flashes when the appliance malfunctions.

ⓘ When AirDry opens the door, LightOnFloor might not be completely visible. To see if the programme is completed, look at the control panel.

4. CONTROL PANEL

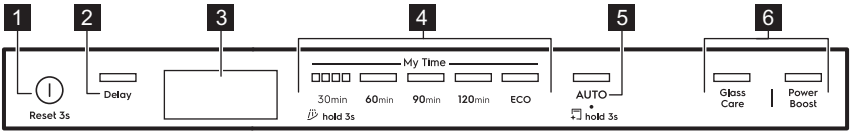

1 On/Off button / Reset button
2 Delay start button
3 Display
4 My Time programme selection bar
5 AUTO programme button / MachineClean programme button
6 Programme option buttons

4.1 Indicators on the display

	Energy metre indicates the level of energy efficiency of the selected programme and option. The more segments are on, the lower the consumption is. It is off with 30min, Rinse&Hold, and MachineClean programmes.
ECO	It is on when you select ECO programme. Refer to "Programmes and options" chapter. If the indicator is not on, refer to the description of the rinse aid empty notification in "Settings" chapter.
	It is on when the rinse aid dispenser needs refilling. Refer to "Before first use" chapter.
	It is on when the salt container needs refilling. Refer to "Before first use" chapter.
	It is on when you select a programme with the drying phase. Refer to "Programmes and options" chapter.
	It is on when you select a programme without the drying phase. Refer to "Programmes and options" chapter.
	It is on when you select Rinse&Hold programme. Refer to "Programmes and options" chapter.
	It is on when you need to run MachineClean programme and when you start it. Refer to " Care and cleaning" chapter.

5. PROGRAMMES AND OPTIONS

5.1 Dishwashing programmes

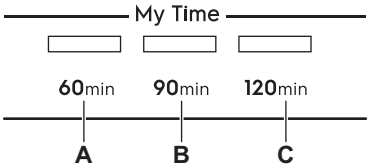

30min

For crockery and cutlery with fresh soil. Phases: dishwashing at 60°C, rinse at 50°C, AirDry. The programme does not include the drying phase or the release of rinse aid. Leave the items in the dishwasher with the door open to allow air drying.

A. 60min

For crockery and cutlery with fresh, lightly dried-on soil. Phases: dishwashing at 65°C, intermediate rinse, final rinse at 60°C, drying, AirDry.

B. 90min

For crockery, cutlery, pots, and pans with normal, lightly dried-on soil. Phases: dishwashing at 65°C, intermediate rinse, final rinse at 55°C, drying, AirDry.

C. 120min

For crockery, cutlery, pots, and pans with normal, dried-on soil. Phases: dishwashing at 65°C, intermediate rinse, final rinse at 50°C, drying, AirDry.

ECO

This programme offers the most efficient use of water and energy consumption for crockery, cutlery, pots, and pans with normal soil. Phases: prewash, dishwashing at 50°C, intermediate rinse, final rinse at 40°C, drying, AirDry. This is the standard programme for test institutes. This programme is used to assess compliance with the Ecodesign Commission Regulation (EU) 2019/2022.

AUTO

For crockery, cutlery, pots, and pans with all degrees of soil. Phases: prewash, dishwashing at 60°C, intermediate rinse, final rinse at 60°C, drying, AirDry, This smart cycle senses the load size and soil level. It automatically adjusts the dishwashing temperature, duration, and water quantity for optimal cleaning and drying results.

5.2 Programme options

GlassCare

The option protects delicate items, especially glassware, by preventing rapid temperature changes. The option limits the dishwashing temperature to 45°C to ensure gentle yet effective cleaning. Applicable to 30min, 60min 90min 120min programmes.

PowerBoost

The option boosts cleaning effectiveness by extending the programme duration, resulting in a higher average dishwashing temperature.

The option is intended for very tough soil. Applicable to 30min, 60min 90min 120min programmes.

5.3 Special programmes

Rinse&Hold

The programme refreshes dishes that will be washed later. Do not use detergent with this programme. Refer to "Daily use" chapter.

MachineClean

The programme cleans the appliance interior at 65°C, effectively removing limescale and grease buildup to maintain long-lasting performance. Refer to "Care and cleaning" chapter.

5.4 Consumption values

A - programme, **B** - water (l), **C** - energy (kWh), **D** - duration (min).

A	B	C	D
30min	9.0	0.600	30
Rinse&Hold	4.5	0.025	15
60min	11.5	1.025	60
90min	11.5	0.975	90
120min	11.5	0.900	120
ECO	9.5	0.542	350
AUTO	11.5	1.125	170
Machine-Clean	10.0	0.500	60

The pressure and the temperature of the water, the variations of the mains supply, the options, the quantity of dishes and the degree of soil can change the values.

The values for programmes other than ECO are indicative only.

5.5 Information for comparative tests

To receive the necessary information for conducting performance tests (e.g. according to: EN60436), send an email to:

info.test@dishwasher-production.com

In your request, include the product number code (PNC) from the rating plate.

For any other questions regarding your dishwasher, refer to the service book provided with your appliance.

6. SETTINGS

6.1 Settings overview

Names in brackets correspond to how the dishwasher displays the settings in setting mode.

Water hardness (HAr)

Set the water softener level (1–10) based on the water hardness. Default: 5. [1)]

Rinse aid empty notification (rA)

Activate or deactivate the rinse aid indicator. Default: On [1)]

End sound (ES)

Select On to activate or Off to deactivate the acoustic signal for the end of a programme. Default: Off.

Auto door open (Ado)

Select On to activate or Off to deactivate AirDry function. Default: On.[1)]

Key tones (to)

Select On to activate or Off to deactivate the tone that sounds when a button is pressed. Default: On.

Cycle counter (uC)

Check the number of completed dishwashing cycles. The counter stops at 65535.

PNC number (Pnc)

Check the PNC number of your appliance. Provide the number when you contact an Authorised Service Centre.

Reset settings (rS)

Select Yes to reset the appliance to factory settings. The setting does not reset the cycle counter. Select No to exit.

[1)] See further details later in this chapter.

6.2 Setting mode

How to enter setting mode

You can enter setting mode before starting a programme. You cannot enter setting mode while the programme is running.

Press and hold simultaneously ECO and AUTO for about 3 seconds.

The display shows the first setting: HAr.

How to navigate in setting mode

Use My Time selection bar to navigate in setting mode.

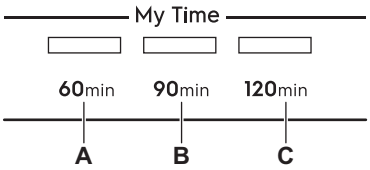

A. Previous button

B. Confirm button

C. Next button

Use Previous and Next to switch between the settings and to change their value. Use Confirm to enter the setting and to confirm changing its value.

How to change a setting

Make sure the appliance is in setting mode.

1. Press Previous or Next to select a setting.

The display shows the setting name.

2. Press Confirm to enter the setting.

The current setting value flashes.

3. Press Previous or Next to change the value.
4. Press Confirm to confirm the setting.

The setting is saved. The appliance returns to the settings list.

5. To exit setting mode, press and hold simultaneously ECO and AUTO for about 3 seconds.

The appliance returns to the programme selection.

The saved settings remain valid until you change them again.

ⓘ The appliance exits setting mode if no button is pressed for 10 seconds.

6.3 Water softener

The water softener removes minerals from the water supply, which would have a negative effect on the washing results and on the appliance.

The higher the content of these minerals, the harder your water is. Water hardness is measured in equivalent scales.

The water softener level should be adjusted according to the water hardness of your water supply. The adjustment is necessary regardless of the detergent type used to ensure good dishwashing results and to keep the salt indicator active. Your local water authority can advise you on the water hardness in your area. The default factory setting is level 5.

ⓘ Multi-tabs with a softening agent have limited effectiveness in softening water. Refer to the product packaging.

Water hardness

°dH	°fH	mmol/l	mg/l (ppm)	°Clark	L[1)]
47 -50	84 -90	8.4 -9.0	835 -904	58 -63	10
43 -46	76 -83	7.6 -8.3	755 -834	53 -57	9
37 -42	65 -75	6.5 -7.5	645 -754	46 -52	8
29 -36	51 -64	5.1 -6.4	505 -644	36 -45	7
23 -28	40 -50	4.0 -5.0	395 -504	28 -35	6
19 -22	33 -39	3.3 -3.9	325 -394	23 -27	5
15 -18	26 -32	2.6 -3.2	255 -324	18 -22	4
11 -14	19 -25	1.9 -2.5	185 -254	13 -17	3
4 -10	7 -18	0.7 -1.8	70 -184	5 -12	2
<4	<7	<0.7	<70	< 5	1

[1)] Water softener level

The water softener undergoes an automatic regeneration process. [2)]

6.4 The rinse aid empty notification

The rinse aid helps to dry the dishes without streaks and stains. It is automatically released during the final rinse.

When the rinse aid chamber is empty, the rinse aid indicator turns on. If the drying results are satisfactory while using multi-tablets only, you can deactivate the notification for refilling the rinse aid. However, for best drying performance, always use rinse aid.

When the ECO programme is selected, if the ECO indicator on the display is not active and the energy metre shows increased energy consumption, the appliance may raise the temperature of the final rinse to maintain drying performance. To restore the default performance and the efficiency of the ECO programme, fill the dispenser to improve drying results. This behaviour does not occur if the dispenser is deactivated or if the appliance is not equipped with this feature.

If standard detergent or multi-tablets without rinse aid are used, activate the notification to keep the rinse aid refill indicator active.

6.5 AirDry

AirDry improves the drying results with low energy use. The appliance door opens automatically during the drying phase and remains ajar. Deactivating the function may reduce the drying performance.

AirDry is automatically activated with all programmes except .

When the door opens, the display shows the remaining time of the running programme.

The duration of the drying phase and the door opening time vary depending on the selected programme and option.

⚠ CAUTION!

Do not try to close the appliance door within 2 minutes after automatic opening. This can cause damage to the appliance.

7. BEFORE FIRST USE

1. Press and hold the on/off button until the appliance activates.
2. Adjust the water softener level to the water hardness.
3. Fill the salt container.
4. Fill the rinse aid dispenser.
5. Fill the detergent dispenser.
6. Open the water tap.
7. Start 30min programme to remove any residues from the manufacturing process. Do not put dishes in the baskets.

After starting the programme, the appliance recharges the resin in the water softener for up to 5 minutes. The washing phase starts only after this procedure is completed. The procedure is repeated periodically.

7.1 The salt container

⚠ CAUTION!

Use only regeneration salt for dishwashers. Do not use kitchen salt.

The salt is used to recharge the resin in the water softener and to assure good washing results in daily use.

How to fill the salt container

1. Turn the cap of the salt container counterclockwise and remove it.
2. Pour 1 l of water in the salt container (only if filling it for the first time).
3. Using the supplied funnel, fill the salt container with 1 kg of dishwasher salt.

---

[2] For the correct water softener operation, the resin of the softener device needs to be regenerated regularly. This process is automatic and is part of the normal dishwasher operation. The frequency of regeneration depends on the water softener level setting. The higher the level, the more frequent the regeneration. At high levels, regeneration occurs twice in a cycle: during dishwashing and after the final rinse. At lower levels, regeneration occurs only after the final rinse. The rinsing of the softener occurs at the beginning of the successive cycle. At high levels, it additionally occurs at the end of dishwashing. The rinsing of the softener ends with a complete drain. The regeneration increases the duration of the programme by maximum 5 min, the water consumption by maximum 4 l, and the energy consumption by 2 Wh. In the currently applicable standard laboratory conditions with water hardness 2.5 mmol/l (water softener: level 3), the regeneration will occur every 62 l of used water. Water temperature, water pressure and variations of the mains supply can change the values.

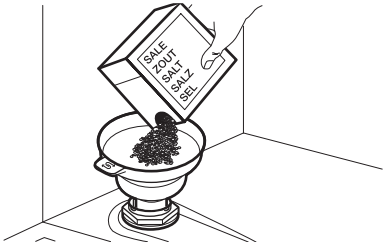

4. Carefully shake the funnel by its handle to get the last granules inside.
5. Remove the salt around the opening of the salt container.

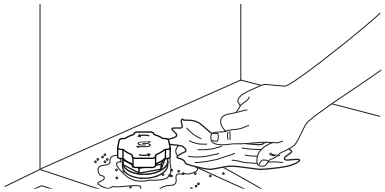

6. Turn the cap clockwise to close the salt container.

IMPORTANT

Water and salt can come out of the salt container when you fill it. To prevent corrosion, fill the salt container and then immediately start a complete dishwashing cycle with detergent.

7.2 Using the detergent

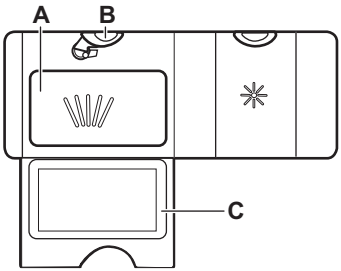

1. Press the release button (**B**) to open the lid (**C**).
2. Put the detergent in the compartment (**A**). You can use detergent in tablets, powder or gel.
3. If the programme includes a prewash phase, put up to 5 g of detergent on the inner part of the dishwasher door.
4. Close the lid. Make sure that the release button locks into position.

ⓘ Do not fill the compartment (**A**) with more than 30 ml of gel detergent.

For information about the detergent dosage, refer to the manufacturer's instructions on the packaging of the product. Usually, 20 - 25 ml of gel detergent or up to 18 g of powder detergent is adequate for washing a load with normal soil.

7.3 How to fill the rinse aid dispenser

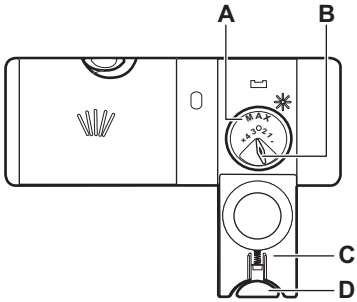

⚠ **CAUTION!**

The compartment (**A**) is for rinse aid only. Do not fill it with detergent.

⚠ **CAUTION!**

Only use rinse aid designed specifically for dishwashers.

1. Press the release button (**D**) to open the lid (**C**).
2. Pour the rinse aid in the dispenser (**A**) until the liquid reaches the fill level 'max'.
3. Remove the spilled rinse aid with an absorbent cloth to prevent excessive foam formation.
4. Close the lid. Make sure that the release button locks into position.

ⓘ You can turn the selector of the released quantity (**B**) between position 1 (lowest quantity) and position 4 or 6 (highest quantity).

8. LOADING THE DISHWASHER

- For best cleaning results, arrange items in the baskets as instructed in the user manual.
- Load the dishwasher to its full capacity to save water and energy.
- Do not overload the baskets to ensure the dishwasher operates efficiently.
- Make sure that items in the baskets do not touch or cover each other. Only then can the water completely reach and wash the dishes.
- Use the appliance to wash dishwasher-safe items only.
- Do not wash the following materials in the dishwasher: wood, horn, pewter, copper, aluminium, delicate ornamented porcelain, unprotected carbon steel or silver. This can cause them to crack, warp, discolour, pit, rust, tarnish or corrode.
- Do not wash in the appliance items that can absorb water (sponges, household cloths).
- Put hollow items (cups, glasses and pans) with the opening facing downwards to allows water to drain out.
- Make sure that glass items do not touch each other.
- Put light items in the upper basket. Make sure that the items do not move freely.
- Put cutlery and small items in the cutlery drawer.
- Make sure that the spray arms can move freely before you start a programme.
- Adjust the height of the upper basket to fit large dishes.

8.1 How to adjust the height of the upper basket

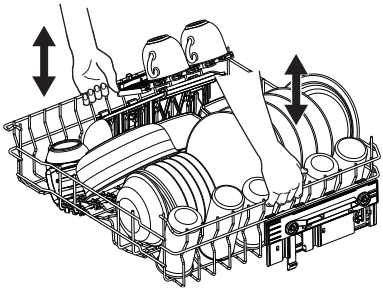

IMPORTANT

Do not lift or lower the basket on one side only.

How to lift the upper basket

1. Pull out the basket until it stops.
2. Lift the basket on both sides until the mechanism locks into place and the basket is stable.

How to lower the upper basket

1. Pull out the basket until it stops.
2. Slightly lift the basket on both sides, then push it down and allow to drop down.

8.2 Dishwasher basket features

Included accessories may vary depending on your dishwasher model.

Lower basket

The number of foldable tines may vary depending on your dishwasher model.

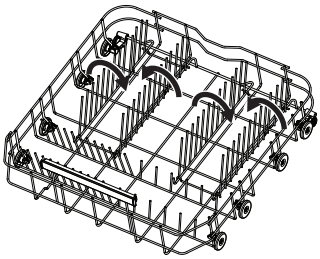

Upper basket

The shelves for holding cups can be folded down to make space for tall dishes.

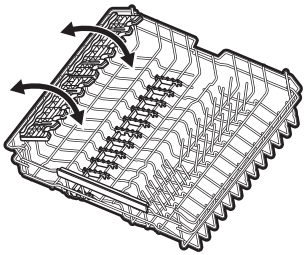

The cup shelves have grooves to hold stemware, while rubber spikes ensure stability.

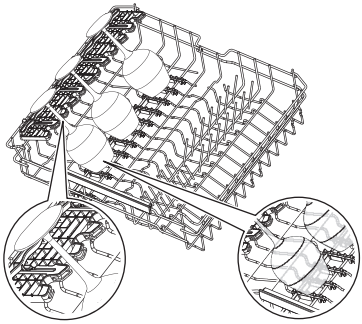

Cutlery drawer

Use the drawer for cutlery and small items. The drawer includes foldable knife holders.

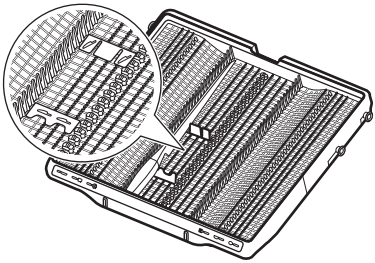

How to remove accessories

Cup shelves and rubber spikes can be temporarily removed to accommodate cumbersome items

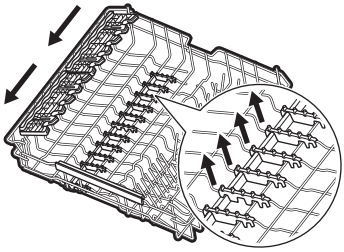

Knife holders can be temporarily removed if needed.

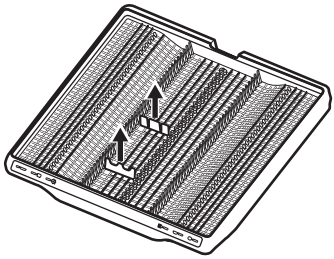

Maximum dish heights (mm)

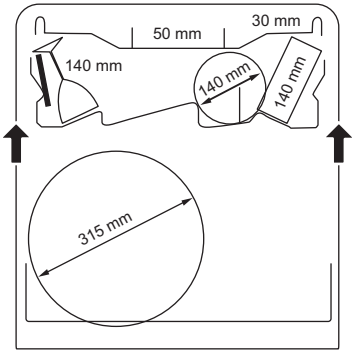

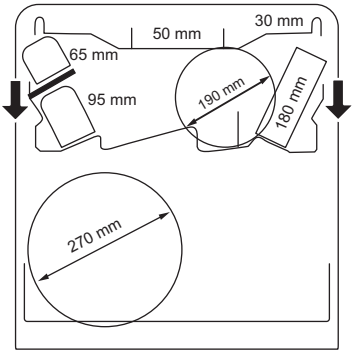

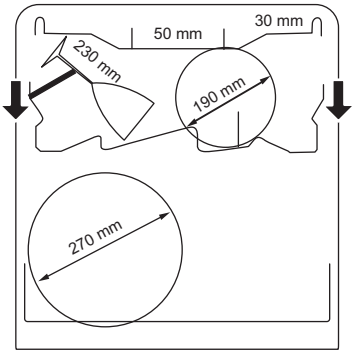

8.3 Dishwasher loading examples

Lower basket

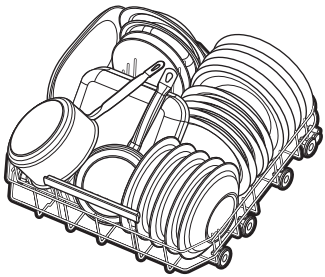

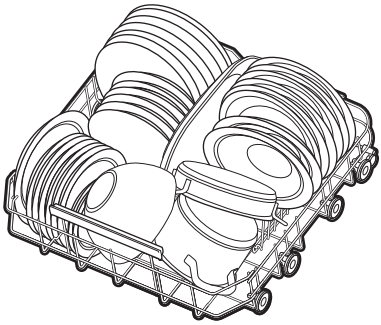

Upper basket

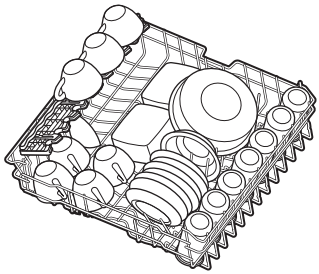

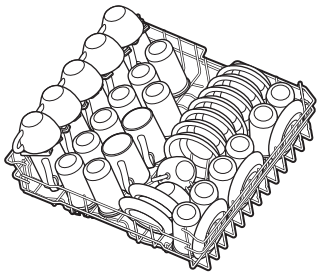

Cutlery drawer

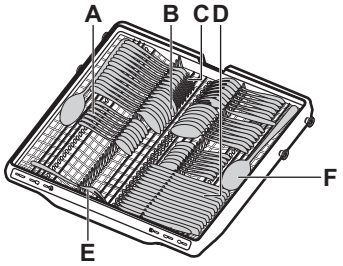

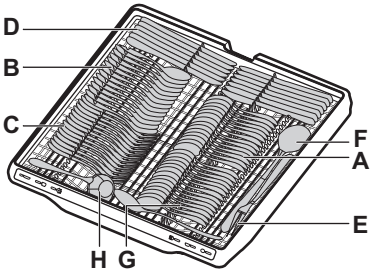

A. Tea spoon
B. Soup spoon
C. Fork
D. Knife
E. Serving fork
F. Serving spoon
G. Dessert spoon
H. Gravy ladle

9. DAILY USE

1. Open the water tap.
2. Press and hold the on/off button until the appliance activates.
3. Fill the salt container if indicator is on.
4. Fill the rinse aid dispenser if indicator is on.
5. Load the baskets.
6. Fill the detergent dispenser.
7. Select and start a programme.
8. Close the water tap when the programme is completed.

9.1 How to start a programme from My Time selection bar

1. Slide your finger across My Time selection bar to choose a programme.

The light related to the programme is on.

2. Activate a programme option if desired.
3. Close the appliance door to start the programme.

9.2 How to start Rinse&Hold programme

1. Press and hold 30min for about 3 seconds.

indicator is on.

2. Close the appliance door to start the programme.

9.3 How to start AUTO programme

1. Press AUTO.

The light related to the button is on. The display shows the longest possible programme duration.

2. Close the appliance door to start the programme.

Sensors operate several times during the cycle and the initial programme duration can decrease.

9.4 How to activate a programme option

Only one option can be activated at a time. Activate the option before starting a pro-

gramme. You cannot activate or deactivate the option while a programme is running.

1. Select a programme from My Time selection bar.
2. Press the option button.

The light related to the button is on.
If the option is not applicable, the light related to the button flashes and a tone sounds.

ⓘ Activating an option often increases water consumption, energy consumption, and programme duration.

9.5 How to delay the start of a programme

1. Select a programme.
2. Press Delay repeatedly until the display shows the desired delay time (from 1 to 24 hours).

The light related to the button is on.

3. Close the appliance door to start the countdown.

During the countdown, you cannot change the delay time, programme, or option.
When the countdown is completed, the programme starts.

9.6 How to cancel the delay start while the countdown operates

Press and hold ⏻ for about 3 seconds.

The appliance returns to the programme selection.

ⓘ If you cancel the delay start, you have to select the programme again.

9.7 How to cancel a running programme

Press and hold ⏻ for about 3 seconds.

The appliance returns to the programme selection.

ⓘ Make sure that there is detergent in the detergent dispenser before you start a new programme.

9.8 Opening the door while the appliance operates

Opening the door while a programme is running stops the appliance. It may affect the energy consumption and the programme duration. After closing the door, the appliance continues from the point of interruption.

ⓘ Do not try to close the appliance door within 2 minutes after AirDry automatically opens it as this may cause damage to the appliance.
If, afterwards, the door is closed for at least 3 minutes, the running programme ends.

9.9 End of the programme

When the programme is completed, the dishwasher automatically deactivates.

All buttons are inactive except for the on/off button.

9.10 Automatic switch-off

This function saves energy by switching the appliance off when it is not operating.

The function comes into operation:

- When the programme is complete.
- After 5 minutes if no programme was started and no button was pressed .

10. HINTS AND TIPS

10.1 General

Follow the hints to ensure optimal cleaning and drying results in daily use, and to protect the environment.

- Washing dishes in the dishwasher, as instructed in the user manual, usually consumes less water and energy than washing dishes by hand.
- Do not pre-rinse dishes by hand. It increases the water and energy consumption. When needed, select a programme with a prewash phase.
- Remove larger residues of food from the dishes, and empty cups and glasses before putting them inside the appliance.
- Select a programme according to the type of load and the degree of soil.
- To prevent limescale buildup inside the appliance:
  - Refill the salt container whenever necessary.

- Use the recommended dosage of the detergent and rinse aid.
- Make sure that the current level of the water softener agrees with the hardness of the water supply.
- Follow the instructions in "Care and cleaning" chapter.

10.2 Using salt, rinse aid and detergent

- Only use salt, rinse aid and detergent designed for dishwasher. Other products can cause damage to the appliance.
- In areas with hard and very hard water, we recommend to use basic dishwasher detergent (powder, gel, tablets containing no additional agents), rinse aid and salt separately for optimal cleaning and drying results.
- Multi-tabs may not fully dissolve during short programmes, which can lead to detergent residues on the dishes. Refer to the product packaging. Use tablets with longer programmes.
- Always use the correct quantity of detergent. Insufficient dosage of detergent can result in poor cleaning results and hard-water filming or spotting on the items. Using too much detergent with soft or softened water results in detergent residues on the dishes. Refer to the instructions on the detergent packaging.
- Always use the correct quantity of rinse aid. Insufficient dosage of rinse aid decreases the drying results. Using too much rinse aid results in bluish layers on the items. To adjust the rinse aid level, refer to "Settings" chapter.
- Make sure that the water softener level is correct. If the level is set too high, the water becomes overly soft, which can cause glass corrosion. To adjust the water softener level, refer to "Settings" chapter.

10.3 What to do if you want to stop using multi-tablets

Before you start using separately detergent, salt and rinse aid, complete the following steps:

1. Set the highest level of the water softener.
2. Make sure that the salt and rinse aid containers are full.
3. Start 30min programme. Do not add detergent and do not put dishes in the baskets.
4. When the programme is completed, adjust the water softener according to the water hardness in your area.
5. Adjust the released quantity of rinse aid.

10.4 Before starting a programme

Before you start the selected programme, make sure that:

- The filters are clean and correctly installed.
- The cap of the salt container is tight.
- The spray arms are not clogged.
- There is enough salt and rinse aid.
- The arrangement of the items in the baskets is correct.
- The programme is suitable to the type of load and the degree of soil.
- The correct quantity of detergent is used.

10.5 Unloading the baskets

1. Let the tableware cool down before you remove it from the appliance. Hot items can be easily damaged.
2. First remove items from the lower basket, then from the upper basket.

ⓘ After the programme is completed, water can still remain on the inside surfaces of the appliance.

11. CARE AND CLEANING

IMPORTANT

Before any maintenance other than running programme , deactivate the appliance and disconnect the mains plug from the main socket.

Dirty filters and clogged spray arms negatively affect the washing results.

The filters are self-cleaning and do not require cleaning after each use. Clean the filters once a week. Clean the spray arms every two months, or sooner if you notice food residues on dishes after the programme is complete. The frequency of cleaning might vary depending on how often the appliance is used.

11.1 How to start MachineClean programme

Before starting the programme, clean the filters and spray arms.

1. Use a descaler or a cleaning product designed specifically for dishwashers. Follow the instructions on the packaging. Do not put dishes in the baskets.
2. Press and hold AUTO for about 3 seconds.

indicator is on.

3. Close the appliance door to start the programme.

When the programme is completed, indicator is off.

11.2 Internal cleaning

- Clean the appliance interior with a soft damp cloth.
- Do not use abrasive products, abrasive cleaning pads, sharp tools, strong chemicals, scourer or solvents.
- Wipe clean the door, including the rubber gasket, once a week.
- To maintain the performance of your appliance, use a cleaning product designed specifically for dishwashers at least once every two months. Carefully follow the instructions on the packaging of the product.
- For optimal cleaning results, start the programme .

11.3 External cleaning

- Clean the appliance with a moist soft cloth.
- Only use neutral detergents. For the control panel, use water without detergents.
- Do not use abrasive products, abrasive cleaning pads or solvents.

11.4 Removal of foreign objects

Check the filters and the sump after each use of the dishwasher. Foreign objects (e.g. pieces of glass, plastic, bones or toothpicks, etc) decrease the cleaning performance and can cause damage to the drain pump.

CAUTION!

If unable to remove the foreign objects, contact an Authorised Service Centre.

1. Disassemble the filters system as instructed in this chapter.
2. Remove any foreign objects manually.
3. Reassemble the filters as instructed in this chapter.

11.5 Cleaning the filters

The filter system is made of 3 parts.

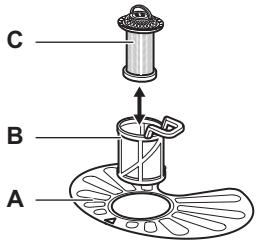

1. Turn the filter (**B**) counterclockwise and remove it.

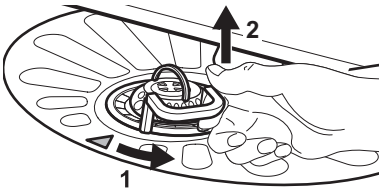

2. Remove the filter (**C**) out of filter (**B**).

3. Remove the flat filter (**A**).
4. Wash the filters.

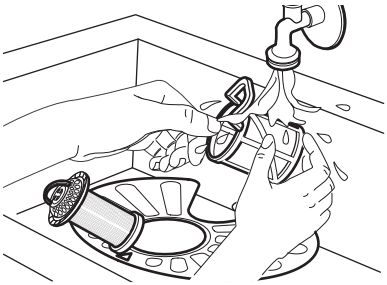

5. Make sure that there are no residues of food or soil in or around the edge of the sump.
6. Put back in place the flat filter (**A**). Make sure that it is correctly positioned under the 2 guides.

7. Reassemble the filters (**B**) and (**C**).
8. Put back the filter (**B**) in the flat filter (**A**). Turn it clockwise until it locks.

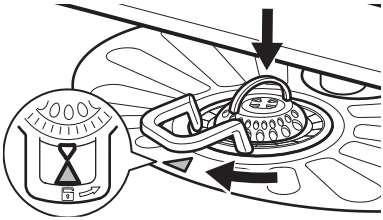

⚠ **CAUTION!**

An incorrect position of the filters can cause bad washing results and damage to the appliance.

11.6 Cleaning the lower spray arm

1. To remove the lower spray arm, pull it upwards.

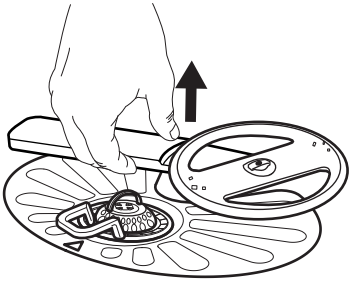

2. Wash the spray arm under running water. Use a thin pointed tool, e.g. a toothpick, to remove particles of soil from the holes. Run water through the holes to wash soil particles away from the inside.
3. To install the spray arm back, press it downwards.

11.7 Cleaning the upper spray arm

Do not remove the upper spray arm. If the openings in the spray arm are clogged, remove the remaining particles of soil with a thin pointed object, e.g. a toothpick.

11.8 Cleaning the ceiling spray arm

The ceiling spray arm is placed on the ceiling of the appliance. The spray arm (**C**) is installed in the delivery tube (**A**) with the mounting element (**B**).

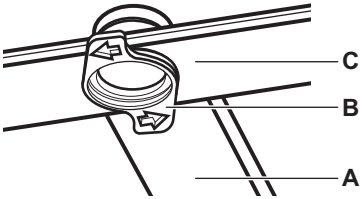

1. Release the stoppers on the sides of the sliding rails of the cutlery drawer and pull the drawer out.

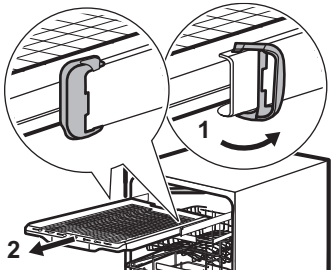

2. Move the upper basket to the lowest level to reach the spray arm more easily.
3. To detach the spray arm (**C**) from the delivery tube (**A**), turn the mounting element (**B**) counterclockwise and pull the spray arm downwards.
4. Wash the spray arm under running water. Use a thin pointed tool, e.g. a toothpick, to remove particles of soil from the holes. Run water through the holes to wash soil particles away from the inside.
5. To install the spray arm (**C**) back, insert the mounting element (**B**) in the spray arm and fix it in the delivery tube (**A**) by turning it clockwise. Make sure that the mounting element locks into place.
6. Install the cutlery drawer on the sliding rails and block the stoppers.

11.9 Cleaning the inlet hose filter

1. Close the water tap.
2. Turn the fastener (A) clockwise. Disconnect the hose.

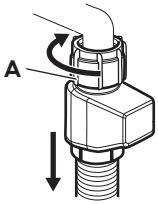

3. Clean the filter of the inlet hose.

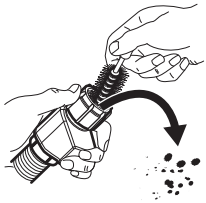

12. TROUBLESHOOTING

The majority of problems that may occur can be solved without the need to contact an Authorised Service Centre. Refer to the table for information on possible problems.

With some problems, the display shows an error code.

Once you have checked the appliance, deactivate and then activate it. If the problem persists, contact an Authorised Service Centre. Unplug the appliance and do not use it until the problem is fixed.

IMPORTANT

Close the water tap, unplug the appliance, and do not use it until the problem is fixed.

You cannot activate the appliance.

- Make sure that the mains plug is connected to the mains socket.
- Make sure that there is no damaged fuse in the fuse box.

The programme does not start.

- Make sure that the appliance door is closed.
- If the delayed start is set, cancel the countdown or wait for the end of the countdown.
- The appliance recharges the resin inside the water softener. The duration of the procedure is approximately 5 minutes.

10 or 11 error code. The appliance does not fill with water.

- Make sure that the water tap is open.
- Make sure that the pressure of the water supply is between 0.05 (0.5) / 1 (10) MPa (bar). For this information, contact your local water authority.
- Make sure that the water tap is not clogged.
- Make sure that the filter in the inlet hose is not clogged. Clean the filter if necessary. Refer to "Care and cleaning" chapter.
- Make sure that the inlet hose has no kinks or bends.

20 error code. The appliance does not drain the water.

- Make sure that the sink spigot is not clogged.
- Make sure that the interior filter system is not clogged.
- Make sure that the drain hose has no kinks or bends.

30 error code. The anti-flood device is on.

- Close the water tap.

- Make sure that the appliance is correctly installed.
- Make sure the baskets are loaded as instructed in the user manual.

i41-i44 error codes. Malfunction of the wash pump or the drain pump.

- Make sure that the filters are clean.
- Switch the appliance off and on.

i51-i59 or i5A-i5F error codes. Malfunction of the wash pump or the drain pump.

- Switch the appliance off and on.

i61 or i69 error code. The temperature of the water inside the appliance is too high or malfunction of the temperature sensor occurred.

- Make sure that the temperature of the inlet water does not exceed 60°C.
- Switch the appliance off and on.

iC0 or iC3 error codes. Technical malfunction of the appliance.

- Switch the appliance off and on.

iF1 error code. The level of water inside the appliance is too high.

- Switch the appliance off and on.
- Make sure that the filters are clean.
- Make sure that the outlet hose is installed at the right height above the floor. Refer to the installation instruction.

The appliance stops and starts more times during operation.

- It is normal. It provides optimal cleaning results and energy savings.

The programme lasts too long.

- If the delayed start is set, cancel the countdown or wait for the end of the countdown.
- Activating programme options increases the programme duration.

The displayed programme duration is different than the duration in the consumption values table.

- The programme duration can change due to the pressure and temperature of the water, variations in the mains supply, selected options, quantity of dishes, and degree of soil.

The remaining time in the display increases and skips nearly to the end of the programme duration.

- This is not a defect. The appliance is working correctly.

Small leak from the appliance door.

- The appliance is not levelled. Loosen or tighten the adjustable feet (if applicable).

The appliance door is difficult to close.

- The appliance is not levelled. Loosen or tighten the adjustable feet (if applicable).
- Parts of the tableware are protruding from the baskets.

The appliance door opens during the wash cycle.

- AirDry function is activated to enhance drying results while saving energy. To deactivate the function, refer to "Settings" chapter.

Rattling or knocking sounds from the inside of the appliance.

- The tableware is not properly arranged in the baskets. Refer to "Loading the dishwasher" chapter.
- Make sure that the spray arms can rotate freely.

The appliance trips the circuit breaker.

- The amperage is insufficient to supply simultaneously all the appliances in use. Check the socket amperage and the capacity of the metre or turn off one of the appliances in use.
- Internal electrical fault of the appliance. Contact an Authorised Service Centre.

12.1 Dishwashing and drying results are not satisfactory

Poor dishwashing results.

- Refer to "Hints and tips" chapter.
- Use a more intensive washing programme.
- Activate PowerBoost option to improve the washing results of a selected programme.
- Clean spray arm jets and filters. Refer to "Care and cleaning" chapter.
- The quality of the detergent can be the cause. Try a different detergent.

Poor drying results.

- Refer to "Hints and tips" chapter.
- Tableware was left for too long inside the closed appliance. Activate AirDry function to set the automatic opening of the door

and to improve the drying performance. Refer to "Settings" chapter.
- Unload the dishwasher only when the programme is completed and the display shows 0:00.
- There is no rinse aid or the dosage is not sufficient. Fill the rinse aid dispenser or set the dosage to a higher level (if applicable).
- The quality of the rinse aid can be the cause. Try using a different rinse aid.
- Always use rinse aid, even with multi-tablets.
- Plastic items may need to be towel dried.
- 30min programme does not have the drying phase. Select a different programme.
- Water drops from the upper basket fell on the lower basket. First unload the lower basket, and then the upper basket.

Whitish streaks on glasses and dishes.

- The quantity of detergent is too high. Reduce the quantity.

Bluish layers on glasses and dishes.

- The released quantity of rinse aid is too high. Adjust the dosage to a lower level.

Stains and dry water drops on glasses and dishes.

- The quality of the rinse aid can be the cause. Try a different rinse aid.
- Refer to "Loading the dishwasher" chapter.

The interior of the appliance is wet.

- This is not a defect of the appliance. Humidity condensates on the appliance walls.

Unusual foam during washing.

- Use the detergent designed specifically for dishwashers.
- Use a detergent from a different manufacturer.
- Do not pre-rinse dishes under running water.

Traces of rust on cutlery.

- There is too much salt in the water used for washing. After filling the salt container, always remove the spilled salt.
- Rusting items and stainless steel cutlery were placed together. Do not place these items close together.

Residues of detergent in the dispenser at the end of the programme.

- Water cannot wash away the detergent from the dispenser. Make sure that the spray arms are not blocked or clogged.
- Make sure that items in the baskets do not impede the lid of the detergent dispenser from opening.

Odours inside the appliance.

- Refer to "Care and cleaning" chapter.
- Regularly use a programme with a dishwashing temperature of 65°C.

Limescale deposits on the tableware, on the tub and on the inside of the door.

- Your tap water is hard. Use salt and set regeneration of the water softener even when multi-functional tablets are used. Refer to the water softener section in "Settings" chapter.
- The level of salt is low. If the salt indicator is on, fill the salt container.
- The cap of the salt container is loose. Inspect the cap.
- Start programme with a descaler or a cleaning product designed for dishwashers.
- If limescale deposits persist, clean the appliance with the suitable detergents.
- Try a different detergent.
- Contact the detergent manufacturer.

Dull, discoloured or chipped tableware.

- Make sure that only dishwasher-safe items are washed in the appliance.
- Load and unload the basket carefully. Refer to "Loading the dishwasher" chapter.
- Place delicate items in the upper basket.
- Activate GlassCare option to ensure special care for glassware and delicate items.

Refer to "Before first use", "Loading the dishwasher", " Daily use", or " Hints and tips" chapters for other possible causes.

13. TECHNICAL DATA

Dimensions	Width / height / depth (mm)	596 / 818 - 898 / 550
Electrical connection [1]	Voltage (V)	220 - 240
	Frequency (Hz)	50
Water supply pressure	Min. / max. MPa (bar)	0.05 (0.5) / 1 (10)
Water supply	Cold water or hot water (°C) [2]	min. 5 - max. 60
Capacity	Place settings	14

[1] Refer to the rating plate for other values.

[2] If the hot water comes from alternative source of energy (e.g. solar panels), use the hot water supply to decrease energy consumption.

13.1 Link to the EU EPREL database

The QR code on the energy label supplied with the appliance provides a web link to the registration of this appliance in the EU EPREL database. Keep the energy label for reference together with the user manual and all other documents provided with this appliance.

It is also possible to find information related to the performance of the product in the EU EPREL database using the link https://eprel.ec.europa.eu and the model name and product number that you can find on the rating plate of the appliance. Refer to the "Product description" chapter.

14. ENVIRONMENTAL CONCERNS

Recycle materials with the symbol ♲. Put the packaging in relevant containers to recycle it. Help protect the environment and human health by recycling waste of electrical and electronic appliances. Do not dispose of appliances marked with the symbol with the household waste. Return the product to your local recycling facility or contact your municipal office.

ESPAÑOL

1. INFORMACIÓN SOBRE SEGURIDAD....**23**
2. INSTRUCCIONES DE SEGURIDAD.....**25**
3. DESCRIPCIÓN DEL PRODUCTO.....**27**
4. PANEL DE CONTROL.....**27**
5. PROGRAMAS Y OPCIONES.....**28**
6. AJUSTES.....**29**
7. ANTES DEL PRIMER USO.....**31**
8. CARGA DEL LAVAVAJILLAS.....**33**
9. USO DIARIO.....**36**
10. CONSEJOS.....**38**
11. LIMPIEZA Y MANTENIMIENTO.....**39**
12. SOLUCIÓN DE PROBLEMAS.....**41**
13. DATOS TÉCNICOS **44**
14. ASPECTOS MEDIOAMBIENTALES.....**45**

Salvo modificaciones.

1. ⚠ INFORMACIÓN SOBRE SEGURIDAD

Antes de instalar y utilizar el aparato, lea atentamente las instrucciones facilitadas. El fabricante no se hace respon-

sable de lesiones o daños producidos como resultado de una instalación o un uso incorrectos. Conserve siempre estas instrucciones en lugar seguro y accesible para futuras consultas.

1.1 Seguridad de niños y personas vulnerables

- Este aparato puede ser utilizado por niños de 8 años en adelante y personas cuyas capacidades físicas, sensoriales o mentales estén disminuidas o que carezcan de la experiencia y conocimientos suficientes para manejarlo, siempre que cuenten con las instrucciones o la supervisión sobre el uso del electrodoméstico de forma segura y comprendan los riesgos. Es necesario mantener alejados del aparato a los niños de menos de 8 años, así como a las personas con minusvalías importantes y complejas, salvo que estén bajo supervisión continua.
- Los niños deben ser supervisados para garantizar que no jueguen con el producto.
- Mantenga los detergentes fuera del alcance de los niños.
- Mantenga a los niños y mascotas alejados del aparato cuando la puerta se encuentre abierta.
- La limpieza y mantenimiento de usuario del producto no podrán ser realizados por niños sin supervisión.

1.2 Instrucciones generales de seguridad

- Este electrodoméstico está diseñado únicamente para limpiar vajilla y utensilios domésticos.
- Este aparato está diseñado para uso doméstico en interiores.
- Este aparato se puede utilizar en oficinas, habitaciones de hotel, habitaciones de Bed&Breakfast, casas de campo y otros alojamientos similares donde dicho uso no exceda (en promedio) los niveles de uso doméstico.
- No cambie las especificaciones de este aparato.
- La presión del suministro de agua para el funcionamiento del aparato (mínima y máxima) debe estar entre 0.05 (0.5) / 1 (10) MPa (bares).
- Coloque el máximo número de 14 cubiertos.

- La puerta del aparato no debe dejarse abierta para evitar el riesgo de tropiezos.
- Si el cable de alimentación sufre algún daño, el fabricante, su servicio técnico autorizado o un profesional tendrán que cambiarlo para evitar riesgos.
- ADVERTENCIA: Los cuchillos y otros utensilios con puntas afiladas deben colocarse en el cesto con las puntas hacia abajo o en posición horizontal.
- Antes de realizar tareas de mantenimiento, apague el aparato y desenchúfelo de la toma de corriente.
- No utilice agua pulverizada a alta presión ni vapor para limpiar el aparato.
- Si el aparato tiene orificios de ventilación en la base, no deben cubrirse, por ejemplo con una alfombra.
- El aparato debe conectarse a la toma de agua utilizando el juego nuevo de tubos que se facilita. No deben reutilizarse los tubos antiguos.

2. INSTRUCCIONES DE SEGURIDAD

2.1 Instalación

⚠ **ADVERTENCIA!**

Solo un técnico cualificado puede instalar el aparato.

- Retire todo el embalaje.
- No instale ni utilice un aparato dañado.
- Siga las instrucciones de instalación proporcionadas.
- Tenga cuidado al mover el aparato, ya que es pesado. Utilice guantes de protección y calzado cerrado.
- No instale ni utilice el aparato a temperaturas inferiores a 0 °C.
- Instale el aparato en un lugar seguro y adecuado que cumpla los requisitos de instalación.
- No utilice el aparato antes de instalarlo en la estructura empotrada por motivos de seguridad.
- Si el panel de muebles no está instalado, la puerta puede cerrarse inesperadamente. Abra la puerta del aparato con cuidado para evitar el riesgo de lesiones. Después de la instalación, asegúrese de que las cubiertas de plástico estén bloqueadas en su posición. Los daños o desmontaje de las cubiertas de plástico a los lados de la puerta pueden afectar a la funcionalidad del aparato y provocar lesiones. Si la cubierta de plástico está dañada, póngase en contacto con el Centro de servicio autorizado para su sustitución.

2.2 Conexión eléctrica

⚠ **ADVERTENCIA!**

Riesgo de incendios y descargas eléctricas.

- ADVERTENCIA: Este aparato está diseñado para instalarse/conectarse a una conexión a tierra del edificio.
- Asegúrese de que los parámetros de la placa de datos técnicos sean compatibles con el suministro eléctrico.
- Utilice siempre una toma con aislamiento de conexión a tierra correctamente instalada.
- No utilice adaptadores múltiples ni cables prolongadores.

- Evite daños en el enchufe de red y el cable de red. Si es necesario sustituirlo, póngase en contacto con nuestro Centro de servicio autorizado.
- Conecte el enchufe de red a la toma de corriente solo al final de la instalación y asegúrese de acceder al enchufe de red.
- No desconecte el aparato tirando del cable de alimentación. Tire siempre del enchufe.

2.3 Conexión de agua

⚠ **ADVERTENCIA!**

Riesgo de descarga eléctrica.

- No provoque daños en los tubos de agua.
- Antes de conectar a tuberías nuevas, tuberías que no se hayan usado durante mucho tiempo, o donde se hayan realizado reparaciones o instalado nuevos dispositivos (p. ej., medidores de agua), deje correr el agua hasta que esté limpia.
- Compruebe si hay fugas de agua durante y después del primer uso.
- Válido solo para Alemania: Antes de la instalación, consulte el capítulo "Rückschlagventil" del manual de usuario para Alemania.
- Si la manguera de entrada de agua está dañada, cierre la llave de agua y quite inmediatamente el enchufe de la toma de corriente. Póngase en contacto con un centro de servicio autorizado para sustituir la manguera de entrada de agua.
- La pérdida de energía eléctrica desactiva el sistema de protección del agua, lo que aumenta el riesgo de inundación.
- La manguera de entrada de agua incorpora una válvula de seguridad y un manguito con un cable de alimentación interior.

2.4 Uso

- Mantenga los productos inflamables o los artículos húmedos con productos inflamables lejos del aparato.
- Los detergentes para lavavajillas son peligrosos. Siga las instrucciones de seguridad del envase del detergente.
- No beba agua ni juegue con el agua del aparato.
- Espere hasta que finalice el programa para retirar los platos, ya que puede quedar detergente en los platos.
- No guarde los artículos ni ejerza presión sobre la puerta abierta del aparato.
- El aparato puede liberar vapor caliente si abre la puerta mientras está en marcha un programa.

2.5 Asistencia tecnica

- Para reparar el aparato, póngase en contacto con el centro de servicio autorizado. Utilice solamente piezas de recambio originales.
- La autorreparación o la reparación no profesional pueden ser peligrosas para el usuario y anular la garantía.
- Las siguientes piezas de repuesto están disponibles al menos 7 años después de que el modelo se haya retirado: motor, bomba de circulación y desagüe, calentadores y elementos de calentamiento, incluidas las bombas de calor, tuberías y equipos relacionados, incluidas las mangueras, válvulas, filtros y aquastops, piezas estructurales e interiores relacionadas con los conjuntos de puertas, placas de circuitos impresos, pantallas electrónicas, presostatos, termostatos y sensores, software y firmware, incluido el software de restablecimiento. Los siguientes repuestos están disponibles al menos 10 años después de que el modelo se haya retirado: bisagras y juntas de puertas, otras juntas, brazos aspersores, filtros de desagüe, rejillas interiores y periféricos de plástico como cestas y tapas. La duración puede ser mayor en su país. Visite nuestro sitio web para obtener más información.
- Algunos repuestos solo están disponibles para talleres profesionales y puede que no sean relevantes para el modelo.
- En relación con la(s) lámpara(s) contenidas en este producto y las lámparas de repuesto a la venta por separado: Estas lámparas están previstas para soportar condiciones físicas extremadas en aparatos de uso doméstico, como temperatura, vibración o humedad, o para ofrecer información sobre el estado operativo del aparato. No están previstas para su uso en otras aplicaciones y no son aptas para alumbrado en viviendas.

2.6 Desecho

⚠ **ADVERTENCIA!**

Existe riesgo de lesiones o asfixia.

- Desconecte el aparato de la red.

- Corte el cable de conexión a la red y deséchelo.
- Retire el pestillo de la puerta para evitar que los niños y las mascotas queden encerrados en el aparato.

3. DESCRIPCIÓN DEL PRODUCTO

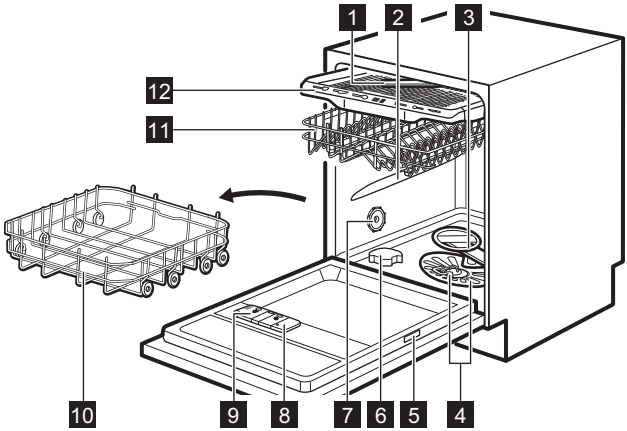

1 Brazo aspersor de techo
2 Brazo aspersor intermedio
3 Brazo aspersor inferior
4 Filtros
5 Placa de datos técnicos
6 Depósito de sal
7 Ventilación
8 Dosificador de abrillantador
9 Dosificador de detergente
10 Cesto inferior
11 Cesto superior
12 Cajón de cubiertos

3.1 LightOnFloor

La función muestra una luz en la parte inferior debajo de la puerta del aparato. La luz se enciende cuando empieza un programa y se apaga al terminar el programa. La luz parpadea cuando el aparato no funciona correctamente.

ⓘ Cuando AirDry abre la puerta, LightOnFloor puede no ser totalmente visible. Para ver si el programa ha terminado, consulte el panel de control.

4. PANEL DE CONTROL

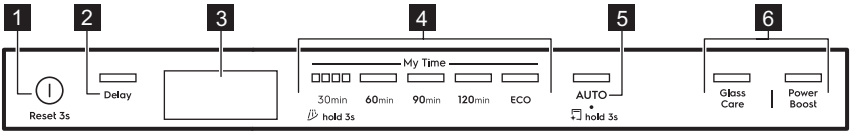

1 Botón de encendido/apagado / Botón de reinicio
2 Botón de inicio retardado
3 Pantalla
4 Barra de selección de programas My Time

5 Botón de programa AUTO / Botón de programa MachineClean

6 Botones de opción de programa

4.1 Indicadores en la pantalla

	El medidor de energía indica el nivel de eficiencia energética del programa y la opción seleccionados. Cuantos más segmentos estén encendidos, menor será el consumo. Se apaga con los programas 30min, Rinse&Hold y MachineClean.
ECO	Se enciende al seleccionar el programa ECO. Consulte el capítulo "Programas y opciones". Si el indicador no está encendido, consulte la descripción del nivel de abrillantador en el capítulo «Ajustes».
	Se enciende cuando hay que rellenar el dosificador de abrillantador. Consulte el capítulo "Antes del primer uso".
	Se enciende cuando hay que rellenar el depósito de sal. Consulte el capítulo "Antes del primer uso".
	Se activa cuando hay un programa con la fase de secado seleccionado. Consulte el capítulo "Programas y opciones".
	Se activa cuando se selecciona un programa con la fase de secado. Consulte el capítulo "Programas y opciones".
	Se enciende al seleccionar el programa Rinse&Hold. Consulte el capítulo "Programas y opciones".
	Se enciende cuando se necesita ejecutar el programa MachineClean y al iniciarlo. Consulte el capítulo "Limpieza y mantenimiento".

5. PROGRAMAS Y OPCIONES

5.1 Programas de lavavajillas

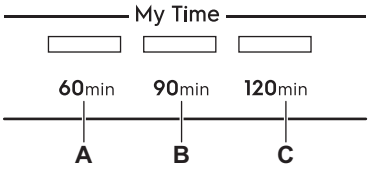

30min

Para vajilla y cubiertos con suciedad fresca. Fases: lavado de platos en 60°C, enjuague en 50°C, AirDry. El programa no incluye la fase de secado ni la liberación del abrillantador. Deje las prendas en el lavavajillas con la puerta abierta para que se sequen al aire.

A. 60min

Para vajilla y cubiertos con suciedad fresca y ligeramente seca. Fases: lavado de platos en 65°C, aclarado intermedio, aclarado final en 60°C, secado, AirDry.

B. 90min

Para vajilla, cubiertos, ollas y sartenes con suciedad normal ligeramente seca. Fases: lavado de platos en 65°C, aclarado intermedio, aclarado final en 55°C, secado y AirDry.

C. 120min

Para vajilla, cubiertos, ollas y sartenes con suciedad normal seca. Fases: lavado de platos en 65°C, aclarado intermedio, aclarado final en 50°C, secado y AirDry.

ECO

Este programa ofrece el uso más eficaz en cuanto al consumo de agua y energía para vajilla, cubiertos, ollas y sartenes con suciedad normal. Fases: prelavado, lavado de platos en 50°C, aclarado intermedio, aclarado final en 40°C, secado, AirDry. Este es el programa estándar para institutos de pruebas. Este programa se utiliza para evaluar el cumplimiento del Reglamento de la Comisión sobre ecodiseño (UE) 2019/2022.

AUTO

Para vajilla, cubiertos, ollas y sartenes con todos los grados de suciedad. Fases: prelavado, lavado de platos en 60°C, aclarado intermedio, aclarado final en 60°C, secado, AirDry. Este ciclo inteligente detecta el tamaño de la carga y el nivel de suciedad. Ajusta automáticamente la temperatura del lavavajillas, la duración y la cantidad de agua para obtener resultados óptimos de limpieza y secado.

5.2 Opciones del programa

GlassCare

La opción protege los artículos delicados, especialmente la cristalería, evitando cambios rápidos de temperatura. La opción limita la temperatura del lavavajillas a 45°C para garantizar una limpieza suave pero eficaz. Aplicable a los programas 30min, 60min 90min 120min.

PowerBoost

Ea opción mejora la eficacia de la limpieza al alargar la duración del programa, lo que da como resultado una temperatura media de lavado de platos más alta. La opción está diseñada para suciedad muy dura. Aplicable a los programas 30min, 60min 90min 120min.

5.3 Programas especiales

Rinse&Hold

El programa actualiza los platos que se lavarán más tarde. No utilice detergente con este programa. Consulte el capítulo "Uso diario".

MachineClean

El programa limpia el interior del aparato en 65°C, eliminando eficazmente la cal y la acumulación de grasa para mantener un rendimiento duradero. Consulte el capítulo "Limpieza y mantenimiento".

5.4 Valores de consumo

A - programa, **B** - agua (l), **C** - energía (kWh), **D** - duración (min).

A	B	C	D
30min	9,0	0,600	30
Rinse&Hold	4,5	0,025	15
60min	11,5	1,025	60
90min	11,5	0,975	90
120min	11,5	0,900	120
ECO	9,5	0,542	350
AUTO	11,5	1,125	170
Machine-Clean	10,0	0,500	60

La presión y temperatura del agua, las variaciones del suministro de energía, las opciones, la cantidad de platos y el grado de suciedad pueden alterar los valores.

Los valores de los programas distintos de ECO son solo indicativos.

5.5 Información para pruebas comparativas

Para recibir toda la información necesaria para efectuar pruebas de rendimiento (p.ej., según EN60436), envíe un mensaje de correo electrónico a:

info.test@dishwasher-production.com

En su solicitud, incluya el código de número de producto (PNC) de la placa de características.

Para cualquier otra pregunta relacionada con su lavavajillas, consulte el manual de servicio suministrado con el aparato.

6. AJUSTES

6.1 Descripción general de los ajustes

Los nombres entre paréntesis corresponden a cómo muestra el lavavajillas los ajustes en el modo de ajuste.

Dureza del agua (HAr)

Ajuste el nivel del descalcificador de agua (1–10) en función de la dureza del agua. Valor por defecto: 5. [1)]

Notificación del abrillantador (rA)

Activar o desactivar la notificación del abrillantador. Valor por defecto: On [1)]

Sonido de fin (ES)

Seleccione On para activar u Off para desactivar la señal acústica al final de un programa. Valor por defecto: Off.

Apertura puerta auto. (Ado)

Seleccione On para activar o Off para desactivar la función AirDry. Valor por defecto: On.[1)]

Tonos de las teclas (to)

Escoja On para activar o Off para desactivar el tono que suena cuando se pulsa un botón. Valor por defecto: On.

[1)] Consulte más detalles más adelante en este capítulo.

contador de ciclos (uC)

Compruebe el número de ciclos de lavado de platos realizados. El contador se detiene en 65535.

Número de PNC (Pnc)

Compruebe el número de su aparato.PNC Indique el número cuando se ponga en contacto con un Centro de servicio autorizado.

Restablecer ajustes (rS)

Seleccione Yes para restablecer los ajustes de fábrica del aparato. El ajuste no restablece el contador de ciclos. Seleccione No para salir.

6.2 Modo de ajuste

Cómo acceder al modo de ajuste

Puede entrar en el modo de ajuste antes de iniciar un programa. No puede entrar en el modo de ajuste mientras se realiza un programa.

Mantenga pulsados simultáneamente ECO y AUTO durante unos 3 segundos.

La pantalla muestra el primer ajuste: HAr.

Cómo navegar en el modo de ajuste

Utilice la barra de selección My Time para navegar en el modo de ajuste.

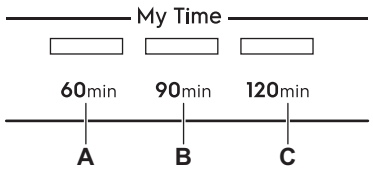

A. Tecla Anterior

B. Tecla Confirmar

C. Tecla Siguiente

Utilice Anterior y Siguiente para pasar de un ajuste a otro entre los y para modificar su valor. Utilice Confirmar para introducir el ajuste seleccionado y confirmar el cambio de valor.

Cómo cambiar un ajuste

Asegúrese de que el aparato se encuentra en modo de ajuste.

1. Pulse Anterior o Siguiente para seleccionar un ajuste.

La pantalla muestra el nombre del ajuste.

2. Pulse Confirmar para introducir el ajuste.

El valor de ajuste actual parpadea.

3. Pulse Anterior o Siguiente para cambiar el valor.
4. Pulse Confirmar para confirmar el valor de ajuste.

Se guarda el ajuste. El aparato vuelve a la lista de ajustes.

5. Mantenga pulsados simultáneamente ECO y AUTO durante unos 3 segundos para salir del modo de ajuste.

El aparato vuelve a la selección de programa.

Los ajustes guardados son válidos hasta que los vuelva a cambiar.

ⓘ El aparato sale del modo de ajuste después de 10 segundos si no se pulsa ningún botón.

6.3 Descalcificador de agua

El descalcificador elimina minerales del suministro de agua que podrían afectar negativamente al resultado de lavado y al funcionamiento del aparato.

Cuanto mayor sea el contenido de dichos minerales, más dura será el agua. La dureza del agua se mide en escalas equivalentes.

El nivel del descalcificador de agua debe ajustarse en función de la dureza del agua de su suministro de agua. El ajuste es necesario independientemente del tipo de detergente utilizado para garantizar buenos resultados de lavado y mantener activo el indicador de sal. La empresa local de suministro de agua puede informarle de la dureza del agua de su zona. El ajuste predeterminado de fábrica es el nivel 5.

ⓘ Las pestañas multiusos con descalcificador tienen una eficacia limitada para ablandar el agua. Consulte el envase del producto.

Dureza del agua

°dH	°fH	mmol/l	mg/l (ppm)	°Clark	L[1)]
47 -50	84 -90	8,4 -9,0	835 -904	58 -63	10
43 -46	76 -83	7,6 -8.3	755 -834	53 -57	9
37 -42	65 -75	6,5 -7,5	645 -754	46 -52	8

°dH	°fH	mmol/l	mg/l (ppm)	°Clark	L[1)]
29 -36	51 -64	5.1 -6,4	505 -644	36 -45	7
23 -28	40 -50	4,0 -5,0	395 -504	28 -35	6
19 -22	33 -39	3,3 -3,9	325 -394	23 -27	5
15 -18	26 -32	2,6 -3,2	255 -324	18 -22	4
11 -14	19 -25	1,9 -2,5	185 -254	13 -17	3
4 -10	7 -18	0,7 -1,8	70 -184	5 -12	2
<4	<7	<0,7	<70	< 5	1

[1)] Nivel del descalcificador de agua

El descalcificador de agua se somete a un proceso automático de regeneración. [2)]

6.4 Notificación del dosificador de abrillantador vacío

El abrillantador permite que la vajilla se seque sin rayas ni franjas. Se libera automáticamente durante el aclarado final.

Cuando el depósito de abrillantador está vacío, el indicador se enciende avisando que es preciso rellenar. Si el resultado de secado es satisfactorio usando solo multipastillas, puede desactivar el aviso para rellenar el abrillantador. Sin embargo, para obtener el mejor secado, utilice siempre abrillantador.

Cuando se ha seleccionado el programa ECO, si el indicador ECO no está encendido en la pantalla y el medidor de energía muestra un mayor consumo de energía, podría deberse a que el aparato ha aumentado la temperatura del enjuague final para mantener el rendimiento de secado. Para restaurar el rendimiento predeterminado y la eficiencia del programa ECO, llene el dosificador y el secado mejorará. Este comportamiento no se produce si el dosificador está desactivado o si el aparato no está equipado con esta función.

Si utiliza detergente normal o tabletas múltiples sin abrillantador, active la notificación para mantener activo el indicador de rellenado de abrillantador.

6.5 AirDry

AirDry mejora los resultados de secado con un bajo consumo de energía. La puerta del aparato se abre automáticamente durante la fase de secado y permanece entreabierta. La desactivación de la función puede reducir el rendimiento de secado.

AirDry se activa automáticamente con todos los programas excepto .

Cuando se abre la puerta, la pantalla muestra el tiempo restante del programa en ejecución.

La duración de la fase de secado y el tiempo de apertura de la puerta varían en función del programa y la opción seleccionada.

⚠ PRECAUCIÓN!

No intente cerrar la puerta del aparato durante 2 minutos después de la apertura automática. Podría dañar el aparato.

7. ANTES DEL PRIMER USO

1. Mantenga pulsada la tecla de encendido/apagado hasta que el aparato se active.
2. Ajuste el nivel del descalcificador de agua a la dureza del agua.
3. Llene el depósito de sal.
4. Llenado del dosificador de abrillantador.
5. Llene el dosificador de detergente.

[2)] Para el correcto funcionamiento del descalcificador de agua, la resina del dispositivo debe regenerarse regularmente. Este proceso es automático y forma parte del funcionamiento normal del lavavajillas. La frecuencia de regeneración depende del ajuste del nivel del descalcificador de agua. Cuanto más alto sea el nivel, más frecuente será la regeneración. A niveles altos, la regeneración se produce dos veces en un ciclo: durante el lavado de platos y después del enjuague final. A niveles más bajos, la regeneración se produce solo después del enjuague final. El aclarado del suavizante se produce al principio del ciclo sucesivo. A niveles altos, también se produce al final del lavado de platos. El aclarado del descalcificador termina con un drenaje completo. La regeneración aumenta la duración del programa en un máximo de 5 min, el consumo de agua en un máximo de 4 l y el consumo de energía en 2 Wh. En las condiciones estándar de laboratorio aplicables actualmente con una dureza del agua de 2,5 mmol/l (descalcificador de agua: nivel 3), la regeneración se producirá cada 62 l de agua usada. La presión y temperatura del agua, así como las variaciones de suministro eléctrico pueden alterar dichos valores.

6. Abra el grifo.
7. Active el programa 30min para eliminar cualquier posible residuo del proceso de fabricación. No introduzca platos en los cestos.

Después de iniciar el programa, el aparato recarga la resina del descalcificador durante hasta 5 minutos. La fase de lavado empieza solo después de que termine este proceso. El proceso se repite periódicamente.

7.1 El depósito de sal

⚠ PRECAUCIÓN!

Utilice solo sal regeneradora para lavavajillas. No use sal de cocina.

La sal se utiliza para recargar la resina del descalcificador y asegurar un buen resultado de lavado en el uso diario.

Llenado del depósito de sal

1. Gire el tapón del depósito de sal hacia la izquierda y extráigalo.
2. Vierta 1 l de agua en el contenedor de sal (solo si lo llena por primera vez).
3. Llene el contenedor de sal con 1 kg de sal para lavavajillas utilizando el embudo suministrado.

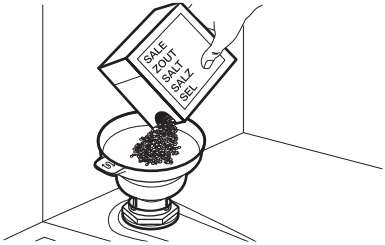

4. Agite cuidadosamente el embudo por el asa para hacer que entren los últimos granos.
5. Retire la sal que haya quedado alrededor del depósito.

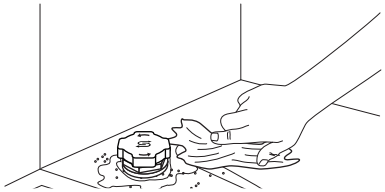

6. Para cerrarlo, gire el tapón del depósito de sal hacia la derecha.

➲ IMPORTANTE

El agua y la sal pueden salirse del depósito de sal cuando lo llena. Para evitar la corrosión, llene primero el recipiente de sal e inicie inmediatamente después un ciclo completo de lavado con detergente.

7.2 Uso del detergente

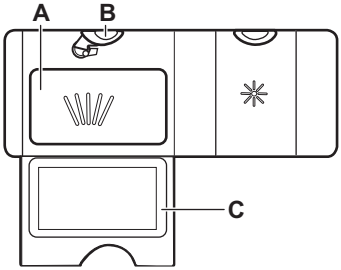

1. Pulse la tecla de apertura (**B**) para abrir la tapa (**C**).
2. Ponga el detergente en el compartimento (**A**). Puede usar detergente en pastillas, polvo o gel.
3. Si el programa incluye una fase de prelavado, ponga hasta 5 g de detergente en la parte interior de la puerta del lavavajillas.
4. Cierre la tapa. Asegúrese de que el botón de apertura se bloquea en su posición.

ⓘ No llene el compartimento (**A**) con más de 30 ml de detergente en gel.

Para obtener más información sobre la dosis de detergente, consulte las instrucciones del fabricante del envase del producto. Normalmente, 20 - 25 ml de detergente en gel o hasta 18 g de detergente en polvo es lo adecuado para lavar una carga con suciedad normal.

7.3 Llenado del dosificador de abrillantador

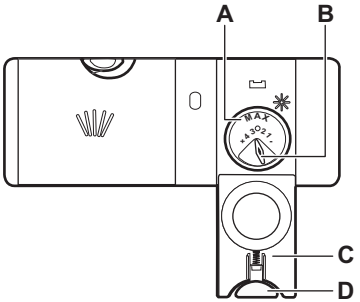

⚠ **PRECAUCIÓN!**

El compartimento (**A**) es solo para abrillantador. No lo llene con detergente.

⚠ **PRECAUCIÓN!**

Utilice exclusivamente abrillantador diseñado específicamente para lavavajillas.

1. Pulse la tecla de apertura (**D**) para abrir la tapa (**C**).
2. Vierta el abrillantador en el dosificador (**A**) hasta que el líquido alcance el nivel "max".
3. Limpie el abrillantador con un paño absorbente para evitar que se forme demasiada espuma.
4. Cierre la tapa. Asegúrese de que el botón de apertura se bloquea en su posición.

ⓘ Puede girar el selector de la cantidad (**B**) entre la posición 1 (menor cantidad) y la posición 4 o 6 (mayor cantidad).

8. CARGA DEL LAVAVAJILLAS

- Para obtener los mejores resultados de limpieza, coloque los artículos en las cestos como se indica en el manual del usuario.
- Cargue el lavavajillas a su máxima capacidad para ahorrar agua y energía.
- No sobrecargue las cestos para asegurarse de que el lavavajillas funciona correctamente.
- Asegúrese de que los objetos de los cestos no se tocan entre sí ni se cubren unos a otros. Solo entonces el agua puede llegar a todos los platos y lavarlos completamente.
- Utilice el aparato, exclusivamente, para el lavado de utensilios del hogar aptos para lavavajillas.
- No lave los siguientes materiales en el lavavajillas: madera, marfil, estaño, cobre, aluminio, porcelana de adorno delicado, acero al carbono sin protección o plata, ya que pueden romperse, deformarse, decolorarse, picarse, oxidarse, oscurecerse o corroerse.
- No lave en el aparato objetos que puedan absorber agua (esponjas, paños de limpieza, etc.).
- Coloque los objetos huecos (tazas, vasos y sartenes) con la abertura hacia abajo para que el agua se drene.
- Asegúrese de que las piezas de cristalería no estén en contacto.
- Coloque los objetos ligeros en el cesto superior. Asegúrese de que los objetos no se mueven.
- Coloque los cubiertos y los objetos pequeños en el cajón de cubiertos.
- Antes de iniciar un programa, compruebe que el brazo aspersor gira sin obstrucción.
- Ajuste la altura del cesto superior para que quepan platos grandes.

8.1 Cómo ajustar la altura del cesto superior

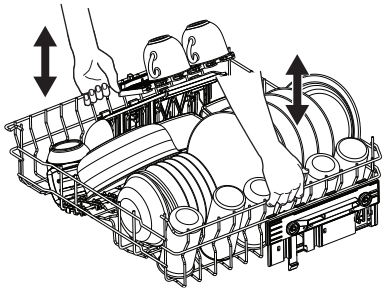

➲ **IMPORTANTE**

No eleve ni baje el cesto por un solo lado.

Cómo elevar el cesto superior

1. Tire del cesto hasta el tope.
2. Eleve el cesto por ambos lados hasta que el mecanismo se bloquee en su sitio y quede estable.

Cómo bajar el cesto superior

1. Tire del cesto hasta el tope.
2. Eleve ligeramente el cesto por ambos lados, empújelo a continuación hacia abajo y déjelo caer.

8.2 Características de la cesta del lavavajillas

Los accesorios incluidos pueden variar según el modelo de lavavajillas.

Cesto inferior

El número de púas plegables puede variar según el modelo de su lavavajillas.

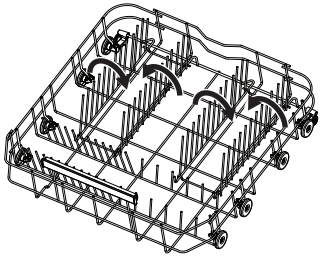

Cesto superior

Las estanterías para sostener tazas se pueden plegar hacia abajo para hacer espacio para platos altos.

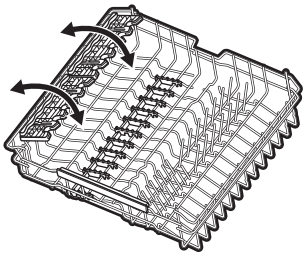

Los estantes para copas tienen ranuras para sujetar las copas de vino, mientras que las puntas de goma garantizan la estabilidad.

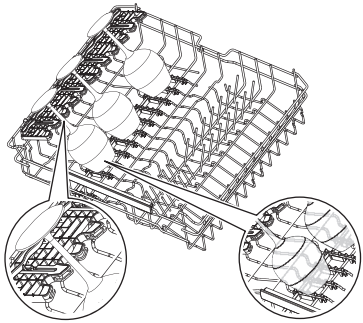

Cajón de cubiertos

Utilice el cajón para cubiertos y artículos pequeños. El cajón incluye soportes de cuchillos plegables.

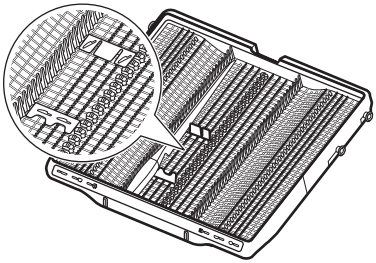

Cómo retirar los accesorios

Las estanterías para tazas y las puntas de goma se pueden quitar temporalmente para acomodar artículos voluminosos

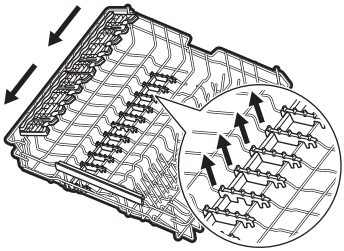

Los soportes de cuchillos se pueden quitar temporalmente si es necesario.

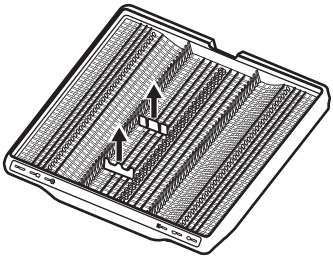

Alturas máximas de la placa (mm)

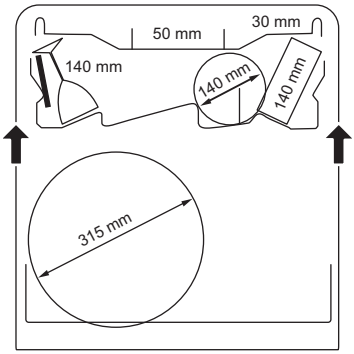

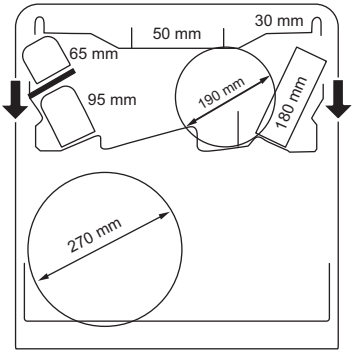

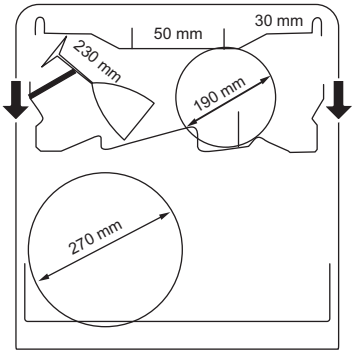

8.3 Ejemplos de carga del lavavajillas

Cesto inferior

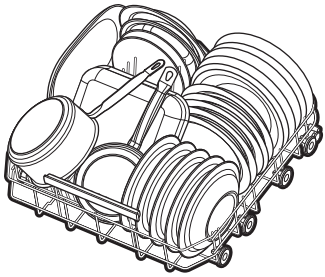

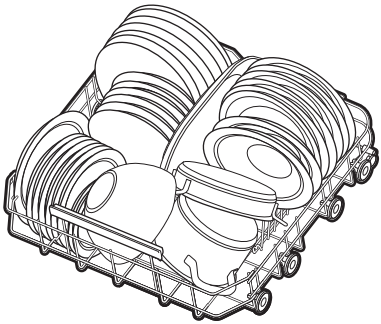

Cesto superior

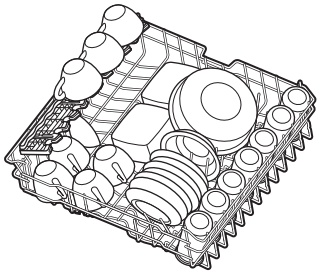

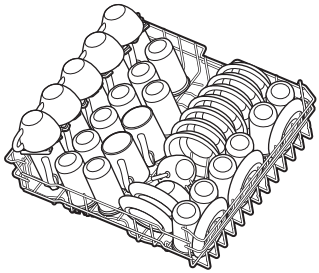

Cajón de cubiertos

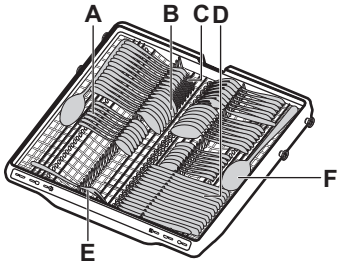

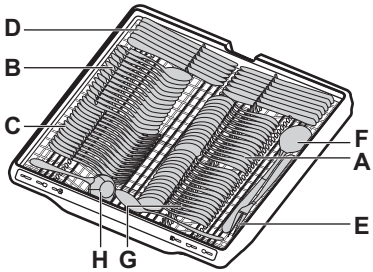

A. Cuchara de té
B. Cuchara sopera
C. Tenedor
D. Cuchillo
E. Tenedor para servir
F. Cuchara para servir
G. Cuchara de postre
H. Cuchara para salsa

9. USO DIARIO

1. Abra el grifo.
2. Mantenga pulsada la tecla de encendido/ apagado hasta que el aparato se active.
3. Llene el recipiente de sal si el indicador está encendido.
4. Llene el dosificador de abrillantador si el indicador está encendido.
5. Cargue los cestos.
6. Llene el dosificador de detergente.
7. Seleccione e inicie un programa.
8. Cierre la llave del agua cuando termine el programa.

9.1 Cómo iniciar un programa desde la barra de selección My Time

1. Deslice los dedos por la barra de selección My Time para elegir un programa adecuado.

Se enciende la luz relacionada con el programa.

2. Active una opción de programa si lo desea.
3. Cierre la puerta del aparato para iniciar el programa.

9.2 Cómo iniciar el programa Rinse&Hold

1. Mantenga pulsado 30min durante unos 3 segundos.

El indicador está encendido.

2. Cierre la puerta del aparato para iniciar el programa.

9.3 Cómo iniciar el programa AUTO

1. Pulse AUTO.

La luz correspondiente al botón está encendida. En la pantalla se muestra la máxima duración posible del programa.

2. Cierre la puerta del aparato para iniciar el programa.

Los sensores funcionan varias veces y la duración del programa inicial puede disminuir.

9.4 Cómo activar una opción de programa

Solo se puede activar una opción a la vez. Active la opción antes de iniciar un programa. No puede activar ni desactivar la opción mientras se está ejecutando un programa.

1. Seleccione un programa de la barra de selección My Time.
2. Pulse el botón de opciones.

La luz correspondiente al botón está encendida.
Si la opción no es aplicable, la luz correspondiente al botón parpadea y suena un tono.

ⓘ La activación de una opción suele consumir más agua, más energía y prolongar la duración del programa.

9.5 Cómo retardar el inicio de un programa

1. Seleccione un programa.
2. Pulse Delay repetidamente hasta que la pantalla muestre el retardo que desee (entre 1 y 24 horas).

La luz correspondiente al botón está encendida.

3. Cierre la puerta del aparato para iniciar la cuenta atrás.

Durante la cuenta atrás, no se puede cambiar el tiempo de retardo, el programa ni la opción.
El programa se pone en marcha cuando termina la cuenta atrás.

9.6 Cancelación del inicio diferido mientras está en curso la cuenta atrás

Pulse y mantenga pulsado durante 3 segundos.

El aparato vuelve a la selección de programa.

ⓘ Si cancela el inicio diferido, debe volver a seleccionar el programa.

9.7 Cómo cancelar un programa en marcha

Pulse y mantenga pulsado durante 3 segundos.

El aparato vuelve a la selección de programa.

ⓘ Compruebe que hay detergente en el dosificador antes de iniciar un nuevo programa.

9.8 Apertura de la puerta mientras el aparato está funcionando

Si abre la puerta mientras se realiza un programa, el aparato se detiene. Puede afectar al consumo de energía y a la duración del programa. Cuando cierre la puerta, el aparato continuará a partir del punto de interrupción.

ⓘ No intente cerrar la puerta del aparato en los dos minutos siguientes a la apertura automática de AirDry, ya que esto podría dañar el aparato.
Si, después, la puerta está cerrada al menos 3 minutos, el programa en curso termina.

9.9 Fin del programa

Cuando finaliza el programa, el lavavajillas se desactiva automáticamente.

Todos los botones están inactivos, excepto el botón de encendido/apagado.

9.10 Desconexión automática

Esta función ahorra energía al apagar el aparato cuando no está en funcionamiento.

La función se pone en marcha:

- Cuando el programa ha finalizado.
- Transcurridos 5 minutos si no se ha iniciado ningún programa y no se ha pulsado ningún botón.

10. CONSEJOS

10.1 General

Siga estos consejos para obtener un resultado óptimo de la limpieza y el secado en el uso diario y proteger el medio ambiente.

- Lavar los platos en el lavavajillas, tal y como se indica en el manual de instrucciones, suele consumir menos agua y energía que lavar los platos a mano.
- No preenjuague los platos a mano. Aumenta el consumo de agua y energía. Cuando sea necesario, seleccione un programa con fase de prelavado.
- Quite los residuos más grandes de comida de los platos y vacíe las tazas y vasos antes de meterlos en el aparato.
- Seleccione un programa según el tipo de carga y el grado de suciedad.
- Para prevenir la acumulación de cal dentro del aparato:
  - Rellene el depósito de sal siempre que sea necesario.
  - Use la dosis recomendada de detergente y abrillantador.
  - Asegúrese de que el ajuste actual del descalcificador de agua se adecúa a la dureza del suministro de agua.
  - Siga las instrucciones del capítulo "Limpieza y mantenimiento".

10.2 Uso de sal, abrillantador y detergente

- Utilice únicamente sal, abrillantador y detergente diseñados para lavavajillas. Otros productos pueden dañar el aparato.
- En las zonas con agua dura y muy dura, se recomienda usar solo detergente para lavavajillas (polvo, gel, pastillas que no contengan agentes adicionales), abrillantador y sal por separado para unos resultados de limpieza y secado óptimos.
- Es posible que las pastillas multiusos no se disuelvan completamente durante los programas cortos, lo que puede llevar a residuos de detergente en los platos. Consulte el envase del producto. Utilice pastillas con programas más largos.
- Utilice siempre la cantidad correcta de detergente. Una dosis insuficiente de detergente puede dar lugar a resultados de limpieza deficientes y a películas o manchas de agua dura en los artículos. El uso de demasiado detergente con agua blanda o descalificada produce residuos de detergente en los platos. Consulte las instrucciones del envase del detergente.
- Use siempre la cantidad correcta de abrillantador. Una dosis insuficiente de abrillantador disminuye los resultados del secado. Usar demasiado abrillantador produce capas azuladas. Para ajustar el nivel de abrillantador, consulte el capítulo «Ajustes».
- Asegúrese de que el nivel del descalcificador de agua es correcto. Si se ajusta un nivel demasiado alto, el agua se vuelve demasiado blanda, lo que puede corroer el vidrio. Para ajustar el nivel del descalcificador de agua, consulte el capítulo «Ajustes».

10.3 Qué hacer si desea dejar de utilizar pastillas de detergentes combinadas

Antes de volver a utilizar por separado detergente, sal y abrillantador, realice estos pasos:

1. Ajuste el descalcificador en el nivel más alto.
2. Asegúrese de que los recipientes de sal y de abrillantador están llenos.
3. Inicie el programa 30min. No añada detergente ni cargue platos en los cestos.
4. Cuando termine el programa, ajuste el descalcificador según la dureza del agua de su zona.
5. Ajuste la dosificación del abrillantador.

10.4 Antes de iniciar un programa

Antes de iniciar el programa seleccionado, asegúrese de que:

- Los filtros están limpios e instalados correctamente.
- La tapa del depósito de sal está bien cerrada.

- Los brazos aspersores no están obstruidos.
- Hay suficiente sal y abrillantador.
- La disposición de los utensilios en los cestos es correcta.
- El programa es adecuado para el tipo de carga y el grado de suciedad.
- Se utiliza la cantidad correcta de detergente.

10.5 Descarga de los cestos

1. Deje enfriar la vajilla y cristalería antes de retirarla del aparato Los artículos calientes son sensibles a los golpes.
2. Vacíe primero el cesto inferior y a continuación el superior.

ⓘ Después de terminar el programa, todavía puede quedar agua en las superficies interiores del aparato.

11. LIMPIEZA Y MANTENIMIENTO

IMPORTANTE

Antes de realizar tareas mantenimiento que no sean ejecutar el programa apague el aparato y desconecte el enchufe de la toma principal.

Los filtros sucios y los brazos aspersores obstruidos afectan negativamente a la calidad del lavado.

Los filtros son autolimpiantes y no requieren limpieza después de cada uso. Limpie los filtros una vez a la semana. Limpie los brazos rociadores cada dos meses, o antes si nota residuos de comida en los platos después de que el programa haya terminado. La frecuencia de limpieza puede variar dependiendo de la frecuencia con que se utilice el aparato.

11.1 Cómo empezar el programa MachineClean

Antes de iniciar el programa , limpie los filtros y los brazos aspersores.

1. Utilice un descalcificador o producto de limpieza diseñado específicamente para lavavajillas. Siga las instrucciones que aparecen en el paquete. No introduzca platos en los cestos.
2. Mantenga pulsado AUTO durante unos 3 segundos.

El indicador está encendido.

3. Cierre la puerta del aparato para iniciar el programa.

Cuando el programa ha terminado, el indicador está apagado.

11.2 Limpieza del interior

- Limpie el interior del aparato con un paño suave humedecido.
- No utilice productos abrasivos, estropajos abrasivos o duros, utensilios afilados, productos químicos agresivos ni disolventes.
- Limpie la puerta, incluida la junta de goma, una vez por semana.
- Para mantener el funcionamiento óptimo del aparato, utilice un producto específico de limpieza para lavavajillas al menos cada dos meses. Siga atentamente las instrucciones del envase del producto.
- Para obtener unos resultados de limpieza óptimos, inicie el programa .

11.3 Limpieza del exterior

- Limpie el aparato con un paño suave humedecido.
- Utilice solo detergentes neutros. Para el panel de control, utilice agua sin detergentes.
- No utilice productos abrasivos, estropajos duros ni disolventes.

11.4 Eliminación de cuerpos extraños

Revise los filtros y el sumidero después de cada uso del lavavajillas. Los cuerpos extraños (como trozos de vidrio, plástico, huesos, palillos de dientes, etc.) disminuyen el rendimiento de la limpieza y pueden causar daños en la bomba de desagüe.

⚠ **PRECAUCIÓN!**

Si no puede retirar los cuerpos extraños, póngase en contacto con un Centro de servicio técnico autorizado.

1. Desmonte el sistema de filtros como se indica en este capítulo.
2. Retire manualmente cualquier cuerpo extraño.
3. Vuelva a montar los filtros como se indica en este capítulo.

11.5 Limpieza de filtros

El sistema de filtrado consta de tres piezas.

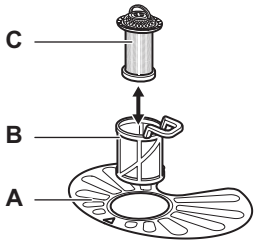

1. Gire la tapa (**B**) hacia la izquierda (sentido antihorario) y extráigala.

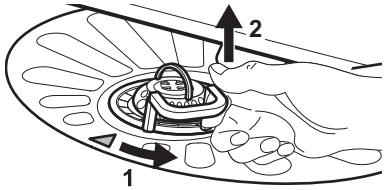

2. Retire el filtro (**C**) del filtro (**B**).
3. Retire el filtro plano (**A**).
4. Lave los filtros.

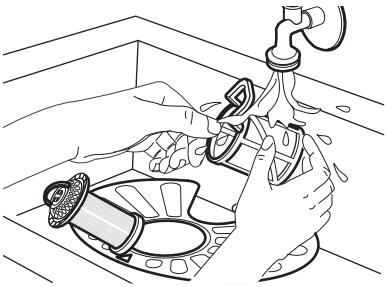

5. Asegúrese de que no haya residuos de alimentos o suciedad en el borde del sumidero o a su alrededor.
6. Vuelva a colocar el filtro plano (**A**). Asegúrese de que queda correctamente colocado bajo las 2 guías.

7. Vuelva a montar los filtros (**B**) y (**C**).
8. Vuelva a colocar el filtro (**B**) en el filtro plano (**A**). Gírelo a la derecha (sentido horario) hasta que quede bloqueado.

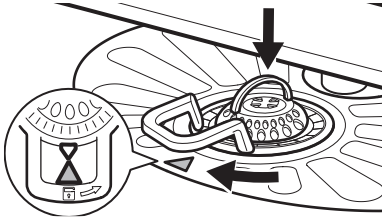

⚠ **PRECAUCIÓN!**

Una posición incorrecta de los filtros puede provocar resultados de lavado no satisfactorios e incluso dañar el aparato.

11.6 Limpieza del brazo aspersor inferior

1. Para quitar el brazo aspersor inferior, tire hacia arriba.

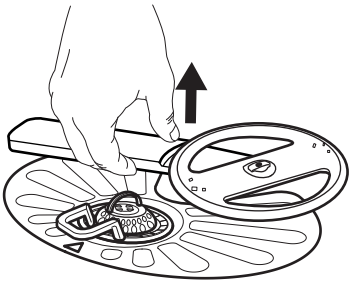

2. Lave el brazo aspersor bajo el agua corriente. Retire las partículas de suciedad de los orificios mediante un objeto afilado, como un palillo. Haga pasar agua a través de los orificios para eliminar las partículas de suciedad del interior.

3. Para instalar el brazo aspersor de vuelta, presiónelo hacia abajo.

11.7 Limpieza del brazo aspersor superior

No retire el brazo superior del aspersor. Si los orificios del brazo aspersor están obstruidos, quite los restos de suciedad con un objeto fino y afilado, como por ejemplo un palillo de dientes.

11.8 Limpieza del brazo aspersor de techo

El brazo aspersor de techo está en el techo del aparato. El brazo aspersor (**C**) está instalado en el tubo de descarga (**A**) con el elemento de montaje (**B**).

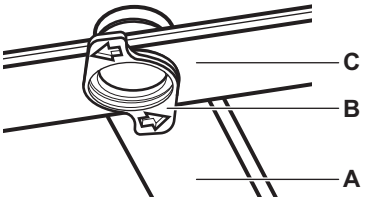

1. Suelte los topes de los lados de los carriles deslizantes del cajón de cubiertos y extraiga el cajón.

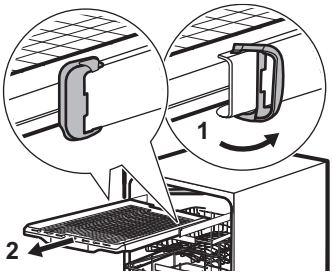

2. Mueva el cesto superior al nivel más bajo para alcanzar el brazo aspersor con más facilidad.
3. Para separar el brazo aspersor (**C**) del tubo de descarga (**A**), gire el elemento de montaje (**B**) hacia la izquierda y tire del brazo aspersor hacia abajo.
4. Lave el brazo aspersor bajo el agua corriente. Retire las partículas de suciedad de los orificios mediante un objeto afilado, como un palillo. Haga pasar agua a través de los orificios para eliminar las partículas de suciedad del interior.
5. Para instalar el brazo aspersor (**C**) de nuevo, inserte el elemento de montaje (**B**) en el brazo aspersor y fíjelo en el tubo de descarga (**A**) girándolo hacia la izquierda. Asegúrese de que el elemento de montaje encaje en su sitio.
6. Instale el cajón de cubiertos en los carriles deslizantes y bloquee los topes.

11.9 Limpieza del filtro del tubo de entrada

1. Cierre el grifo.
2. Gire la sujección (A) hacia la derecha. Desconecte el tubo.

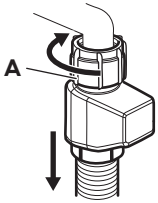

3. Limpie el filtro del tubo de entrada.

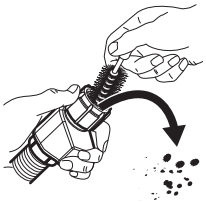

12. SOLUCIÓN DE PROBLEMAS

La mayoría de los problemas que pueden surgir se resuelven sin necesidad de ponerse en contacto con el Centro de servicio técnico. Consulte la tabla para informarse sobre posibles problemas.

Con algunos problemas, la pantalla muestra un código de error.

Una vez comprobado el aparato, apáguelo y enciéndalo. Si el problema persiste, póngase en contacto con un centro de servicio técnico autorizado. Desenchufe el aparato y no lo utilice hasta que se solucione el problema.

IMPORTANTE

Cierre el grifo de agua, desenchufe el aparato y no lo utilice hasta que se solucione el problema.

No se puede encender el aparato.

- Compruebe que el enchufe esté conectado a la toma de corriente.
- Asegúrese de que no haya fusibles dañados en la caja de fusibles.

El programa no se inicia.

- Asegúrese de que la puerta del aparato esté cerrada.
- Si se ha ajustado el inicio retardado, cancele la cuenta atrás o espere hasta que esta acabe.
- El aparato recarga la resina dentro del descalcificador de agua. La duración del proceso es de aproximadamente 5 minutos.

Código de error i10 o i11. El aparato no se llena de agua.

- Compruebe que el grifo esté abierto.
- Asegúrese de que la presión del suministro de agua esté entre 0.05 (0.5) / 1 (10) MPa (bar). Para esta información, póngase en contacto con la empresa local de suministro de agua.
- Compruebe que el grifo no está obstruido.
- Asegúrese de que el filtro de la manguera de entrada no está obstruido. Limpie el filtro si fuera necesario. Consulte el capítulo "Limpieza y mantenimiento".
- Asegúrese de que la manguera de entrada no esté doblada ni retorcida.

Código de error i20. El aparato no desagua.

- Asegúrese de que el desagüe no está obstruido.
- Compruebe que el filtro de desagüe no está obstruido.
- Asegúrese de que la manguera de desagüe no esté doblada ni retorcida.

Código de error i30. El dispositivo antiinundación está activado.

- Cierre el grifo.
- Asegúrese de que el aparato está instalado correctamente.
- Asegúrese de que los cestos se cargan según las instrucciones del manual de usuario.

Códigos de error i41-i44. Fallo de funcionamiento de la bomba de lavado o de la bomba de desagüe.

- Asegúrese de que los filtros están limpios.
- Apague y encienda el aparato.

Códigos de error i51-i59 o i5A-i5F. Fallo de funcionamiento de la bomba de lavado o de la bomba de desagüe.

- Apague y encienda el aparato.

Código de error i61 o i69. La temperatura del agua dentro del aparato es demasiado alta o se ha producido un fallo de funcionamiento del sensor de temperatura.

- Asegúrese de que la temperatura del agua de entrada no exceda los 60°C.
- Apague y encienda el aparato.

Códigos de error iC0 o iC3. Fallo técnico del aparato.

- Apague y encienda el aparato.

Código de error iF1. El nivel de agua dentro del aparato es demasiado alto.

- Apague y encienda el aparato.
- Asegúrese de que los filtros están limpios.
- Asegúrese de que la manguera de salida esté instalada a la altura correcta sobre el suelo. Consulte las instrucciones de instalación.

El aparato se detiene y se pone en marcha más veces durante el funcionamiento.

- Es normal. Proporciona resultados de limpieza óptimos y ahorra energía.

El programa dura demasiado.

- Si se ha ajustado el inicio retardado, cancele la cuenta atrás o espere hasta que esta acabe.
- Activar opciones de programa aumenta la duración del programa.

La duración del programa en pantalla es diferente a la duración de la tabla de valores de consumo.

- La duración del programa puede cambiar debido a la presión y temperatura del agua, las variaciones de alimentación principal, las opciones seleccionadas, la cantidad de platos y el grado de suciedad.

En la pantalla aumenta el tiempo restante y llega casi hasta el fin de la duración del programa.

- Esto no es un defecto. El aparato funciona correctamente.

Pequeña fuga de la puerta del aparato.

- El aparato no está nivelado. Afloje o apriete las patas ajustables (en su caso).

Es difícil cerrar la puerta del aparato.

- El aparato no está nivelado. Afloje o apriete las patas ajustables (en su caso).
- Hay partes de la vajilla que sobresalen de los cestos.

La puerta del aparato se abre durante el ciclo de lavado.

- La función AirDry se activa para mejorar los resultados de secado y ahorrar energía. Para desactivar la función, consulte el capítulo "Ajustes".

Sonidos de traqueteo o golpeteo dentro del aparato.

- La vajilla no está colocada correctamente en los cestos. Consulte el capítulo "Carga del lavavajillas".
- Asegúrese de que los brazos aspersores pueden rotar libremente.

El aparato dispara el disyuntor.

- El amperaje no es suficiente para el suministro simultáneo de todos los aparatos. Compruebe el amperaje de la toma y la capacidad del medidor o apague uno de los aparatos.
- Fallo eléctrico interno del aparato. Póngase en contacto con un centro de servicio técnico autorizado.

12.1 Los resultados de lavado y el secado no son satisfactorios

Malos resultados del lavado de platos.

- Consulte el capítulo "Consejos".
- Utilice un programa de lavado más intensivo.
- Active la opción PowerBoost para mejorar el resultado de lavado del programa seleccionado.
- Limpie las boquillas del brazo aspersor y los filtros. Consulte el capítulo "Limpieza y mantenimiento".
- La calidad del detergente puede ser la causa. Pruebe con otro detergente.

Malos resultados de secado.

- Consulte el capítulo "Consejos".
- Se ha dejado la vajilla demasiado tiempo dentro del aparato cerrado. Active la función AirDry para ajustar la apertura automática de la puerta y mejorar el rendimiento de secado. Consulte el capítulo "Ajustes".
- Descargue el lavavajillas solo cuando el programa haya finalizado y la pantalla muestre 0:00.
- No hay abrillantador o la dosificación es insuficiente. Llene el dosificador de abrillantador o ajuste la dosis a un valor superior (si procede).
- La calidad del abrillantador puede ser la causa. Pruebe utilizando otro abrillantador.
- Utilice siempre abrillantador, incluso con pastillas multiusos.
- Los objetos de plástico pueden tener que secarse con un paño.
- El programa 30min no tiene la fase de secado. Seleccione un programa diferente.
- Han caído gotas de agua del cesto superior sobre el cesto inferior. Descargue primero el cesto inferior y, a continuación, el superior.

Rayas blanquecinas en vasos y platos.

- La cantidad de detergente es demasiada. Reduzca la cantidad.

Capas azuladas en vasos y platos.

- La dosificación del abrillantador es demasiado alta. Reduzca la dosificación.

Gotas de agua y manchas secas en vasos y platos.

- La calidad del abrillantador puede ser la causa. Prueba con un abrillantador diferente.
- Consulte el capítulo "Carga del lavavajillas".

El interior del aparato está mojado.

- Esto no es un defecto del aparato. La humedad se condensa en las paredes del aparato.

Espuma inusual durante el lavado.

- Utilice detergente diseñado específicamente para lavavajillas.
- Utilice un detergente de otro fabricante.
- No preenjuague los platos bajo el agua corriente.

Rastros de óxido en los cubiertos.

- Hay demasiada sal en el agua que se utiliza para lavar. Después de llenar el

recipiente de sal, retire siempre la sal derramada.
- Se colocaron artículos que se oxidan junto a cubiertos de acero inoxidable. No ponga estos elementos juntos.

Restos de detergente en el dosificador al final del programa.

- El agua no puede lavar el detergente del dosificador. Compruebe que los brazos aspersores no estén bloqueados o atascados.
- Asegúrese de que los objetos de los cestos no impiden que se abra la tapa del dosificador de detergente.

Olores en el interior del aparato.

- Consulte el capítulo "Limpieza y mantenimiento".
- Utilice con regularidad un programa con una temperatura de lavado de 65°C.

Depósitos calcáreos en la vajilla, la cuba y el interior de la puerta.

- El agua del grifo es dura. Utilice agua y ajuste la regeneración del descalcificador de agua aunque use pastillas multiusos. Consulte la sección de descalcificador de agua en el capítulo "Ajustes".
- El nivel de sal es bajo. Si el indicador de sal está encendido, llene el depósito de sal.
- La tapa del depósito de sal está suelta. Inspeccione el tapón.
- Inicie el programa con un descalcificador o un producto de limpieza diseñado para lavavajillas.
- Si los depósitos de cal persisten, limpie el aparato con los detergentes adecuados.
- Pruebe con otro detergente.
- Contacte con el fabricante del detergente.

Vajilla mate, descolorida o agrietada.

- Asegúrese de lavar en el aparato únicamente elementos aptos para lavavajillas.
- Cargue y descargue con cuidado el cesto. Consulte el capítulo "Carga del lavavajillas".
- Coloque los objetos delicados en el cesto superior.
- Active la opción GlassCare para garantizar un cuidado especial de la cristalería y objetos delicados.

Consulte los capítulos "Antes del primer uso", "Carga del lavavajillas", Uso diario" o " Consejos" para conocer otras causas posibles.

13. DATOS TÉCNICOS

Dimensiones	Ancho / alto / fondo (mm)	596 / 818 - 898 / 550
Conexión eléctrica [1]	Tensión (V)	220 - 240
	Frecuencia (Hz)	50
Presión del suministro de agua	Mín. / máx. MPa (bar)	0.05 (0.5) / 1 (10)
Suministro de agua	Agua fría o caliente (°C) [2]	mín. 5 - máx. 60
Capacidad	Coloque los cubiertos	14

[1] Consulte la placa de datos técnicos para otros valores.

[2] Si el agua caliente procede de una fuente de energía alternativa (por ejemplo, paneles solares), utilice la toma de agua caliente para reducir el consumo de energía.

13.1 Enlace a la base de datos EPREL de la UE

El código QR de la etiqueta energética suministrada con el aparato proporciona un enlace web para el registro de este aparato en la base de datos de EU EPREL. Guarde la etiqueta energética como referencia junto con el manual de usuario y todos los demás documentos que se proporcionan con este aparato.

También es posible encontrar información relacionada con el rendimiento del producto en la base de datos EPREL de la UE utilizando el enlace https://eprel.ec.europa.eu y el nombre del modelo y el número de producto que se encuentra en la placa de características del aparato. Consulte el capítulo "Descripción del producto".

14. ASPECTOS MEDIOAMBIENTALES

Recicle los materiales con el símbolo ♲. Coloque el embalaje en los contenedores correspondientes para reciclarlo. Ayude a proteger el medioambiente y la salud pública reciclando los residuos de aparatos eléctricos y electrónicos. No deseche los aparatos marcados con el símbolo con los residuos domésticos. Lleve el producto a su centro de reciclaje local o póngase en contacto con su oficina municipal.

156849250-A-222026