AEG

aeg.com/register

L7WBE68SI

LT Naudojimo instrukcija | **Skalbyklė-džiovyklė**

Sveiki atvykę į „AEG“ pasaulį! Dėkojame, kad pasirinkote mūsų prietaisą.

Siekdami tausoti, mes mažiname popieriaus naudojimą ir visas naudojimo instrukcijas pateikiame internete. Raskite visą naudojimo instrukciją adresu **aeg.com/manuals**

Gaukite naudojimo patarimų, brošiūrų, trikčių šalinimo, aptarnavimo ir remonto informacijos adresu **aeg.com/support**

Jūsų prietaisui skirtų priedų, eksploatacinių medžiagų ir originalių atsarginių dalių ieškokite čia: **aeg.com/shop**

Galimi pakeitimai.

TURINYS

1. SAUGOS INFORMACIJA....2
2. SAUGOS INSTRUKCIJOS....6
3. GAMINIO APRAŠYMAS.... 8
4. TECHNINIAI DUOMENYS.... 9
5. ĮRENGIMAS.... 9
6. VALDYMO SKYDELIS.... 19
7. RATUKAS IR MYGTUKAI....21
8. PROGRAMOS....25
9. NUOSTATOS....32
10. PRIEŠ NAUDOJANTIS PIRMĄKART.... 33
11. KASDIENIS NAUDOJIMAS – TIK SKALBIMAS....33
12. KASDIENIS NAUDOJIMAS. SKALBIMAS IR DŽIOVINIMAS.... 38
13. KASDIENIS NAUDOJIMAS – TIK DŽIOVINIMAS....39
14. PŪKAI SKALBINIUOSE.... 40
15. PATARIMAI....41
16. VALYMAS IR PRIEŽIŪRA....43
17. TRIKČIŲ ŠALINIMAS....50
18. SĄNAUDŲ VERTĖS.... 53
19. APLINKOS APSAUGA....56

1. ⚠ SAUGOS INFORMACIJA

Prieš įrengdami ir naudodami prietaisą, atidžiai perskaitykite pateiktą instrukciją.
Gamintojas neatsako už sužalojimus ar nuostolius, patirtus dėl netinkamo prietaiso įrengimo ar naudojimo. Instrukciją visada laikykite saugioje ir pasiekiamoje vietoje, kad prireikus galėtumėte ja pasinaudoti.

1.1 Vaikų ir pažeidžiamų žmonių sauga

⚠ **ĮSPĖJIMAS!**

Pavojus uždusti, susižaloti ir sukelti nuolatinę negalią.

- Vyresni nei 8 metų vaikai ir asmenys, turintys fizinių, jutiminių arba protinių sutrikimų, arba asmenys, kuriems trūksta patirties ar žinių, šį prietaisą gali naudoti tik prižiūrimi kitų arba gavę nurodymus, kaip saugiai naudotis prietaisu, jei jie supranta su prietaiso naudojimu susijusius pavojus.
- Nuo 3 iki 8 metų vaikų ir asmenų, turinčių sunkią negalią, negalima palikti be priežiūros ir kitaip leisti pasiekti naudojamą prietaisą.
- Asmenims (įskaitant vaikus), nesugebantiems saugiai naudotis prietaisu dėl savo fizinės, jutiminės ar protinės negalios arba patirties bei žinių trūkumo, šiuo prietaisu naudotis draudžiama, išskyrus atvejus, kai jie tai daro su kitų priežiūrą arba gavę aiškius saugaus naudojimo nurodymus.
- Vaikus būtina prižiūrėti ir užtikrinti, kad jie su prietaisu nežaistų.
- Visas pakuotės medžiagas saugokite nuo vaikų ir tinkamai pašalinkite.
- Valymo priemones laikykite vaikams nepasiekiamoje vietoje.
- Neleiskite nepilnamečiams vaikams ir gyvūnams būti šalia prietaiso atidarytomis durelėmis.
- Jeigu prietaise yra apsaugos nuo vaikų įtaisas, jį reikia suaktyvinti.
- Vaikai be priežiūros negali atlikti prietaiso valymo ir naudotojo priežiūros darbų.

1.2 Bendrieji saugos reikalavimai

- Tai buitinis prietaisas skirtas skalbti ir džiovinti tik tokius skalbinius, kurie tinkami skalbti ir džiovinti skalbyklėse-džiovyklėse.

- Nenaudokite džiovinimo funkcijos, jei skalbiniai buvo sutepti pramoninėmis cheminėmis medžiagomis.
- Tai buitinis prietaisas, skirtas naudoti patalpose, vienam šeimos ūkiui.
- Šį prietaisą galima naudoti biuruose, viešbučių kambariuose, nakvynės ar svečių namuose, sodybose ar kitoje panašioje aplinkoje, kur prietaiso naudojimo intensyvumas neviršija buitinio (vidutinio) naudojimo.
- Nebandykite pakeisti šio prietaiso techninių savybių.
- Nemontuokite prietaiso už rakinamų durų, stumdomų durų ar durų su vyriais priešingoje pusėje. Taip pat pasirūpinkite, kad prietaiso durelės galėtų pilnai atsidaryti.
- Elektros kištuką į tinklo lizdą junkite tik tuomet, kai pabaigsite prietaiso įrengimą. Pasirūpinkite, kad būtų lengva pasiekti sumontuoto prietaiso elektros laido kištuką ir elektros maitinimo lizdą.
- Pasirūpinkite, kad apatinių ventiliacijos angų neblokuotų kilimai ar kitos grindų dangos.
- DĖMESIO: Prietaiso negalima jungti prie maitinimo per išorinį įjungimo įtaisą, pavyzdžiui, laikmatį ar kitą elektros grandinę, kurią komunalinės tarnybos reguliariai įjungia ir išjungia.
- Pasirūpinkite, kad prietaiso patalpoje būtų įrengta tinkama ventiliacija ir patalpoje nesikauptų iš dujas ar kitą kurą deginančių prietaisų sklindančios dujos, ir neužsidegtų.
- Vėdinimo sistemos oras neturi patekti į buitinių prietaisų, deginančių dujas ar kitą kurą, išmetamųjų dujų kanalą.
- Darbinis vandens slėgis vandens tiekimo taške turi būti nuo 0,5 baro (0,05 MPa) iki 10 barų (1,0 MPa).
- Didžiausia leistina prietaiso apkrova – 8.0 kg. Neviršykite kiekvienai programai numatytos didžiausios leistinos apkrovos (žr. skyrių „Programos“).
- Prietaisą prie vandentiekio junkite naujomis kartu su prietaisu gautomis arba įgaliotojo techninės priežiūros centro patvirtintomis žarnomis.
- Nenaudokite senų žarnų.

- Jei būtų pažeistas maitinimo laidas, jį gali pakeisti tik gamintojas, jo įgaliotasis techninės priežiūros centras arba panašios kvalifikacijos asmenys– antraip gali kilti elektros pavojus.
- Nuvalykite aplink prietaisą galimai susikaupusius pūkus ir pakuotės likučius.
- Maistiniu aliejumi, mineraline alyva, acetonu, spiritu, benzinu, žibalu, dėmių valikliu, terpentinu, vašku ar vaško valikliu išteptus skalbinius skalbkite atskirai, naudodami daugiau skalbimo priemonės, ir tik tada džiovinkite džiovyklėje.
- Prietaiso nenaudokite, jei jo elementai sutepti pramoninėmis cheminėmis medžiagomis.
- Džiovyklėje nedžiovinkite nešvarių skalbinių.
- Džiovyklėje nedžiovinkite porolono (lateksinio) kempinių, maudymosi kepuraičių, neperšlampamų audinių, gaminių su pamušalu, kimštų drabužių ar pagalvių.
- Audinių minkštiklius ar kitas panašias priemones naudokite tik vadovaudamiesi jų gamintojų instrukcijomis.
- Pasirūpinkite, kad į prietaisą nepakliūtų gaisrą galintys sukelti daiktai, pavyzdžiui, žiebtuvėliai ar degtukai.
- DĖMESIO! Džiovyklė išjunkite tik pasibaigus džiovinimo ciklui. Jei džiovyklę išjungsite anksčiau, skalbinius iš karto išimkite ir išsklaidykite, kad pašalintumėte susikaupusį karštį.
- Paskutinio plovimo ciklo metu skalbiniai nekaitinami (atvėsinimo ciklas), kad jam pasibaigus skalbiniai būtų apsaugoti nuo karščio pažeidimų.
- Nevalykite prietaiso didelio slėgio vandens purkštuvais ir (arba) garais.
- Išvalykite prietaisą drėgna šluoste. Naudokite tik neutralius ploviklius. Nenaudokite šveičiamųjų produktų, šveitimo kempinių, tirpiklių arba metalinių grandyklių.
- Prieš bet kokius techninės priežiūros darbus išjunkite prietaisą ir ištraukite maitinimo laido kištuką iš elektros lizdo.

2. SAUGOS INSTRUKCIJOS

2.1 Įrengimas

ⓘ

Įrengimas turi atitikti galiojančias nacionalines taisykles.

- Vadovaukitės su prietaisu pateiktomis įrengimo instrukcijomis.
- Saugumo sumetimais nenaudokite prietaiso, prieš įrengdami jį balduose.
- Neįrenkite ir nenaudokite prietaiso ten, kur temperatūra gali būti žemesnė nei 0 °C, arba ten, kur jis gali būti veikiamas oro sąlygų.
- Perkeliant prietaisą visada laikykite vertikalioje padėtyje.
- Pasirūpinkite, kad tarp prietaiso ir grindų vyktų oro cirkuliacija.
- Pašalinkite visas pakavimo medžiagas ir gabenimui skirtus varžtus.
- Grindys, ant kurių bus įrengtas prietaisas, turi būti plokščios, stabilios, atsparios karščiui ir švarios.
- Gabenimo varžtus laikykite saugioje vietoje. Jeigu prietaisą ateityje reikės perkelti, juos reikia įsukti, kad būgnas būtų užfiksuotas ir apsaugotas nuo vidinio sugadinimo.
- Visada būkite atsargūs, kai perkeliate prietaisą, nes jis yra sunkus. Visada mūvėkite apsaugines pirštines ir avėkite uždarą avalynę.
- Neįrenkite ir nenaudokite sugadinto prietaiso.
- Nestatykite prietaiso ten, kur prietaiso durelių negalima atidaryti iki galo.
- Sureguliuokite kojeles, kad tarp prietaiso ir grindų dangos būtų reikiamas tarpas.
- Pastatę prietaisą į nuolatinę jo vietą, gulsčiuku patikrinkite, ar jis stovi lygiai. Jei jis stovi nelygiai, atitinkamai sureguliuokite jo kojeles.

2.2 Elektrinis jungimas

⚠ **ĮSPĖJIMAS!**

Pavojus sukelti gaisrą ir gauti elektros smūgį.

- DĖMESIO! Šį prietaisą reikia jungti prie įžeminto lizdo.
- Visada naudokite tinkamai įrengtą įžemintą saugųjį elektros lizdą.
- Nenaudokite daugiakanalių adapterių ir ilginamųjų laidų.
- Norėdami išjungti prietaisą, netraukite už maitinimo laido. Visada traukite paėmę už elektros kištuko.
- Nelieskite maitinimo laido arba elektros kištuko šlapiomis rankomis.

2.3 Vandens pajungimas

- Tiekiamo vandens temperatūra neturi viršyti 25 °C.
- Nepažeiskite vandens žarnų.
- Prieš jungdami prietaisą prie naujų ar ilgai nenaudotų vamzdžių, remontuotų arba naujų prietaisų (vandens skaitiklių ir pan.), palaukite kol pradės tekėti švarus ir skaidrus vanduo.
- Pirmą kartą naudodami prietaisą ir juo pasinaudoję patikrinkite, ar nėra vandens nuotėkio.
- Nenaudokite ilginamųjų žarnų vandens įleidimo žarnai pailginti. Dėl vandens tiekimo žarnos keitimo kreipkitės į įgaliotąjį techninės priežiūros atstovą.
- Išpakavę prietaisą galite pamatyti iš vandens išleidimo žarnos ištekantį vandenį. Taip yra todėl, kad gamykloje prietaisas buvo bandomas naudojant vandenį.
- Vandens išleidimo žarną galima pailginti iki 400 cm. Dėl kitos vandens išleidimo žarnos arba jos ilginamosios dalies kreipkitės į įgaliotąjį techninės priežiūros atstovą.
- Pasirūpinkite, kad įrengus prietaisą liktų prieiga prie čiaupo.

2.4 Naudojimas

⚠ **ĮSPĖJIMAS!**

Sužeidimo, elektros smūgio, gaisro, nudegimų arba prietaiso sugadinimo pavojus.

- Šalia prietaiso, į prietaisą arba ant jo nedėkite degių medžiagų arba degiomis medžiagomis sudrėkintų daiktų.
- Programai veikiant nelieskite durelių stiklo. Stiklas gali įkaisti.
- Prietaise nedžiovinkite apgadintų (suplėšytų, apspurusių) daiktų, kuriuose yra kamšalų arba užpildų.
- Jeigu skalbiant naudojote dėmių šalinimo priemonę, prieš paleisdami džiovinimo ciklą skalbinius dar kartą išskalaukite.
- Pasirūpinkite, kad nuo skalbinių būtų pašalinti visi metaliniai objektai.
- Džiovinkite tik šiame prietaise tinkamus džiovinti audinius. Vadovaukitės gaminio etiketėje pateiktais valymo nurodymais.
- Nelipkite ir nesisėskite ant atvirų prietaiso durelių.
- Prietaise nedžiovinkite varvančių drabužių.
- Saugokite prietaiso plastikines dalis nuo įkaitusių objektų.
- Prieš paleisdami džiovinimo programą, iš prietaiso išimkite skalbimo priemonės kamuoliuką (jeigu naudojamas).
- Jeigu ketinate naudoti nenutrūkstamą programą, skalbimo kamuoliuko nenaudokite.

2.5 Paslauga

- Dėl prietaiso remonto kreipkitės į įgaliotąjį techninės priežiūros centrą. Naudokite tik originalias dalis.
- Atkreipkite dėmesį, kad pačių arba neprofesionalus remontas gali turėti pasekmių saugai ir panaikinti garantiją.
- Nutraukus modelio gamybą, šių atsarginių dalių galima įsigyti bent 10 metų: variklį ir variklio šepetėlius, variklio ir būgno sąsajos mazgą, siurblius, amortizatorius ir spyruokles, skalbimo būgną, būgno kryžmę ir rutulinius guolius, šildytuvus ir kaitinimo elementus, įskaitant šildymo siurblius, vamzdžius ir susijusią įrangą, žarnas, vožtuvus, filtrus, hermetikus, spausdintines plokštes, elektroninius ekranus, slėginius jungiklius, termostatus ir kitus jutiklius, programinę ir aparatinę įrangą, įskaitant atkūrimo, dureles, lankstus, sandariklius, durelių užrakinimo mazgą ir plastikines detales, pavyzdžiui, skalbimo priemonių dozatorių. Jūsų šalyje šis laikotarpis gali būti ilgesnis. Daugiau informacijos rasite mūsų internetinėje svetainėje.
- Įsidėmėkite, kad tam tikros šios atsarginės dalys yra prieinamos tik profesionaliems remonto specialistams ir kad ne visos atsarginės dalys yra aktualios visiems modeliams.
- Šio gaminio viduje esanti (-čios) lemputė (-ės) ir atskirai parduodamos atsarginės lemputės: Šios lemputės turi atlaikyti ekstremalias fizines sąlygas buitiniuose prietaisuose, pavyzdžiui, temperatūrą, vibraciją, drėgmę, arba yra skirtos informuoti apie prietaiso veikimo būseną. Jos nėra skirtos naudoti kitoms paskirtims ir netinka patalpoms apšviesti.

2.6 Šalinimas

- Atjunkite prietaisą nuo tinklo maitinimo ir vandentiekio.
- Nupjaukite maitinimo laidą arti prietaiso ir pašalinkite jį.
- Išimkite durų užraktą, kad vaikai arba naminiai gyvūnai neįstrigtų būgne.
- Prietaisą šalinkite pagal vietinius elektrinės ir elektroninės įrangos atliekų šalinimo reikalavimus.

3. GAMINIO APRAŠYMAS

3.1 Prietaiso apžvalga

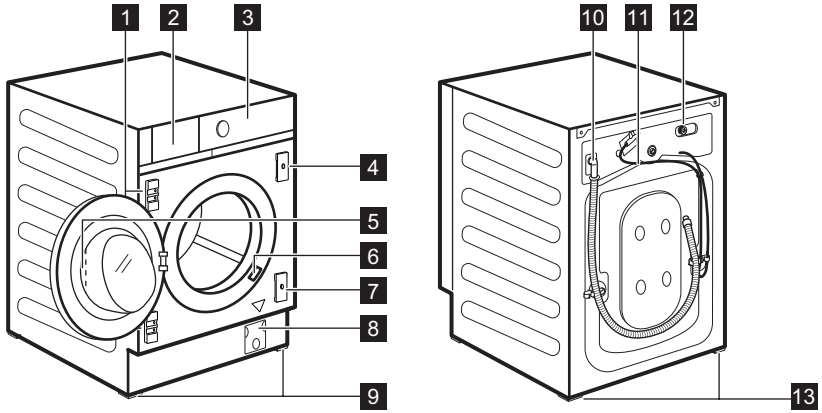

1 Lanksto atramos
2 Skalbiklio dalytuvas
3 Valdymo skydelis
4 Magnetinė plokštelė
5 Durelių rankena
6 Techninių duomenų plokštelė
7 Plokštelė su guminiu plaktuvu
8 Vandens išleidimo siurblio filtras
9 Priekinės kojelės prietaisui išlyginti
10 Vandens išleidimo žarna
11 Elektros maitinimo laidas
12 Vandens tiekimo žarnos jungtis
13 Galinės kojelės prietaisui išlyginti

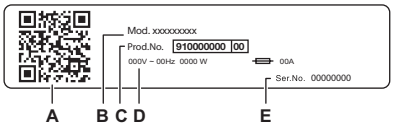

Techninių duomenų lentelėje nurodyta:

A. QR kodas
B. Modelio pavadinimas
C. Gaminio numeris
D. Elektros parametrai
E. Serijos numeris

Nuskaitykite ant prietaiso esantį **QR kodą** , kad užregistruotumėte savo gaminį ir išnaudotumėte visas jo galimybes.

- Gaukite išsamią informaciją apie prietaisą, dokumentų ir straipsnių apie tai, kaip naudotis geriausiomis funkcijomis (naudojimo instrukcija taip pat pateikta adresu **aeg.com/manuals**)
- Gaukite patarimų dėl naudojimo, informacijos apie trikčių šalinimą, aptarnavimą ir remontą (taip pat pateikta adresu **aeg.com/support**)
- Įsigykite priedų, eksploatacinių medžiagų ir originalių atsarginių dalių savo prietaisui (taip pat galite įsigyti adresu **aeg.com/shop**)

4. TECHNINIAI DUOMENYS

Matmenys	Plotis / aukštis / bendras gylis	59.6 cm /81.9 cm /55.3 cm
Elektros prijungimas	Įtampa Bendroji galia Saugiklis Dažnis	230 V 2 100 W 10 A 50 Hz
Apsaugos klasė. Apsauginis dangtis prietaisą apsaugo nuo kietųjų dalelių ir drėgmės, išskyrus nuo drėgmės neapsaugotą žemos įtampos įrangą.		IPX4
Vandens tiekimas 1)		Šaltas vanduo
Tiekiamo vandens slėgis	Mažiausias Didžiausias	0,5 baro (0,05 MPa) 10 bar (1,0 MPa)
Didžiausias skalbinių kiekis	„Cotton“	8.0 kg
Didžiausias sausų skalbinių kiekis	„Cotton“ Sintetika	4.0 kg 3.0 kg

1) Prijunkite vandens įleidimo žarną prie vandens čiaupo su 3/4" sriegiu.

5. ĮRENGIMAS

⚠ **ĮSPĖJIMAS!**

Žr. saugos skyrius.

5.1 Būkite pasiruošę įrengimui

ⓘ

Rekomenduojama, kad įrengimo darbus atliktų du žmonės.

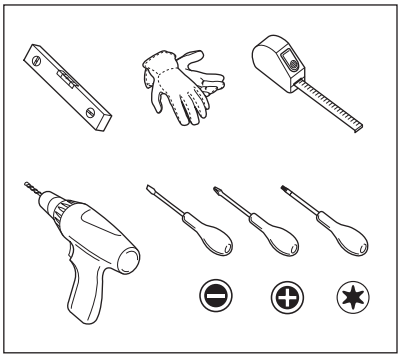

5.2 Prietaise yra ...

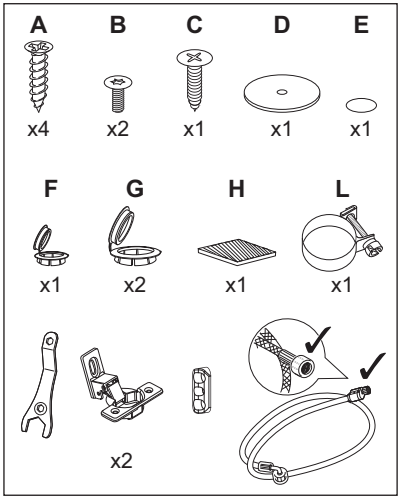

5.3 Išpakavimas

⚠ **ĮSPĖJIMAS!**

Mūvėkite pirštines.

⚠ **ĮSPĖJIMAS!**

Prieš naudodami prietaisą pašalinkite visas pakuotės medžiagas ir gabenimo varžtus.

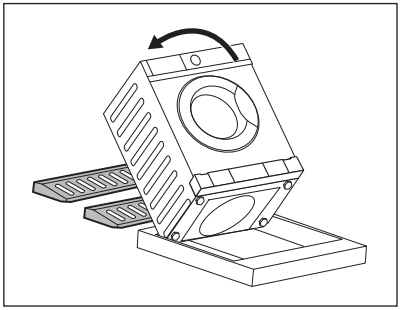

1. Dėkite dvi pakavimo dalis ant grindų po prietaisu.

⚠ **ĮSPĖJIMAS!**

Primygtinai rekomenduojama, kad šį veiksmą atliktų du žmonės.

2. Atsargiai paguldykite prietaisą ant jo galinės pusės.

ⓘ

Būkite atsargūs ir nepažeiskite žarnų.

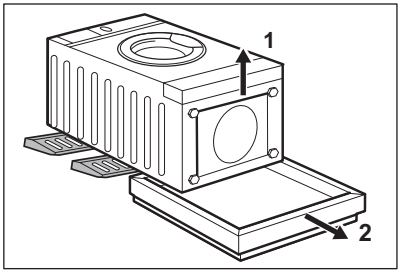

3. Nuimkite apsaugą nuo prietaiso apačios.

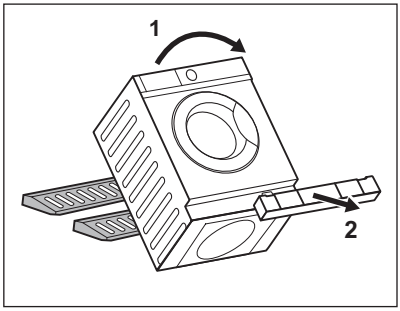

4. Pastatykite prietaisą į vertikalią padėtį ir išimkite iš lizdo apsaugą.

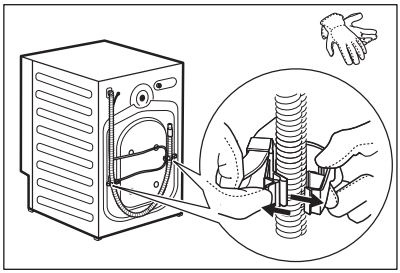

5. Ištraukite maitinimo laidą ir vandens išleidimo žarną iš žarnos laikiklių.

> ⓘ
>
> Iš žarnos galite ištekėti vandens. Taip yra todėl, kad gamykloje prietaisas buvo išbandomas su vandeniu.

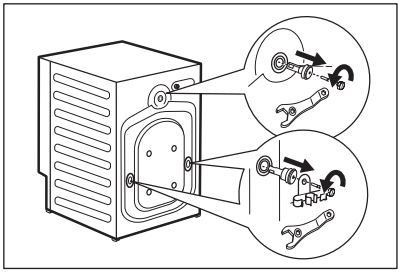

6. Naudodami veržliaraktį nuimkite tris varžtus, žarnų laikiklius ir plastikinius tarpiklius.

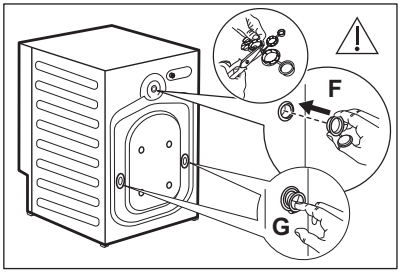

7. Uždenkite angas plastikiniais dangteliais, kuriuos rasite naudotojo vadovo maišelyje. Mažiausią dangtelį **F** dėkite į viršutinę angą, o du didesnius **G** – į apatines angas.

> ⓘ
>
> Pakuotę ir gabenimui skirtus varžtus rekomenduojame išsaugoti ateičiai, jeigu prietaisą tektų gabenti.

> ⓘ
>
> Priklausomai nuo prietaiso modelio tiekiami priedai gali skirtis.

5.4 Pastatymas ir išlygiavimas

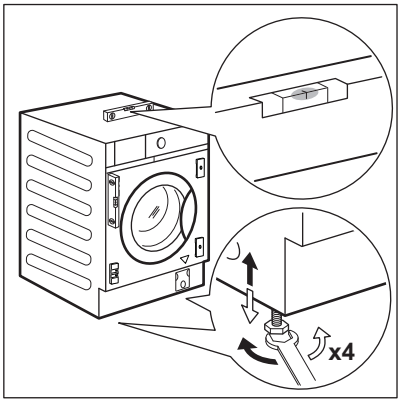

1. Įrenkite prietaisą ant lygių ir kietų grindų.

> ⚠ **ĮSPĖJIMAS!**
>
> Įsitikinkite, kad kilimai netrukdytų oro cirkuliacijai po prietaisu.

> ⓘ
>
> Prieš išlygiuodami, atneškite prietaisą netoli baldo angos. Daugiau informacijos rasite skyrelyje „Montavimas balduose“.

2. Norėdami pareguliuoti lygį, atlaisvinkite arba priveržkite kojeles.

> ⓘ
>
> Lygiai pastačius prietaisą, sumažėja vibracija, triukšmas ir veikiančio prietaiso judėjimas.

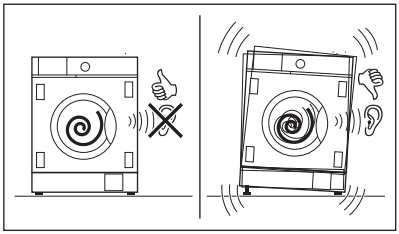

Prietaisas turi stovėti lygiai ir tvirtai.

> ⚠ **DĖMESIO**
>
> Nedėkite po prietaiso kojelėmis kartono, medinių kaladėlių ar panašių daiktų, norėdami, kad prietaisas stovėtų lygiai.

5.5 Žarnų ir kabelių prijungimas

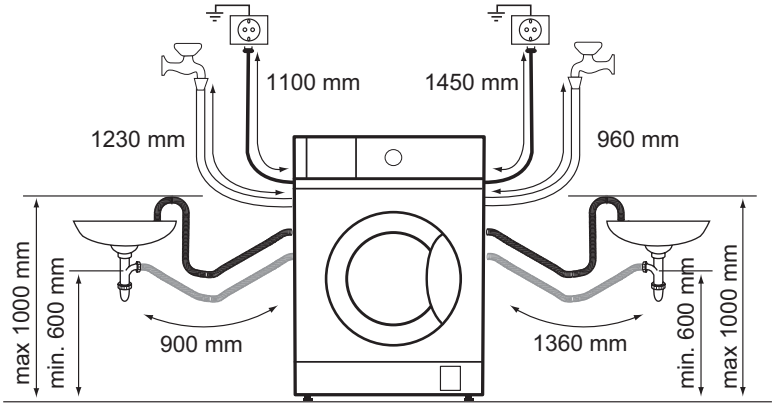

Vandens įleidimo žarnos

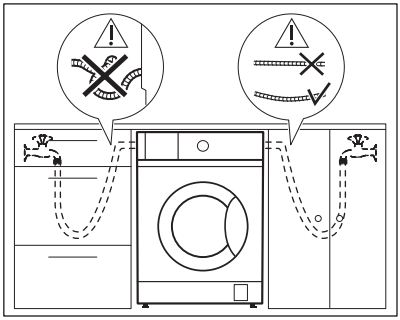

1. Išimkite vandens įleidimo žarną iš būgno.
2. Norėdami prijungti vandens įleidimo žarną tinkama kryptimi ir tinkamu nuolydžiu, patikrinkite vandens čiaupo padėtį, prieš jungdami ją prie prietaiso galo.

> ⓘ
> Įsitikinkite, kad žarna neperlinkusi, nedeformuota ir neįtempta.

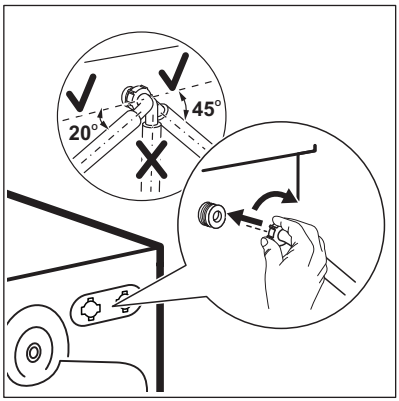

3. Prijunkite žarną prie prietaiso galo. Nenukreipkite vandens įleidimo žarnos žemyn, bet nukreipkite ją į kairę arba į dešinę, priklausomai nuo vandens čiaupo padėties.
4. Atsukite veržlę, kad galėtumėte nustatyti tinkamą padėtį.

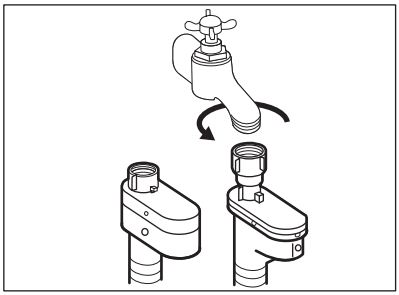

5. Prijunkite vandens žarną prie 3/4 colio sriegio šalto vandens čiaupo.

> ⚠ **ĮSPĖJIMAS!**
> Tiekiamo vandens temperatūra neturi viršyti 25 °C.

> ⚠ **ĮSPĖJIMAS!**
> Pasirūpinkite, kad per tarpines netekėtų vanduo.

> ⓘ
> Naudokite su prietaisu pateiktą žarną.

> ⓘ
> Nenaudokite ilginamųjų žarnų vandens įleidimo žarnai pailginti. Kreipkitės į įgaliotąjį techninės priežiūros centrą, kad pakeistų vandens įleidimo žarną.

Vandens išleidimas

Vandens išleidimo žarną galima prijungti:

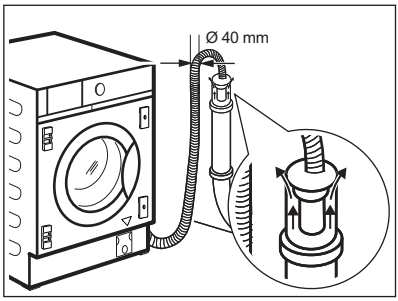

Prijungiant prie nuotėkų vamzdžio su alsuokliu
Tiesiogiai į kanalizacijos vamzdį, kurio aukštis ne mažiau 60 cm (23,6 col.) ir ne daugiau 100 cm (39,3 col.) virš grindų.
Vandens išleidimo žarnos galas turi būti nuolat vėdinamas, t.y., nutekamojo vamzdžio vidinis skersmuo (min. 40 mm 1,6 col.) turi būti didesnis už vandens išleidimo žarnos išorinį skersmenį.

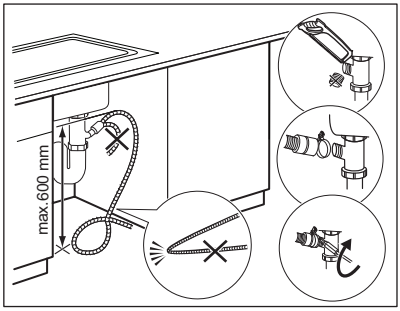

Prijungiant prie kriauklės sifono
Įstumkite vandens išleidimo žarną į sifoną ir pritvirtinkite pristatytu kabelio pavalkėliu **L**.
Vandens išleidimo žarna būtinai turi sudaryti kilpą, kad į prietaisą nepakliūtų dalelės iš kriauklės.

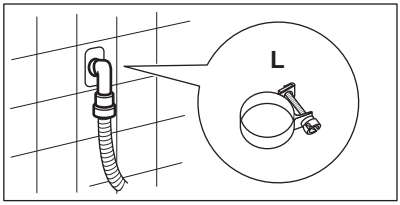

Prie sieninio vamzdžio
Jungiant tiesiai į patalpos sienoje įrengtą kanalizacijos vamzdį ir pritvirtinant pristatytu kabelio pavalkėliu **L**.

ⓘ

Vandens išleidimo žarną galima pailginti daugiausiai iki 400 cm. Jeigu reikia ilgesnės žarnos, susisiekite su techninės priežiūros centru.

5.6 Įrengimas balduose

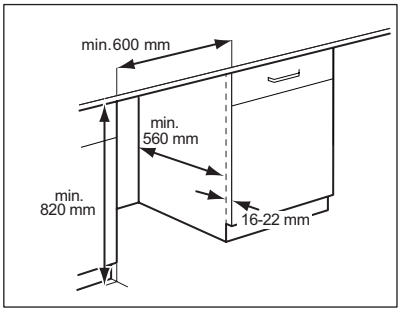

Šis prietaisas buvo pagamintas taip, kad jį būtų galima įmontuoti į virtuvės baldus. Minimalius išėmos matmenis rasite brėžiniuose.

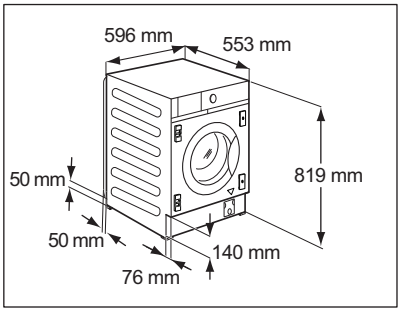

Jeigu žarnos yra už prietaiso, įsitikinkite, kad niekas neuždarytų nurodytos mažos angos, kurios išmatavimas 50 x 50 mm.

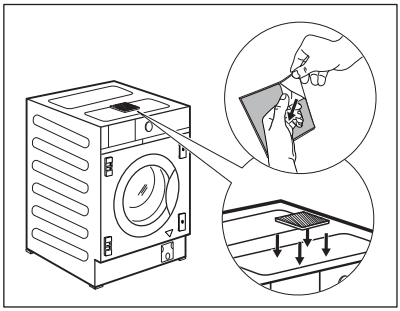

Prietaise taip pat yra lipni kempinė **H**, kurią galite rasti būgno viduje.
Pritvirtinkite ją prietaiso viršuje, kaip parodyta brėžinyje.
Kai išlygiuojate prietaisą po baldu, NESUSPAUSKITE kempinės.

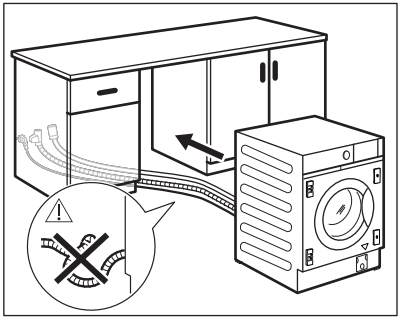

Prieš tęsdami prietaiso montavimą, atneškite jį arti angos ir nustatykite vandens įleidimo, vandens išleidimo žarnų ir maitinimo kabelio padėtį.

ĮSPĖJIMAS!

Įsitikinkite, kad jie nebūtų perlenkti ar deformuoti.

5.7 Spintelės durelių paruošimas ir surinkimas

Spintelės durelių matmenys turi būti tokie:
- Plotis min. 595 – maks. 598 mm;
- storis 16–22 mm.

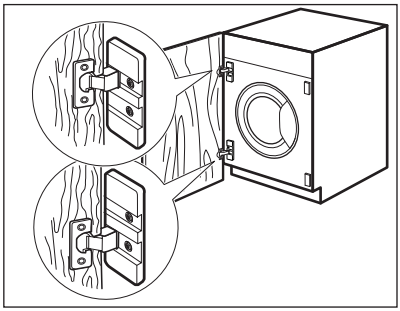

Gamyklos išankstinė nuostata
Prietaisas yra iš anksto sumontuotas taip, kad būtų galima naudoti iš dešinės į kairę atidaromų spintelės durelių komplektą.

> ⓘ
> Būtų geriausia prisukti viršutinį lankstą į viršutinės plokštelės viršutinę angą ir apatinį lankstą į apatinės plokštelės apatinę angą.

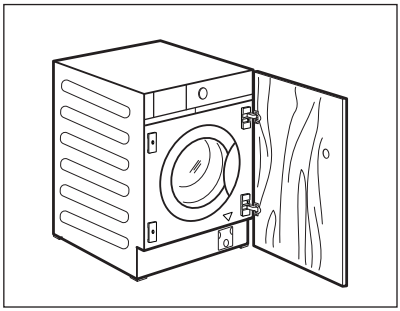

Spintelės durelių atidarymo krypties keitimas
Pakeiskite spintelės durelių atidarymo kryptį prieš visiškai sumontuodami prietaisą.

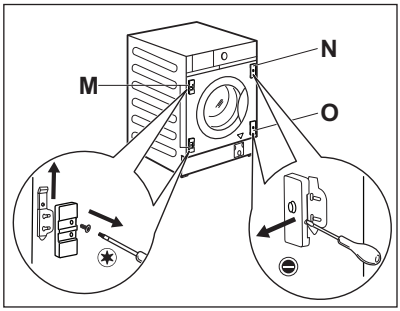

Jeigu spintelės durelės turi būti atidaromos iš kairės į dešinę, pakeiskite lanksto atramų **M** padėtį su magnetine plokštele **N** ir apatine plokštele **O**.

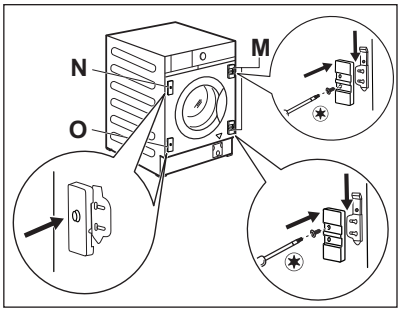

ⓘ

Įsitikinkite, kad plokštelė su magnetu yra viršutinėje padėtyje.

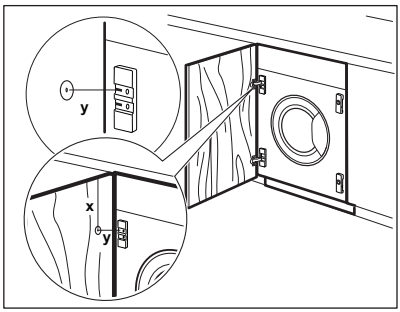

Spintelės durelių paruošimas

ⓘ

Norint pagilinti dureles, rekomenduojama kviestis specialistą.

Tinkamai sulygiuokite spintelės dureles su baldu. Išmatuokite atstumą **X**, kad galėtumėte nustatyti angos aukštį viršutiniam lankstui įleisti. Angos **Y** vidurys turi būti tame pačiame aukštyje kaip ir lanksto atramos judėjimas.

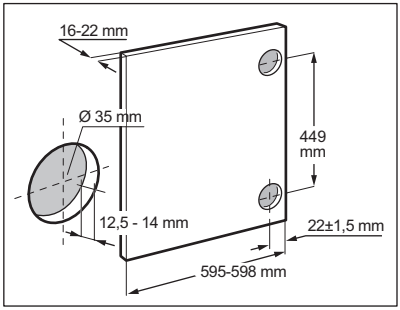

Laikydamiesi brėžinyje pateiktų matmenų ir atstumų (449 mm), nustatykite apatinės angos padėtį.
Praplatinkite angas.

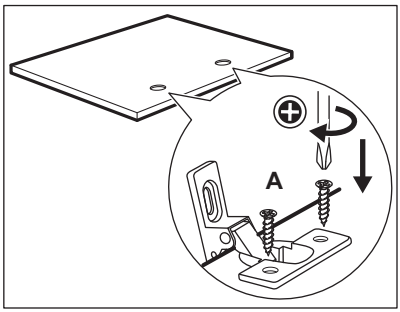

Vyriai
Norint sumontuoti lankstus, durelių vidinėje pusėje reikia išgręžti dvi skyles (35 mm skersmens, 12,5–14 mm gylio, priklausomai nuo spintelės durelių gylio).
Lankstai prie durelių bus tvirtinami keturiais pristatytais varžtais **A**.

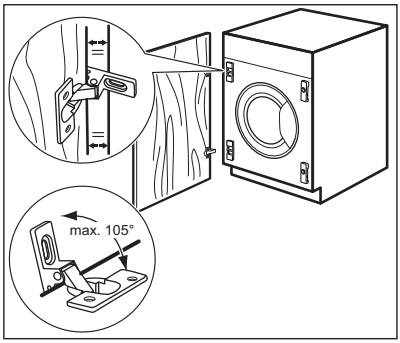

ⓘ

Norėdami sulygiuoti dureles pradžioje pasirūpinkite, kad spintelės durelių briauna būtų lygiagreti prietaiso briaunai, o atidarytų durelių kampas neviršytų 105°.

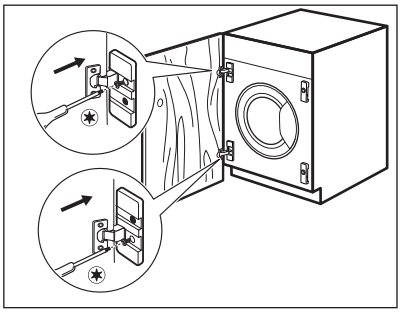

Durelių montavimas
Dviem pristatytais varžtais **B** pritvirtinkite lankstus prie prietaiso lankstų atramų.

ⓘ

Vyrių padėtis galima pakoreguoti, kad kompensuotų galimai netolygų durelių storį.

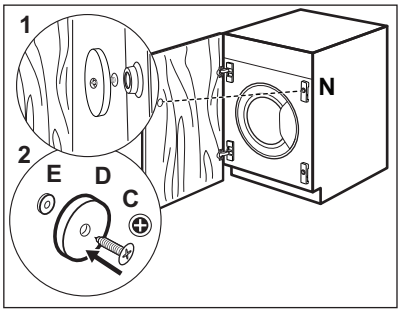

Magnetas
Prietaisas pritaikytas magnetiniam durelių uždarymui.
Norėdami tinkamai uždaryti:
1. Uždėkite varžtą **C** ir magnetą **D** ant magnetinės plokštelės **N**. Lenkite spintelės dureles prie varžto, kol jis paliks žymą.
2. Atidarykite spintelės dureles ir prisukite magnetą **D** (plieninį diską ir guminį žiedą **E**) varžtu **C** spintelės durelių vidinėje pusėje, kur varžtas paliko žymą, kaip buvo aprašyta pirmame veiksme.

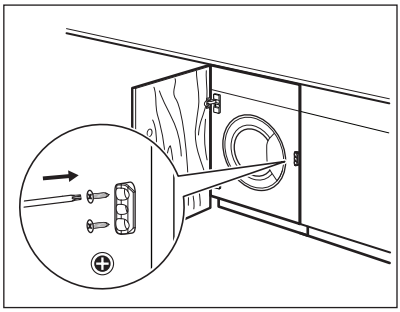

ⓘ

Lankstusis stabdiklis
Tiekiamą plastikinį stabdiklį sumontuokite tik baigę prietaiso montavimo darbus, kad išvengtumėte galimo judesio į išorę. Pritvirtinkite jį prie baldo, šalia priekinio skydelio, maždaug ties durelių viduriu, **priešingoje vyrių pusėje**.

5.8 Elektros prijungimas

Baigę įrengimo darbus, galite prijungti maitinimo kištuką prie maitinimo lizdo.

Techninių duomenų lentelėje ir skyriuje „Techniniai duomenys“ nurodyti reikalingi elektros parametrai. Įsitikinkite, kad jie atitinka maitinimo galios parametrus.

Įvertinę visus prie elektros tinklo galimai prijungtus prietaisus patikrinkite, ar jūsų namų elektros tinklas pakankamo galingumo.

Prietaisą junkite į įžemintą elektros lizdą.

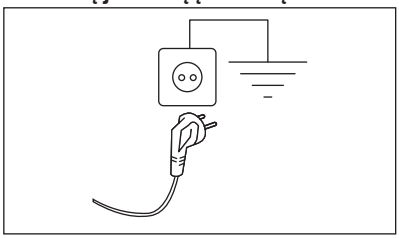

Elektros kabelis po prietaiso prijungimo turi būti lengvai pasiekiamas.

Dėl šio prietaiso elektros įrengimo darbų kreipkitės į mūsų įgaliotąjį aptarnavimo centrą.

Gamintojas neprisiima jokios atsakomybės už žalą ar sužalojimus, atsiradusius dėl čia nurodytų saugos taisyklių nesilaikymo.

6. VALDYMO SKYDELIS

6.1 Valdymo skydelio aprašas

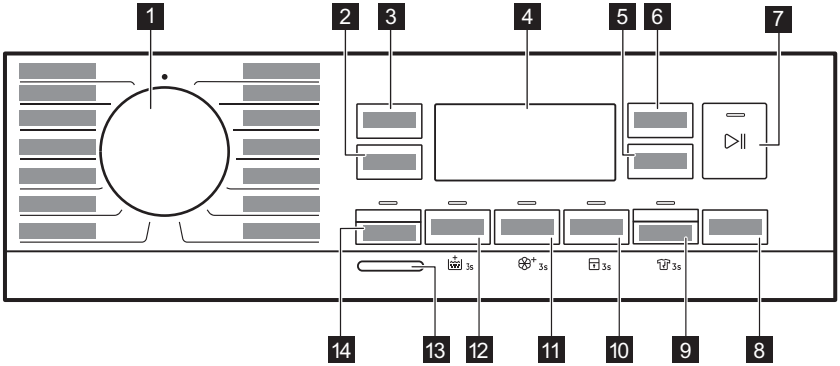

Nuolatinės parinktys nustatomos laikant bent 3 sekundes paspaudus atitinkamą mygtuką.

1 Programų pasirinkimo ratukas

2 Gręžimas jutiklinis mygtukas

3 Temperatūra jutiklinis mygtukas

4 Rodinys

5 Džiovinimo laikas jutiklinis mygtukas

6 Automatinis džiovinimas jutiklinis mygtukas AUTO

7 Start/Pause jutiklinis mygtukas

8 Pradžios atidėjimas jutiklinis mygtukas

9 Džiovinimos rėžimas jutiklinis mygtukas ir nuolatinė neglamžymo parinktis 3s

10 Laiko taupymas jutiklinis mygtukas ir nuolatinė apsaugos nuo vaikų parinktis 3s

11 Dėmės jutiklinis mygtukas ir nuolatinė „Soft Plus“ parinktis 3s

12 Pirminis skalbimas jutiklinis mygtukas ir nuolatinė papildomo skalavimo parinktis 3s

13 On/Off mygtukas

14 Skalbimo parinktis jutiklinis mygtukas

6.2 Ekranas

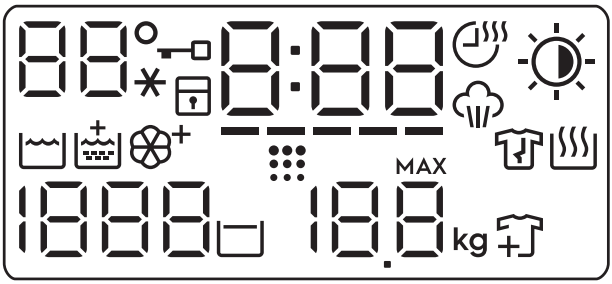

88°	Temperatūros sritis: 88 Temperatūros indikatorius. – –* Šalto vandens indikatorius.
	Užrakintų durelių indikatorius.
	Vaikų saugos užrakto indikatorius.
0:00	Skaitmeninis indikatorius gali rodyti: • Programos trukmę (pvz., 2:40, skalbimo ir (arba) džiovinimo fazę). • Atidėto paleidimo laikas (pvz. 2h) • Ciklo pabaigą (0:00). • įspėjamąjį kodą (pvz., E20). • Klaidos indikatorių (– – –).
-----	Laiko taupymas indikatorius.
	Džiovinimo laikas indikatorius.

	Garų ciklo indikatorius.
	Automatinis džiovinimas indikatorius: Paruošti lyginimui Paruošti spintai Papildomai išgręžti
	Skalbimo ciklo indikatorius
	Papildomo skalavimo indikatorius.
	Minkštinimas indikatorius.
	Būgno valymo indikatorius Tai rekomendacija atlikti būgno valymą. Žr. skyriaus „Valymas ir priežiūra“ paragrafą „Būgno valymas“.
	Neglamžymo fazės indikatorius. Daugiau informacijos rasite skyriuje „Nuolatinė apsaugos nuo susiglamžymo parinktis“.
	Džiovinimo ciklo indikatorius.
1888	Gręžimo sritis: Gręžimo greičio indikatorius – – – Išjungto gręžimo indikatorius. Gręžimo fazė išjungta.
	Skalavimo sulaikymo indikatorius.
88.8 MAX kg	Didžiausio skalbinių kiekio indikatorius (žr. skyrių „ProSense Technology Skalbinių kiekio nustatymas“). **MAX** mirksės, kai skalbinių kiekis viršys didžiausią leistiną pasirinktos programos skalbinių kiekį.
	Skalbinių papildymo indikatorius Įsižiebia skalbimo fazės pradžioje, kai vis dar galima sustabdyti prietaisą ir pridėti daugiau skalbinių.

7. RATUKAS IR MYGTUKAI

7.1 Įžanga

Parinktys / funkcijos negali būti pasirenkamos su visomis skalbimo programomis. Patikrinkite parinkčių / funkcijų ir skalbimo programų suderinamumą programų lentelėje. Parinktis / funkcija gali pašalinti viena kitą; šiuo atveju prietaisas neleis jums nustatyti nesuderinamų parinkčių / funkcijų.

7.2 On/Off

Paspauskite šį mygtuką kelias sekundes, kad įjungtumėte arba išjungtumėte prietaisą. Įjungiant arba išjungiant prietaisą girdėsis du skirtingi garso signalai.

Kadangi budėjimo funkcija automatiškai išjungia prietaisą po kelių minučių siekiant sumažinti energijos sąnaudas, jums gali tekti vėl įjungti prietaisą.

Išsamesnės informacijos rasite skyriaus „Kasdienis naudojimas“ paragrafe „Budėjimo funkcija“.

7.3 Temperatūra

Pasirinkus skalbimo programą, prietaisas automatiškai nustato numatytąją temperatūrą.

Pakartotinai lieskite šį mygtuką, kol ekrane bus rodoma pageidaujamos temperatūros vertė.

Jeigu ekrane rodomi indikatoriai - - *, prietaisas nešildo vandens.

7.4 Gręžimas

Kai pasirenkate programą, prietaisas automatiškai parenka numatytąjį gręžimo greitį.

Kelis kartus palieskite šį mygtuką, kad:

- **Pakeiskite gręžimo greitį.** Ekrane bus rodomas tik pasirinktai programai priimtino gręžimo intensyvumo parinktys.
- Nustatykite parinktį **„Be gręžimo“ – – –**. Pasirinkite šią funkciją, jei norite išjungti visus gręžimo ciklus. Suveiks tik pasirinktos skalbimo programos vandens išleidimo ciklas. Pasirinkite šią funkciją jei skalbiate plonus ir gležnus audinius. Kai kurios skalbimo programos skalavimo ciklo metu naudoja daugiau vandens.
- Įjunkite parinktį **„Skalavimo sulaikymas“** .

  Galutinis gręžimo ciklas nebus vykdomas. Po paskutinio skalavimo vanduo iš būgno neišleidžiamas, todėl skalbiniai mažiau susiglamžo. Skalbimo programos pabaigoje būgne lieka vandens.

  Ekrane įsijungs indikatorius. Durelės lieka užrakintos, o būgnas reguliaru intervalu pasisuka, kad skalbiniai mažiau susiglamžytų. Jei norite atrakinti dureles, turite išleisti vandenį.
  Jeigu spustelėsite mygtuką Start/Pause , prietaisas įvykdys gręžimo ciklą ir išleis vandenį.

> ⓘ
> Prietaisas automatiškai išleidžia vandenį maždaug po 18 val.

7.5 Skalbimo parinktis

Šiuo mygtuku galima įjungti arba išjungti skalbimo režimą. Kai įjungiamas skalbimo režimas, užsidega mygtuko indikatorius.

7.6 Pirminis skalbimas

Šia parinktimi skalbimo programą galite papildyti pamirkymo ciklu.

Virš jutiklinio mygtuko įsijungia atitinkamas indikatorius.

Naudokite šią parinktį, norėdami pridėti pirminio skalbimo fazę skalbiant 30 °C temperatūroje prieš skalbimo fazę.

Rekomenduojame naudotis šia parinktimi, jei skalbiate labai suteptus skalbinius, ypač jei juose yra smėlio, daug dulkių, purvo ar kitų kietųjų dalelių.

> ⓘ
> Naudojant šias parinktis gali pailgėti programos trukmė.

7.7 Nuolatinis papildomas skalavimas 3s

Ši parinktis leidžia su kiekviena naujai nustatyta programa nuolat naudoti papildomą skalavimo ciklą.

Norėdami **įjungti / išjungti** šią parinktį, palaikykite 3 sekundes nuspaudę Pirminis skalbimas mygtuką , kol ekrane **įsijungs / užges** indikatorius.

Jei ši funkcija įjungta, kai išjungsite arba pakeisite / atkursite programą, prietaisas automatiškai įjungs į šią parinktį.

> ⓘ
> Ši parinktis šiek tiek pailgina programos trukmę.

7.8 Dėmės

Norėdami įtraukti į programą dėmių šalinimo fazę, palieskite šį mygtuką.

Virš jutiklinio mygtuko įsijungia atitinkamas indikatorius.

Naudokitės šia parinktimi, kad pašalintumėte sunkiai įveikiamas dėmes.

Jei naudojate šią parinktį, į skyrelį ⊔ įpilkite dėmių šalinimo priemonės.

> ⓘ
> Ši parinktis šiek tiek pailgina programos trukmę.
> Šios parinkties negalima pasirinkti skalbiant žemesnėje kaip 40 °C temperatūroje.

7.9 Nuolatinė Minkštinimas ⊛+ 3s

Nustatykite parinktį, kad optimizuotumėte audinių minkštiklio pasiskirstymą ir audiniai būtų minkštesni.

Rekomenduojama, kai naudojate audinių minkštiklį.

Norėdami **įjungti / išjungti** šią parinktį, palaikykite 3 sekundes nuspaudę Dėmės mygtuką 👕, kol ekrane **įsijungs / išsijungs** indikatorius ⊛+.

Jei ši funkcija įjungta, kai išjungsite arba pakeisite / atkursite programą, prietaisas automatiškai įjungs į šią parinktį.

> ⓘ
> Ši parinktis šiek tiek pailgina programos trukmę.

7.10 Laiko taupymas ⏲

Šia parinktimi galite sumažinti programos trukmę, atsižvelgiant į skalbinių kiekį ir jų nešvarumą.

Nustačius skalbimo programą, ekrane rodoma numatytoji jos trukmė ir ––––– brūkšniai.

Palieskite mygtuką Laiko taupymas ⏲, kad sumažintumėte programos trukmę pagal savo poreikius. Ekrane matysite naują programos trukmę, o brūkšnelių skaičius atitinkamai sumažės:

–––– tinka dideliam vidutiniškai suteptų skalbinių kiekiui (pilnas būgnas).

––– greitas ciklas dideliam mažai suteptų skalbinių kiekiui (pilnas būgnas).

–– labai greitas ciklas mažesniam lengvai suteptų skalbinių kiekiui (pusė būgno).

– trumpiausias ciklas nedideliam skalbinių kiekiui atšviežinti.

Funkcija Laiko taupymas galima tik su lentelėje nurodytomis programomis.

indikatorius	Medvilnė	Sintetika
––––– 1)	■	■
––––	■	■
–––	■	■
––	■	■
–	■	■

1) Numatytosios visų programų trukmės.

Laiko taupymas su garinimo programomis ♨

Jei nustatysite garų programą, šis mygtukas leis pasirinkti tris garinimo lygius ir atitinkamai pakeisti programos trukmę:

- ––– – intensyviausias;
- –– – vidutinis;
- – – mažiausias.

7.11 Vaikų saugos užraktas 🔒 3s

Naudodamiesi šia funkcija apsaugosite prietaisą nuo vaikų.

Norėdami **įjungti / išjungti** šią parinktį, palaikykite Laiko taupymas mygtuką ⏲ nuspaustą, kol indikatorius 🔒 **užsidegs / užges**.

Jei ši funkcija įjungta, kai išjungsite arba pakeisite / atkursite programą, prietaisas automatiškai įjungs į šią parinktį. Jeigu paspausite bet kokį mygtuką, indikatorius 🔒 sumirksės, parodydamas, kad mygtukai yra neaktyvūs.

7.12 Džiovinimos rėžimas

Šiuo mygtuku galima įjungti arba išjungti džiovinimo režimą. Kai įjungiamas džiovinimo režimas, užsidega mygtuko indikatorius.

7.13 Nuolatinė apsaugos nuo susiglamžymo parinktis 3s

Šia parinktimi programos pabaigoje pridedama trumpa neglamžymo fazė.

Ši fazė sumažina audinių susiglamžymą ir palengvina drabužių lyginimą.

Jei norite **įjungti / išjungti** šią parinktį, 3 sekundes palaikykite nuspaudę Džiovinimos rėžimas mygtuką, kol ekrane **įsijungs / išsijungs** indikatorius.

Jei ši funkcija įjungta, kai išjungsite arba pakeisite / atkursite programą, prietaisas automatiškai įjungs į šią parinktį.

> Naudojant šią parinktį gali pailgėti programos trukmė.

Programai pasibaigus ekrane įsijungs 0:00, indikatorius ir LED lemputė Start/Pause. Būgnas maždaug 30 minučių sklandžiai juda panaudojant garus. Palietę bet kurį mygtuką išjungsite skalbinių susiglamžymą mažinančią funkciją ir atrakinsite dureles, o prietaisas parinks prieš tai nustatytą programą.

Jei norite nutraukti susiglamžymą mažinantį ciklą, taip pat galite:

- Kelias sekundes palaikykite paspaustą mygtuką On/Off, kad įjungtumėte arba išjungtumėte prietaisą.
- Programų pasirinkimo rankenėlės pasukimas į kitą padėtį.

> Naudojant mažą skalbinių kiekį galima pasiekti geresnių rezultatų.

7.14 Automatinis džiovinimas AUTO

Kai įjungtas džiovinimo režimas, palieskite šį mygtuką, kad parinktumėte vieną iš prietaiso siūlomų sausumo lygių.

Ekrane įsijungs atitinkamo sausumo indikatorius.

- **„Paruošta lyginti“** – po džiovinimo skalbiniai tinkami lyginti.
- **„Paruošti dėti į spintą“** – po džiovinimo skalbiniai tinkami dėti į spintą.
- **„Ypač sausi“** – visiškai išdžiovinti skalbiniai.

> Negalite skirtingoms audinių rūšims parinkti visų automatinių nustatymų.

7.15 Džiovinimo laikas

Kai įjungtas džiovinimo režimas, palieskite šį mygtuką, jeigu norite parinkti tinkamą trukmę džiovinamiems skalbiniams (žr. lentelę „Nustatytos trukmės džiovinimas“). Ekrane matysite nustatymą.

Kiekvieną kartą palietę šį mygtuką, nustatymą padidinsite 5 minutėmis.

> Negalite skirtingoms audinių rūšims parinkti visų laiko nustatymų.

7.16 Pradžios atidėjimas

Šia parinktimi galite atidėti programos paleidimą patogesniam laikui.

Pakartotinai lieskite mygtuką, kad nustatytumėte reikiamą atidėtą paleidimą. Laikas didinamas 1 valandos padalomis iki 20 valandų.

Įsijungia atitinkamas indikatorius virš jutiklinio mygtuko.

Ekrane rodomas pasirinktas atidėjimo laikas.

Palietus mygtuką Start/Pause, prietaisas pradeda atgalinę atskaitą ir durelės yra užrakinamos.

7.17 Start/Pause

Palieskite mygtuką Start/Pause, kad paleistumėte, pristabdytumėte prietaisą arba pertrauktumėte vykdomą programą.

8. PROGRAMOS

8.1 Programų lentelė

Programa Numatytoji temperatūra Temperatūros diapazonas	Gręžimo greičio atskaita Gręžimo greičių intervalas	Didžiausias kiekis	Programos aprašymas (Skalbinių rūšis ir sutepimo lygis)
Eco 40-60 (Tik skalbimo režimas) 40 °C[1)]	1600 aps./min. 1600 – 400 aps./min	8.0 kg	**Balta ir neblunkanti spalvota medvilnė**. Vidutiniškai sutepti skalbiniai.
Eco 40-60 + paruošti dėti į spintą (skalbimo ir džiovinimo režimas) 40 °C[2)]	1600 aps./min. 1600 – 400 aps./min	4.0 kg	
Eco 40-60 + „Paruošti dėti į spintą“ (tik džiovinimo režimas)		4.0 kg	**Balta ir neblunkanti spalvota medvilnė**.
Medvilnė 40 °C 90 °C – šaltas	1600 aps./min. (1600 – 400 aps./min)	8.0 kg	**Balta ir spalvota medvilnė**. Mažai, vidutiniškai ir stipriai sutepti skalbiniai.
Sintetika 40 °C 60 °C – šaltas	1200 aps./min (1200–400 aps./min)	3.0 kg	**Sintetiniai arba mišrūs audiniai**. Įprastai nešvarūs skalbiniai.
Ploni audiniai 30 °C 40 °C – šaltas	1200 aps./min (1200–400 aps./min)	2.0 kg	**Gležni audiniai, pavyzdžiui, akrilas, viskozė ir mišrūs**. Vidutiniškai ir mažai sutepti skalbiniai.
MixLoad 60–30 °C	1600 aps./min. 1600 – 400 aps./min	5.0 kg	**Mišrūs audiniai (medvilniniai ir sintetiniai)**. Puikiai tinka kasdieniam greitam skalbimui, geresnei audinių priežiūrai ir puikiems rezultatams skalbiant vos 30 °C temperatūroje.

Valymo garais programa

Garinimo programas galima naudoti drabužių susiglamžymui mažinti[3)] Skalbiniams, kuriuos tereikia atnaujinti, kad galima būtų išvengti pilno skalbimo. Audinių plaušeliai atlaisvinami ir po to juos galima lengvai išlyginti. Programai pasibaigus, greitai išimkite skalbinius iš būgno[4)] Garinimo programose nenumatyti jokie higieniniai ciklai. Nenustatykite šios programos šiems gaminiams:

- skalbiniams, netinkantiems džiovinti džiovyklėje;
- skalbiniams, valomiems tik cheminiu būdu.

Programa Numatytoji temperatūra Temperatūros diapazonas	Gręžimo greičio atskaita Gręžimo greičių intervalas	Didžiausias kiekis	Programos aprašymas (Skalbinių rūšis ir sutepimo lygis)
Garai	-	1.0 kg	**Medvilnė, sintetika, ploni audiniai.** Trumpa ir švelni garinimo programa atnaujins netgi pačių ploniausių audinių drabužius, įskaitant labai plonų audinių drabužius su žvyneliais, nėriniais ir pan. Su mažesniais skalbinių kiekiais programos trukmę galima sutrumpinti naudojant Laiko taupymas parinktį. **⚠ ĮSPĖJIMAS!** Šios programos nenaudokite vilnoniams drabužiams ir drabužiams, kurių priežiūros etiketėje nurodyta, kad juos galima valyti tik cheminiu būdu.
Gręžimas/Vandens išleidimas	1600 aps./min. (1600–400 aps./min)	8.0 kg	**Visi, išskyrus vilnonius ir labai plonus audinius**. Skalbinių gręžimas ir vandens išpylimas iš būgno.
Skalavimas	1600 aps./min. (1600 – 400 aps./min)	8.0 kg	**Visi audiniai, išskyrus vilną ir labai gležnus audinius.** Skalbinių skalavimo ir gręžimo programa. Numatytasis gręžimo greitis taikomas su medvilnės skalbimo programomis. Sumažinkite gręžimo greitį, atsižvelgdami į skalbinių rūšį. Jeigu norite pridėti skalavimo ciklą (-ų), nustatykite Papildomas skalavimas parinktį. Esant mažam gręžimo greičiui, prietaisas skalauja švelniai ir gręžia trumpai.
Skalbyklės valymas 60 °C	1200 aps./min. (1200–400 aps./min.)	-	Priežiūros ciklas su karštu vandeniu, skirtas būgnui valyti ir pašalinti nešvarumų likučius, galinčius sukelti nemalonų kvapą. Jei norite geriausių rezultatų, naudokite šį ciklą kartą per mėnesį. Prieš paleisdami šį ciklą išimkite iš būgno visus daiktus. Pakelkite skalbimo priemonės dalytuvo sklendę. Į skalbimo skyrelį įpilkite 250 ml valiklio su chloru arba skalbimo mašinų valiklio. **NENAUDOKITE** abiejų kartu. ⓘ Išvalę būgną, atlikite tuščio būgno skalavimo ciklą be ploviklio, kad pašalintumėte valiklio likučius. Jei šią programą pasirenkate kartu su Džiovinimos rėžimas, prietaisas vykdo apsaugos nuo pūkų funkciją. Žr. skyrių „Audinių pūkai“.
Antibakterinė 60 °C	1600 aps./min. 1600 – 400 aps./min	8.0 kg	Balti medvilniniai skalbiniai. Veiksminga skalbimo programa su garinimu pašalina daugiau nei 99,99 % bakterijų ir virusų. **5)** Viso skalbimo ciklo metu palaikoma virš 60 °C temperatūra; papildomas audinių pluošto garinimo ciklas ir patobulintas skalavimo ciklas užtikrina likusių skalbimo priemonių ir mikroorganizmų pašalinimą. Ši programa taip pat užtikrina žiedadulkių ir kitų alergizuojančių dalelių pašalinimą.

Programa Numatytoji temperatūra Temperatūros diapazonas	Gręžimo greičio atskaita Gręžimo greičių intervalas	Didžiausias kiekis	Programos aprašymas (Skalbinių rūšis ir sutepimo lygis)
Sportinė apranga 30 °C 40 °C – šaltas	1200 aps./min. (1200 – 400 aps./min)	3.0 kg	**Sintetiniai sporto drabužiai**. Ši programa yra skirta švelniam šiuolaikiškų lauko sportinių drabužių skalbimui ir ji taip pat tinka drabužių, skirtų sporto klubui, dviračių sportui ar bėgiojimui, ir panašių drabužių skalbimui.
Lauko apranga 30 °C 40 °C – šaltas	1200 aps./min. (1200 – 400 aps./min)	2.0 kg	ⓘ Nenaudokite audinių minkštiklio ir patikrinkite, ar ploviklio dalytuve nėra audinių minkštiklio likučių. **Viršutiniai drabužiai, speciali apranga, sporto drabužiai, vandens nepraleidžiančios, orui pralaidžios striukės, žieminės striukės su išimamu arba išsegamu vilnoniu pamušalu**. ⓘ Vykdant bendrą skalbimo ir džiovinimo programą, džiovinimo fazės metu taip pat atkuriamos apsaugos nuo vandens savybės. **Gaminio etiketėje patikrinkite, ar galima drabužį džiovinti džiovyklėje.**
Vilna 40 °C 40 °C – šaltas	1200 aps./min (1200–400 aps./min)	1.5 kg	**Skalbyklėje skalbiami vilnoniai, rankomis skalbiami vilnoniai ir kiti audiniai** pažymėti „skalbti rankomis“. **6)**
1 kg Quick 20’ Wash&Dry 60’ 30 °C 40–30 °C	1200 aps./min.	1.0 kg	Programa skirta per 20 minučių išskalbti iki 1 kg **mišrių sintetinių marškinių**. Taip pat galite pridėti džiovinimo ciklą ir gausite 60 minučių skalbimo ir džiovinimo programą.

Programa Numatytoji temperatūra Temperatūros diapazonas	Gręžimo greičio atskaita Gręžimo greičių intervalas	Didžiausias kiekis	Programos aprašymas (Skalbinių rūšis ir sutepimo lygis)
•	Atkūrimo padėtis. Ekrane matomi tik brūkšniai.		

1) **Pagal Komisijos reglamentą (ES) 2019/2023.** Ši programa, jos numatytoji temperatūra ir gręžimo greitis tik skalbimo režimu, kai nominalus kiekis yra 8.0 kg, tinkama skalbti vidutiniškai suteptus medvilninius skalbinius, kuriuos reikia skalbti 40 °C ar 60 °C temperatūroje, tame pačiame cikle.

ⓘ

Informacija apie pasiekiamą skalbinių temperatūrą, programos trukmę ir kitus duomenis pateikta skyriuje „Sąnaudų vertės“.
Energijos sąnaudų atžvilgiu veiksmingiausios programos paprastai yra tos, kurioms naudojama žemesnė temperatūra ir kurių trukmė ilgesnė.

2) **Pagal Komisijos reglamentą (ES) 2019/2023.** Ši programa, jos numatytoji temperatūra ir gręžimo greitis skalbimo ir džiovinimo režimu, kai nominalus kiekis yra 4.0 kg ir pasirinkta funkcija „Paruošti dėti į spintą“, dėl kurios vykdomi skalbimo ir džiovinimo ciklai, tinkama skalbti vidutiniškai suteptus medvilninius skalbinius, kuriuos reikia skalbti 40 °C arba 60 °C temperatūroje, tame pačiame cikle, o po džiovinimo fazės skalbinius galima iškart dėti į spintą.

3) Garinimo programa nepašalina ypač intensyvių kvapų.

4) Po apdorojimo garais skalbiniai gali būti drėgni. Padžiaukite skalbinius kelioms minutėms.

5) Išbandyta su „Staphylococcus aureus“, „Enterococcus faecium“, „Candida albicans“, „Pseudomonas aeruginosa“ ir „MS2 Bacteriophage“; bandymus 2021 m. atliko nepriklausoma laboratorija „Swissatest Testmaterialien AG“ (tyrimo ataskaitos Nr. 202120117).

6) Šio ciklo metu būgnas sukasi lėtai ir skalbia švelniai. Gali atrodyti, kad būgnas nesisuka arba sukasi netinkamai, bet tai su šia programa normalu.

Programos parinkčių suderinamumas

Programa	Gręžimas	Be gręžimo	1)	Pirminis skalbimas2)	3s	Dėmės	3s	Laiko taupymas	3s	Pradžios atidėjimas
Eco 40-60	▪		▪							▪
Medvilnė	▪	▪	▪	▪	▪	▪	▪	▪	▪	▪
Sintetika	▪	▪	▪	▪	▪	▪	▪	▪	▪	▪

Programa	Gręžimas	Be gręžimo	1)	Pirminis skalbimas2)	3s	Dėmės	3s	Laiko taupymas	3s	Pradžios atidėjimas
Ploni audiniai	■	■	■		■		■		■	■
MixLoad	■	■	■		■		■		■	■
Garai								■		■
Gręžimas/Vandens išleidimas	■	■3)								■
Skalavimas	■	■	■		■				■	■
Skalbyklės valymas	■	■								■
Antibakterinė	■	■	■	■	■	■	■		■	■
Sportinė apranga	■	■	■	■	■				■	■
Lauko apranga	■	■	■		■				■	■
Vilna	■	■	■							■
1 kg Quick 20’ Wash&Dry 60’									■	■

1) Šioje parinktyje nėra 3s parinkties.

2) Pirminis skalbimas ir Dėmės negalima naudoti kartu.

3) Jeigu pasirinksite „Be gręžimo“, prietaisas tik išleis vandenį.

Programas atitinkantys skalbikliai

Programa	Universalūs milteliai 1)	Universali skysta skalbimo priemonė	Skysta skalbimo priemonė spalvotiems skalbiniams	Gležni vilnoniai skalbiniai	Speciali
Eco 40-60	▲	▲	▲	--	--
Medvilnė	▲	▲	▲	--	--
Sintetika	▲	▲	▲	--	--
Ploni audiniai	--	--	--	▲	▲
MixLoad	--	▲	▲	--	--
Antibakterinė	▲	▲	--	--	▲
Sportinė apranga	--	▲	▲	--	▲
Lauko apranga	--	--	--	▲	▲
Vilna	--	--	--	▲	▲
1 kg Quick 20’ Wash&Dry 60’	--	▲	▲	--	--

1) Skalbiant aukštesnėje nei 60 °C temperatūroje rekomenduojama naudoti skalbimo miltelius.

▲ = rekomenduojama

-- = nerekomenduojama

8.2 Woolmark Premium Wool Care - Mėlynas

- Bendrovė „The Woolmark Company“ išbandė ir patvirtino šios skalbyklės vilnos skalbimo ciklą vilnoniams gaminiams, kurių etiketėse nurodyta „skalbti rankomis“, jei tokie gaminiai yra skalbiami laikantis etiketėje ir šios skalbyklės gamintojo pateiktų nurodymų. M1380.
- Šios mašinos vilnos džiovinimo ciklą patikrino ir patvirtino bendrovė „The Woolmark Company“. Šis ciklas yra tinkamas džiovinti vilnonius gaminius, kurie etiketėje yra pažymėti „skalbti rankomis“, jei tokie gaminiai skalbiami naudojant „Woolmark“ patvirtintą skalbimo rankomis ciklą ir džiovinami pagal šios skalbimo mašinos gamintojo pateiktus nurodymus. M1381.

8.3 Automatinis džiovinimas

ⓘ

Pradiniai programų su Automatinis džiovinimas parinktimi laikai yra apytikriai; džiovinimo laikas gali šiek tiek skirtis nuo rodomo.

Džiovinimo lygis	Audinių rūšis	Skalbinių įkrova
dėti į spintą „Rankšluosčiams“	**„Medvilnė ir linas“** (chalatai, rankšluosčiai ir pan.)	iki 4.0 kg
	Džinsiniai drabužiai	iki 3.0 kg
Paruošti dėti į spintą „Tinka dėti į spintą“	**„Medvilnė ir linas“** (chalatai, rankšluosčiai ir pan.)	iki 4.0 kg
	„Sintetika ir mišrūs audiniai“ (džemperiai, palaidinės, apatiniai, namų tekstilė ir patalynė)	iki 3.0 kg
	Ploni audiniai (akrilas, viskozė ir gležni mišrūs audiniai)	iki 2.0 kg
	Vilnoniai drabužiai (vilnoniai megztiniai)	iki 1.0 kg
	Lauko sportiniai drabužiai (lauko ar darbo drabužiai, sportinė apranga, vandeniui nepralaidžios, orui pralaidžios ir neperšlampamos striukės)	iki 2.0 kg
	Džinsiniai drabužiai	iki 3.0 kg
	Sportinė apranga	iki 3.0 kg
Paruošti lyginti „Tinka lyginti“	**„Medvilnė ir linas“** (paklodės, staltiesės, marškinėliai ir pan.)	iki 4.0 kg

8.4 Džiovinimo laikas

Džiovinimo lygis	Audinių rūšis	Svoris (kg)	Būgno greitis (aps./min.)	Rekomenduojama trukmė (min.)
dėti į spintą „Rankšluosčiams“	**„Medvilnė ir linas“** (chalatai, rankšluosčiai ir pan.)	4.0	1600	170 - 190
		2.0	1600	110 - 120
		1.0	1600	65 - 75
	Džinsiniai drabužiai	3.0	1200	165 - 175

Džiovinimo lygis	Audinių rūšis	Svoris (kg)	Būgno greitis (aps./min.)	Rekomenduojama trukmė (min.)
		1.0	1200	75 - 85
Paruošti dėti į spintą „Tinka dėti į spintą“	**„Medvilnė ir linas“** (chalatai, rankšluosčiai ir pan.)	4.0	1600	160 - 180
		2.0	1600	100 - 110
		1.0	1600	55 - 65
	„Sintetika ir mišrūs audiniai“ (džemperiai, palaidinės, apatiniai, namų tekstilė ir patalynė)	3.0	1200	135 - 150
		1.0	1200	45 - 55
	Ploni audiniai (akrilas, viskozė ir gležni mišrūs audiniai)	2.0	1200	155 - 165
		1.0	1200	95 - 105
	Vilna (vilnoniai megztiniai)	1.0	1200	80 - 100
	Lauko sportiniai drabužiai (lauko ar darbo drabužiai, sportinė apranga, vandeniui nepralaidžios, orui pralaidžios ir neperšlampamos striukės)	2.0	1200	110 - 120
		1.0	1200	95 - 105
	Džinsiniai drabužiai	3.0	1200	155 - 165
		1.0	1200	65 - 75
	Sportinė apranga	3.0	1200	130 - 150
		1.0	1200	70 - 80
Paruošti lyginti „Tinka lyginti“	**„Medvilnė ir linas“** (paklodės, staltiesės, marškinėliai ir pan.)	4.0	1600	110 - 125
		2.0	1600	65 - 75
		1.0	1600	40 - 50

9. NUOSTATOS

9.1 Garso signalai

Prietaise yra skirtingi garso signalai, kurie veikia, kai:

- įjungiate prietaisą (specialus trumpas signalas);
- išjungiate prietaisą (specialus trumpas signalas);
- liečiate mygtukus (spragtelėjimo garsas);
- netinkamai pasirenkate (3 trumpi garsai);
- programa baigiama (maždaug 2 minučių trukmės garsų seka);
- prietaisas sugedo (maždaug 5 minučių trukmės trumpų garsų seka).

Norėdami **įjungti / išjungti** garso signalus, kurie skamba programai pasibaigus, vienu metu lieskite ir maždaug 2 sekundes

palaikykite mygtukus [I] ir [〰]. Ekrane rodoma įjungta arba išjungta.

ⓘ

Jei išjungsite garso signalus, įvykus prietaiso veikimo sutrikimui, jie vis tiek veiks.

10. PRIEŠ NAUDOJANTIS PIRMĄKART

1. Patikrinkite, ar yra elektros maitinimas ir atsuktas vandens čiaupas.
2. Į skalbimo priemonių skyrelį, pažymėtą [II], įpilkite 2 litrus vandens.

Taip suaktyvinsite vandens išleidimo sistemą.

3. Į skyrelį, pažymėtą [II], įpilkite nedidelį kiekį skalbimo priemonės.
4. Nustatykite ir paleiskite programą medvilnei skalbti, parinkę aukščiausią temperatūrą, bet skalbinių į būgną nedėkite.

Taip iš būgno ir korpuso bus pašalintas visas galimas purvas.

11. KASDIENIS NAUDOJIMAS – TIK SKALBIMAS

⚠ **ĮSPĖJIMAS!**

Žr. saugos skyrius.

11.1 Prietaiso įjungimas

1. Įjunkite maitinimo laido kištuką į elektros lizdą.
2. Atsukite vandens čiaupą.
3. Norėdami įjungti prietaisą, spauskite kelias sekundes mygtuką On/Off .

Girdimas trumpas signalas.

11.2 Skalbinių įdėjimas

1. Atidarykite prietaiso dureles.
2. Prieš dėdami skalbinius į prietaisą, ištuštinkite kišenes ir išlankstykite juos.
3. Skalbinius į būgną dėkite po vieną.

Nedėkite per daug skalbinių į būgną.

4. Gerai uždarykite dureles.

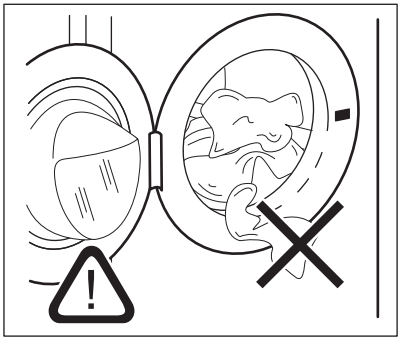

⚠ **DĖMESIO**

Patikrinkite, ar skalbinių neįstrigo tarp tarpiklio ir durelių, kad išvengtumėte vandens nuotėkio ir skalbinių sugadinimo.

ⓘ

Skalbiant alyvos, tepalo dėmes gali susigadinti skalbyklės guminės dalys.

11.3 Skalbimo priemonių ir priedų pildymas rankomis

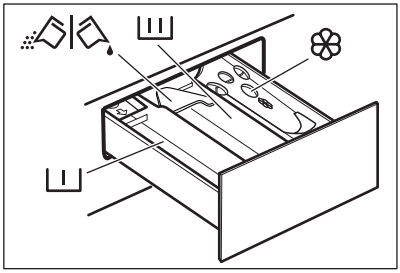

– pirminio skalbimo fazės, mirkymo programos ar dėmių šalinimo priemonės skyrelis.

– skalbimo priemonės skyrelis.

– audinių minkštiklio ir kitų skystų priemonių (pvz. kondicionieriaus ar krakmolo) skyrelis.

MAX – didžiausias leistinas skystųjų skalbimo priedų kiekis.

– skalbimo miltelių arba skystų priemonių sklendė.

Visuomet laikykitės ant skalbimo priemonių pakuočių pateiktų nurodymų, bet mes rekomenduojame neviršyti maksimalaus nurodyto kiekio (**MAX**). Šis kiekis užtikrins geriausius skalbimo rezultatus.

Po skalbimo ciklo, jeigu reikia, pašalinkite visus skalbimo priemonių likučius iš skalbimo priemonių dalytuvo.

11.4 Patikrinkite skalbimo priemonės sklendės padėtį

1. Ištraukite skalbimo priemonės dozatorių, iki jis sustos.

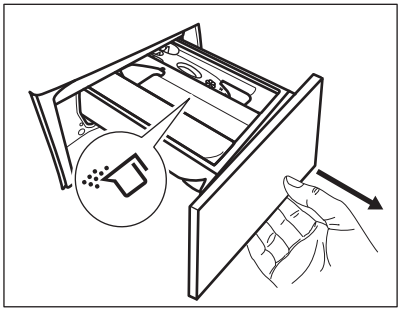

2. Jei norite išimti dozatorių, paspauskite svirtelę žemyn.
3. Jei norite naudoti skalbimo miltelius, pasukite skydelį aukštyn.
4. jei norite naudoti skystą plovimo priemonę, pasukite skydelį žemyn.

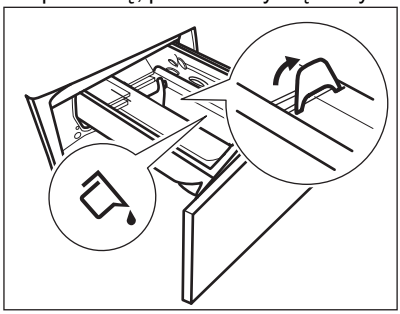

Kai sklendė yra **NULEISTOJE** padėtyje:
- nenaudokite gelinių arba tirštų skalbiklių;
- neviršykite leistino skystos skalbimo priemonės kiekio;
- Nenaudokite pirminio skalbimo ciklo.
- nenaudokite atidėto paleidimo funkcijos.

5. Sudozuokite skalbimo priemonės ir audinių minkštiklio.
6. Atsargiai uždarykite skalbimo priemonių stalčiuką.

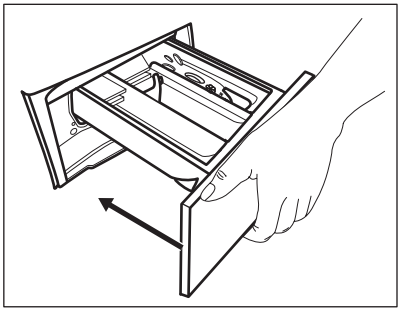

Prieš uždarydami patikrinkite, ar skydelis netrukdo uždaryti stalčiuko.

11.5 Programos nustatymas

1. Sukdami programų pasirinkimo ratuką pasirinkite norimą skalbimo programą. Eco 40-60 – tai programa, kurią atitinka energijos vartojimo duomenų lipduke nurodyta informacija.

Įsijungs Skalbimo parinktis mygtuko indikatorius.

Mirksės Start/Pause ▷‖ mygtuko indikatorius.
Ekrane bus rodoma orientacinė programos trukmė.

2. Norėdami pakeisti temperatūrą ir (arba) gręžimo greitį, palieskite atitinkamus mygtukus.
3. Galite rinktis vieną ar iš karto kelias papildomas funkcijas. Ekrane įsijungs atitinkamų funkcijų indikatoriai ir pasikeis programos informacija.

> ⓘ
>
> Jeigu pasirinkimas **negalimas**, pasigirs signalas ir ekrane pamatysite – – –.

11.6 Programos paleidimas

Palieskite Start/Pause ▷‖ mygtuką, kad paleistumėte programą. Kai mygtuko indikatorius išjungtas ir nemirksi (pvz., atrakintos durelės), programos paleisti negalima.
Atitinkamas indikatorius nustos mirksėti ir švies nuolat.
Durelės užsirakins ir programa prasidės.

Ekrane rodomas indikatorius ⊸▯, o indikatorius ⊤ atsiranda parodyti, kad vis dar įmanoma sustabdyti ciklą ir pridėti skalbinių.

> ⓘ
>
> Vandens išleidimo siurblys trumpai veikia, prieš prietaisą pripildant vandeniu.

11.7 Programos paleidimas su atidėtu paleidimu

1. Pakartotinai lieskite mygtuką Pradžios atidėjimas ⏲, kol ekrane bus rodomas norimas atidėto paleidimo laikas. Užsidegs atitinkamas indikatorius.
2. Palieskite mygtuką Start/Pause ▷‖. Prietaiso durelės užrakinamos ir paleidžiama atidėto paleidimo atgalinė laiko atskaita. Ekrane rodomas indikatorius ⊸▯.

Pasibaigus atgaliniam laiko skaičiavimui, programa pradedama automatiškai.

Atidėto paleidimo atšaukimas prasidėjus atgalinei atskaitai

Norėdami atidėtą paleidimą atšaukti:

1. Palieskite mygtuką Start/Pause ▷‖ prietaisui pristabdyti. Mirksi atitinkamas indikatorius.
2. Pakartotinai lieskite mygtuką Pradžios atidėjimas ⏲, kol ekrane bus rodoma ▯.
3. Norėdami nedelsiant paleisti programą, dar kartą palieskite mygtuką Start/Pause ▷‖.

Atidėto paleidimo pakeitimas prasidėjus atgalinei atskaitai

Norėdami atidėtą paleidimą pakeisti:

1. Palieskite mygtuką Start/Pause ▷‖ prietaisui pristabdyti. Mirksi atitinkamas indikatorius.
2. Pakartotinai lieskite mygtuką Pradžios atidėjimas ⏲, kol ekrane bus rodomas norimas atidėto paleidimo laikas.
3. Norėdami pradėti naują atgalinę atskaitą, dar kartą palieskite mygtuką Start/Pause ▷‖.

11.8 ProSense Technology skalbinių kiekio nustatymas

ⓘ

Ekrane rodoma programos trukmė numatyta **vidutiniam arba dideliam skalbinių kiekiui**.

Palietus Start/Pause ▷‖ mygtuką, maksimalaus nurodyto skalbinių kiekio indikatorius išsijungs, o ProSense Technology pradės skalbinių svorio nustatymą:

1. Prietaisas per 30 sekundžių nustatys skalbinių kiekį. Programose, kur galima Laiko taupymas, šios fazės metu Laiko taupymas juostose ----, žemiau laikrodžio, bus rodoma paprasta animacija. Būgnas šiek tiek pasisuks.
2. Programos trukmė atitinkamai bus pakoreguota, ji gali pailgėti arba sutrumpėti. Dar po 30 sekundžių prasidės vandens pripildymo etapas.

Nustačius skalbinių svorį, **jei būgnas yra perkrautas**, ekrane mirksės **MAX** indikatorius:

Jei taip nutiktų, per 30 sek. galima sustabdyti programą ir išimti kelis skalbinius.

Išėmę kelis drabužius palieskite Start/Pause ▷‖ mygtuką, kad dar kartą paleistumėte programą. ProSense ciklą galima kartoti ne daugiau trijų kartų (žr. 1 punktą).

Dėmesio! Jeigu skalbinių kiekio nesumažinsite, skalbimo programa įsijungs nepaisant per didelio skalbinių kiekio. Tokiu atveju skalbiniai gali likti tinkamai neišsiskalbti.

ⓘ

Maždaug po 20 min. programos trukmė gali pasikeisti priklausomai nuo to, kiek vandens sugeria skalbiniai.

ⓘ

ProSense aptikimas vykdomas tik su pilnomis skalbimo programomis, kurių trukmė nėra sutrumpinta Laiko taupymas mygtuku.

ⓘ

ProSense Technology galimas ne visose programose, pvz.: Vilna, Skalavimas, ir trumpųjų ciklų programose.

11.9 Programos pertraukimas ir parinkčių keitimas

Kai programa vykdoma, galite keisti **tik kelias** parinktis:

1. Palieskite mygtuką Start/Pause ▷‖.

Pradės mirksėti atitinkamas indikatorius.

2. Pakeiskite parinktį. Ekrane pateikiama informacija atitinkamai pasikeičia.
3. Dar kartą palieskite mygtuką Start/Pause ▷‖.

Skalbimo programa veiks toliau.

11.10 Paleistos programos atšaukimas

1. Norėdami atšaukti programą ir išjungti prietaisą, paspauskite mygtuką On/Off .
2. Norėdami įjungti prietaisą, vėl paspauskite mygtuką On/Off .

ⓘ

Jei ProSense Technology pasibaigė ir prasidėjo vandens pripildymo ciklas, nauja programa pasileis **nekartojant ProSense Technology**. Vanduo ir skalbimo priemonės neišpilami siekiant sumažinti atliekų kiekius. Ekrane rodoma maksimali programos trukmė atnaujinama maždaug kas 20 minučių paleidus naują programą.

Taip pat galima atšaukti ir kitu būdu:
1. Pasukite pasirinkimo rankenėlę ties padėtimi „Atkūrimas“ ● .
2. Palaukite 1 sekundę. Valdymo skydelyje matysite --- .
Dabar galite pasirinkti naują programą.

11.11 Durelių atidarymas. Drabužių įdėjimas

Jeigu šviečia piktograma +, visada galite atidaryti dureles.

Jeigu temperatūra yra per aukšta, per daug vandens būgne ir (arba) būgnas vis dar sukasi, jūs neturite atidaryti durelių.

Kol veikia vykdoma programa arba atidėtas paleidimas, prietaiso durelės yra užrakintos.

Ekrane matysite indikatorių, rodantį .

1. Palieskite mygtuką Start/Pause .

Ekrane išsijungia susijęs durelių užrakinimo indikatorius.

2. Atidarykite prietaiso dureles. Jeigu reikia, pridėkite arba išimkite skalbinius. Uždarykite dureles ir palieskite mygtuką Start/Pause .

Programa ar atidėto paleidimo funkcija toliau vykdoma.

11.12 Programos pabaiga

Programai pasibaigus, prietaisas išjungiamas automatiškai. Girdimi garso signalai (jeigu jie įjungti). Ekrane rodoma 0:00

Užgęsta mygtuko Start/Pause indikatorius.

Durelės atrakinamos ir užgęsta indikatorius .

1. Norėdami išjungti prietaisą, paspauskite mygtuką On/Off .

Pasibaigus programai, po penkių minučių energijos taupymo funkcija automatiškai išjungia prietaisą.

Vėl įjungus prietaisą, ekrane rodoma ankstesnės programos pabaiga.
Norėdami nustatyti naują ciklą, pasukite programų pasirinkimo ratuką.

2. Išimkite skalbinius iš prietaiso.
3. Patikrinkite, ar būgnas yra tuščias.
4. Palikite dureles ir ploviklio dalytuvą pravirą, kad nesusidarytų pelėsių ir nemalonių kvapų.

11.13 Vandens išleidimas pasibaigus ciklui

Jeigu pasirinkote programą arba parinktį, kurios atveju po paskutinio skalavimo vanduo iš būgno neišleidžiamas, programa yra baigta, tačiau:

- Laiko srityje rodoma 0:00, o ekrane rodomos užrakintos durelės .
- Pradės mirksėti mygtuko Start/Pause indikatorius.
- Būgnas vis dar reguliariai pasukamas, kad skalbiniai nesusiglamžytų.
- Durelės liks užrakintos.
- Jeigu norite atidaryti dangtį, išleiskite vandenį:

1. Jeigu reikia, palieskite mygtuką Gręžimas , kad sumažintumėte prietaiso rekomenduojamą gręžimo greitį.
2. Paspauskite mygtuką Start/Pause : prietaisas išleis vandenį ir prasidės gręžimo ciklas.

Skalavimo sulaikymo parinkties indikatorius išnyksta.

Jeigu pasirinkote „Be gręžimo“ – – –, prietaisas tik išleis vandenį.

3. Programai pasibaigus ir užrakintų durelių indikatoriui užgesus, galite atidaryti dureles.
4. Norėdami išjungti prietaisą kelias sekundes palaikykite paspaustą mygtuką On/Off .

11.14 Budėjimo funkcija

Budėjimo funkcija automatiškai išjungia prietaisą, kad sumažėtų energijos sąnaudos, kai:

- Jūs nenaudojate prietaiso 5 minutes, kai nevykdoma jokia programa.
  Norėdami vėl įjungti prietaisą, paspauskite mygtuką On/Off .
- Praėjus 5 minutėms nuo skalbimo programos pabaigos.
  Norėdami vėl įjungti prietaisą, paspauskite mygtuką On/Off .

Ekrane rodoma paskutinės programos pabaiga.
Norėdami nustatyti naują ciklą, pasukite programų pasirinkimo ratuką.

Jeigu ratukas pasukamas į padėtį „Atkūrimas“ • , prietaisas automatiškai išsijungia po 30 sekundžių.

ⓘ

Jeigu nustatėte programą ar parinktį, kuriai pasibaigus vanduo paliekamas būgne, budėjimo funkcija **neišjungs** prietaiso, kad primintų jums išleisti vandenį.

12. KASDIENIS NAUDOJIMAS. SKALBIMAS IR DŽIOVINIMAS

⚠ **ĮSPĖJIMAS!**

Žr. saugos skyrius.

ⓘ

Šis prietaisas yra automatinė skalbyklė-džiovyklė.

12.1 Visa skalbimo ir džiovinimo programa

Neautomatinės skalbimo ir džiovinimo programos

Kai kurioms skalbimo programoms galite derinti Skalbimo parinktis ir Džiovinimos rėžimas visapusiškai skalbimo ir džiovinimo programai vykdyti.

Laikykitės šių nurodymų:

1. Įdėję skalbinius ir papildę skalbiklio paspauskite On/Off mygtuką ir palaikykite nuspaudę kelias sekundes.
2. Skalbinius į skalbyklę dėkite po vieną.
3. Į atitinkamus skyrelius įdėkite ploviklį ir priedus.
4. Sukdami programų pasirinkimo ratuką pasirinkite pageidaujamą skalbimo programą. Prietaisas automatiškai parenka tik skalbimo režimą ir įsijungia Skalbimo parinktis mygtuko indikatorius. Ekrane matysite numatytąją temperatūrą ir būgno sukimosi greitį. Jei reikia, galite juos pakeisti. Ekrane taip pat matysite didžiausią skalbimo fazei rekomenduojamą skalbinių kiekį.
5. Nustatykite norimas parinktis, jeigu jos galimos.
6. Palieskite Džiovinimos rėžimas mygtuką, kad įjungtumėte džiovinimo funkciją. Švies abiejų mygtukų Skalbimo parinktis ir Džiovinimos rėžimas indikatoriai.

   Ekrane įsijungs ir indikatoriai. Ekrane taip pat matysite didžiausią skalbimo ir džiovinimo programai (pvz. 4.0 kg medvilninių skalbinių programai) rekomenduojamą skalbinių kiekį.

12.2 Skalbimas ir džiovinimas – automatiniai lygiai

1. Spustelėkite mygtuką Automatinis džiovinimas AUTO kelis kartus, kad ekrane matytumėte pageidaujamą išdžiovinimo lygį. Atitinkamai ekrane užsidegs indikatoriai:
   a. **Paruošti lyginti („Iron dry“)**: medvilniniams skalbiniams;
   b. **Paruošti dėti į spintą („Cupboard dry“)**: medvilniniams ir sintetiniams skalbiniams;
   c. **Itin sausi („Extra dry“)**: medvilniniams skalbiniams.

Ekrane rodomas laikas yra bendra skalbimo ir džiovinimo ciklų trukmė, apskaičiuota pagal numatytąjį skalbinių kiekį (svorį).

ⓘ

Kad naudojant mažiau energijos ir per trumpesnį laiką džiovinimas būtų tinkamas, prietaisas neleis jums nustatyti per mažo gręžimo greičio skalbiamiems ir džiovinamiems gaminiams.

2. Norėdami paleisti programą, spustelėkite mygtuką Start/Pause ▷II. Pradedamas ProSense vertinimas.

Ekrane užsidega užrakintų durelių indikatorius.

Ekrane taip pat rodomas likęs programos laikas.

12.3 Skalbimas ir nustatytos trukmės džiovinimas

1. Pakartotinai bakstelėkite mygtuką Džiovinimo laikas, kad nustatytumėte norimą laiko vertę (žr. lentelę „Nustatytos trukmės džiovinimas“ skyriuje „Programos“). Išsijungia džiovinimo lygio indikatorius ir įsijungia indikatorius.

Kiekvieną kartą bakstelėję šį mygtuką, laiko vertę padidinsite 5 minutėmis. Ekrane rodoma nustatyta nauja laiko vertė.

2. Palieskite Start/Pause mygtuką, kad paleistumėte programą. Pradedamas ProSense vertinimas.

Ekrane užsidega užrakintų durelių indikatorius.

Ekrane taip pat rodomas likęs programos laikas.

12.4 Džiovinimo programai pasibaigus

- Prietaisas išsijungia automatiškai.
- Suveikia garsinis signalas (jeigu įjungtas).
- Valdymo skydelyje pasirodys 0:00.
- Išsijungs mygtuko Start/Pause indikatorius. Užrakintų durelių indikatorius užgęsta.
  Prietaisas toliau veikia neglamžymo fazėje maždaug 30 minučių arba daugiau, jeigu buvo nustatyta neglamžymo parinktis. Neglamžymo fazė sumažina susiglamžymą.
  Skalbinius galite ištraukti neglamžymo fazei dar nepasibaigus. Jei norite pasiekti geresnių rezultatų, rekomenduojame skalbinius iš būgno ištraukti šiam ciklui besibaigiant arba pasibaigus. Toliau šviečia indikatorius.
- Norėdami išjungti prietaisą, paspauskite ir kelias sekundes palaikykite nuspaustą On/Off mygtuką .

> Pasibaigus programai prietaisas automatiškai išsijungia po kelių minučių.

1. Ištraukite iš prietaiso skalbinius.
2. Įsitikinkite, kad būgnas tuščias.

> Po džiovinimo programos drėgna šluoste išvalykite būgną, tarpiklį ir durelių vidų.

13. KASDIENIS NAUDOJIMAS – TIK DŽIOVINIMAS

> **ĮSPĖJIMAS!**
> Žr. saugos skyrius.

> Šis prietaisas yra automatinė skalbyklė-džiovyklė.

13.1 Pasiruošimas džiovinimo programai

1. Paspauskite On/Off mygtuką ir palaikykite kelias sekundes, kad įjungtumėte prietaisą.
2. Skalbinius į skalbyklę dėkite po vieną.
3. Pasukite programų nustatymo ratuką ties skalbiniams džiovinti tinkama programa. Prietaisas pagal numatytąją parinktį nustato tik skalbimo režimą ir įsijungia mygtuko Skalbimo parinktis indikatorius.
4. Dukart bakstelėkite mygtuką Džiovinimos rėžimas, kad vykdytumėte tik džiovinimą. Įsijungia mygtuko Džiovinimos rėžimas indikatorius ir išsijungia mygtuko Skalbimo parinktis indikatorius. Ekrane rodomi indikatoriai bei ir išsijungia indikatorius.

> Jei norite džiovinti didelį kiekį skalbinių, prieš tai pasirūpinkite, kad skalbiniai nebūtų susisukę ir vienodai pasiskirstytų po būgną.

13.2 Džiovinimas – automatiniai lygiai

1. Pakartotinai lieskite mygtuką Automatinis džiovinimas AUTO, kol ekrane bus rodomas reikiamas sausumo lygis. Atitinkamai ekrane užsidegs indikatoriai:
   a. **Sausi lyginimui**: medvilniniams gaminiams;
   b. **Sausi dėti į spintą**: medvilniniams ir sintetiniams gaminiams;
   c. **Itin sausi**: medvilniniams gaminiams.

Ekrane rodoma džiovinimo programos trukmė.

2. Programą paleiskite palietę mygtuką Start/Pause.

Ekrane užsidega užrakintų durelių indikatorius.
Ekrane taip pat rodomas likęs programos laikas.

13.3 Džiovinimo laikas

1. Pakartotinai bakstelėkite mygtuką Džiovinimo laikas, kad nustatytumėte norimą laiko vertę (žr. lentelę „Nustatytos trukmės džiovinimas“ skyriuje „Programos“). Išsijungia džiovinimo lygio indikatorius ir įsijungia indikatorius.

Kiekvieną kartą bakstelėję šį mygtuką, laiko vertę padidinsite 5 minutėmis. Ekrane rodoma nustatyta nauja laiko vertė.

2. Palieskite Start/Pause, kad programa būtų paleista.

Ekrane užsidega užrakintų durelių indikatorius.

Ekrane taip pat rodomas likęs programos laikas.

13.4 Džiovinimo programai pasibaigus

- Prietaisas išsijungia automatiškai.
- Suveikia garsinis signalas (jeigu įjungtas).
- Valdymo skydelyje pasirodys 0:00.
- Išsijungs mygtuko Start/Pause indikatorius. Užrakintų durelių indikatorius užgęsta.
  Prietaisas toliau veikia neglamžymo fazėje maždaug 30 minučių arba daugiau, jeigu buvo nustatyta neglamžymo parinktis. Neglamžymo fazė sumažina susiglamžymą.
  Skalbinius galite ištraukti neglamžymo fazei dar nepasibaigus. Jei norite pasiekti geresnių rezultatų, rekomenduojame skalbinius iš būgno ištraukti šiam ciklui besibaigiant arba pasibaigus. Toliau šviečia indikatorius.
- Norėdami išjungti prietaisą, paspauskite ir kelias sekundes palaikykite nuspaustą On/Off mygtuką .

> Pasibaigus programai prietaisas automatiškai išsijungia po kelių minučių.

1. Ištraukite iš prietaiso skalbinius.
2. Įsitikinkite, kad būgnas tuščias.

> Po džiovinimo programos drėgna šluoste išvalykite būgną, tarpiklį ir durelių vidų.

14. PŪKAI SKALBINIUOSE

Skalbimo ir (arba) džiovinimo fazės metu kai kurie audiniai (šluostės, vilna, megztiniai) gali apsipūkuoti.

Atsiskyrę pūkai sekančio ciklo metu gali prikibti prie skalbinių.

Tai ypač aktualu skalbiant techninės paskirties medžiagas.

Jei norite, kad skalbiniai nesipūkuotų, rekomenduojame:

- neskalbti tamsių audinių iš karto po šviesių audinių (rankšluosčių rankoms, vilnos gaminių, megztinių ir kt.) skalbimo ir džiovinimo, ir atvirkščiai;
- pirmą kartą išskalbę tokio tipo skalbinius, džiovinkite juos lauke;

- išvalykite išleidimo filtrą.
- po džiovinimo ciklo drėgna šluoste išvalykite tuščią būgną, tarpiklį ir dureles;

Jei iš būgno norite pašalinti pūkus, pasirinkite specialiai tam skirtą programą.

- ištuštinkite būgną;
- drėgna šluoste kruopščiai išvalykite būgną, dureles ir durelių tarpinę;
- Nustatykite Skalbyklės valymas programą ir Džiovinimos rėžimas, kad įjungtumėte apsaugos nuo pūkų funkciją.
- Palieskite Start/Pause mygtuką, kad paleistumėte programą.

Jeigu prietaisas naudojamas dažnai, kartais paleiskite valymo programą.

15. PATARIMAI

ĮSPĖJIMAS!

Žr. saugos skyrius.

15.1 Skalbinių sudėjimas

- Suskirstykite skalbinius į baltus, spalvotus, sintetinius, plonų audinių ir vilnonius.
- Vadovaukitės skalbimo nurodymais, pateiktais skalbinių priežiūros etiketėse.
- Neskalbkite kartu baltų ir spalvotų gaminių.
- Kai kurie spalvoti gaminiai pirmo skalbimo metu gali pakeisti spalvą. Rekomenduojame juos pirmą porą kartų skalbti atskirai.
- Daugiasluoksnius audinius, vilnonius ir išmargintus gaminius išverskite.
- Apdorokite sunkiai įveikiamas dėmes.
- Sunkiai pašalinamoms dėmėms skalbti naudokite specialią skalbimo priemonę.
- Atsargiai elkitės su užuolaidomis. Nuimkite kabliukus ir sudėkite užuolaidas į skalbimo maišelį arba pagalvės užvalkalą.
- Jeigu skalbinių labai mažai, gręžimo metu gali kilti balanso problemų ir pernelyg didelė vibracija. Jeigu taip nutiktų:
  a. pertraukite programą ir atidarykite dureles (žr. skyrių „Kasdienis naudojimas“);
  b. rankomis paskirstykite skalbinius, kad visi daiktai būtų vienodai pasiskirstę būgne;
  c. paspauskite mygtuką Start/Pause. Gręžimo fazė tęsiama.
- Užsekite užvalkalus, užtraukite užtrauktukus, užsekite kilpas ir spaustukus. Suriškite diržus, raiščius, batų raištelius, kaspinus ir visus kitus laisvus elementus.
- Neskalbkite skalbinių be apsiuvimų arba su prakirpimais. Naudokite skalbimo maišelį mažiems ir (arba) ploniems daiktams (pvz., vielutėmis sutvirtintoms liemenėlėms, diržams, pėdkelnėms, batų raišteliams, kaspinams ir pan.) skalbti.

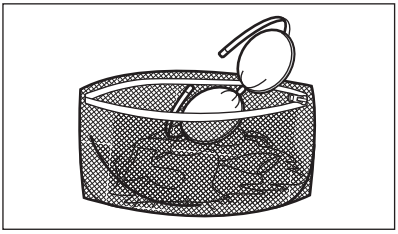

- Ištuštinkite kišenes ir skalbinius išlankstykite.

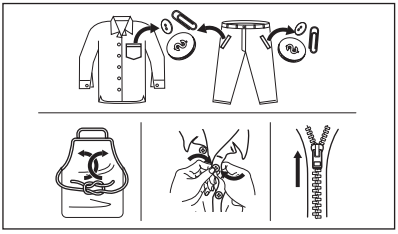

15.2 Sunkiai įveikiamos dėmės

Kai kurių dėmių vien vandeniu ir skalbimo priemone pašalinti nepavyksta.

Rekomenduojame prieš dedant skalbinius į prietaisą iš anksto apdoroti šias dėmes.

Galima naudoti specialius dėmių valiklius. Naudokite specialų, dėmės ir audinio rūšiai tinkamą dėmių valiklį.

Nepurkškite dėmių valiklio ant drabužių greta prietaiso, nes jis ėsdina plastikines dalis.

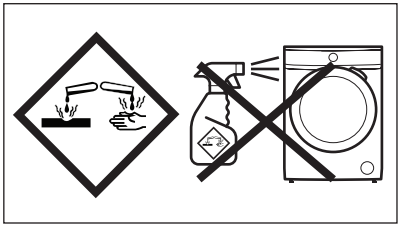

15.3 Skalbimo priemonės rūšis ir kiekis

Skalbimo priemonės pasirinkimas ir tinkamo kiekio naudojimas turi poveikio ne tik skalbimo rezultatams, bet taip pat padeda išvengti švaistymo ir saugoti aplinką:

- Naudokite tik specialiai skalbyklėms skirtas skalbimo ir kitas priemones: Visų pirma, laikykitės šių bendro pobūdžio taisyklių:
  - skalbimo milteliai (taip pat tabletės ir vienos dozės ruošiniai) visiems audinių tipams, išskyrus gležnus audinius. Geriau naudokite skalbiamuosius miltelius su balikliu baltiems skalbiniams ir skalbinių dezinfekavimui,
  - skystosios skalbimo priemonės (įskaitant vienos dozės ruošinius) skirtos žemos temperatūros programoms (iki 60 °C), visų tipų audiniams arba specialiai tik vilnai.
- Skalbimo priemonės pasirinkimas ir kiekis priklauso nuo audinio rūšies (gležnas, vilnonis, medvilnė ir pan.), drabužių spalvos, skalbinių kiekio, supurvinimo laipsnio, skalbimo temperatūros ir naudojamo vandens kietumo.
- Laikykitės ant skalbimo ir kitų priemonių pakuočių pateiktų nurodymų ir neviršykite didžiausio nurodyto skalbimo priemonių kiekio (**MAX**).
- Nemaišykite skirtingo tipo skalbimo priemonių.
- Šiais atvejais naudokite mažiau skalbimo priemonės:
  - skalbiate nedidelį kiekį skalbinių;
  - skalbiniai sutepti nestipriai.
  - skalbiant susidaro daug putų.
- Jei naudojate skalbimo tabletes arba kapsules, visada dėkite jas į būgną, o ne į skalbimo priemonės stalčiuką, taip pat laikykitės atitinkamo gamintojo nurodymų.

Nepakankamas skalbimo priemonės kiekis gali lemti:

- netenkinančius skalbimo rezultatus;
- skalbiniai gali papilkėti;
- riebaluotus drabužius;
- pelėsius prietaise.

Per didelis skalbimo priemonės kiekis gali lemti:

- pernelyg didelį putojimą;
- blogesnį skalbimo poveikį;
- nepakankamą skalavimą;
- didesnį poveikį aplinkai.

15.4 Patarimai, kaip tausoti aplinką

Norint taupyti vandenį, energiją ir padėti apsaugoti aplinką, rekomenduojame laikytis šių patarimų:

- **Vidutiniškai suteptus skalbinius** galima skalbti **be pirminio skalbimo**; taip sutaupysite skalbiklio, vandens ir laiko (aplinka saugoma taip pat!).
- Prietaiso prikrovimas iki **maksimalaus pajėgumo, nurodyto kiekvienai programai, padeda sumažinti energijos ir vandens sąnaudas**.
- Atlikus tinkamą pirminį apdorojimą, galima pašalinti dėmes ir dalį nešvarumų; tada skalbinius galima skalbti žemesnėje temperatūroje.
- Laikykitės skalbiklio gamintojo rekomendacijų dėl tinkamo skalbiklio kiekio naudojimo ir patikrinkite savo sistemos vandens kietumą. Žr. „Vandens kietumas“.
- Nustatykite **maksimalų galimą gręžimo greitį** pasirinktai programai, kad džiovinimo fazės metu sutaupytumėte energijos!

15.5 Vandens kietumas

Jei jūsų buitinis vanduo yra vidutiniškai kietas arba kietas, rekomenduojame naudoti skalbimo mašinoms skirtą vandens minkštinimo priemonę.

Vietovėse, kur vanduo yra minkštas, vandens minkštinimo priemonės naudoti nereikia.

Norėdami sužinoti savo vietovės vandens kietumą, susisiekite su vietos vandentiekio tarnyba.

Naudokite tinkamą vandens minkštiklio kiekį. Visuomet vadovaukitės nurodymais, pateiktais ant šios priemonės pakuotės.

15.6 Pasiruošimas džiovinimo ciklui

- Atsukite vandens čiaupą.
- Patikrinkite, ar tinkamai prijungta vandens išleidimo žarna. Daugiau informacijos rasite skyriuje apie įrengimą.
- Džiovinimo programų maksimalų skalbinių kiekį rasite džiovinimo programų lentelėje.

15.7 Džiovinimui netinkami skalbiniai

Nenaudokite džiovinimo programos šiems skalbiniams:
- sintetinėms užuolaidoms;
- drabužiams su metalinėmis įdėtinėmis detalėmis;
- nailoninėms kojinėms;
- antklodėms;
- lovų užtiesalams;
- pūkinėms antklodėms;
- striukėms;
- miegmaišiams;
- audiniams, kuriuose yra plaukų lako, nagų lako arba panašių medžiagų likučių;
- daiktams, turintiems savo sudėtyje porolono arba medžiagos, panašios į poroloną.

15.8 Drabužių etiketės

Jeigu nežinote, ar drabužį džiovinti galima, vadovaukitės gamintojo etiketėje pateiktais nurodymais:

- = gaminį galima džiovinti skalbinių džiovyklėje
- = džiovinimas aukštoje temperatūroje
- = džiovinimas žemesnėje temperatūroje
- = gaminio skalbinių džiovyklėje džiovinti negalima.

15.9 Džiovinimo ciklo trukmė

Džiovinimo trukmė gali kisti priklausomai nuo:
- paskutinio gręžimo greičio;
- sausumo lygio;
- skalbinių rūšies;
- skalbinių svorio.

15.10 Papildomas džiovinimas

Jei džiovinimo programai pasibaigus skalbiniai vis dar yra drėgni, dar kartą pasirinkite trumpą džiovinimo ciklą.

> ⚠ **ĮSPĖJIMAS!**
>
> **Norėdami išvengti skalbinių susiglamžymo ir susitraukimo, jų neperdžiovinkite.**

15.11 Bendrieji patarimai

Vidutines džiovinimo trukmes rasite lentelėje lentelėje „Džiovinimo programos“.
Patirtis padės Jums geriau išdžiovinti skalbinius. Įsidėmėkite pirmiau atliktų ciklų trukmę.

Norėdami išvengti statinės iškrovos džiovinimo ciklo pabaigoje:

1. Skalbdami naudokite audinių minkštiklį.
2. Naudokite specialiai skalbinių džiovyklėms skirtus audinių minkštiklius.

Pasibaigus džiovinimo programai, skubiai išimkite skalbinius.

16. VALYMAS IR PRIEŽIŪRA

> ⚠ **ĮSPĖJIMAS!**
>
> Žr. saugos skyrius.

16.1 Reguliaraus valymo grafikas

Reguliariai valykite prietaisą, kad juo galėtumėte ilgiau naudotis.

Kiekvieną kartą pasinaudoję prietaisu palikite dureles ir skalbiklio dozatorių šiek tiek

pravirus, kad prietaiso vidus vėdintųsi ir neatsirastų pelėsis ar blogas kvapas.

Jeigu prietaisu ilgesnį laiką nesinaudosite, užsukite vandens čiaupą ir atjunkite prietaisą nuo maitinimo tinklo.

Orientacinis profilaktinio valymo tvarkaraštis:

Kalkių nuosėdų šalinimas	Du kartus per metus
Profilaktinis skalbimo ciklas	Vieną kartą per mėnesį
Valyti durelių sandarinimo gumas	Kas du mėnesius
Valyti būgną	Kas du mėnesius
Iš būgno pašalinti pūkus	Du kartus per mėnesį[1)]
Valyti skalbimo priemonės dalytuvą	Kas du mėnesius
Valyti išleidimo siurblio filtrą	Du kartus per metus
Valyti vandens tiekimo žarną ir vožtuvo filtrą	Du kartus per metus

1) Žr. skyrių „Pūkai audiniuose“.

Šiuose paragrafuose paaiškinama, kaip turėtumėte valyti kiekvieną dalį.

16.2 Pašalinių daiktų išėmimas

ⓘ

Prieš vykdydami ciklą, įsitikinkite, kad kišenės būtų tuščios, o visi laisvi elementai surišti. Žr. „Patarimai“, „Skalbinių kiekis“.

Išimkite visus pašalinius daiktus (pavyzdžiui, metalines sąvaržėles, sagas, monetas ir pan.), kuriuos galite rasti durelių tarpiklyje, filtruose ir būgne. Žr. „Dviejų juostelių durelių sandariklis“, „Būgno valymas“, „Vandens išleidimo siurblio valymas“ ir „Vandens įleidimo žarnos ir vožtuvo filtro valymas“. Jeigu reikia, kreipkitės į įgaliotąjį techninės priežiūros centrą.

16.3 Valymas iš išorės

Prietaisą valykite tik švelniu muilu ir šiltu vandeniu. Kruopščiai nusausinkite visus paviršius. Nenaudokite šveitimo kempinių arba bet kokios braižančios medžiagos.

⚠ **DĖMESIO**

Valymui nenaudokite alkoholio, tirpiklių arba cheminių priemonių.

⚠ **DĖMESIO**

Nevalykite metalinių paviršių chloro pagrindo plovikliu.

16.4 Kalkių nuosėdų šalinimas

ⓘ

Jei jūsų buitinis vanduo yra vidutiniškai kietas arba kietas, rekomenduojame naudoti skalbimo mašinoms skirtą vandens minkštinimo priemonę.

Reguliariai tikrinkite, ar būgne nėra kalkių nuosėdų.

Įprastose skalbimo priemonėse jau yra vandens minkštinimo medžiagų, bet mes rekomenduojame kartais paleisti tuščio būgno su kalkių nuosėdų šalinimo priemone ciklą.

ⓘ

Visuomet vadovaukitės nurodymais, pateiktais ant šios priemonės pakuotės.

16.5 Profilaktinis skalbimo ciklas

Dėl kartotinio ir ilgalaikio žemos temperatūros programų naudojimo gali susidaryti skalbimo priemonių nuosėdų, likti pūkų, būgno viduje pradėti augti bakterijos. Dėl to gali atsirasti blogas kvapas ir pelėsis. Norėdami pašalinti šias nuosėdas ir išvalyti prietaiso vidų, reguliariai atlikite techninės priežiūros skalbimo ciklą (bent kartą per mėnesį):

ⓘ

Žr. paragrafą „Būgno valymas“.

16.6 Durelių sandariklis su dviguba gaudykle

Šis prietaisas suprojektuotas su **savaime išsivalančia vandens išleidimo sistema**, leidžiančia nuo drabužių atsiskyrusius pūkelius išleisti kartu su vandeniu. Reguliariai tikrinkite sandariklį ir, jei reikia, išvalykite, kaip aprašyta toliau pateiktoje schemoje. Ciklo

pabaigoje galima atgauti monetas, sagas, kitus mažus daiktus.

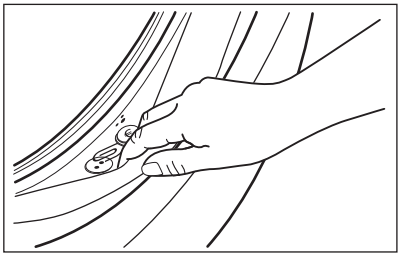

Valykite jį, kai reikia, naudodami kreminę valymo priemonę su amoniaku, nebraižydami sandariklio paviršiaus.

> ⓘ
> Visuomet laikykitės ant pakuotės pateiktų nurodymų.

Patikrinkite ir pašalinkite objektus (jei yra), kurie gali pakliūti į sulenkimą.

Pasirūpinkite, kad tarp durelių ir tarpinės nebūtų jokių skalbinių.

Pasibaigus skalbimo programai drėgna servetėle nuvalykite durų tarpinę nuo purvo ir vandens.

16.7 Būgno valymas

Reguliariai tikrinkite būgną, kad nesusidarytų nepageidaujamų nuosėdų.

Rūdžių nuosėdų ant būgno gali atsirasti dėl rūdijančių svetimkūnių, kurių yra geležingame vandentiekio vandenyje

Išvalykite būgną nerūdijančiajam plienui valyti skirtais specialiais valikliais.

> ⓘ
> Visuomet vadovaukitės nurodymais, pateiktais ant šios priemonės pakuotės. Nevalykite būgno rūgštiniais kalkių šalinimo gaminiais, šveičiamosiomis priemonėmis su chloru arba plieniniais šveitikliais.

Kruopštus valymas:

1. Išimkite visus skalbinius iš būgno.
2. Paleiskite Skalbyklės valymas programą. Išsamesnę informaciją rasite skalbimo programų lentelėje.
3. Į tuščią būgną įdėkite nedidelį kiekį skalbiamųjų miltelių, kad išplautumėte likučius.

> ⓘ
> Kartais skalbimo ciklo pabaigoje ekrane gali būti rodoma piktograma ⁞⁞⁞⁞: tai yra rekomendacija atlikti būgno valymą. Atlikus būgno valymą, piktograma išnyksta.

16.8 Skalbimo priemonės dalytuvo valymas

Norėdami išvengti galimo išdžiūvusio skalbiklio arba audinių minkštiklio nuosėdų susidarymo skalbimo priemonių dalytuvo stalčiuje, kas du mėnesius atlikite šią valymo procedūrą, kaip paaiškinta šiose schemose.

1. Atidarykite stalčių. Paspauskite skląstį žemyn, kaip parodyta paveikslėlyje, ir ištraukite jį.

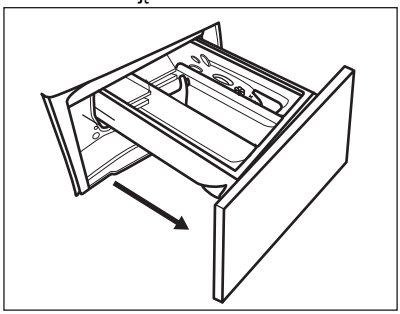

2. Išimkite viršutinę priedų skyrelio dalį, kad būtų lengviau valyti, ir praplaukite tekančiu šiltu vandeniu, kad pašalintumėte visus susikaupusių skalbimo priemonių likučius. Išvalę vėl įdėkite viršutinę dalį į savo vietą.

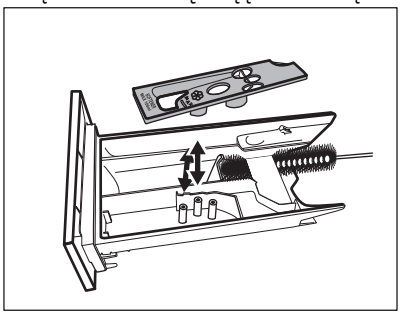

3. Viršutinėje ir apatinėje griovelio dalyje neturi likti nė trupučio skalbimo priemonės. Įdubai valyti naudokite mažą šepetėlį.

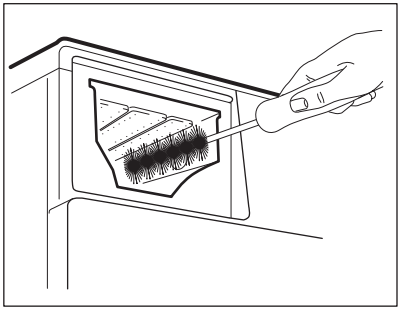

4. Įdėkite skalbimo priemonių stalčių ir kreipiamuosius bėgelius ir jį uždarykite. Paleiskite skalavimo programą su tuščiu būgnu.

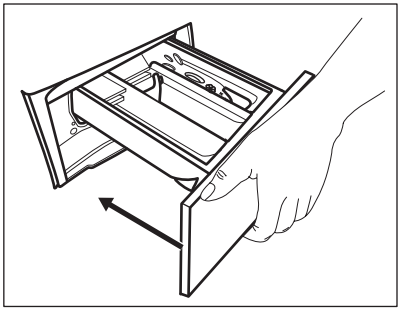

Siurblio filtrą valykite taip, kaip nurodyta tolesnėse schemose.

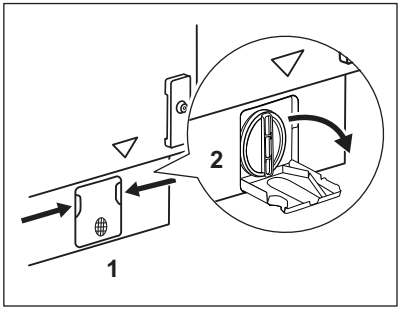

16.9 Išleidimo siurblio filtro valymas

⚠ **ĮSPĖJIMAS!**

Ištraukite elektros laido kištuką iš sieninio lizdo.

ⓘ

Reguliariai tikrinkite vandens išleidimo siurblio filtrą ir įsitikinkite, kad jis švarus.

Išvalykite vandens išleidimo siurblį, jeigu:
- Iš prietaiso neišbėga vanduo.
- Būgnas nesisuka.
- Dėl užstrigusios drenažo plūdės prietaisas skleidžia neįprastą triukšmą.
- Ekrane rodomas įspėjamasis kodas E20.

⚠ **ĮSPĖJIMAS!**

- Nebandykite išimti filtro, kol prietaisas veikia.
- Nevalykite siurblio, jeigu prietaise esantis vanduo yra karštas. Palaukite, kol vanduo atvės

1. Atidarykite siurblio dangtelį.

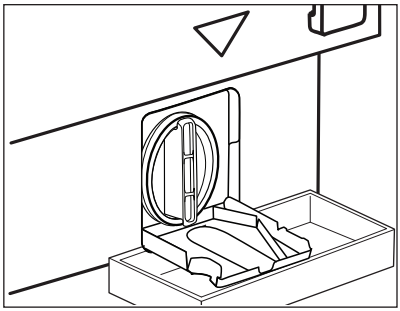

2. Po išleidimo siurbliu padėkite tinkamą indą, į kurį galėtų ištekėti vanduo.
Išimdami filtrą, turėkite šluostę, kuria galėtumėte iškart iššluostyti vandenį, jei išbėgs.

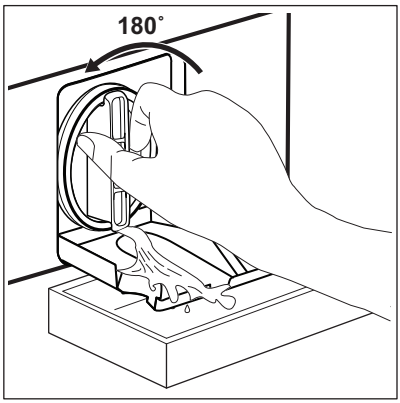

3. Pasukite filtrą 180 laipsnių kampu prieš laikrodžio rodyklę, kad jį atsuktumėte, bet jo paties neištraukite. Tegul vanduo teka.
4. Kai dubuo bus pilnas vandens, vėl užsukite filtrą ir išpilkite vandenį iš indo.
5. Kartokite 3 ir 4 veiksmus, kol vanduo nustos tekėti.

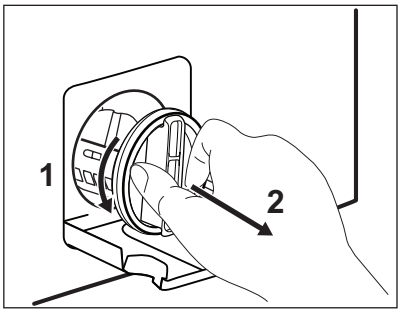

6. Pasukite filtrą prieš laikrodžio rodyklę, kad jį išimtumėte.

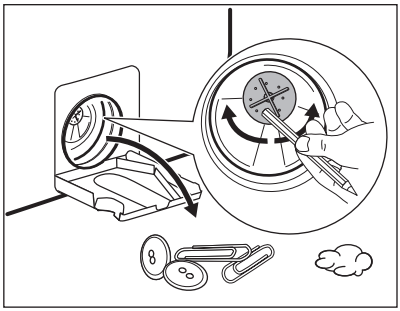

7. Jeigu reikia, iš filtro išėmos pašalinkite pūkus ir daiktus.
Patikrinkite, ar pasukta siurblio sparnuotė laisvai sukasi. Jeigu ne, kreipkitės į įgaliotąjį techninės priežiūros centrą.

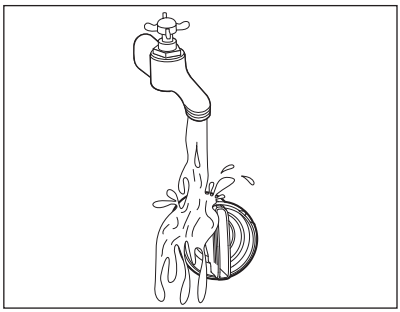

8. Išplaukite filtrą vandeniu iš čiaupo.

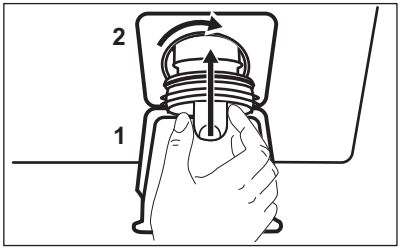

9. Įdėkite filtrą atgal į specialius kreiptuvus, pasukę jį pagal laikrodžio rodyklę. Būtinai tinkamai užveržkite filtrą, kad nebūtų nuotėkio.

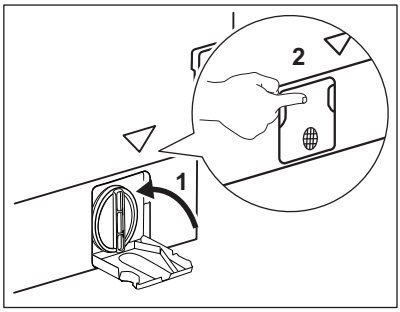

10. Uždenkite siurblio dangtelį.

Išleidę vandenį avariniu būdu, privalote vėl įjungti vandens išleidimo sistemą:
1. Į pagrindinį skalbimo priemonių stalčiaus skyrių įpilkite 2 litrus vandens.
2. Paleiskite programą, kad išleistumėte vandenį.

16.10 Vandens tiekimo žarnos ir vožtuvo filtro valymas

Du kartus per metus rekomenduojama valyti abu vandens padavimo žarnos ir vožtuvo filtrus, kad būtų pašalintos per laiką susikaupusios nuosėdos. Filtrus valykite taip, kaip nurodyta tolesnėse schemose.

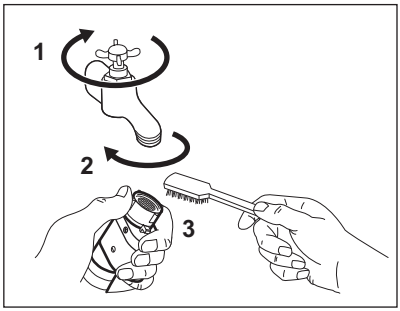

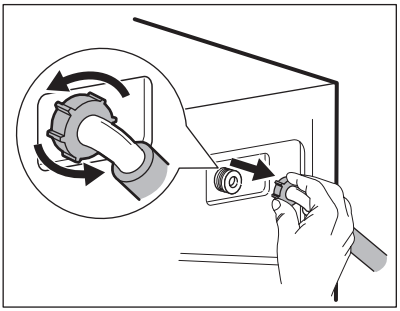

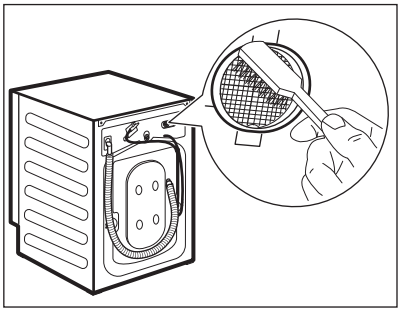

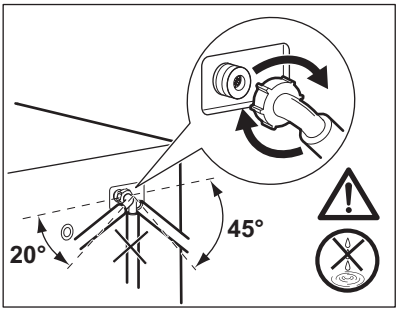

16.11 Avarinis vandens išleidimas

Jeigu prietaisas negali išleisti vandens, atlikite tą patį procesą, aprašytą paragrafe „Vandens išleidimo siurblio valymas“. Jeigu reikia, išvalykite siurblį.

Išleidę vandenį avariniu būdu, privalote vėl įjungti vandens išleidimo sistemą:

1. Pilkite 2 litrus vandens į ploviklio dalytuvo pagrindinį skalbimo skyrių.
2. Paleiskite programą, kad vanduo būtų išleistas.

16.12 Apsauga nuo užšalimo

Jeigu prietaisas įrengtas tokioje vietoje, kur temperatūra gali nukristi apie 0 °C ir žemiau, išleiskite vandens įleidimo žarnoje ir vandens išleidimo siurblyje likusį vandenį.

1. Ištraukite elektros laido kištuką iš elektros lizdo.
2. Užsukite vandens čiaupą.
3. Įdėkite abu vandens įleidimo žarnos galus į indą ir palaukite, kol vanduo ištekės iš žarnos.
4. Išvalykite vandens išleidimo siurblį. Žr. skyrių, kaip išleisti vandenį avariniu būdu.
5. Kai vandens išleidimo siurblys tuščias, vėl prijunkite vandens įleidimo žarną.

⚠ ĮSPĖJIMAS!

Jeigu vėl norėsite naudoti prietaisą, įsitikinkite, kad aplinkos temperatūra būtų aukštesnė nei 0 °C.
Gamintojas neatsako už žalą, padarytą dėl žemos temperatūros.

17. TRIKČIŲ ŠALINIMAS

⚠ **ĮSPĖJIMAS!**

Žr. saugos skyrius.

17.1 Klaidų kodai ir galimi sutrikimai

Nepavyksta įjungti prietaiso arba prietaisas netikėtai nustoja veikęs. Iš pradžių pabandykite problemos sprendimą rasti patys (žr. lenteles).

⚠ **ĮSPĖJIMAS!**

Prieš atlikdami bet kokią patikrą, išjunkite prietaisą.

Tam tikrų sutrikimų atveju valdymo skydelyje matysite klaidos kodą, o Start/Pause ▷II **mygtukai gali pradėti mirksėti:**

ⓘ

Jeigu prietaisas perkrautas, išimkite kelis skalbinius iš būgno ir (arba) laikydami prispaustas dureles palieskite mygtuką Start/ Pause, kad indikatorius ⊸0 išsijungtų (žr. toliau pateiktą pav.).

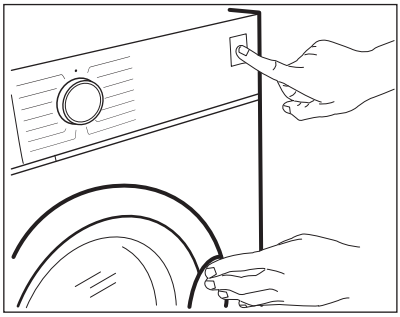

Gedimas	Sprendimas
E 10 Prietaisas neprisipildo vandeniu.	• Patikrinkite, ar atidarytas vandens čiaupas • Patikrinkite, ar pakankamas tiekiamo vandens slėgis. Susisiekite su vietine vandens tiekimo kompanija. • Patikrinkite, ar neužsikimšęs vandens čiaupas. • Patikrinkite, ar vandens tiekimo žarna nėra susiraizgiusi, pažeista ar užsilenkusi. • Patikrinkite, ar vandens tiekimo žarna tinkamai prijungta prie įvado. • Patikrinkite, ar neužsikimšę vandens tiekimo žarnos ir vožtuvo filtrai. Žr. skyrių „Valymas ir priežiūra“.

E20 Iš prietaiso neišbėga vanduo.	• Patikrinkite, ar neužsikimšo praustuvo čiaupas. • Patikrinkite, ar vandens tiekimo žarna nėra susiraizgiusi ar užsilenkusi. • Patikrinkite, ar neužsikimšęs vandens išleidimo filtras. Jei reikia, išvalykite filtrą. Žr. skyrių „Valymas ir priežiūra“. • Patikrinkite, ar vandens išleidimo žarna tinkamai sujungta. • Jei pasirinkote programą be vandens išleidimo, papildomai pridėkite vandens išleidimo fazę. • Jei pasirinksite programą, kuri nesibaigia vandens išleidimu, papildomai pridėkite vandens išleidimo fazę.
E40 Prietaiso durelės atidarytos arba uždarytos netinkamai.	• Patikrinkite, ar tinkamai uždarytos durelės
E91 Vidinė triktis. Nėra ryšio tarp prietaiso elektroninių elementų.	• Programa nebuvo tinkamai baigta arba prietaisas per anksti išsijungė. Išjunkite ir vėl įjunkite prietaisą. • Jeigu vėl rodomas įspėjamasis kodas, kreipkitės į įgaliotąjį techninės priežiūros centrą.
EH0 Triktys elektros tiekimo tinkle.	• Palaukite, kol elektros tiekimas stabilizuosis.
EF0 Veikia apsauga nuo vandens nutekėjimo.	• Atjunkite prietaisą nuo elektros tinklo ir uždarykite vandens vožtuvą. Kreipkitės į įgaliotąjį techninės priežiūros centrą

Jeigu ekrane rodomi kiti įspėjamieji kodai, išjunkite ir įjunkite prietaisą.
Jeigu problema kartojasi, kreipkitės į įgaliotąjį techninės priežiūros centrą.
Kitų prietaiso gedimų ar sutrikimų atveju sprendimų ieškokite toliau pateiktoje lentelėje.

Problema	Sprendimas
Programa nepasileidžia.	• Patikrinkite, ar maitinimo laido kištukas prijungtas prie elektros maitinimo tinklo. • Patikrinkite, ar tinkamai uždarytos prietaiso durelės • Patikrinkite, ar saugiklio dėžėje esantis saugiklis neperdegė. • Įsitikinkite, kad tikrai palietėte Start/Pause ▷II. • Jeigu nustatytas atidėtas paleidimas, atšaukite paleidimo nustatymą arba palaukite, kol bus baigta atgalinė laiko atskaita. • Išjunkite apsaugos nuo vaikų užrakto funkciją, jeigu ji įjungta. • Patikrinkite tinkamai pasukta programų pasirinkimo rankenėlė.
Prietaisas prisipildo vandeniu, o tada vanduo iš karto išteka.	• Patikrinkite, ar vandens išleidimo vožtuvas tinkamoje padėtyje. Galbūt žarna įrengta per žemai. Žr. skyrių „Įrengimo instrukcija“.
Neveikia gręžimo fazė arba skalbimo ciklas trunka ilgiau nei įprastai.	• Pasirinkite gręžimo programą. • Patikrinkite, ar neužsikimšęs vandens išleidimo filtras. Jei reikia, išvalykite filtrą. Žr. skyrių „Valymas ir priežiūra“. • Pakoreguokite skalbinių kiekį ir paleiskite gręžimo programą dar kartą. Šią triktį gali sukelti išsibalansavusi prietaiso padėtis.

Problema	Sprendimas
Ant grindų yra vandens.	• Patikrinkite, ar sandarios vandens žarnų jungtys. • Patikrinkite, ar nepažeistos vandens tiekimo ir išleidimo žarnos. • Patikrinkite, ar naudojate tinkamą plovimo priemonę ir reikiamą jos kiekį.
Nepavyksta atidaryti prietaiso durelių.	• Patikrinkite, ar nebuvo pasirinkta programa, kurios pabaigoje vanduo neišleidžiamas. • Patikrinkite, ar skalbimo programa baigėsi. • Jeigu būgne yra vandens, pasirinkite vandens išleidimo arba gręžimo programą. • Patikrinkite, ar prietaisas gauna elektros maitinimą. • Galimai prietaisas sugedo. Kreipkitės į įgaliotąjį techninės priežiūros centrą Jeigu reikia atidaryti dureles, atidžiai perskaitykite skyrių „Avarinis durelių atidarymas“.
Prietaisas kelia neįprastą triukšmą ir vibruoja.	• Patikrinkite, ar prietaisas stabilus. Žr. skyrių „Įrengimo instrukcija“. • Patikrinkite, ar pašalinote visus pakavimo elementus ir (arba) gabenimui skirtus varžtus. Žr. skyrių „Įrengimo instrukcija“. • Pridėkite daugiau skalbinių. Skalbinių kiekis gali būti per mažas.
Prietaisui veikiant ilgėja arba trumpėja programos trukmė.	• ProSense Technology funkcija keičia programos trukmę priklausomai nuo skalbinių tipo ir kiekio. Žr. skyrių „Kasdienis naudojimas“ – „ProSense Technology skalbinių kiekio nustatymas“.
Skalbimo rezultatai netenkina.	• Padidinkite skalbimo priemonės kiekį arba naudokite kitą skalbimo priemonę. • Prieš skalbimą įdėkite specialios dėmių šalinimo priemonės. • Patikrinkite, ar pasirinkote tinkamą temperatūrą. • Sumažinkite skalbinių kiekį.
Skalbimo ciklo metu būgne per daug putų.	• Sumažinkite skalbimo priemonės, tablečių arba vienos dozės ruošinių kiekį.
Po skalbimo ciklo dalytuvo stalčiuje lieka skalbimo priemonės.	• Patikrinkite, ar vožtuvas tinkamoje padėtyje (pasuktas AUKŠTYN – skalbimo milteliai, pasuktas ŽEMYN – skysta skalbimo priemonė). • Įsitikinkite, kad skalbimo priemonės dalytuvą naudojote pagal šiame naudotojo vadove pateiktus nurodymus.
Prietaisas nedžiovina arba džiovina netinkamai.	• Atidarykite vandens vožtuvą. • Patikrinkite, ar neužsikimšęs vandens išleidimo filtras. • Sumažinkite skalbinių kiekį. • Patikrinkite, ar pasirinkote tinkamą ciklą. Jei reikia, dar kartą pasirinkite trumpą džiovinimo laiką.
Skalbiniuose gausu skirtingų spalvų pūkų.	Ankstesni skalbiniai paliko įvairių spalvų pūkų: • Džiovinimo ciklas padeda sumažinti pūkų kiekį. • Skalbimui naudokite pūkų šalinimo priemonę. Jei prietaise po skalbimo lieka daug pūkų, daugiau informacijos apie jų pašalinimą skaitykite skyriuje „Audinių pūkai“.

Patikrinę, įjunkite prietaisą. Prietaisas toliau tęs anksčiau pradėtą programą.
Jeigu problema kartojasi, kreipkitės į techninio aptarnavimo centrą.
Duomenys, kuriuos būtina pateikti techninės priežiūros centrui, nurodyti techninių duomenų lentelėje.

17.2 Avarinis durelių atidarymas

Dingus elektros tiekimui arba sugedus prietaisui, prietaiso durelės lieka užrakintos. Skalbimo programa tęsiama, kai atkuriamas maitinimas. Jeigu sugedus prietaisui durelės lieka užrakintos, jas galima atidaryti naudojant avarinio atrakinimo funkciją.

Prieš atidarydami dureles:

⚠ **DĖMESIO**

Galite nudegti! Įsitikinkite, kad vandens temperatūra nebūtų per aukšta ir skalbiniai nebūtų karšti. Jeigu reikia, palaukite, kol jie atvės.

⚠ **DĖMESIO**

Galite susižeisti! Įsitikinkite, kad būgnas nesisuka. Jeigu reikia, palaukite, kol būgnas nustos suktis.

ⓘ

Įsitikinkite, kad būgne nėra per daug vandens. Jeigu reikia, atlikite avarinį vandens išleidimą (žr. „Avarinis vandens išleidimas“ skyriuje „Valymas ir priežiūra“).

Norėdami atidaryti dureles, atlikite šiuos veiksmus:

1. Paspauskite mygtuką On/Off , kad išjungtumėte prietaisą.
2. Ištraukite maitinimo kištuką iš maitinimo lizdo.
3. Vieną kartą patraukite avarinio atrakinimo strektę žemyn. Patraukite dar kartą, laikykite įtemptą ir atidarykite prietaiso dureles. Avarinio atrakinimo strektė yra šiame paveikslėlyje parodytoje vietoje.

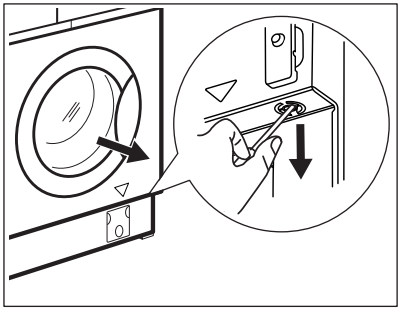

4. Išimkite skalbinius, tada uždarykite prietaiso dureles.

18. SĄNAUDŲ VERTĖS

18.1 Įžanga

ⓘ

Išsamesnės informacijos apie energijos lipduką pateikta svetainėje **www.theenergylabel.eu**.

ⓘ

Kartu su prietaisu pateiktas energijos duomenų lipdukas su QR kodu, kuris yra nuoroda į ES EPREL duomenų bazėje saugomą informaciją apie prietaiso eksploatacines charakteristikas. Išsaugokite energijos duomenų lentelę kartu su naudotojo vadovu ir visais kitais su šiuo prietaisu tiekiamais dokumentais.
Tą pačią informaciją kaip ir techninių duomenų lentelėje taip pat galite rasti EPREL puslapyje **https://eprel.ec.europa.eu**, kur turėsite nurodyti prietaiso modelio pavadinimą ir gaminio numerį. Techninių duomenų lentelės padėtis pavaizduota skyriuje „Gaminio aprašymas“.

18.2 Paaiškinimas

kg	Skalbinių kiekis.	**hh:mm**	Programos trukmė.
kWh	Energijos sąnaudos.	**°C**	Skalbinių temperatūra.
Litrai	Vandens sąnaudos.	**aps./min**	Gręžimo greitis.
%	Likutinė drėgmė ciklui pasibaigus. Kuo didesnis gręžimo greitis, tuo didesnis triukšmas ir mažesnė likutinė drėgmė skalbimo ciklo pabaigoje.		

ⓘ

Vertės ir programos trukmė gali skirtis, atsižvelgiant į skirtingas sąlygas (pvz., kambario temperatūrą, vandens temperatūrą ir slėgį, skalbinių kiekį ir rūšį, maitinimo įtampą) ir taip pat, jei pakeisite programos numatytąją parinktį.

18.3 Pagal Komisijos reglamentą (ES) 2019/2023

Tik skalbimas

Eco 40-60 programa	kg	kWh	Litrai	hh:mm	%	°C	aps./min.[1)]
Pilna įkrova	8.0	0.800	55.0	03:20	52.00	42.0	1551
Pusė įkrovos	4.0	0.500	45.0	02:30	52.00	33.0	1551
Ketvirtis įkrovos	2.0	0.300	35.0	02:20	54.00	31.0	1551

1) Maksimalus gręžimo greitis.

Skalbimo ir džiovinimo ciklas

Eco 40-60 programa ir „Paruošti dėti į spintą“	kg	kWh	Litrai	hh:mm	%	°C	aps./min.[1)]
Pilna įkrova	4.0	2.700	70.0	05:40	0.00	32.0	1551
Pusė įkrovos	2.0	1.378	46.0	04:30	0.00	25.0	1551

1) Maksimalus gręžimo greitis.

Energijos sąnaudos skirtingais režimais

Išjungta (W)	Budėjimas (W)	Atidėtas paleidimas (W)
0.50	0.50	4.00
Ilgiausias laikas iki išjungimo / budėjimo režimo yra 15 minučių.		

18.4 Bendrosios programos – tik skalbimas

ⓘ

Šios vertės yra tik orientacinio pobūdžio.

Programa	kg	kWh	Litrai	hh:mm	%	°C	aps./ min.[1]
Medvilnė[2] 90 °C	8.0	2.250	85.0	04:00	44.00	85.0	1600
Medvilnė 60 °C	8.0	1.350	80.0	03:25	44.00	55.0	1600
Medvilnė[3] 20 °C	8.0	0.250	80.0	02:50	44.00	20.0	1600
Sintetika 40 °C	3.0	0.650	75.0	02:25	35.00	40.0	1200
Ploni audiniai[4] 30 °C	2.0	0.360	50.0	01:10	35.00	30.0	1200
Vilna 30 °C	1.5	0.200	55.0	01:05	30.00	30.0	1200

1) Gręžimo greičio indikatorius.

2) Tinka skalbti labai nešvarius tekstilės gaminius.

3) Tinka skalbti nestipriai suteptus medvilninius, sintetinius ir maišytus audinius.

4) Skalbimo ciklas truks tiek pat, kiek ir nestipriai suteptų skalbinių ciklas.

18.5 Bendrosios programos – skalbimas ir džiovinimas

ⓘ

Šios vertės yra tik orientacinio pobūdžio.

Programa	kg	kWh	Litrai	hh:mm	%	°C	aps./ min.[1]
Sintetika 40 °C	3.0	2.000	75.0	04:00	1.00	40.0	1200

1) Gręžimo greičio indikatorius.

19. APLINKOS APSAUGA

Atiduokite perdirbti medžiagas, pažymėtas simboliu ♲. Išmeskite pakuotę į atitinkamą atliekų surinkimo konteinerį, kad ji būtų perdirbta. Tausokite aplinką ir žmonių sveikatą – tinkamai rūšiuokite elektros ir elektronikos prietaisų atliekas. Prietaisų nemeskite kartu su buitinėmis atliekomis, jei jie pažymėti ženklu . Priduokite šį gaminį vietiniame atliekų surinkimo punkte arba susisiekite su savivaldybės atstovais dėl papildomos informacijos.

aeg.com

157076111-A-432025