Electrolux

electrolux.com/register

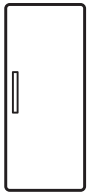

ERD6DE18S1

KK Қолдану туралы нұсқаулары | **Тоңазытқыш** **3**

RU Инструкция по эксплуатации | **Холодильник** **17**

TR Kullanma Kılavuzu | **Soğutucu** **31**

ОРНАТУ / МОНТАЖ / KURULUM

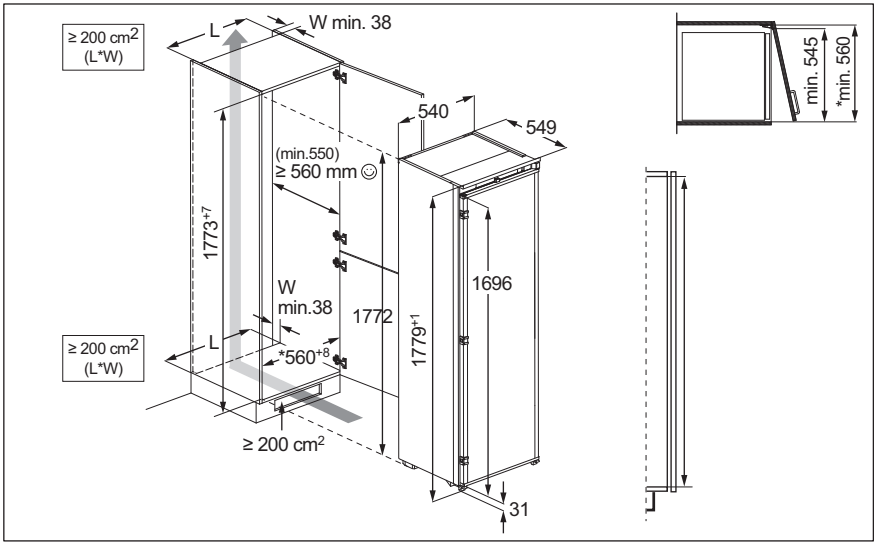

ШУЛАР / ШУМЫ / GÜRÜLTÜLER

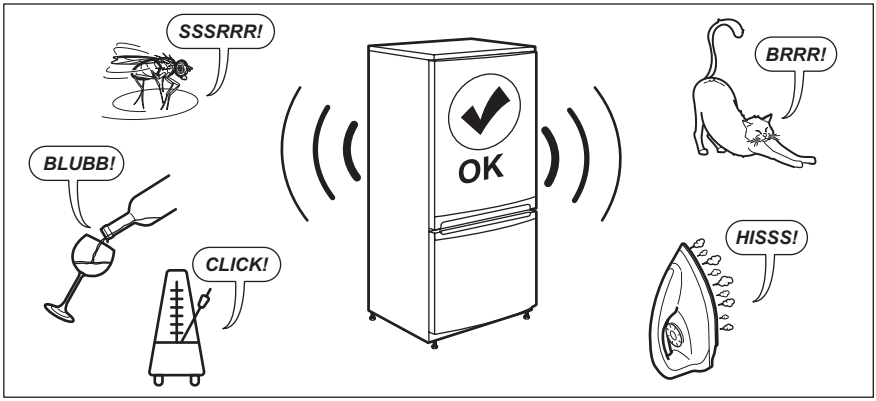

Electrolux құрылғысына қош келдіңіз! Құрылғымызды таңдағаныңызға рақмет.

Пайдалану туралы ақпаратты, кітапшаларды, ақаулықты жою құралы, қызмет көрсету және жөндеу туралы ақпаратты мына жерден алыңыз:
www.electrolux.com/support

Өндіруші ескертусіз өзгеріс енгізу құқығына ие.

МАЗМҰНЫ

1. ҚАУІПСІЗДІК АҚПАРАТЫ....3
2. ҚАУІПСІЗДІК НҰСҚАУЛАРЫ....5
3. БАСҚАРУ ТАҚТАСЫ....7
4. КҮНДЕЛІКТІ ПАЙДАЛАНУ....8
5. СӨЗКӨМЕКТЕР ЖӘНЕ КЕҢЕСТЕР....11
6. КҮТУ ЖӘНЕ ТАЗАЛАУ....11
7. АҚАУЛЫҚТАРДЫ ЖОЮ....12
8. ТЕХНИКАЛЫҚ ДЕРЕКТЕР....15
9. СЫНАҚ ЖҮРГІЗУ МЕКЕМЕЛЕРІНЕ АРНАЛҒАН АҚПАРАТ....15
10. ҚОРШАҒАН ОРТАҒА ҚАТЫСТЫ ЖАҒДАЙЛАР....15

1. ⚠ ҚАУІПСІЗДІК АҚПАРАТЫ

Құрылғыны орнатып іске қолданар алдында бірге жеткізілген нұсқауларды мұқият оқып шығыңыз. Дұрыс орнатпау немесе пайдаланбау нәтижесінде орын алған жарақат немесе зақымға өндіруші жауапты емес. Нұсқаулықтарды кейін қарап жүру үшін әрқашан қауіпсіз және қол жетімді жерде сақтаңыз.

1.1 Балалар мен әлсіз адамдардың қауіпсіздігі

- Бұл құрылғыны 8 жастан асқан балалар мен дене, сезім не ақыл-ой қабілеттері шектеулі не тәжірибесі аз адамдар өз қауіпсіздігін қамтамасыз ететін адамның қадағалауы не құрылғыны қауіпсіз қолдану бойынша берген нұсқауына сүйеніп, дұрыс қолданбау салдарын түсінсе, онда қолдануына болады. 3–8 жастағы балаларға және мүгедектігі ауыр және күрделі тұлғаларға тиісті түрде нұсқаулар берілсе, құрылғыны жүктеуге және ішіндегісін шығаруға рұқсат етілген. 3

жасқа толмаған балаларды үнемі қадағаланбаған жағдайда құрылғыдан алыс ұстау керек.
- Балалардың құрылғымен ойнамауын қадағалау керек.
- Балалар құрылғыны жөндеу және тазалау жұмыстарын бақылаусыз орындамауы керек.
- Барлық орам материалдарын балалардан алыс ұстап, қоқысқа тиісті түрде тастау керек.

1.2 Жалпы қауіпсіздік

- Бұл құрылғы тек тамақ пен сусындарды сақтауға арналған.
- Бұл құрылғы ішкі ортада бір отбасының тұрмыстық пайдалануына арналған.
- Бұл құрылғыны кеңселерде, қонақүй бөлмелерінде, төсек және таңғы ас қамтамасыз етілетін қонақ бөлмелерінде, ферма үйлерінде және мұндай пайдалану (орташа) тұрмыстық пайдалану деңгейлерінен аспайтын басқа ұқсас тұрғын жайда пайдалануға болады.
- Азық-түліктің ластануын болдырмау үшін келесі нұсқауларды орындаңыз:
  – есікті ұзақ уақытқа ашпаңыз;
  – азық-түлік пен қол жететін дренаждық жүйелерге тиюі мүмкін беттерді жүйелі түрде тазалап тұрыңыз;
  – басқа тағамға тимеуі немесе тамшыламауы үшін тоңазытқышта шикі ет пен балықты тиісті контейнерлерде сақтаңыз.
- ЕСКЕРТУ: Құрылғы корпусындағы немесе кірістірілген құрылымдағы желдеткіш саңылауларды ашық ұстаңыз.
- ЕСКЕРТУ: Мұзды жылдам еріту үшін (өндіруші ұсынған құралдардан өзге) механикалық немесе басқа жасанды заттарды ешқашан қолданбаңыз.
- ЕСКЕРТУ: Тоңазытқыш тізбегін зақымдамаңыз.
- ЕСКЕРТУ: Өндіруші ұсынған түрге жатпаса, құрылғының тамақ сақтау бөлімдерінде электр құрылғыларын пайдаланбаңыз.

- Құрылғыны тазарту үшін бумен тазартқышты пайдаланбаңыз және су бүркімеңіз.
- Құрылғыны дымқыл жұмсақ шүберекпен тазалаңыз. Бейтарап жуғыш заттарды ғана қолданыңыз. Жеміргіш өнімдерді, түрпілі жөкелерді, еріткіштерді немесе металл заттарды пайдаланбаңыз.
- Құрылғы ұзақ уақыт бойы бос тұрса, құрылғы ішінде зең пайда болмауы үшін оны өшіріңіз, ерітіңіз, тазалаңыз, құрғатыңыз және есікті ашық қалдырыңыз.
- Бұл құрылғыда жанғыш зат бар аэрозольдық құтылар сияқты жарылғыш заттарды сақтамаңыз.
- Қуат сымына зақым келсе, қауіпті болдырмау үшін оны өндіруші, оның уәкілетті қызмет көрсету орталығы немесе сол сияқты білікті мамандар ауыстыруы тиіс.

2. ҚАУІПСІЗДІК НҰСҚАУЛАРЫ

2.1 Орнату

⚠ АБАЙЛАҢЫЗ!

Осы құрылғыны тек білікті маман ғана орнатуға тиіс.

- Орам материалдарының барлығын алыңыз.
- Бүлінген құрылғыны орнатпаңыз немесе іске қоспаңыз.
- Қауіпсіздік техникасына байланысты құрылғыны кіріктіріп орнату алдында қолданбаңыз.
- Біздің веб-сайттан алуға болатын құрылғыны орнатуға және есікті ауыстыруға қатысты бөлек нұсқауларды орындаңыз.
- Құрылғы ауыр болғандықтан, орнынан жылжытқан кезде әрқашан абай болыңыз. Әрқашан қауіпсіздік қолғабы мен бітеу аяқ киім киіңіз.
- Құрылғы айналасында ауа айналатынын тексеріңіз.
- Алғаш рет орнатқаннан кейін не есіктің орнын ауыстырғаннан кейін құрылғыны тоққа қосу алдында кемінде 4 сағат күтіңіз. Бұл компрессорда майдың кері ағуына мүмкіндік беру үшін қажет.
- Құрылғыға қатысты қандай да бір жұмыс орындау алдында (мысалы, есіктің орнын ауыстырғанда) ашаны розеткадан ағытыңыз.
- Орнату нұсқауларында өзгеше көрсетілмесе, құрылғыны радиаторларға плиталарға немесе пештерге жақын орнатпаңыз.
- Құрылғыны жаңбырға шығармаңыз.
- Құрылғыны тік күн жарығы түсетін жерде орнатпаңыз.
- Бұл құрылғыны тым ылғал немесе тым суық жерге орнатпаңыз.
- Құрылғыны жылжытқанда, еденге сызат түсірмеу үшін алдыңғы жиегінен көтеріңіз.
- Құрылғының есігін ауыстыру арқылы еденді тырналудан қорғауға болады.
- Құрылғыда құрғатқыш зат салынған қалта бар. Бұл ойыншық емес. Бұл тағам емес. Мұны дереу тастауды өтінеміз.

2.2 Электр тогына қосу

⚠ АБАЙЛАҢЫЗ!

Өрт және электр қатеріне ұшырау қаупі бар.

⚠ АБАЙЛАҢЫЗ!

Құрылғыны орнатқанда қуат сымының кептеліп немесе оған нұқсан келмегеніне көз жеткізіңіз.

⚠ АБАЙЛАҢЫЗ!

Көп тармақты адаптер мен ұзартқыш сымды қолданбаңыз.

- Техникалық ақпарат тақтасындағы параметрлердің негізгі қуатпен жабдықтау желісіндегі электр параметрлеріне сәйкес келетініне көз жеткізіңіз.
- Құрылғыны міндетті түрде жерге тұйықтау қажет.
- Әрқашан дұрыс орнатылған, соққыға төзімді розетканы қолданыңыз.
- Егер тұрмыстық қуат көзінің розеткасы жерге тұйықталмаған болса, білікті электрикпен кеңесіп, қолданыстағы ережелерге сәйкес құрылғыны бөлек жерге жалғаңыз.
- Электр бөлшектеріне (мысалы, желілік аша, желі кабелі, компрессор) зақым келтірмегеніне көз жеткізіңіз. Электр бөлшектерін өзгерту үшін уәкілетті қызмет көрсету орталығына немесе электрикке хабарласыңыз.
- Желілік кабель желілік аша деңгейінен төмен тұруы керек.
- Құрылғының ашасын розеткаға тек құрылғыны орнатып болғаннан кейін ғана қосыңыз. Орнатып болғаннан кейін ашаның қол жететін жерде тұрғанына көз жеткізіңіз.
- Құрылғыны ажырату үшін электр сымынан тартпаңыз. Әрдайым қорек ашаны қолмен тартып шығарыңыз.

2.3 Пайдалану

⚠ АБАЙЛАҢЫЗ!

Жарақат алу, күйіп қалу, электр тоғының қатеріне ұшырау не өрт шығу қаупі бар.

Құрылғының құрамында жылдам тұтанатын изобутон (R600a), қоршаған ортамен сыйысымдылығы өте жоғары табиғи газ бар. Изобутоны бар салқындатқыш жүйеге зақым келтіріп алмас үшін абай болыңыз.

- Бұл құрылғының техникалық сипаттамасын өзгертпеңіз.
- Кірістірілген өнімді еркін тұрған күйінде кез келген пайдалануға қатаң тыйым салынады.
- Бұл құрылғы 10°C және 43°C аралығындағы қоршаған орта температурасында пайдаланылуы керек. Көрсетілген температура ауқымы құрылғының дұрыс жұмыс істеуіне кепілдік береді.
- Өндіруші оларды пайдалануға болады деп мәлімдемесе, құрылғыға электр құрылғыларын (мысалы, балмұздақ жасаушыларды) қоймаңыз.
- Егер салқындатқыш зат тізбегіне зақым келсе, бөлмеде жалындар мен тұтану көздері жоқ екеніне көз жеткізіңіз. Бөлмені желдетіңіз.
- Ыстық заттарды құрылғының пластик бөлшектеріне тигізуге болмайды.
- Құрылғыда жанғыш газ бен сұйықтықты сақтамаңыз.
- Тұтанғыш өнімдерді немесе тұтанғыш өнімдермен ылғалдандырылған заттарды құрылғының ішіне, жанына немесе үстіне қоймаңыз.
- Компрессорды немесе конденсаторды ұстамаңыз. Олар ыстық.
- Азық-түліктің құрылғы бөліктерінің ішкі қабырлағарына тимеуін қадағалаңыз.

2.4 Ішкі жарық

⚠ АБАЙЛАҢЫЗ!

Ток соғу қаупі бар.

- Бұл өнім F класындағы қуат тиімділігі бар бір немесе көбірек жарық көзін қамтиды.
- Осы өнімнің ішіндегі шам(дар) мен шамдардың қосалқы бөлшектері жеке сатылады: Бұл шамдар температура, діріл, ылғалдылық сияқты төтенше физикалық жағдайларға тұрмыстық құрылғылардың қарсы тұруына немесе құрылғының жұмыс жағдайы туралы сигнал беруге арналған. Олар басқа қолданбаларда пайдалануға

арналмаған және тұрғын үйлерді жарықтандыруға сәйкес келмейді.

2.5 Күту және тазалау

⚠ АБАЙЛАҢЫЗ!

Жарақаттау немесе құрылғыға зақым келу қаупі бар.

- Құрылғыны жөндеу алдында электр желісінен ағытыңыз және ашасын розеткадан суырыңыз.
- Бұл құрылғының салқындату бөлігінде көмірсутектер бар. Құрылғыға техникалық қызмет көрсету және қайта зарядтау жұмыстарын тек біліктіліктен өткен адам орындауы керек.
- Құрылғының ағызу саңылауын үнемі тексеріп, қажет болса, оны тазалаңыз. Егер ағызу саңылауы бітелсе, еріген су құрылғының төменгі жағына жиналады.

2.6 Қызмет

- Құрылғыны жөндеу үшін уәкілетті қызмет көрсету орталығына хабарласыңыз. Түпнұсқалық қосалқы бөлшектерді ғана пайдаланыңыз.
- Өздігінен немесе кәсіби емес жөндеу қауіпсіздікке әсер етуі мүмкін және кепілдік күшін жоюы мүмкін екенін ескеріңіз.
- Келесі қосалқы бөлшектер үлгіні шығару тоқтатылғаннан кейін кемінде 7 жыл бойы қолжетімді: термостаттар, температура сенсорлары, басылған схема тақталары, жарық көздері, есік тұтқалары, есік топсалары, науалар және себеттер. Есік нығыздағыштары үлгіні шығару тоқтатылғаннан кейін кемінде 10 жыл бойы қолжетімді. Еліңізде мерзімі ұзағырақ болуы мүмкін. Қосымша ақпаратты веб-сайтымыздан қараңыз.
- Осы қосалқы бөлшектердің кейбіреулері тек кәсіби жөндеушілерге қолжетімді екенін және кейбір қосалқы бөлшектер кейбір үлгілерге сәйкес келмейтінін ескеріңіз.

2.7 Құрылғыны тастау

⚠ АБАЙЛАҢЫЗ!

Жарақат алу немесе тұншығу қаупі бар.

- Құрылғыны электр желісінен ажыратыңыз.
- Қуат сымын кесіп алыңыз да, қоқысқа тастаңыз.
- Балалар мен жануарлар құрылғы ішіне қамалып қалмас үшін есікті ағытып алыңыз.
- Құрылғының салқындатқыш жүйесі мен изоляция материалдарының озонға зияны жоқ.
- Изоляция көбігінің құрамында тұтанғыш газ бар. Құрылғыны қоқысқа дұрыс тастауға қатысты ақпаратты жергілікті әкімшілік мекемеге хабарласып алыңыз.
- Салқындатқыш жүйенің қызу алмастырғышқа жақын орналасқан жеріндегі бөлігіне зақым келтірмеңіз.

3. БАСҚАРУ ТАҚТАСЫ

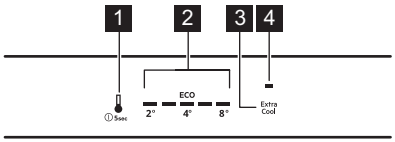

1. Тоңазытқыш бөлімінің түймесі Құрылғыны ҚОСУ/СӨНДІРУ түймесі
2. Құрылғының температуралық көрсеткіштері
3. Extra Cool түймесі
4. Extra Cool индикаторы

3.1 Қосу/Өшіру

Қосу

1. Ашаны қуат розеткасына сұғыңыз.
2. Құрылғыны ҚОСУ/СӨНДІРУ түймесін басып тұрыңыз.

Температура индикаторлары орнатылған әдепкі температураны көрсетеді.

Өшіру

1. Құрылғыны ҚОСУ/СӨНДІРУ түймесін басып тұрыңыз. Температура индикаторлары сөнеді.
2. Ашаны розеткадан ажыратыңыз.

3.2 Температураны реттеу

ⓘ

Extra Cool функциясы қосулы кезде температураны реттеу мүмкін емес.

Температура индикаторлары реттелген температураны көрсетеді.

Температура ауқымы 2°C және 8°C арасында болуы мүмкін (4°C ұсынылады).

Ұсынылған температура орнатылған кезде ECO индикаторы жанады.

ⓘ

Орнатылған температура 24 сағ ішінде орнайды.
Электр қуаты үзілгеннен кейін құрылғы белгіленген температураға оралады.

3.3 Extra Cool функциясы

Extra Cool функциясы тоңазытқыш бөлімінде сақталған тағамды қыздырмай-ақ үлкен көлемдегі жылы тағамды жылдам суытуға мүмкіндік береді.

Бұл Extra Cool функциясын белсендіру үшін Extra Cool түймесін түртіңіз. Extra Cool индикаторы жанады.

ⓘ

Бұл функция шамамен 6 сағ кейін тоқтайды.

Функцияны сөндіру үшін Extra Cool түймесі басыңыз. Extra Cool индикаторы сөнеді.

3.4 Ашық есік дабылы

Егер тоңазытқыштың есігі шамамен 5 мин ашық қалдырылса, тоңазытқыш температурасының индикаторлары жанады және дыбыс шығады.

Дыбысты өшіру үшін кез келген түймені басыңыз. Дыбыс 1 сағ кейін сөнеді.

Есік жабылғаннан кейін дабыл ажыратылады.

4. КҮНДЕЛІКТІ ПАЙДАЛАНУ

⚠ **САҚТЫҚ ЕСКЕРТУ**

Бұл тоңазытқыш құрылғы тамақ өнімдерін мұздату үшін жарамайды.

4.1 Есік сөрелерін орналастыру

Тағам сақтауды жеңілдету үшін есік сөрелерін әртүрлі биіктікте орналастыруға болады. Қайта орналастыру үшін сөрені жоғары тартыңыз.

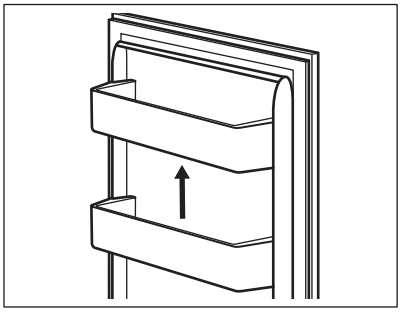

4.2 Жылжитын сөрелер

Тоңазытқыштың қабырғаларында сырғытпалар бар. Сөрелердің орнын өзгертуге болады.

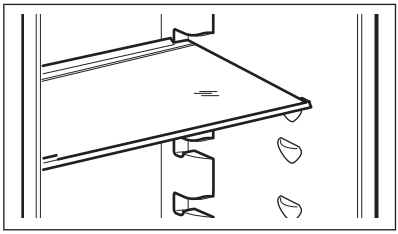

Ауаның дұрыс айналуы үшін шыны сөрені көкөніс тартпасының үстінде жылжытуға болмайды.

4.3 Көкөністер тартпасы

Бұл тартпа жемістер мен көкөністерді сақтауға жарамды.

Тартпаны алу үшін:

1. Тартпаны көтеріңіз және тартыңыз.

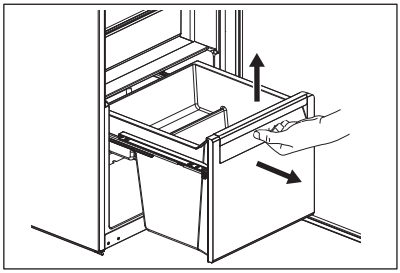

2. Шкафтың ішіндегі рельстерді итеріңіз.

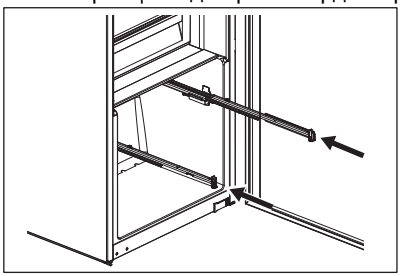

Қайта жинау үшін:

1. Рельстерді тартып шығарыңыз.

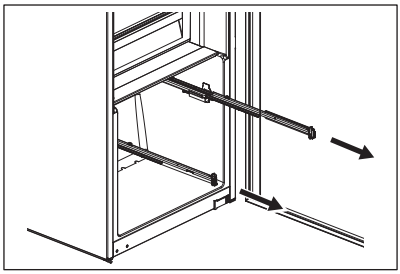

2. Тартпаның артқы бөлігін (1) рельстерге қойыңыз.

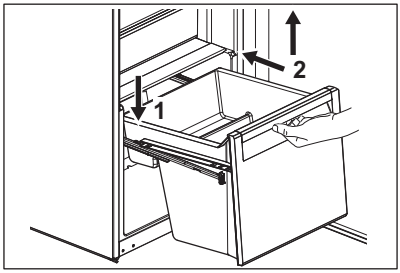

3. Тартпаны ішке итергенде тартпаның алдыңғы жағын (2) көтерілген күйде ұстаңыз.
4. Тартпаның алдыңғы бөлігін төмен қарай басыңыз.
5. Тартпаны қайта шығарып, оның артқы және алдыңғы ілмектерде дұрыс қойылғанын тексеріңіз.

4.4 ExtraZone алу

Көкөніс тартпасының үстінде тартпа бар.

Тартпаны алу үшін:

1. Тоңазытқыштан тартпаны тартып шығарыңыз.

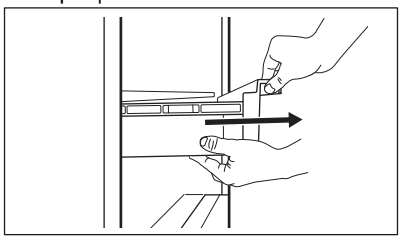

2. Тартпаның алдыңғы жағын көтеріңіз.

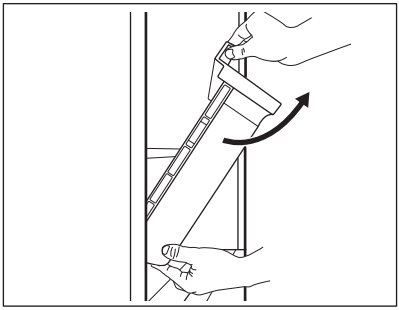

3. Құрылғыдан тартып шығару үшін тартпаны көтеріп, бұраңыз.

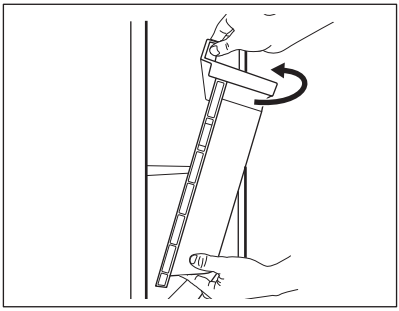

4.5 Тартпалардың шыны қақпағын алу

1. Бір уақытта екі жағынан бүйірлік ұстағыштың құлпын ашыңыз.

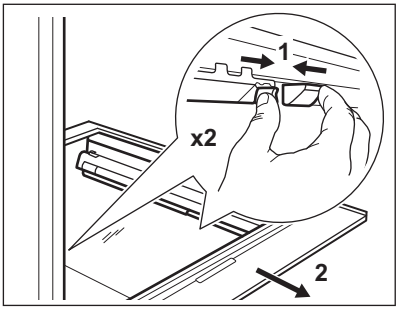

2. Шыны сөре тірегін өзіңізге қарай тартыңыз.

4.6 Ылғалдылықты басқару

Көкөніс тартпасының (тартпаларының) шыны сөресінде тартпа(лар) ішінде оңтайлы ылғалдылықты қамтамасыз ететін құрылғы бар.

ⓘ

Азық-түлік өнімдерін ылғалдылықпен басқару құрылғысына салмаңыз.

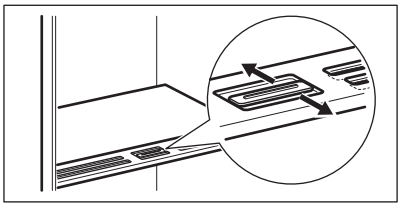

Ылғалдылықты басқару тетігінің күйі жемістер мен көкөністер түріне және мөлшеріне байланысты:

- Жабық ұяшықтар: жемістер мен көкөністердің аз мөлшері үшін ұсынылады.
- Ашық ұяшықтар: жемістер мен көкөністердің көбірек мөлшері үшін ұсынылады.

4.7 Желдеткіш

Тоңазытқыш бөлімі тағамдарды жылдам суытып, камера ішіндегі температураны біркелкі ұстауға көмектесетін желдеткішпен жабдықталған.

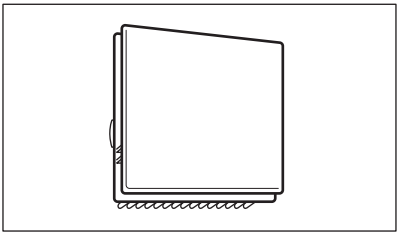

Желдеткіш қажет болған кезде автоматты түрде іске қосылады.

ⓘ

Желдеткіш есік жабық кезде ғана жұмыс істейді.

ⓘ

Желдеткіштің қақпағын ашпаңыз.

5. СӨЗКӨМЕКТЕР ЖӘНЕ КЕҢЕСТЕР

5.1 Қуатты үнемдеу туралы кеңестер

- Құрылғының төменгі бөлігіндегі тартпалар мен біркелкі бөлінген сөрелері бар конфигурация энергияны барынша тиімді пайдалануды қамтамасыз етеді. Есік себеттерінің орналасуы энергияны тұтынуға әсер етпейді.
- Есікті жиі ашпаңыз немесе оны қажеттіден ұзағырақ ашық қалдырмаңыз.
- Тағамның сипаттамалары қажет етпесе, тым жоғары температураны орнатпаңыз.
- Егер қоршаған орта температурасы жоғары болса және температураны басқару тетігі төмен температураға орнатылса және құрылғы толығымен жүктелген болса, компрессор үздіксіз жұмыс істеуі, бұл буландырғышта аяз немесе мұздың пайда болуына әкелуі мүмкін. Бұл жағдайда автоматты түрде ерітуге мүмкіндік беру үшін температураны басқару тетігін жоғарырақ температураға орнатыңыз.
- Желдеткіш торларды немесе тесіктерді жаппаңыз.

5.2 Тағамды тоңазыту туралы кеңестер

- Балғын тағам камерасы деп белгіленген .
- Мұздатылған тамақ өнімдерінің сақталуын қамтамасыз ететін жақсы температура параметрі — +4°C-тан төмен немесе оған тең температура.
- Бөлімде иістер немесе жағымсыз иістер болмауы үшін әрқашан сұйықтықтар және тамақ үшін жабық контейнерлерді қолданыңыз.
- Пісірілген және шикі тағамның арасындағы өзара ластануды болдырмау үшін пісірілген тағамды жауып, оны шикі тамақтан бөліңіз.
- Етті орап, көкөніс жәшігінің үстіндегі шыны сөреге салыңыз.
- Тоңазытқыштың ішіндегі тағамды жібітіңіз.
- Құрылғының ішіне ыстық тағам салмаңыз.
- Жемістер мен көкөністерді тазалап, арнайы жәшікке (көкөніс жәшігі) салыңыз.
- Экзотикалық жемістерді тоңазытқышта сақтауға болмайды.
- Қызанақ, картоп, пияз, сарымсақ сияқты көкөністерді тоңазытқышта сақтауға болмайды.
- Бөтелкелерді тоңазытқышқа қақпағын жауып қойыңыз.

6. КҮТУ ЖӘНЕ ТАЗАЛАУ

⚠ АБАЙЛАҢЫЗ!

Қауіпсіздік тарауларын қараңыз.

6.1 Ішкі бөлмені тазалау

Алғашқы пайдалану алдында ішін және барлық аксессуарын жылы сумен және бейтарап сабынмен тазалап, содан кейін құрғатыңыз.

⚠ САҚТЫҚ ЕСКЕРТУ

Құрылғының аксессуарлары мен бөліктері ыдыс жуғышта жууға жарамайды.

⚠ САҚТЫҚ ЕСКЕРТУ

Басқару панелін дымқыл шүберекпен тазалаңыз. Ешбір жуғыш затты пайдаланбаңыз. Басқару панелін жұмсақ шүберекпен сүртіңіз.

6.2 Мерзімді тазалау

Жабдықты жиі тазалап тұрыңыз:

- Ішін және аксессуарларды жылы сумен және бейтарап сабынмен тазалаңыз. Оларды шайып, құрғатып сүртіңіз.
- Есік тығыздағыштарын жиі сүртіп тұрыңыз.

6.3 Тоңазытқышты еріту

Қалыпты пайдалану кезінде мұз тоңазытқыш бөлімінің буландырғышынан автоматты түрде алынып тасталады. Жібіту суы науа арқылы арнайы ыдысқа ағып кетеді, сонда ол буланады.

Тоңазытқыш бөлігінің арнасының ортасындағы жібіту суын төгетін саңылауды жүйелі түрде тазалаңыз.

Құрылғымен бірге қамтамасыз етілген түтік тазартқышты қолданыңыз.

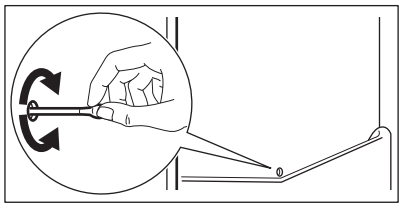

6.4 Жұмыс істемейтін кезең

Құрылғы ұзақ уақыт пайдаланылмаған кезде, келесі сақтық шараларын қолданыңыз:

1. Құрылғыны электр желісінен ажыратыңыз.
2. Барлық тағамдарды алыңыз.
3. Құрылғыны және барлық керек-жарақты тазалаңыз.
4. Жағымсыз иістердің алдын алу үшін есікті ашық қалдырыңыз.

7. АҚАУЛЫҚТАРДЫ ЖОЮ

⚠ АБАЙЛАҢЫЗ!

Қауіпсіздік тарауларын қараңыз.

7.1 Не істерсіз, егер...

Мәселе	Ықтимал себебі	Шешімі
Құрылғы жұмыс істемейді	Құрылғы өшірулі.	Құрылғыны қосыңыз.
	Қуат ашасы қуат розеткасына дұрыс қосылмаған.	Қуат ашасын қуат розеткасына дұрыс қосыңыз.
	Қуат розеткасында кернеу жоқ.	Қуат розеткасына басқа электр құрылғысын жалғаңыз. Білікті электршімен байланысыңыз.
Құрылғы шулы.	Құрылғы дұрыс тірелмеген.	Құрылғының орнықты тұрғанына көз жеткізіңіз.
Акустикалық немесе көрнекі дабыл қосулы.	Есік ашық қалды.	Есікті жабыңыз.
Компрессор үздіксіз жұмыс істеуде.	Температура дұрыс орнатылмаған.	«Басқару тақтасы» тарауын қараңыз.
	Бір уақытта тым көп тағам салынады.	Бірнеше сағат күтіңіз де, содан кейін температураны қайта тексеріңіз.

Мәселе	Ықтимал себебі	Шешімі
	Бөлме температурасы тым жоғары.	«Орнату» тарауын қараңыз.
	Құрылғыға салынған тағам тым жылы.	Тағамды сақтаудан бұрын бөлме температурасына дейін салқындатып алыңыз.
	Есік дұрыс жабылмаған.	«Есікті жабу» бөлімін қараңыз.
	Extra Cool функциясы қосулы.	«Extra Cool функциясы» бөлімін қараңыз.
Компрессор «Extra Cool» тетігін басқаннан кейін немесе температураны өзгерткеннен кейін бірден жұмыс істей бастамайды.	Компрессор белгілі бір уақыттан кейін іске қосылады.	Бұл — қалыпты жағдай, ешбір қате орын алмады.
Есік дұрыс тураланбаған немесе оған желдету торы кедергі жасап тұр.	Құрылғы деңгейленбеді.	Орнату нұсқаулығын қараңыз.
Есік оңай ашылмайды.	Есікті жапқаннан кейін дереу қайта ашуға әрекет еттіңіз.	Есікті жауып, содан кейін қайта ашқанша бірнеше секунд күтіңіз.
Шам жұмыс істемейді.	Шам күту режимінде.	Есікті жауып, ашыңыз.
	Шамда ақау бар.	Уәкілетті қызмет көрсету орталығына хабарласыңыз.
Тым көп аяз және мұз бар.	Есік дұрыс жабылмаған.	«Есікті жабу» бөлімін қараңыз.
	Сальник деформацияланған немесе лас.	«Есікті жабу» бөлімін қараңыз.
	Тағам дұрыс қапталмаған.	Тағамды дұрыс қаптаңыз.
	Температура дұрыс орнатылмаған.	«Басқару тақтасы» тарауын қараңыз.
	Құрылғы толығымен жүктеліп, ең төменгі температураға орнатылған.	Жоғарырақ температураны орнатыңыз. «Басқару тақтасы» тарауын қараңыз.
	Құрылғыда орнатылған температура тым төмен және қоршаған орта температурасы тым жоғары.	Жоғарырақ температураны орнатыңыз. «Басқару тақтасы» тарауын қараңыз.
Су тоңазытқыштың артқы тақтасына ағады.	Автоматты түрде жібіту кезінде артқы тақтайшадағы аяз ериді.	Бұл дұрыс.
Тоңазытқыштың ішінде конденсацияланған су тым көп.	Есік тым жиі ашылған.	Есікті қажет кезде ғана ашыңыз.
	Есік толық жабылмаған.	Есіктің толық жабылуын қамтамасыз етіңіз.
	Сақталған тағамдар оралмаған.	Тағамды құрылғыда сақтау алдында тиісті орағышпен ораңыз.

Мәселе	Ықтимал себебі	Шешімі
	Бұл қалыпты жағдай, жазда және күзде ауа мен тағам ылғалдылығының жоғарылауына байланысты көбірек конденсация пайда болуы мүмкін. Тоңазытқыш ылғал шығармайды. Осы кезеңнен кейін тоңазытқыштағы ылғалдылық өздігінен төмендейді.	Жазда және күзде тоңазытқышта жылырақ температураны орнатыңыз (шамамен 6–7°C).
Шыны сөрелерде су тамшылары бар.	Тоңазытқыштың ішінде тым көп ылғал бар.	Су тамшыларын кетіру үшін шыны сөрелерді шүберекпен сүртіңіз.
Тоңазытқыштың ішіне су ағып жатыр.	Тағам судың су коллекторына қарай ағуына бөгет жасайды.	Тағамның артқы тақтаға тиіп тұрмағанына көз жеткізіңіз.
	Су шығысы бітеліп қалған.	Су шығысын тазалаңыз.
Температураны орнату мүмкін емес.	Extra Cool функциясы қосулы.	Extra Cool функциясын қолмен өшіріңіз немесе ол автоматты түрде өшірілгенге дейін күтіңіз. «Extra Cool функциясы» бөлімін қараңыз.
Құрылғыдағы температура тым төмен/тым жоғары.	Температура дұрыс орнатылмаған.	Жоғарырақ/төменірек температураны орнатыңыз.
	Есік дұрыс жабылмаған.	«Есікті жабу» бөлімін қараңыз.
	Тағам тым ыстық.	Тағамды сақтау алдында оның суытыңыз.
	Бір уақытта тым көп тағам салынды.	Бір уақытта азырақ тағамды сақтаңыз.
	Есік жиі ашылған.	Есікті қажет кезде ғана ашыңыз.
	Extra Cool функциясы қосулы.	«Extra Cool функциясы» бөлімін қараңыз.
	Құрылғыда салқын ауа айналымы жоқ.	Құрылғыда салқын ауа айналымы жоқ екенін тексеріңіз. «Сөзкөмектер және кеңестер» тарауын қараңыз.
Бесінші температура индикаторы жыпылықтайды.	Байланыс мәселесі.	Уәкілетті қызмет көрсету орталығына хабарласыңыз. Салқындату жүйесі тағамды салқын күйінде ұстайды, бірақ температураны реттеу мүмкін болмайды.
Бірінші немесе екінші температура индикаторы жыпылықтайды.	Температура датчигінің ақауы.	Уәкілетті қызмет көрсету орталығына хабарласыңыз. Салқындату жүйесі тағамды салқын күйінде ұстайды, бірақ температураны реттеу мүмкін болмайды.

ⓘ

Мәселе жойылмаса, уәкілетті қызмет көрсету орталығына хабарласыңыз.

7.2 Шамды ауыстыру

Шамды ауыстыру үшін уәкілетті қызмет көрсету орталығына хабарласыңыз.

7.3 Есікті жабу

1. Есіктің тығыздағыштарын тазалаңыз.
2. Есікті реттеу үшін орнату нұсқауларын қараңыз.
3. Ақаулы есік тығыздағыштарын ауыстыру үшін уәкілетті қызмет көрсету орталығына хабарласыңыз.

8. ТЕХНИКАЛЫҚ ДЕРЕКТЕР

Техникалық ақпарат құрылғының ішкі жағындағы техникалық ақпарат тақтайшасында және қуат жапсырмасында көрсетілген.

Құрылғымен бірге берілген энергияны үнемдеу белгісіндегі QR коды EU EPREL дерекқорындағы құрылғының жұмысына қатысты ақпаратқа веб-сілтемені қамтамасыз етеді. Пайдалану туралы нұсқаулықпен және осы құрылғымен бірге қамтамасыз етілген барлық құжаттармен бірге энергияны үнемдеу белгісін сақтаңыз.

Дәл осы ақпаратты EPREL ішінде *https://eprel.ec.europa.eu* сілтемесін және құрылғының техникалық деректер тақтайшасындағы үлгі атауын және өнім нөмірін пайдаланып табуға болады.

Энергияны үнемдеу белгісі туралы егжей-тегжейлі ақпарат алу үшін *www.theenergylabel.eu* веб-сілтемесін қараңыз.

9. СЫНАҚ ЖҮРГІЗУ МЕКЕМЕЛЕРІНЕ АРНАЛҒАН АҚПАРАТ

Құрылғыны кез келген экодизайнды тексеру үшін орнату және дайындау EN 62552 (EU) талаптарына сәйкес болуы керек. Желдетуге қойылатын талаптар, ойық өлшемдері және ең төменгі артқы аралықтар осы пайдаланушы нұсқаулығының «Орнату»-тарауында көрсетілгендей болуы керек. Қосымша ақпарат, соның ішінде жүктеу жоспарларын алу үшін өндірушіге байланысыңыз.

10. ҚОРШАҒАН ОРТАҒА ҚАТЫСТЫ ЖАҒДАЙЛАР

Белгі ♺ салынған материалдарды қайта өңдеуден өткізуге тапсырыңыз. Орам материалдарын қайта өңдеуден өткізу үшін тиісті контейнерлерге салыңыз. Электрлік және электроникалық құрылғылардың қалдығын қайта өңдеуден өткізу арқылы, қоршаған ортаға және адамның денсаулығына зиын келтіретін жағдайларға жол бермеуге өз үлесіңізді қосыңыз. Белгі 🗑 салынған құрылғыларды тұрмыстық қалдықтармен бірге тастамаңыз. Өнімді жергілікті қайта өңдеу орталығына өткізіңіз немесе жергілікті мекемеге хабарласыңыз.

Осы өнімнің өндірілген күні сериялық нөмірде көрсетілген, оның нөмірінің бірінші саны өндірілген жылдың соңғы санына, екінші және үшінші сандар аптаның реттік нөміріне сәйкес келеді. Мысалы, 14512345 сериялық нөмірі өнім 2021 жылдың қырық бесінші аптасында өндірілгенін білдіреді.

Өндіруші: Electrolux Appliances AB, St. Göransgatan 143, 105 45 Stockholm, Швеция.

Италияда жасалған.

Добро пожаловать в Electrolux! Благодарим вас за то, что вы остановили свой выбор на нашем изделии.

Найти инструкции по эксплуатации, а также рекомендации по использованию , устранению неисправностей, техническом обслуживании и ремонте: **www.electrolux.com/support**

Право на изменения сохраняется.

СОДЕРЖАНИЕ

1. СВЕДЕНИЯ ПО ТЕХНИКЕ БЕЗОПАСНОСТИ..... 17
2. УКАЗАНИЯ ПО БЕЗОПАСНОСТИ..... 19
3. ПАНЕЛЬ УПРАВЛЕНИЯ..... 22
4. ЕЖЕДНЕВНОЕ ИСПОЛЬЗОВАНИЕ..... 23
5. СОВЕТЫ И РЕКОМЕНДАЦИИ..... 25
6. УХОД И ОЧИСТКА..... 26
7. ПОИСК И УСТРАНЕНИЕ НЕИСПРАВНОСТЕЙ..... 27
8. ТЕХНИЧЕСКИЕ ДАННЫЕ..... 30
9. ИНФОРМАЦИЯ ДЛЯ ИСПЫТАТЕЛЬНЫХ ОРГАНИЗАЦИЙ..... 30
10. ОХРАНА ОКРУЖАЮЩЕЙ СРЕДЫ..... 30

1. ⚠ СВЕДЕНИЯ ПО ТЕХНИКЕ БЕЗОПАСНОСТИ

Перед установкой и эксплуатацией прибора внимательно ознакомьтесь с настоящей инструкцией. Изготовитель не несёт ответственность за травмы/ущерб, вызванные неправильной установкой и эксплуатацией. Обязательно храните данную инструкцию вместе с прибором для использования в будущем.

1.1 Безопасность детей и лиц с ограниченными возможностями

- Этот прибор может использоваться детьми старше 8 лет и лицами с ограниченными физическими, сенсорными или умственными способностями и с недостаточным опытом или знаниями только при условии нахождения под присмотром лица, отвечающего за их безопасность, или после получения соответствующих инструкций, позволяющих им безопасно эксплуатировать изделие и дающих им

представление об опасности, связанной с его эксплуатацией. Детям в возрасте от трех до восьми лет, а также лицам с ярко выраженными и комплексными нарушениями здоровья разрешается загружать и разгружать прибор при условии надлежащего инструктажа. Детям младше трех лет запрещается находиться рядом с прибором, если только за ними не обеспечивается постоянный надзор взрослых.
- Дети должны находиться под присмотром для недопущения игр с прибором.
- Очистка и доступное пользователю техническое обслуживание прибора не должны выполняться детьми без присмотра.
- Храните все упаковочные материалы вне досягаемости детей и утилизируйте их надлежащим образом.

1.2 Общая безопасность

- Этот прибор предназначен только для хранения продуктов питания и напитков.
- Данный прибор предназначен для бытового применения в отдельном домохозяйстве.
- Данный прибор можно использовать в офисах, гостиничных номерах, мини-гостиницах типа «ночлег и завтрак», сельских жилых домах и других аналогичных жилых помещениях, где такое использование не превышает (среднего) уровня бытового использования.
- Во избежание загрязнения продуктов соблюдайте следующие инструкции:
  – не оставляйте дверцу открытой на долгое время;
  – регулярно очищайте поверхности, которые могут контактировать с пищей и доступными частями систем слива;
  – при хранении в холодильнике сырых мяса и рыбы подбирайте им подходящие контейнеры так, чтобы они не касались других продуктов и не закапывали их.

- ВНИМАНИЕ! Не перекрывайте вентиляционные отверстия в корпусе прибора или во встроенной конструкции.
- ВНИМАНИЕ! Не используйте механические устройства или другие средства для ускорения процесса размораживания, кроме рекомендованных производителем.
- ВНИМАНИЕ! Не повреждайте контур холодильника.
- ВНИМАНИЕ! Не используйте электроприборы в отделениях для хранения продуктов, если они не рекомендованы производителем.
- Не используйте для очистки прибора подаваемую под давлением воду и пар.
- Протрите прибор мягкой влажной тканью. Используйте только нейтральные моющие средства. Не используйте абразивные средства, абразивные губки, растворители или металлические предметы.
- При оставлении прибора пустым в течение длительного времени выключите его, разморозьте, очистите, вытрите и оставьте дверцу открытой во избежание образования плесени внутри прибора.
- Не используйте прибор для хранения взрывоопасных веществ, таких как аэрозольные баллоны с взрывоопасным газом-вытеснителем.
- В случае повреждения шнура питания во избежание несчастного случая он должен быть заменен изготовителем, авторизованным сервисным центром или специалистом с аналогичной квалификацией.

2. УКАЗАНИЯ ПО БЕЗОПАСНОСТИ

2.1 Установка

⚠ ВНИМАНИЕ!

Установка прибора должна осуществляться только квалифицированным специалистом.

- Удалите всю упаковку.
- Не устанавливайте и не подключайте прибор, имеющий повреждения.
- Не эксплуатируйте прибор до его установки в мебель, в которую он должен быть встроен, в целях соблюдения мер безопасности.
- Следуйте отдельным инструкциям по установке прибора и перевешиванию

дверцы, размещенным на нашем веб-сайте.
- Всегда будьте осторожны при перемещении прибора, поскольку он тяжелый. Всегда используйте защитные перчатки и закрытую обувь.
- Убедитесь, что вокруг прибора имеется циркуляция воздуха.
- Перед первой установкой или перевешиванием дверцы подождите не мене 4 часов, прежде чем подключать прибор к сети электропитания. Это позволит маслу стекать обратно в компрессор.
- Перед выполнением любой операции с прибором (например, перевешивание дверцы) выньте вилку из сетевой розетки.
- Не устанавливайте прибор рядом с радиаторами или плитами, духовыми шкафами или варочными панелями, если иное не указано в инструкциях по установке.
- Не подвергайте прибор воздействию дождя.
- Не устанавливайте прибор под прямые солнечные лучи.
- Не устанавливайте прибор в слишком влажных или холодных местах.
- При перемещении прибора поднимите его передний край, чтобы не поцарапать пол.
- При перевешивании дверцы прибора обеспечьте защиту пола от царапин.
- В приборе находится пакет с влагопоглотителем. Это не игрушка. Это не продукт питания. Просьба немедленно его утилизировать.

2.2 Подключение к электросети

⚠ ВНИМАНИЕ!

Существует риск пожара и поражения электрическим током.

⚠ ВНИМАНИЕ!

При выборе места установки прибора убедитесь, что шнур электропитания не зажат и не поврежден.

⚠ ВНИМАНИЕ!

Не используйте разветвители и удлинители кабелей.

- Убедитесь, что параметры, указанные на табличке с техническими данными, соответствуют характеристикам электросети.
- Прибор должен быть заземлен.
- Включайте прибор только в правильно установленную электрическую розетку с контактом заземления.
- Если розетка электрической сети не заземлена, выполните отдельное заземление прибора в соответствии с действующими нормами, поручив эту операцию квалифицированному электрику.
- Следите за тем, чтобы не повредить электрические компоненты (например, вилку сетевого шнура, сетевой кабель, компрессор). Обратитесь в авторизованный сервисный центр или к электрику для замены электрических компонентов.
- Сетевой кабель должен оставаться ниже уровня сетевого штекера.
- Вставляйте вилку сетевого кабеля в розетку только в конце установки прибора. Убедитесь, что после установки прибора к вилке сетевого шнура есть свободный доступ.
- Для отключения прибора от электросети не тяните за кабель электропитания. Всегда беритесь за вилку сетевого шнура.

2.3 Использование

⚠ ВНИМАНИЕ!

Существует риск получения травмы, ожога, поражения электрическим током или пожара.



Прибор содержит горючий газ изобутан (R600a). Это природный газ, безвредный для окружающей среды. Следите за тем, чтобы не повредить контур холодильника, содержащий изобутан.

- Не вносите изменения в конструкцию данного прибора.
- Любое использование встраиваемого изделия в качестве отдельно стоящего строго запрещено.
- Прибор предназначен для эксплуатации при температуре окружающей среды в диапазоне от 10°C до 43°C. Надлежащая работа прибора может быть гарантирована только в пределах указанного диапазона температур.
- Не помещайте в прибор электроприборы (например, мороженицы), если их производителем не указано, что подобное применение допустимо.
- При повреждении контура холодильника убедитесь, что в помещении нет пламени и источников возгорания. Проветрите помещение.
- Не допускайте контакта горячих предметов с пластмассовыми частями прибора.
- Не храните в приборе горючие газы и жидкости.
- Не ставьте на прибор или рядом с ним легковоспламеняющиеся материалы или пропитанные ими предметы.
- Не касайтесь компрессора или конденсатора. Они горячие.
- Не допускайте контакта пищевых продуктов с внутренними стенками отделений прибора.

2.4 Внутреннее освещение

⚠ ВНИМАНИЕ!

Существует опасность поражения электрическим током.

- Данный продукт содержит один или несколько источников света класса энергоэффективности F.
- О лампах внутри прибора и лампах, продаваемых отдельно в качестве запасных частей: данные лампы рассчитаны на работу в бытовых приборах в исключительно сложных температурных, вибрационных и влажностных условиях или предназначены для передачи информации о рабочем состоянии прибора. Они не предназначены для использования в других приборах и не подходят для освещения бытовых помещений.

2.5 Уход и очистка

⚠ ВНИМАНИЕ!

Существует риск повреждения прибора или получения травмы.

- Перед выполнением операций по чистке и уходу выключите прибор и извлеките вилку сетевого шнура из розетки.
- В блоке охлаждения содержатся углеводороды. Техническое обслуживание и зарядка блока должны выполняться только квалифицированным специалистом.
- Регулярно проверяйте слив воды из прибора и при необходимости очищайте его. Если слив засорился, на дне прибора начнет скапливаться размороженная вода.

2.6 Сервис

- Для ремонта прибора обратитесь в авторизованный сервисный центр. Используйте только оригинальные запасные части.
- Обратите внимание, что самостоятельный ремонт или ремонт, произведенный не на профессиональном уровне может сказаться на безопасности прибора, а гарантийные обязательства могут потерять силу.
- Следующие запасные части доступны в течение не менее 7 лет после снятия модели с производства: термостаты, термодатчики, печатные платы, источники света, дверные ручки, дверные петли, поддоны, противни и корзины. Дверные уплотнители доступны в течение не менее 10 лет после снятия модели с производства. Продолжительность может быть больше в вашей стране. Для получения дополнительной информации посетите наш веб-сайт.
- Обратите внимание, что ряд данных запасных частей доступен только для профессиональных бюро ремонта, и

что не все запасные части подходят ко всем моделям.

2.7 Утилизация

⚠ ВНИМАНИЕ!

Существует опасность получения травм или удушья.

- Отключите прибор от электросети.
- Отрежьте и утилизируйте кабель электропитания.
- Удалите дверцу, чтобы предотвратить риск ее запирания при попадании внутрь прибора детей и домашних животных.
- Содержимое холодильного контура и изоляционные материалы данного прибора не вредят озоновому слою.
- Изоляционный пенопласт содержит горючий газ. Для получения информации о том, как надлежит утилизировать данный прибор, обратитесь в местные муниципальные органы власти.
- Не повреждайте часть узла охлаждения, которая находится рядом с теплообменником.

3. ПАНЕЛЬ УПРАВЛЕНИЯ

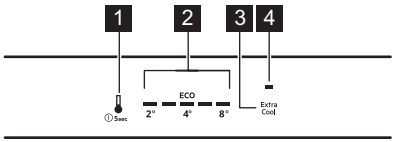

1. Кнопка холодильного отделения Кнопка ВКЛ/ВЫКЛ прибора
2. Индикаторы температуры прибора
3. кнопка Extra Cool
4. Индикатор Extra Cool

3.1 Включение и выключение

Включение

1. Вставьте вилку шнура питания в розетку.
2. Нажмите и удерживайте кнопку «ВКЛ./ВЫКЛ.» прибора.

Индикаторы температуры отобразят значение температуры по умолчанию.

Выключение

1. Нажмите и удерживайте кнопку «ВКЛ./ВЫКЛ.» прибора. Индикаторы температуры погаснут.
2. Выньте вилку сетевого кабеля из розетки.

3.2 Регулировка температуры

ⓘ

Невозможно установить температуру при включенной функции Extra Cool.

Индикаторы температуры отображают установленное значение температуры.

Температура может варьироваться в диапазоне от 2 °C до 8 °C (рекомендуется установить 4 °C).

При установке рекомендуемой температуры загорится индикатор ECO.

ⓘ

Заданная температура будет достигнута в течение 24 ч.
После сбоя электропитания прибор восстанавливает заданное значение температуры.

3.3 Функция Extra Cool

Благодаря функции Extra Cool можно быстро охлаждать большое количество теплых продуктов, не нагревая продукты, уже хранящиеся в холодильном отделении.

Чтобы включить функцию Extra Cool, коснитесь кнопки Extra Cool. Загорится индикатор Extra Cool.

ⓘ

Эта функция отключается, когда приблизительно 6 ч.

Чтобы отключить функцию, нажмите кнопку Extra Cool. Индикатор Extra Cool выключится.

3.4 Предупреждение об открытой дверце

Если дверь холодильного отделения остается открытой приблизительно в течение 5 мин, индикаторы температуры холодильного отделения начинают мигать и подается звуковой сигнал.

Нажмите любую кнопку, чтобы отключить звук. Звук отключается через 1 ч.

После закрытия дверцы сигнализация выключается.

4. ЕЖЕДНЕВНОЕ ИСПОЛЬЗОВАНИЕ

⚠ **ПРЕДУПРЕЖДЕНИЕ**

Данная холодильный прибор не предназначен для замораживания пищевых продуктов.

4.1 Размещение полок дверцы

Для более удобного хранения продуктов полки дверцы можно размещать на разной высоте. Потяните полку вверх, чтобы изменить ее положение.

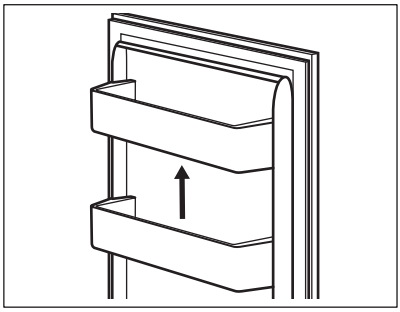

4.2 Съемные полки

На стенках холодильника установлены направляющие. Это позволяет изменять расположение полок.

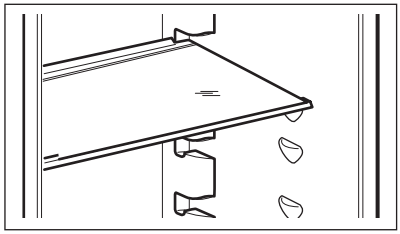

ⓘ

Для обеспечения правильной циркуляции воздуха не снимайте стеклянную полку, расположенную над ящиком для овощей.

4.3 Ящик для овощей

Ящик подходит для хранения фруктов и овощей.

Извлечение ящика:

1. Вытяните ящик и приподнимите его.

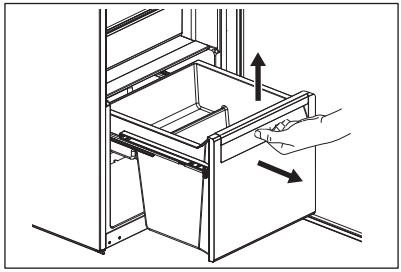

2. Задвиньте направляющие внутрь корпуса.

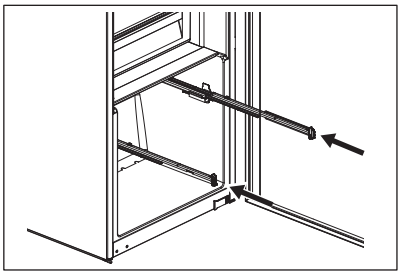

Сборка:

1. Вытяните направляющие.

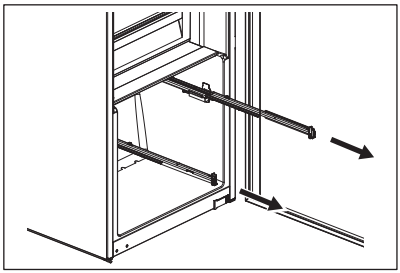

2. Установите на направляющие заднюю часть ящика (1).

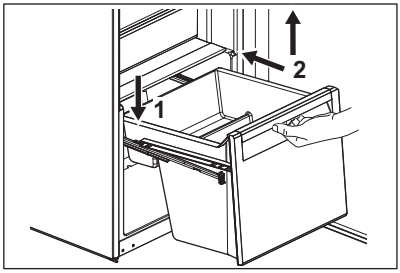

3. Вставляя ящик (2), сохраняйте приподнятое положение его передней части.
4. Надавите на переднюю часть ящика вниз.
5. Снова выдвиньте ящик и убедитесь, что он как следует установлен как на задние, так и на передние выступы.

4.4 Извлечение ExtraZone

Над отделением имеется ящик для овощей.

Извлечение ящика:

1. Извлеките ящик из холодильника.

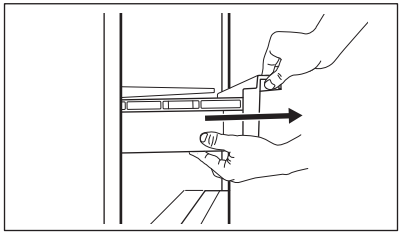

2. Приподнимите переднюю часть ящика.

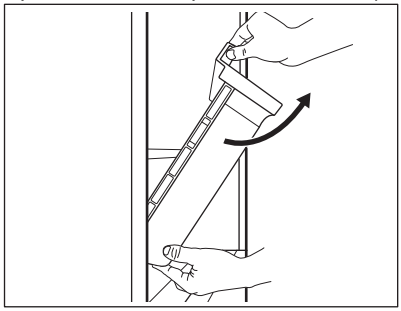

3. Поднимите и поверните ящик, чтобы вынуть его из холодильника.

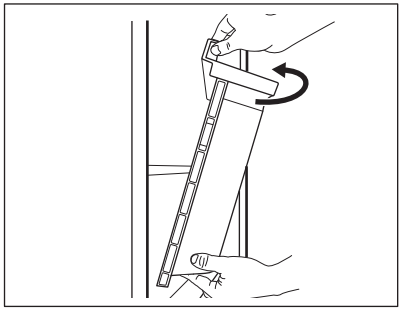

4.5 Снятие стеклянной крышки ящиков

1. Разблокируйте поперечный захват одновременно с обеих сторон.

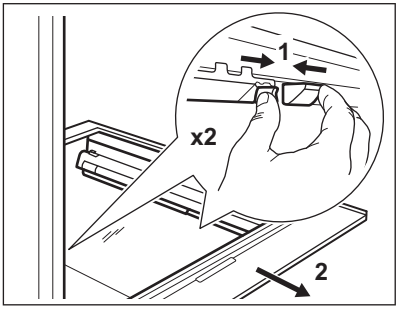

2. Потяните стеклянную направляющую на себя.

4.6 Контроль влажности

Стеклянная полка ящика(-ов) для овощей оснащена устройством, обеспечивающим необходимый уровень влажности внутри ящика(-ов).

ⓘ

Не кладите продукты на устройство контроля влажности.

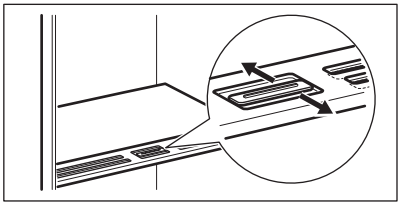

Положение регулятора влажности зависит от типа и количества фруктов и овощей.

- Прорези закрыты: рекомендуется для небольшого количества фруктов и овощей.
- Прорези открыты: рекомендуется для большего количества фруктов и овощей.

4.7 Вентилятор

В холодильном отделении установлен вентилятор, обеспечивающий быстрое охлаждение продуктов и поддержание равномерной температуры.

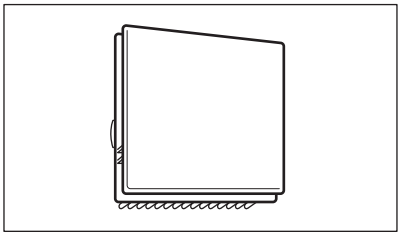

Вентилятор включается автоматически по мере необходимости.

ⓘ

Вентилятор работает только при закрытой дверце.

ⓘ

Не снимайте крышку вентилятора.

5. СОВЕТЫ И РЕКОМЕНДАЦИИ

5.1 Рекомендации по экономии электроэнергии

- Конфигурация, предусматривающая установку выдвижных ящиков в нижнюю часть прибора и равномерное распределение полок, обеспечивает наиболее эффективный расход энергии. Расположение дверных полок не влияет на энергопотребление.
- Не открывайте дверцу слишком часто и не держите ее открытой дольше необходимого.
- Не устанавливайте слишком высокую температуру, если только этого не требуют свойства хранящихся продуктов.
- Если температура окружающей среды высока, регулятор температуры установлен на высокий уровень охлаждения, а холодильник полностью

загружен, компрессор может работать постоянно, что приводит к образованию инея или льда на испарителе. В этом случае следует задать более высокую температуру, чтобы сделать возможным автоматическое размораживание.
- Не закрывайте вентиляционные прорези или отверстия.

5.2 Рекомендации по охлаждению продуктов

- Отделение для свежих продуктов помечено символом  .
- Оптимальная настройка температуры, обеспечивающая сохранение свежих продуктов — это температура, равная или не превышающая +4°C.
- Всегда храните жидкости и продукты в закрытых контейнерах во избежание появления в отделении сильных или неприятных запахов.
- Во избежание загрязнения приготовленных и сырых продуктов накрывайте приготовленные продукты и отделяйте их от сырых.
- Мясо следует упаковать и хранить на стеклянной полке, расположенной над ящиком для овощей.
- Размораживайте продукты внутри холодильника.
- Не помещайте в прибор горячие продукты.
- Очистите фрукты и овощи и выложите их в специальный ящик (ящик для овощей).
- Не храните экзотические фрукты в холодильнике.
- Не храните в холодильнике такие овощи, как помидоры, картофель, лук и чеснок.
- Закрывайте бутылки, прежде чем поместить их в холодильник.

6. УХОД И ОЧИСТКА

⚠ ВНИМАНИЕ!

См. главу «Сведения по технике безопасности».

6.1 Чистка внутренней камеры

Перед первым использованием очистите внутреннюю камеру прибора и все аксессуары теплой водой с добавлением нейтрального моющего средства, а затем вытрите их насухо.

⚠ ПРЕДУПРЕЖДЕНИЕ

Принадлежности и детали прибора не предназначены для мытья в посудомоечной машине.

⚠ ПРЕДУПРЕЖДЕНИЕ

Протрите панель управления влажной тканью. Не используйте средства для стирки. Насухо вытрите панель управления мягкой тканью.

6.2 Периодическая чистка

Очистку оборудования необходимо проводить регулярно:

- Для очистки внутренних поверхностей и аксессуаров используйте теплую воду с добавлением нейтрального моющего средства. Промойте и вытрите насухо.
- Регулярно протирайте уплотнения дверцы.

6.3 Размораживание холодильника

При нормальных условиях работы наледь с испарителя холодильного отделения удаляется автоматически. Оттаявшая вода стекает через желоб в специальный контейнер, где она испаряется.

Регулярно очищайте сливное отверстие для талой воды, расположенное в средине канала холодильного отделения.

Используйте щетку для прочистки отверстия, входящую в комплект поставки прибора.

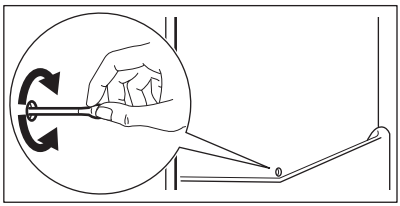

6.4 Перерыв в эксплуатации

Если прибор не используется в течение длительного времени, примите следующие меры предосторожности:

1. Отключите прибор от сети электропитания.
2. Извлеките все продукты.
3. Вымойте прибор и все аксессуары.
4. Оставьте дверцу открытой, чтобы предотвратить появление неприятного запаха.

7. ПОИСК И УСТРАНЕНИЕ НЕИСПРАВНОСТЕЙ

⚠ ВНИМАНИЕ!

См. главу «Сведения по технике безопасности».

7.1 Поиск и устранение неисправностей

Проблема	Возможная причина	Решение
Прибор не работает.	Прибор выключен.	Включите прибор.
	Вилка сетевого кабеля не вставлена в розетку как следует.	Вставьте вилку сетевого кабеля в розетку надлежащим образом.
	В розетке электропитания отсутствует напряжение.	Подключите другой электроприбор к розетке электропитания. Обратитесь к квалифицированному электрику.
Прибор издает шум.	Прибор не поддерживается должным образом.	Убедитесь в том, что прибор стоит устойчиво.
Включена звуковая или визуальная сигнализация.	Дверца оставлена открытой.	Закройте дверцу.
Постоянно работает компрессор.	Неверно задана температура.	См. главу «Панель управления».
	Одновременно загружено слишком много продуктов.	Подождите несколько часов, а затем проверьте температуру снова.
	Слишком высокая температура воздуха в помещении.	См. главу «Установка».
	Продукты, помещенные в прибор, были слишком теплыми.	Прежде чем положить продукты на хранение, дайте им остыть до комнатной температуры.
	Дверца не закрыта как следует.	См. раздел «Закрывание дверцы».
	Включена функция Extra Cool.	См. раздел «Функция Extra Cool».

Проблема	Возможная причина	Решение
Компрессор не включается сразу после нажатия «Extra Cool», или после изменения температуры.	Компрессор включается через некоторое время.	Это нормальное явление, ошибка отсутствует.
Дверца установлена неровно или мешает вентиляционной решетке.	Прибор не выровнен по горизонтали.	См. главу «Инструкции по установке».
Дверца открывается с трудом.	Вы попытались открыть дверцу сразу же после ее закрывания.	Делайте паузу в несколько секунд между закрыванием и повторным открыванием дверцы.
Не горит лампа освещения.	Лампа находится в режиме ожидания.	Закройте и откройте дверцу.
	Лампа освещения перегорела.	Обратитесь в авторизованный сервисный центр.
Слишком много инея и льда.	Дверца не закрыта как следует.	См. раздел «Закрывание дверцы».
	Прокладка деформирована или загрязнена.	См. раздел «Закрывание дверцы».
	Продукты не были упакованы надлежащим образом.	Упакуйте продукты надлежащим образом.
	Неверно задана температура.	См. главу «Панель управления».
	Выбрана самая низкая температура при полностью загруженном приборе.	Задайте более высокую температуру. См. главу «Панель управления».
	Заданная для прибора температура слишком низкая, а температура окружающей среды слишком высокая.	Задайте более высокую температуру. См. главу «Панель управления».
Вода стекает по задней стенке холодильника.	Во время автоматического размораживания на задней стенке размораживается иней.	Это нормально.
Внутри холодильного отделения конденсируется слишком много влаги.	Дверцу открывали слишком часто.	Открывайте дверцу только при необходимости.
	Дверца была закрыта не полностью.	Убедитесь в том, что дверца полностью закрыта.
	Хранящиеся продукты не были завернуты.	Перед размещением в приборе продуктов заверните их в подходящую упаковку.
	Летом и осенью может образовываться больше конденсата из-за повышенной влажности воздуха и количества влаги в продуктах. Это является нормальным явлением. Холодильник не производит влагу сам. По завершении этого периода влажность в холодильнике снижается сама.	В летний и осенний периоды рекомендуется устанавливать в холодильнике более высокую температуру (прибл. 6–7 °C).

Проблема	Возможная причина	Решение
На стеклянных полках имеются капли воды.	Внутри холодильного отделения образуется большое количество влаги.	Протрите стеклянные полки тканью, чтобы удалить капли воды.
Вода стекает по внутренней стенке холодильника.	Продукты мешают воде стекать в водосборник.	Убедитесь, что продукты не касаются задней стенки.
	Засорилось сливное отверстие.	Прочистите сливное отверстие.
Невозможно установить температуру.	Включена функция Extra Cool.	Выключите функцию Extra Cool вручную или подождите, пока она не выключится автоматически. См. раздел «Функция Extra Cool».
Температура внутри прибора слишком низкая/слишком высокая.	Неверно задана температура.	Задайте более высокую/низкую температуру.
	Дверца не закрыта как следует.	См. раздел «Закрывание дверцы».
	Продукты слишком горячие.	Прежде чем положить продукты в холодильник, дайте им остыть.
	В холодильнике одновременно хранится слишком много продуктов.	Рекомендуется одновременно загружать меньшее количество продуктов.
	Часто открывалась дверца.	Открывайте дверцу только при необходимости.
	Включена функция Extra Cool.	См. раздел «Функция Extra Cool».
	В приборе отсутствует циркуляция холодного воздуха.	Обеспечьте циркуляцию холодного воздуха в приборе. См. главу «Советы и рекомендации».
Замигает пятый индикатор температуры.	Ошибка связи.	Обратитесь в авторизованный сервисный центр. Система охлаждения будет поддерживать низкую температуру продуктов, однако регулировать температуру будет невозможно.
Замигает первый или второй индикатор температуры.	Неисправность датчика температуры.	Обратитесь в авторизованный сервисный центр. Система охлаждения будет поддерживать низкую температуру продуктов, однако регулировать температуру будет невозможно.

ⓘ

Если неисправность устранить не удалось, обратитесь в авторизованный сервисный центр.

7.2 Замена лампы

Обратитесь в авторизованный сервисный центр для замены лампы.

7.3 Закрывание дверцы

1. Очистите уплотнители дверцы.
2. Для регулировки дверцы см. инструкции по установке.
3. Для замены неисправных уплотнений дверцы обратитесь в авторизованный сервисный центр.

8. ТЕХНИЧЕСКИЕ ДАННЫЕ

Технические данные указаны на табличке с техническими данными, расположенной на внутренней стенке прибора, и на этикетке энергоэффективности.

QR-код на этикетке энергоэффективности, идущей в комплекте с прибором, содержит веб-ссылку на страницу с информацией о производительности прибора, приведенной в базе данных EU EPREL. Сохраните этикетку для справки наряду с руководством пользователя и другими документами, идущими в комплекте с прибором.

Эту информацию также можно найти в базе данных EPREL, доступной по ссылке *https://eprel.ec.europa.eu*, по наименованию модели и номеру изделия, приведенным на табличке с техническими данными прибора.

Подробные сведения об этикетке энергоэффективности приведены по ссылке *www.theenergylabel.eu*.

9. ИНФОРМАЦИЯ ДЛЯ ИСПЫТАТЕЛЬНЫХ ОРГАНИЗАЦИЙ

Установка и подготовка прибора к тестированию для проверки на соответствие стандартам экологизации должны отвечать требованиям EN 62552 (EU). Требования к вентиляции, размерам ниши и минимальным зазорам сзади прибора должны соответствовать перечню, приведенному в главе «Установка» Руководства пользователя. Просьба обращаться к производителю за любой дополнительной информацией, включая схемы загрузки.

10. ОХРАНА ОКРУЖАЮЩЕЙ СРЕДЫ

Материалы с символом ♺ следует сдавать на переработку. Положите упаковку в соответствующие контейнеры для сбора вторичного сырья. Принимая участие в переработке старого электробытового оборудования, Вы помогаете защитить окружающую среду и здоровье человека. Не выбрасывайте вместе с бытовыми отходами бытовую технику, помеченную символом 🗑. Прибор следует доставить в место раздельного накопления и сбора отходов потребления или в пункт сбора использованной бытовой техники для последующей утилизации.

Дата изготовления изделия указана в его серийном номере, где первая цифра номера соответствует последней цифре года изготовления, а вторая и третья цифры – порядковому номеру недели. Например, серийный номер 14512345 означает, что изделие изготовлено на сорок пятой неделе 2021 года.

Изготовитель: Electrolux Appliances AB, St. Göransgatan 143, 105 45 Stockholm, Швеция.

Изготовлено в Италии.

Electrolux'e hoş geldiniz. Cihazımızı seçtiğiniz için teşekkür ederiz.

Kullanım önerileri, broşürler, sorun giderme bilgileri, servis ve onarım bilgileri:
www.electrolux.com/support

Önceden haber verilmeksizin değişiklik yapma hakkı saklıdır.

İÇİNDEKİLER

1. GÜVENLİK BİLGİLERİ....31
2. GÜVENLİK TALİMATLARI....33
3. KONTROL PANELİ....35
4. GÜNLÜK KULLANIM....36
5. İPUÇLARI VE ÖNERİLER....38
6. BAKIM VE TEMİZLİK....39
7. SORUN GİDERME....40
8. TEKNİK VERİLER....42
9. TEST KURULUŞLARINA YÖNELİK BİLGİLER....42
10. TÜKETİCİNİN SEÇİMLİK HAKLARI....42
11. ÇEVREYLE İLGILI BILGILER....44

1. ⚠ GÜVENLİK BİLGİLERİ

Cihazın montaj ve kullanımından önce, verilen talimatları dikkatlice okuyun. Üretici, yanlış kurulum veya kullanımdan kaynaklanan yaralanma ya da hasarlardan sorumlu değildir. Talimatları, ileride kullanabilmeniz için her zaman güvenli ve kolay ulaşılabilir bir yerde tutun.

1.1 Çocukların ve tehlikeye açık kişilerin güvenliği

- Bu cihaz, gözetim altında bulunmaları veya cihazın güvenli şekilde kullanımı ve oluşabilecek tehlikeler hakkında bilgi verilmesi kaydıyla 8 yaş ve üzeri çocuklar ile fiziksel, duyusal veya zihinsel kapasitesi düşük ya da bilgi ve deneyimi olmayan kişiler tarafından kullanılabilir. 3 ila 8 yaşındaki çocukların ve çok kapsamlı ve karmaşık engelli kişilerin, uygun şekilde bilgilendirilmeleri şartıyla cihazı yüklemelerine ve boşaltmalarına izin verilebilir. 3 yaşından küçük çocuklar, sürekli olarak gözlemlenmedikçe cihazdan uzak tutulmalıdır.

- Çocukların cihazlarla ve oynamadıklarından emin olun.
- Temizlik ve kullanıcı tarafından gerçekleştirilen bakım işlemleri, gözetim altında olmadıkları sürece çocuklar tarafından gerçekleştirilmemelidir.
- Tüm ambalajları çocuklardan uzak tutun ve uygun şekilde bertaraf edin.

1.2 Genel Güvenlik Uyarıları

- Bu cihaz sadece yiyecek ve içecek saklamak içindir.
- Bu cihaz tek bir evde kapalı bir ortamda ev içi kullanım için tasarlanmıştır.
- Bu cihaz; ofislerde, otel misafir odalarında, oda-kahvaltı misafir odalarında, çiftlik konukevlerinde ve bu tür kullanımın (ortalama) ev içi kullanım seviyelerini aşmadığı diğer benzer konaklama yerlerinde kullanılabilir.
- Yiyecek kirlenmesini önlemek için aşağıdaki talimatlara harfiyen uyun:
  – kapıyı uzun süre açık bırakmayın;
  – gıda ve erişilebilir tahliye sistemleri ile temas edebilecek yüzeyleri düzenli olarak temizleyin;
  – diğer yiyeceklerle temas etmesini veya üzerine sularının damlamasını önlemek için çiğ etleri ve balıkları buzdolabındaki uygun kaplarda saklayın.
- UYARI: Cihazın kendisindeki veya içerisine kurulduğu kabindeki havalandırma boşluklarını kapatmayın veya engellemeyin.
- UYARI: Buz çözme sürecini hızlandırmak için üretici tarafından önerilenin dışında mekanik cihazlar veya başka araçlar kullanmayın.
- UYARI: Soğutucu devreye zarar vermeyin.
- UYARI: Üreticinin önerdiği türde olmayan elektrikli cihazları gıda saklama bölmelerinin içinde kullanmayın.
- Cihazı temizlemek için su spreyi ve buhar kullanmayın.
- Cihazı nemli yumuşak bir bezle temizleyin. Sadece nötr deterjanlar kullanın. Aşındırıcı ürünler, aşındırıcı temizlik bezleri, çözücüler veya metal cisimler kullanmayın.

- Cihaz uzun süre boş kaldığında, cihazı kapatın, buzunu çözün, temizleyin, kurulayın ve cihaz içinde küflenmeyi önlemek için kapısını açık bırakın.
- Yanıcı püskürtmeli gazlar barındıran aerosol teneke kutular gibi patlayıcı maddeleri bu cihazda saklamayın.
- Elektrik kablosunun zarar görmesi durumunda, bir hasarının meydana gelmesine engel olmak için, kablonun değişimi, üreticisi, Yetkili Servisi veya benzer nitelikteki kalifiye bir kişi tarafından yapılmalıdır.

2. GÜVENLİK TALİMATLARI

2.1 Montaj

⚠ UYARI!

Cihazın montajı yalnızca kalifiye bir kişi tarafından yapılmalıdır.

- Tüm ambalajları çıkarın.
- Hasarlı bir cihazı monte etmeyin ya da kullanmayın.
- Güvenlik açısından cihazı yerleşik yapıya kurmadan kullanmayın.
- Cihazın montajı ve kapak yönünün değiştirilmesi için web sitemizde ayrıca verilen talimatları izleyin.
- Cihazı hareket ettirdiğinizde dikkatli olun, cihaz ağırdır. Her zaman koruyucu eldiven ve koruyuculu ayakkabı kullanın.
- Cihazın etrafında hava dolaşımının olduğundan emin olun.
- İlk kurulum sonrası veya kapı açılma yönü değiştirildikten sonra cihazı güç kaynağına bağlamadan önce en az 4 saat bekleyin. Bunun amacı yağın kompresörün içine geri akmasını sağlamaktır.
- Cihaz üzerinde herhangi bir müdahale yapmadan önce (örn; kapı açılma yönünün değiştirilmesi) cihazın fişini prizden çekin.
- Kurulum talimatlarında aksi belirtilmedikçe, cihazın kurulumunu radyatörlerin veya ocakların, fırınların, ankastre fırın ya da elektrikli ocakların yakınına yapmayın.
- Cihazı yağmura, kar vb dış iklim koşullarına maruz bırakmayın.
- Cihazı doğrudan güneş ışığı bulunan yere kurmayın.
- Bu cihazı çok nemli veya çok soğuk olan yerlere kurmayın.
- Cihazı hareket ettirirken zemini çizmemek için ön tarafından kaldırın.
- Cihaz kapağını ters çevirirken zemini çizilmelerden koruyun.
- Cihaz bir kurutucu madde torbası içerir. Bu bir oyuncak değildir. Bu bir yiyecek değildir. Lütfen bunu derhal imha edin.

2.2 Elektrik bağlantısı

⚠ UYARI!

Yangın ve elektrik çarpması riski.

⚠ UYARI!

Cihazın pozisyonunu ayarlarken elektrik kablosunun sıkışmadığından veya zarar görmediğinden emin olun.

⚠ UYARI!

Çoklu fiş adaptörleri ve uzatma kabloları kullanmayın.

- Anma değeri plakasındaki parametrelerinin ana güç kaynağının elektrik gücüne uygun olduğundan emin olun.
- Cihaz topraklanmalıdır.
- Daima düzgün takılmış, elektrik çarpmasına karşı korumalı bir priz kullanınız.

- Evinizdeki elektrik prizi topraklanmamışsa yetkinlik sahibi bir elektrikçiye danışarak cihazı mevcut düzenlemelere uygun ayrı bir topraklamaya bağlayın.
- Elektrikli bileşenlere (ör. fiş, kablo, kompresör) hasar vermediğinizden emin olun. Elektrikli bileşenleri değiştirmek için Yetkili Servis Merkeziyle veya bir elektrikçi ile temas kurun.
- Elektrik kablosu, fiş seviyesinin altında kalmalıdır.
- Fişi prize sadece montaj tamamlandıktan sonra takın. Kurulumdan sonra elektrik fişine erişilebildiğinden emin olun.
- Cihazın fişini prizden çıkarmak için elektrik kablosunu çekmeyin. Her zaman fişten tutarak çekin.

2.3 Kullanım

⚠ UYARI!

Yaralanma, yanık, elektrik çarpması ya da yangın riski.

 Cihaz yüksek çevresel uyumluluğa sahip bir doğal gaz olan yanıcı izobütan (R600a) içerir. İzobütan içeren soğutucu devresine zarar vermemeye dikkat edin.

- Cihazın teknik özelliklerini kesinlikle değiştirmeyin.
- Ankastre ürünün solo olarak kullanılması kesinlikle tehlikeli ve yasaktır.
- Bu cihaz, 10°C ile 43°C arasında değişen ortam sıcaklıklarında kullanılmak üzere tasarlanmıştır. Belirtilen sıcaklık aralığı, cihazın doğru çalışmasını garanti eder.
- Üretici tarafından kullanılabilir oldukları belirtilmedikçe cihazın içine elektrikli cihazlar (ör. dondurma makineleri) koymayın.
- Buzdolabı devresinde hasar oluşursa odada alev ve tutuşturma kaynağı bulunmadığından emin olun. Odayı havalandırın.
- Sıcak nesnelerin, cihazın plastik kısımlarına temas etmemesini sağlayın.
- Cihazın içinde yanıcı gaz ve sıvı saklamayın.
- Yanıcı veya yanıcı ürünlerle ıslanan nesneleri cihazın içine, yanına veya üstüne koymayın.
- Kompresör ve kondensöre temas etmeyin. Bu parçalar çoğunlukla sıcak olur.
- Yiyeceklerin cihaz bölmelerinin iç duvarlarına temas etmesine izin vermeyin.

2.4 İç aydınlatma

⚠ UYARI!

Elektrik çarpması riski.

- Bu ürün, enerji verimliliği sınıfı F olan bir veya daha fazla ışık kaynağı içerir.
- Bu ürünün içindeki lamba(lar) ve ayrı satılan yedek parça lambalar ile ilgili olarak: Bu lambaların sıcaklık, titreşim, nem gibi ev aletlerindeki aşırı fiziksel koşullara dayanması ya da cihazın çalışma durumu hakkında bilgi vermesi amaçlanmıştır. Diğer uygulamalarda kullanılmak üzere tasarlanmamışlardır ve ev odası aydınlatması için uygun değillerdir.

2.5 Bakım ve temizlik

⚠ UYARI!

Yaralanma veya cihazın zarar görme riski söz konusudur.

- Bakım işleminden önce, cihazı devre dışı bırakın ve prizden elektrik bağlantısını kesin.
- Bu cihaz, soğutma ünitesinde hidrokarbonlar içerir. Yalnızca kalifiye bir kişi bakımını yapmalı ve üniteyi yeniden şarj etmelidir.
- Cihazın tahliye kanallarını düzenli olarak inceleyin ve gerekirse temizleyin. Tahliye kanalı tıkalı ise çözülen buz suyu cihazın altında birikir.

2.6 Servis

- Cihazı onarmak için yetkili bir Servis Merkezine başvurun. Yalnızca orijinal yedek parçaları kullanın.
- Kendinizin yapacağı veya profesyonel olmayan onarımın güvenliği olumsuz etkileyebileceğini ve garantiyi geçersiz kılabileceğini dikkate alınız.
- Aşağıdaki yedek parçalar, modelin üretimi sonlandırıldıktan en az 7 yıl sonrasına kadar temin edilir: termostatlar, sıcaklık

sensörleri, baskılı devre kartları, ışık kaynakları, kapı kolları, kapı menteşeleri, tepsiler ve sepetler. Kapı contaları, model üretimi durdurulduktan sonra en az 10 yıl boyunca piyasada olacaktır. Bu süre, ülkenizde daha uzun olabilir. Daha fazla bilgi için lütfen web sitemizi ziyaret edin.
- Bu yedek parçaların bazılarının yalnızca profesyonel servis personeline yönelik olduğunu ve yedek parçaların tamamının tüm modeller için geçerli olmadığını dikkate alınız.

2.7 Elden çıkarma

⚠ UYARI!

Yaralanma ve boğulma riski.

- Cihazın fişini prizden çekin.
- Elektrik kablosunu kesin ve atın.
- Çocukların ve hayvanların cihazda kapalı kalmasını önlemek için kapıyı çıkarın.
- Bu cihazın soğutucu devresi ve yalıtım maddeleri ozon dostudur.
- Yalıtım köpüğü yanıcı gaz içerir. Cihazı nasıl doğru şekilde elden çıkaracağınıza ilişkin bilgi için belediyenize başvurun.
- Isı eşanjörünün yanındaki soğutma ünitesi kısmına zarar vermemeye dikkat edin.

3. KONTROL PANELİ

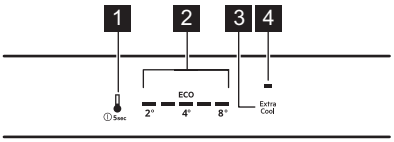

1. Soğutucu bölmesi tuşu Cihaz AÇMA/KAPALI düğmesi
2. Cihaz sıcaklık göstergeleri
3. Extra Cool tuşu
4. Extra Cool göstergesi

3.1 Açma ve kapama

Çalıştırma

1. Fişi prize takın.
2. Cihazın AÇMA/KAPAMA tuşuna basın ve basılı tutun.

Sıcaklık göstergeleri varsayılan sıcaklık ayarını gösterir.

Kapatma

1. Cihazın AÇMA/KAPAMA tuşuna basın ve basılı tutun. Sıcaklık göstergeleri kapanır.
2. Elektrik fişini prizden çekin.

3.2 Sıcaklığın ayarlanması

ⓘ

Extra Cool fonksiyonu açıkken sıcaklığı ayarlamak mümkün değildir.

Sıcaklık göstergeleri ayarlanan sıcaklık seviyesini gösterir.

Sıcaklık aralığı 2°C ile 8°C arasında değişebilir (önerilen 4°C).

ECO göstergesi, önerilen sıcaklık ayarlandığında yanar.

ⓘ

Ayarlanan sıcaklığa 24 sa içinde ulaşılır. Elektrik kesintisinden sonra, cihaz ayarlanan sıcaklıkları hatırlayarak çalışır.

3.3 Extra Cool fonksiyonu

Extra Cool fonksiyonu, büyük miktarlarda sıcak yiyeceği, soğutucu bölmesinde bulunan yiyecekleri ısıtmadan hızlı bir şekilde soğutmanızı sağlar.

Extra Cool fonksiyonunu etkinleştirmek için Extra Cool tuşuna dokunun. Extra Cool göstergesi yanar.

ⓘ

Bu fonksiyon yaklaşık. 6 sa.

Fonksiyonu devre dışı bırakmak için Extra Cool tuşu. Extra Cool göstergesi söner.

3.4 Kapı açık alarmı

Soğutucu kapısı yaklaşık 5 dk boyunca açık bırakılırsa, soğutucu sıcaklık göstergeleri yanıp söner ve sesli uyarı duyulur.

Sesi kapatmak için herhangi bir düğmeye basın. 1 sa sonra ses kapanır.

Kapı kapatıldıktan sonra alarm devre dışı kalır.

4. GÜNLÜK KULLANIM

⚠ **DİKKAT!**

Bu soğutucu cihaz gıda maddelerini dondurmak için uygun değildir.

4.1 Kapı raflarının yerleştirilmesi

Gıdaların daha kolay saklanması için kapı rafları farklı yüksekliklere yerleştirilebilir. Yeniden konumlandırmak için rafı yukarı çekin.

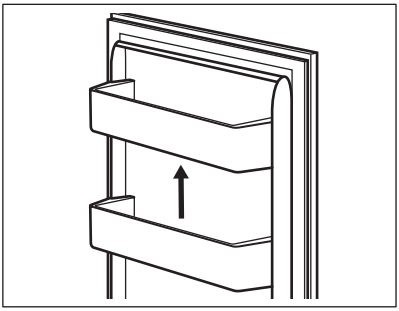

4.2 Çıkarılabilir raflar

Buzdolabının iç duvarlarında raylar bulunmaktadır. Rafların konumunu değiştirebilirsiniz.

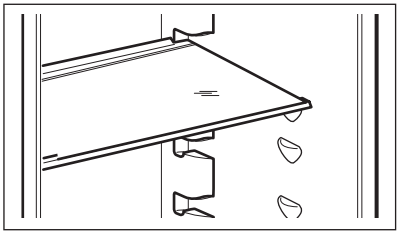

ⓘ

Havanın düzgün bir şekilde dolaşmasını sağlamak için sebze çekmecesinin üzerinde bulunan cam rafı çıkarmayın.

4.3 Sebze çekmecesi

Bu çekmece, meyve ve sebze depolamak için uygundur.

Çekmeceyi çıkarmak için:

1. Çekmeceyi dışarı çekin ve kaldırın.

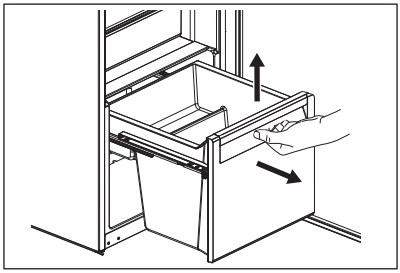

2. Rayları kabinin içine itin.

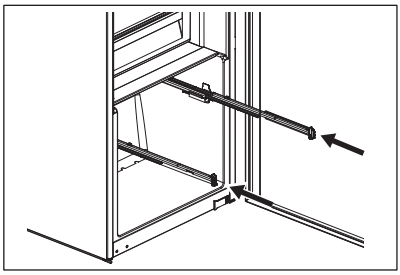

Tekrar yerine yerleştirmek için:

1. Rayları tamamen dışarı çekin.

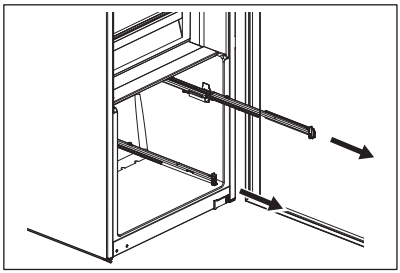

2. Çekmecenin arka kısmını (1) raylara yerleştirin.

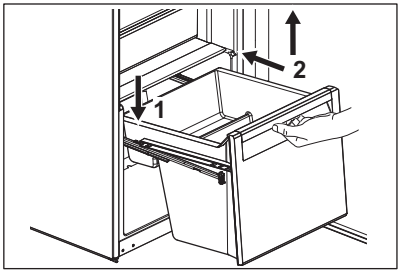

3. Çekmeceyi içeri iterken çekmecenin önünü (2) kalkık durumda tutun.
4. Çekmecenin ön kısmını aşağı doğru bastırın.
5. Çekmeceyi tekrar dışarı çekin ve arka ve ön kancalara doğru konulup konulmadığını kontrol edin.

4.4 ExtraZone çıkarma

Sebze çekmecesinin üstünde bir çekmece vardır.

Çekmeceyi çıkarmak için:

1. Çekmeceyi buzdolabından çıkarın.

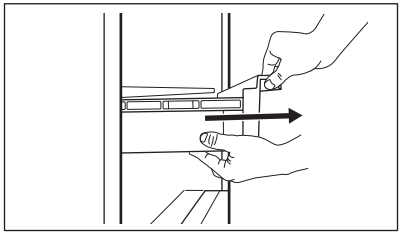

2. Çekmecenin önünü yukarı kaldırın.

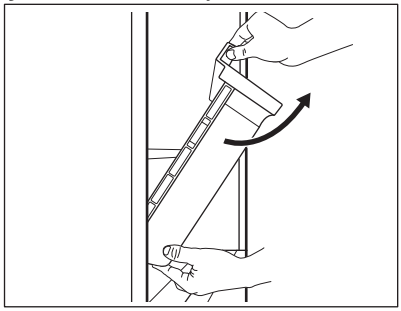

3. Cihazdan çıkarmak için çekmeceyi kaldırın ve döndürün.

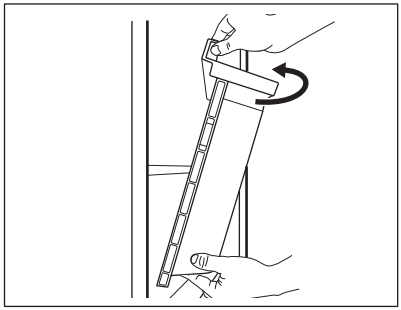

4.5 Çekmecelerin cam kapağının çıkarılması

1. İki taraftaki yanal tutacakların eşzamanlı olarak kilidini açın.

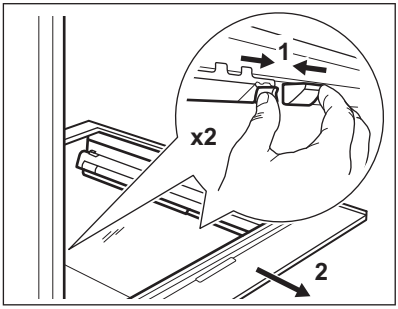

2. Cam raf desteğini kendinize doğru çekin.

4.6 Nem kontrolü

Sebze çekmecesinin/çekmecelerinin cam rafı, çekmecenin/çekmecelerin içinde optimum nem sağlayan bir mekanizmaya sahiptir.

ⓘ

Nem kontrol cihazının üzerine herhangi bir gıda ürünü koymayın.

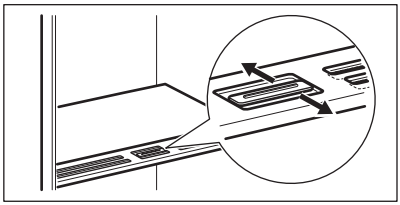

Nem kumandasının konumu, meyvelerin ve sebzelerin türüne ve miktarına bağlıdır:

- Yuvalar kapalı: az miktardaki meyve ve sebzeler için önerilir.
- Yuvalar açık: daha fazla miktardaki meyve ve sebzeler için önerilir.

4.7 Fan

Soğutucu bölmesi, yiyeceklerin hızlı bir şekilde soğutulması ve bölme içindeki sıcaklığın sabit kalması için bir fanla donatılmıştır.

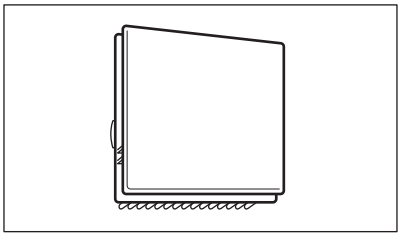

Fan, gerektiğinde otomatik olarak devreye girer.

ⓘ

Fan sadece kapı kapalı olduğu zaman çalışır.

ⓘ

Fan kapağını çıkarmayın.

5. İPUÇLARI VE ÖNERİLER

5.1 Enerji tasarrufuyla ilgili ipuçları

- Çekmecelerin cihazın alt kısmında olduğu ve yiyeceklerin raflara eşit şekilde dağıtıldığı kullanım şeklinde en yüksek enerji verimliliği sağlanır. Kapı raflarının konumu enerji tüketimini etkilemez.
- Kapıyı sık sık açmayın veya gerektiğinden daha uzun süre açık bırakmayın.
- Yiyeceklerin özellikleri gerektirmediği sürece çok yüksek sıcaklığa ayarlamayın.
- Eğer ortam sıcaklığı yüksekse, ısı ayarı düşük bir sıcaklığa ayarlanmışsa ve cihaz tam dolu durumdaysa, kompresör devamlı çalışabilir ve bu da buharlaştırıcı devresinde karlanmaya veya buzlanmaya neden olabilir. Böyle bir durumda, otomatik buz çözme için ısı ayarını yüksek dereceye ayarlayın.
- Havalandırma ızgaralarını veya deliklerini kapatmayın.

5.2 Yiyeceklerin soğutucu bölmede saklanması ile ilgili ipuçları

- Taze gıda bölümü ile işaretlenmiştir.

- Taze yiyeceklerin korunmasını sağlayan uygun sıcaklık ayarı +4°C'ye eşit veya daha düşük bir sıcaklıktır.
- Bölmedeki aroma veya kokuları önlemek için daima sıvılar ve yiyecekler için kapalı kaplar kullanın.
- Pişmiş ve çiğ yiyecekler arasındaki çapraz kontaminasyonu önlemek için, pişirilmiş yiyeceklerin üzerini örtün ve çiğ olandan ayırın.
- Eti sarın ve sebze çekmecesinin üstündeki cam rafa yerleştirin.
- Dondurulmuş gıdaları çözmek için soğutucu bölmesine yerleştirin.
- Cihazın içine sıcak yiyecekler koymayın.
- Meyve ve sebzeleri temizleyin ve belirtilen çekmeceye (sebze çekmecesi) yerleştirin.
- Egzotik meyveleri buzdolabında saklamayın.
- Domates, patates, soğan ve sarımsak gibi sebzeleri buzdolabında saklamayın.
- Şişeleri buzdolabına koymadan önce kapatın.

6. BAKIM VE TEMİZLİK

⚠ UYARI!

Güvenlik bölümlerine bakın.

6.1 İç kısmın temizlenmesi

İlk kullanımdan önce iç kısmı ve tüm aksesuarları ılık su ve nötr sabunla temizleyin ve ardından kurulayın.

⚠ DİKKAT!

Bu cihazın aksesuarları ve parçaları bulaşık makinesinde yıkanmaya uygun değildir.

⚠ DİKKAT!

Kontrol panelini nemli bir bezle temizleyin. Deterjan kullanmayın. Kontrol panelini yumuşak bir bezle silerek kurulayın.

6.2 Periyodik temizlik

Cihazı ve donanımlarını düzenli olarak temizleyin:

- Cihazın içini ve aksesuarlarını ılık su ve biraz nötr sabun ile temizleyin. Durulayın ve kurulayın.
- Kapı contalarını düzenli olarak silin.

6.3 Buzdolabının buzunun çözülmesi

Oluşan buzlar normal kullanım sırasında buzdolabı bölmesindeki evaporatör aracılığıyla otomatik olarak giderilir. Buz çözme suyu, buharlaşacağı özel bir kaba bir oluktan tahliye edilir.

Soğutucu bölmesi kanalının ortasındaki buz çözme suyu tahliye deliğini düzenli olarak temizleyin.

Cihazla birlikte verilen boru temizleyiciyi kullanın.

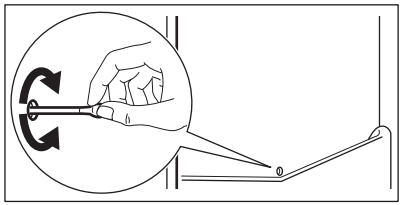

6.4 Cihazın kullanılmadığı zamanlar

Cihaz uzunca bir süre kullanılmayacaksa, aşağıdaki önlemleri alın:

1. Cihazın elektrik kaynağı bağlantısını kesin.
2. Tüm gıdayı çıkarın.
3. Cihaz ve tüm aksesuarlarını temizleyin.
4. Kötü kokuların oluşmasını önlemek için kapıyı hafif aralık bırakın.

7. SORUN GİDERME

⚠ UYARI!
Güvenlik bölümlerine bakın.

7.1 Bu durumlarda ne yapmalı...

Sorun	Olası neden	Çözüm
Cihaz çalışmıyor.	Cihaz kapatılmıştır.	Cihazı çalıştırın.
	Elektrik fişi prize bağlı değildir.	Fişi prize doğru şekilde takın.
	Prizde voltaj yok.	Prize başka bir elektrikli cihaz takarak kontrol edin. Kalifiye bir elektrik teknisyeni ile irtibat kurun.
Cihaz çok ses çıkarıyor.	Cihaz düzgün bir şekilde yerleştirilmemiştir.	Cihazın sabit bir şekilde yerleştirilip yerleştirilmediğini kontrol edin.
Sesli veya görsel alarm açık.	Kapı açık kalmıştır.	Kapağı kapatın.
Kompresör sürekli çalışıyor.	Sıcaklık yanlış ayarlanmıştır.	“Kontrol paneli” bölümüne bakın.
	Aynı anda çok fazla yiyecek konur.	Birkaç saat bekleyin ve sıcaklığı tekrar kontrol edin.
	Oda sıcaklığı aşırı yüksek.	“Montaj” bölümüne bakın.
	Cihaza yerleştirilmiş olan yiyecekler çok sıcaktır.	Gıdaları saklamadan önce oda sıcaklığına düşmesi için bekletin.
	Kapı doğru şekilde kapatılmamıştır.	“Kapının kapatılması” kısmına bakın.
	Extra Cool fonksiyonu açıktır.	“Extra Cool fonksiyonu” bölümüne bakın.
“Extra Cool” öğesine bastıktan sonra veya sıcaklık değiştirildikten sonra kompresör hemen çalışmaya başlamıyor.	Kompresör bir süre sonra başlıyor.	Bu normaldir, herhangi bir hata oluşmamıştır.
Kapı yanlış hizalanmış veya havalandırma ızgarası tarafından engelleniyor.	Cihaz dengede değildir.	Montaj talimatlarına bakın.
Kapı rahatça açılmıyor.	Kapı kapatılır kapatılmaz hemen tekrar açılmaya çalışılmıştır.	Kapıyı kapattıktan sonra tekrar açmadan önce birkaç saniye bekleyin.
Lamba çalışmıyor.	Lamba bekleme modundadır.	Kapıyı kapatıp açın.
	Lamba arızalıdır.	Yetkili Servis Merkezi ile iletişime geçin.
Çok fazla donma ve buz var.	Kapı doğru şekilde kapatılmamıştır.	“Kapının kapatılması” kısmına bakın.
	Conta deforme olmuştur ya da kirlidir.	“Kapının kapatılması” kısmına bakın.

Sorun	Olası neden	Çözüm
	Yiyecekler uygun şekilde sarılmamıştır.	Yiyeceği uygun şekilde sarın.
	Sıcaklık yanlış ayarlanmıştır.	“Kontrol paneli” bölümüne bakın.
	Cihaz tamamen doludur ve en düşük sıcaklığa ayarlanmıştır.	Daha yüksek bir sıcaklığa ayarlayın. “Kontrol paneli” bölümüne bakın.
	Cihazdaki sıcaklık ayarı çok düşük ve ortam sıcaklığı çok yüksektir.	Daha yüksek bir sıcaklığa ayarlayın. “Kontrol paneli” bölümüne bakın.
Buzdolabının arka plakasında su akıyor.	Otomatik buz çözme sürecinde buzlar arka plaka üzerinde erir.	Bu doğrudur.
Buzdolabının içinde çok fazla su yoğuşması var.	Kapı çok sık açılmıştır.	Kapıyı sadece gerektiğinde açın.
	Kapı tam olarak kapatılmamıştır.	Kapının tamamen kapalı olduğunu kontrol edin.
	Saklanan yiyecekler doğru şekilde sarılmamıştır.	Cihaza yerleştirmeden önce yiyecekleri uygun bir şekilde paketleyin.
	Bu, yazın ve sonbaharda artan hava ve gıda nemine bağlı olarak daha fazla yoğuşmanın oluşması normaldir. Buzdolabı nem üretmez. Bu süreden sonra, soğutucudaki nem kendi kendine azalır.	Yaz ve sonbahar aylarında, soğutucudaki sıcaklığı ayarlayın (yaklaşık 6-7°C).
Cam raflarda su damlaları var.	Buzdolabının içinde çok fazla nem var.	Cam rafları bir bezle silerek su damlalarını alın.
Buzdolabının içinde su akıyor.	Cihazın içindeki gıdalar, suyun su toplayıcısına akmasını engelliyordur.	Gıdaların arka plakaya temas etmemesini sağlayın.
	Su tahliye kanalı tıkalıdır.	Su tahliye kanalını temizleyin.
Sıcaklık ayarlanamıyor.	Extra Cool fonksiyonu açıktır.	Extra Cool fonksiyonunu manuel olarak kapatın ya da otomatik olarak devre dışı kalmasını bekleyin. “Extra Cool fonksiyonu” bölümüne bakın.
Cihazın içindeki sıcaklık çok az/çok fazla.	Sıcaklık doğru şekilde ayarlanmamıştır.	Daha yüksek/düşük bir sıcaklığa ayarlayın.
	Kapı doğru şekilde kapatılmamıştır.	“Kapının kapatılması” kısmına bakın.
	Yemek çok sıcak.	Saklamadan önce yiyeceklerin soğumasını bekleyin.
	Aynı anda çok fazla yiyecek saklanır.	Buzdolabına tek seferde çok fazla gıda koymayın.
	Kapı sık sık açılmıştır.	Kapıyı sadece gerekli olduğunda açın.
	Extra Cool fonksiyonu açıktır.	“Extra Cool fonksiyonu” kısmına bakın.

Sorun	Olası neden	Çözüm
	Cihazda soğuk hava dolaşımı yapılamıyor.	Cihazda soğuk hava dolaşımını sağlayın. “İpuçları ve öneriler” bölümüne bakın.
Beşinci sıcaklık göstergesi yanıp söner.	İletişim sorunu.	Yetkili Servis Merkezi ile iletişime geçin. Soğutma sistemi gıdaları soğuk tutmayı sürdürecek fakat sıcaklığı ayarlamak mümkün olmayacaktır.
Birinci veya ikinci sıcaklık göstergesi yanıp söner.	Sıcaklık sensöründe sorun vardır.	Yetkili Servis Merkezi ile iletişime geçin. Soğutma sistemi gıdaları soğuk tutmayı sürdürecek fakat sıcaklığı ayarlamak mümkün olmayacaktır.

ⓘ

Sorun devam ederse Yetkili Servis Merkezi ile iletişime geçin.

7.2 Lambanın değiştirilmesi

Lambanın değiştirilmesi için Yetkili Servis Merkeziyle iletişime geçin.

7.3 Kapının kapatılması

1. Kapı lastiklerini temizleyin.
2. Kapağı ayarlamak için kurulum talimatlarına bakın.
3. Arızalı kapak contalarını değiştirmek için Yetkili Servis Merkezi ile irtibata geçin.

8. TEKNİK VERİLER

Teknik bilgiler, cihazın iç tarafındaki bilgi etiketinde ve enerji etiketinde belirtilmektedir.

Cihazla birlikte verilen enerji etiketindeki QR kodu, cihazın performansıyla ilgili olarak EU EPREL veri tabanında tutulan bilgiler için bir web bağlantısı sunmaktadır. Enerji etiketini, kullanım kılavuzu ve bu cihazla birlikte verilen diğer tüm belgelerle birlikte referans olması açısından saklayın.

Aynı bilgileri *https://eprel.ec.europa.eu* adresinden ve cihazın bilgi etiketinde verilen model adını ve ürün numarasını kullanarak EPREL'de bulabilirsiniz.

Enerji etiketi hakkında ayrıntılı bilgiye *www.theenergylabel.eu* adresinden ulaşabilirsiniz.

9. TEST KURULUŞLARINA YÖNELİK BİLGİLER

Herhangi bir EcoDesign doğrulaması için cihazın montajı ve hazırlanması EN 62552 (EU)ile uyumlu olmalıdır. Havalandırma gereksinimleri, girinti boyutları ve minimum arka boşluklar, bu Kullanım Kılavuzundaki "Montaj" kapsamında belirtilen şekilde olmalıdır. Yükleme planları da dahil olmak üzere daha fazla bilgi için üreticiyle iletişime geçin.

10. TÜKETİCİNİN SEÇİMLİK HAKLARI

1. Malın ayıplı olduğunun anlaşılması durumunda tüketici;
   a. Satılanı geri vermeye hazır olduğunu bildirerek sözleşmeden dönme,

b. Satılanı alıkoyup ayıp oranında satış bedelinden indirim isteme,

c. Aşırı bir masraf gerektirmediği takdirde, bütün masrafları satıcıya ait olmak üzere satılanın ücretsiz onarılmasını isteme,

d. İmkân varsa, satılanın ayıpsız bir misli ile değiştirilmesini isteme, seçimlik haklarından birini kullanabilir. Satıcı, tüketicinin tercih ettiği bu talebi yerine getirmekle yükümlüdür.

2. Ücretsiz onarım veya malın ayıpsız misli ile değiştirilmesi hakları üretici veya ithalatçıya karşı da kullanılabilir. Bu fıkradaki hakların yerine getirilmesi konusunda satıcı, üretici ve ithalatçı müteselsilen sorumludur. Üretici veya ithalatçı, malın kendisi tarafından piyasaya sürülmesinden sonra ayıbın doğduğunu ispat ettiği takdirde sorumlu tutulmaz.

3. Ücretsiz onarım veya malın ayıpsız misli ile değiştirilmesinin satıcı için orantısız güçlükleri beraberinde getirecek olması hâlinde tüketici, sözleşmeden dönme veya ayıp oranında bedelden indirim haklarından birini kullanabilir. Orantısızlığın tayininde malın ayıpsız değeri, ayıbın önemi ve diğer seçimlik haklara başvurmanın tüketici açısından sorun teşkil edip etmeyeceği gibi hususlar dikkate alınır.

4. Ücretsiz onarım veya malın ayıpsız misli ile değiştirilmesi haklarından birinin seçilmesi durumunda bu talebin satıcıya, üreticiye veya ithalatçıya yöneltilmesinden itibaren azami otuz iş günü, konut ve tatil amaçlı taşınmazlarda ise altmış iş günü içinde yerine getirilmesi zorunludur. Ancak, bu Kanunun 58 inci maddesi uyarınca çıkarılan yönetmelik eki listede yer alan mallara ilişkin, tüketicinin ücretsiz onarım talebi, yönetmelikte belirlenen azami tamir süresi içinde yerine getirilir. Aksi hâlde tüketici diğer seçimlik haklarını kullanmakta serbesttir.

5. Tüketicinin sözleşmeden dönme veya ayıp oranında bedelden indirim hakkını seçtiği durumlarda, ödemiş olduğu bedelin tümü veya bedelden yapılan indirim tutarı derhâl tüketiciye iade edilir.

6. Seçimlik hakların kullanılması nedeniyle ortaya çıkan tüm masraflar, tüketicinin seçtiği hakkı yerine getiren tarafça karşılanır. Tüketici bu seçimlik haklarından biri ile birlikte 11/1/2011 tarihli ve 6098 sayılı Türk Borçlar Kanunu hükümleri uyarınca tazminat da talep edebilir.

Tüketici, garantiden doğan haklarının kullanılması ile ilgili olarak çıkabilecek uyuşmazlıklarda yerleşim yerinin bulunduğu veya tüketici işleminin yapıldığı yerdeki Tüketici Hakem Heyetine veya Tüketici Mahkemesine başvurabilir.

Üretici / İhracatçı :

ELECTROLUX APPLIANCES AB

BUSINESS SECTOR EMA-EMEA (SEE)

ST GÖRANSGATAN 143

SE-105 45 STOCKHOLM

SWEDEN

TEL: +46 (8) 738 60 00

FAX: +46 (8) 738 63 35

www.electrolux.com

İthalatcı: Electrolux Day. Tük. Mam. San. Tic. A.Ş.

Adres: İnci Çıkmazı No:3 İnci Ofis Zemin Kat

Daire:6 Altunizade 34662

Üsküdar, İstanbul-Türkiye

Müşteri Hizmetleri : 0 850 2503589

musteri_hizmetleri@electrolux.com

WEB: www.electrolux.com.tr

Kullanım Ömrü Bilgisi :

Kullanım ömrü küçük ev aletlerinde 7 yıl, diğer beyaz eşya ürünlerinde ise 10 yıldır. Kullanım ömrü, üretici ve/veya ithalatçı firmanın cihazınızla ilgili yedek parça temini ve bakım süresini ifade eder.

AEEE Yönetmeliğine Uygundur.

11. ÇEVREYLE İLGILI BILGILER

Şu sembole sahip malzemeler geri dönüştürülebilir . Ambalajı geri dönüşüm için uygun konteynerlere koyun. Elektrikli ve elektronik cihaz atıklarının geri dönüşümüne ve çevre ve insan sağlığının korunmasına yardımcı olun. Ev atığı sembolü  bulunan cihazları atmayın. Ürünü yerel geri dönüşüm tesislerinize gönderin ya da belediye ile irtibata geçin.

electrolux.com

222383565-A-282024

