Electrolux

electrolux.com/register

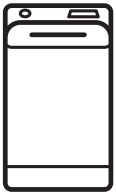

EW6TN5261F

LT Naudojimo instrukcija | **Skalbyklė**

Sveiki atvykę į „Electrolux“ pasaulį! Dėkojame, kad išsirinkote mūsų prietaisą.

Čia rasite naudojimo patarimų, brošiūrų, informacijos apie trikčių šalinimą, aptarnavimą ir remontą:
www.electrolux.com/support

Galimi pakeitimai.

TURINYS

1. SAUGOS INFORMACIJA....2
2. SAUGOS INSTRUKCIJOS....4
3. GAMINIO APRAŠYMAS....6
4. TECHNINIAI DUOMENYS....7
5. ĮRENGIMAS....8
6. VALDYMO SKYDELIS....11
7. RATUKAS IR MYGTUKAI....12
8. PROGRAMOS....13
9. NUOSTATOS....18
10. PRIEŠ NAUDOJANTIS PIRMĄKART....19
11. KASDIENIS NAUDOJIMAS....19
12. PATARIMAI....22
13. VALYMAS IR PRIEŽIŪRA....24
14. TRIKČIŲ ŠALINIMAS....27
15. SĄNAUDŲ VERTĖS....30
16. TRUMPASIS VADOVAS....32
17. APLINKOS APSAUGA....33

1. ⚠ SAUGOS INFORMACIJA

Prieš įrengdami ir naudodami prietaisą, atidžiai perskaitykite pateiktą instrukciją.
Gamintojas neatsako už sužalojimus ar nuostolius, patirtus dėl netinkamo prietaiso įrengimo ar naudojimo. Instrukciją visada laikykite saugioje ir pasiekiamoje vietoje, kad prireikus galėtumėte ja pasinaudoti.

1.1 Vaikų ir pažeidžiamų žmonių sauga

- Vyresni nei 8 metų vaikai ir asmenys, turintys fizinių, jutiminių arba protinių sutrikimų, arba asmenys, kuriems trūksta patirties ar žinių, šį prietaisą gali naudoti tik prižiūrimi

kitų arba gavę nurodymus, kaip saugiai naudotis prietaisu, jei jie supranta su prietaiso naudojimu susijusius pavojus.
- Nuo 3 iki 8 metų vaikų ir asmenų, turinčių sunkią negalią, negalima palikti be priežiūros ir kitaip leisti pasiekti naudojamą prietaisą.
- Mažesnių nei 3 metų vaikų negalima palikti be priežiūros ar kitaip leisti pasiekti naudojamą prietaisą.
- Vaikus būtina prižiūrėti ir užtikrinti, kad jie su prietaisu nežaistų.
- Visas pakuotės medžiagas saugokite nuo vaikų ir tinkamai pašalinkite.
- Valymo priemones laikykite vaikams nepasiekiamoje vietoje.
- Neleiskite nepilnamečiams vaikams ir gyvūnams būti šalia prietaiso atidarytomis durelėmis.
- Jeigu prietaise yra apsaugos nuo vaikų įtaisas, jį reikia suaktyvinti.
- Vaikai be priežiūros negali atlikti prietaiso valymo ir naudotojo priežiūros darbų.

1.2 Bendrieji saugos reikalavimai

- Šis buitinis prietaisas skirtas skalbti tik tokius skalbinius, kurie yra tinkami skalbti skalbyklėse.
- Tai buitinis prietaisas, skirtas naudoti patalpose, vienam šeimos ūkiui.
- Šį prietaisą galima naudoti biuruose, viešbučių kambariuose, nakvynės ar svečių namuose ir kitoje panašioje aplinkoje, kur prietaiso naudojimo intensyvumas neviršija įprasto buitinio naudojimo.
- Nebandykite pakeisti šio prietaiso techninių savybių.
- Didžiausia leistina prietaiso apkrova – 6 kg. Neviršykite maksimalaus kiekvienai programai numatyto skalbinių kiekio (žr. skyrių „Programos“).
- Darbinis vandens slėgis vandens tiekimo taške turi būti nuo 0,5 baro (0,05 MPa) iki 10 barų (1,0 MPa).

- Pasirūpinkite, kad apatinių ventiliacijos angų neblokuotų kilimai ar kitos grindų dangos.
- Prietaisą prie vandentiekio junkite naujomis kartu su prietaisu gautomis arba įgaliotojo techninės priežiūros centro patvirtintomis žarnomis.
- Nenaudokite senų žarnų.
- Jei būtų pažeistas maitinimo laidas, jį gali pakeisti tik gamintojas, jo įgaliotasis techninės priežiūros centras arba panašios kvalifikacijos asmenys– antraip gali kilti elektros pavojus.
- Prieš bet kokius techninės priežiūros darbus išjunkite prietaisą ir ištraukite maitinimo laido kištuką iš elektros lizdo.
- Nevalykite prietaiso didelio slėgio vandens purkštuvais ir (arba) garais.
- Išvalykite prietaisą drėgna šluoste. Naudokite tik neutralius ploviklius. Nenaudokite šveičiamųjų produktų, šveitimo kempinių, tirpiklių arba metalinių grandyklių.

2. SAUGOS INSTRUKCIJOS

2.1 Įrengimas

ⓘ

Įrengimas turi atitikti galiojančias nacionalines taisykles.

- Nuimkite visas pakuotės medžiagas ir gabenimo varžtus, įskaitant guminę įvorę su plastikiniu tarpikliu.
- Gabenimo varžtus laikykite saugioje vietoje. Jeigu prietaisą ateityje reikės perkelti, juos reikia įsukti, kad būgnas būtų užfiksuotas ir apsaugotas nuo vidinio sugadinimo.
- Visada būkite atsargūs, kai perkeliate prietaisą, nes jis yra sunkus. Visada mūvėkite apsaugines pirštines ir avėkite uždarą avalynę.
- Vadovaukitės su prietaisu pateiktomis įrengimo instrukcijomis.
- Neįrenkite ir nenaudokite sugadinto prietaiso.
- Neįrenkite ir nenaudokite prietaiso ten, kur temperatūra gali būti žemesnė nei 0 °C, arba ten, kur jis gali būti veikiamas oro sąlygų.
- Grindys, ant kurių bus įrengtas prietaisas, turi būti plokščios, stabilios, atsparios karščiui ir švarios.
- Pasirūpinkite, kad tarp prietaiso ir grindų vyktų oro cirkuliacija.
- Pastatę prietaisą į nuolatinę jo vietą, gulsčiuku patikrinkite, ar jis stovi lygiai. Jei jis stovi nelygiai, atitinkamai sureguliuokite jo kojeles.
- Neįrenkite prietaiso tiesiai virš grindyse esančio kanalizacijos vamzdžio.
- Nepurkškite ant prietaiso vandens ir saugokite jį nuo pernelyg didelės drėgmės poveikio.
- Nestatykite prietaiso ten, kur prietaiso dangčio negalima atidaryti iki galo.
- Nedėkite po prietaisu uždaros talpyklės ištekėjusiam vandeniui surinkti. Kreipkitės į įgaliotąjį techninės priežiūros centrą, kad

išsiaiškintumėte, kokius priedus galite naudoti.

2.2 Elektros prijungimas

⚠ ĮSPĖJIMAS!

Pavojus sukelti gaisrą ir gauti elektros smūgį.

- DĖMESIO! Šį prietaisą reikia jungti prie įžeminto lizdo.
- Visada naudokite tinkamai įrengtą įžemintą saugųjį elektros lizdą.
- Įsitikinkite, kad parametrai techninių duomenų plokštelėje atitinka maitinimo tinklo elektros vardinius duomenis.
- Nenaudokite daugiakanalių adapterių ir ilginamųjų laidų.
- Būkite atsargūs, kad nesugadintumėte elektros kištuko ir maitinimo laido. Jei reikėtų pakeisti maitinimo laidą, tai turi padaryti mūsų įgaliotasis techninės priežiūros centras.
- Elektros kištuką į tinklo lizdą junkite tik tuomet, kai visiškai pabaigsite įrengimą. Įsitikinkite, kad įrengus prietaisą, elektros laido kištuką būtų lengva pasiekti.
- Nelieskite maitinimo laido arba elektros kištuko šlapiomis rankomis.
- Norėdami išjungti prietaisą, netraukite už maitinimo laido. Visada traukite paėmę už elektros kištuko.

2.3 Vandens jungtis

- Tiekiamo vandens temperatūra neturi viršyti 25 °C.
- Nepažeiskite vandens žarnų.
- Prieš jungdami prietaisą prie naujų ar ilgai nenaudotų vamzdžių, remontuotų arba naujų prietaisų (vandens skaitiklių ir pan.), palaukite kol pradės tekėti švarus ir skaidrus vanduo.
- Pirmą kartą naudodami prietaisą ir juo pasinaudoję patikrinkite, ar nėra vandens nuotėkio.
- Nenaudokite ilginamųjų žarnų vandens įleidimo žarnai pailginti. Dėl vandens tiekimo žarnos keitimo kreipkitės į įgaliotąjį techninės priežiūros atstovą.
- Išpakavę prietaisą galite pamatyti iš vandens išleidimo žarnos ištekantį vandenį. Taip yra todėl, kad gamykloje prietaisas buvo bandomas naudojant vandenį.
- Vandens išleidimo žarną galima pailginti iki 400 cm. Dėl kitos vandens išleidimo žarnos arba jos ilginamosios dalies kreipkitės į įgaliotąjį techninės priežiūros atstovą.
- Pasirūpinkite, kad įrengus prietaisą liktų prieiga prie čiaupo.

2.4 Naudojimas

⚠ ĮSPĖJIMAS!

Sužeidimo, elektros smūgio, gaisro, nudegimų arba prietaiso sugadinimo pavojus.

- Laikykitės ant ploviklio pakuotės pateiktų saugos nurodymų.
- Šalia prietaiso, į prietaisą arba ant jo nedėkite degių medžiagų arba degiomis medžiagomis sudrėkintų daiktų.
- Neskalbkite stipriai alyva, tepalu ar kitomis riebiomis medžiagomis suteptų audinių. Jos gali sugadinti skalbyklės gumines dalis. Tokius audinius, prieš dėdami į skalbyklę, išskalbkite rankomis.
- Pasirūpinkite, kad nuo skalbinių būtų pašalinti visi metaliniai objektai.

2.5 Paslauga

- Dėl prietaiso remonto kreipkitės į įgaliotąjį techninės priežiūros centrą. Naudokite tik originalias dalis.
- Atkreipkite dėmesį, kad pačių arba neprofesionalus remontas gali turėti pasekmių saugai ir panaikinti garantiją.
- Nutraukus modelio gamybą, šių atsarginių dalių galima įsigyti bent 10 metų: variklį ir variklio šepetėlius, variklio ir būgno sąsajos mazgą, siurblius, amortizatorius ir spyruokles, skalbimo būgną, būgno kryžmę ir rutulinius guolius, šildytuvus ir kaitinimo elementus, įskaitant šildymo siurblius, vamzdžius ir susijusią įrangą, žarnas, vožtuvus, filtrus, hermetikus, spausdintines plokštes, elektroninius ekranus, slėginius jungiklius, termostatus ir kitus jutiklius, programinę ir aparatinę įrangą, įskaitant atkūrimo, dureles, lankstus, sandariklius, durelių užrakinimo mazgą ir plastikines detales, pavyzdžiui, skalbimo priemonių dozatorių. Jūsų šalyje

šis laikotarpis gali būti ilgesnis. Daugiau informacijos rasite mūsų internetinėje svetainėje.
- Įsidėmėkite, kad tam tikros šios atsarginės dalys yra prieinamos tik profesionaliems remonto specialistams ir kad ne visos atsarginės dalys yra aktualios visiems modeliams.
- Šio gaminio viduje esanti (-čios) lemputė (-ės) ir atskirai parduodamos atsarginės lemputės: Šios lemputės turi atlaikyti ekstremalias fizines sąlygas buitiniuose prietaisuose, pavyzdžiui, temperatūrą, vibraciją, drėgmę, arba yra skirtos informuoti apie prietaiso veikimo būseną. Jos nėra skirtos naudoti kitoms paskirtims ir netinka patalpoms apšviesti.

2.6 Šalinimas

⚠ ĮSPĖJIMAS!

Pavojus susižeisti arba uždusti.

- Atjunkite prietaisą nuo tinklo maitinimo ir vandentiekio.
- Nupjaukite maitinimo laidą arti prietaiso ir pašalinkite jį.
- Išimkite durų užraktą, kad vaikai arba naminiai gyvūnai neįstrigtų būgne.
- Prietaisą šalinkite pagal vietinius elektrinės ir elektroninės įrangos atliekų šalinimo reikalavimus.

3. GAMINIO APRAŠYMAS

3.1 Išskirtinės savybės

Jūsų nauja skalbyklė atitinka visus šiuolaikinius veiksmingo skalbinių apdorojimo reikalavimus ir naudoja mažai vandens, energijos ir skalbimo priemonių, be to pasirūpina audiniais.

- **SensiCare System** automatiškai pakoreguoja programos trukmę pagal skalbinių kiekį būgne, kad greičiau pasiektumėte puikių skalbimo rezultatų. Jei norite sužinoti daugiau, perskaitykite skyrių SensiCare System „Svorio nustatymas“.

3.2 Prietaiso apžvalga

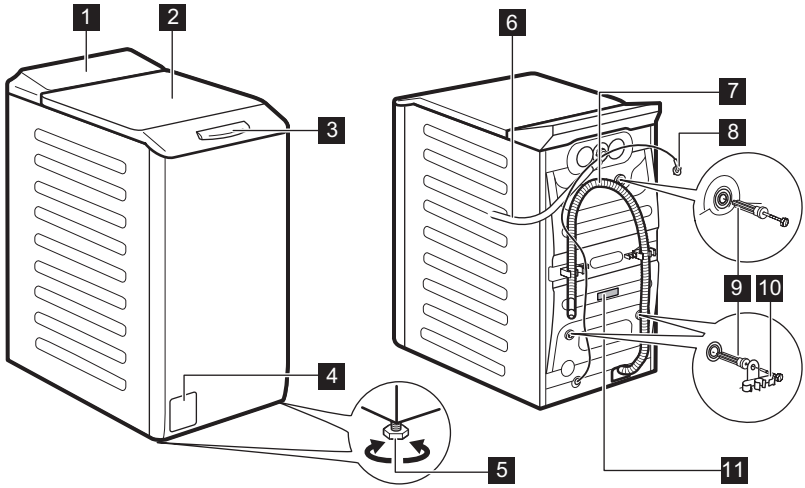

1 Valdymo skydelis
2 Dangtis
3 Dangčio rankena
4 Vandens išleidimo siurblio filtras
5 Kojelės prietaisui išlyginti
6 Vandens įleidimo žarna
7 Vandens išleidimo žarna
8 Maitinimo kabelis
9 Gabenimo varžtai
10 Žarnos atrama
11 Techninių duomenų plokštelė

Informacija apie gaminio registravimą.

Techninių duomenų lentelėje nurodomas modelio pavadinimas (**A**) , gaminio numeris (**B**), elektros parametrai (**C**) ir serijos numeris (**D**).

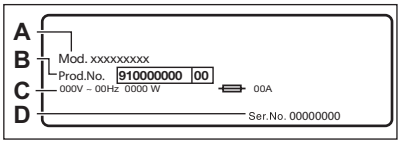

Informacinėje etiketėje nurodomas modelio pavadinimas (**A**), gaminio numeris (**B**) ir serijos numeris (**C**).

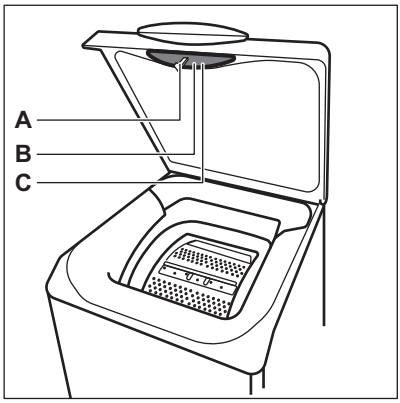

4. TECHNINIAI DUOMENYS

Matmenys	Plotis / aukštis / bendras gylis	39,7 cm /90,8 cm /59,9 cm
Elektros prijungimas	Įtampa Bendroji galia Saugiklis Dažnis	230 V 2 200 W 10 A 50 Hz
Apsaugos klasė. Apsauginis dangtis prietaisą apsaugo nuo kietųjų dalelių ir drėgmės, išskyrus nuo drėgmės neapsaugotą žemos įtampos įrangą.		IPX4
Tiekiamo vandens slėgis	Mažiausias Didžiausias	0,5 baro (0,05 MPa) 10 bar (1,0 MPa)
Vandens tiekimas **1)**		Šaltas vanduo
Didžiausias kiekis	„Cotton“	6 kg
Gręžimo greitis	Maksimalus gręžimo greitis	1151 aps./min.
Tik Vengrijos rinkai Platintojo pavadinimas		„Electrolux Lehel Kft“ 1142 Budapest Erzsébet kir.né útja 87

1) Prijunkite vandens įleidimo žarną prie vandens čiaupo su 3/4" sriegiu.

5. ĮRENGIMAS

> ⚠ **ĮSPĖJIMAS!**
> Žr. saugos skyrius.

5.1 Išpakavimas ir padėties nustatymas

1.

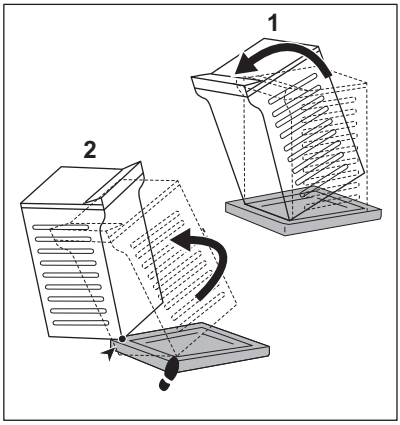

2.

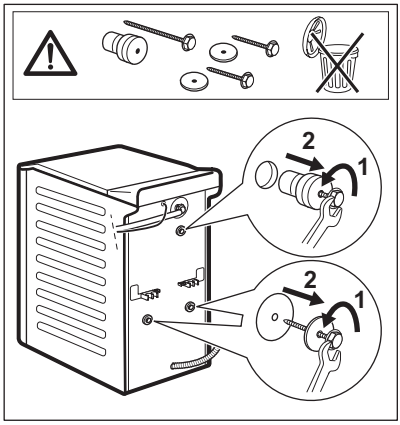

3.

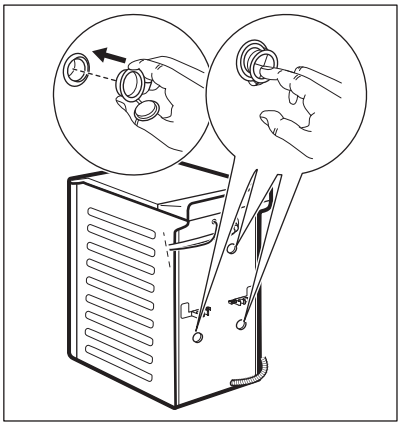

4.

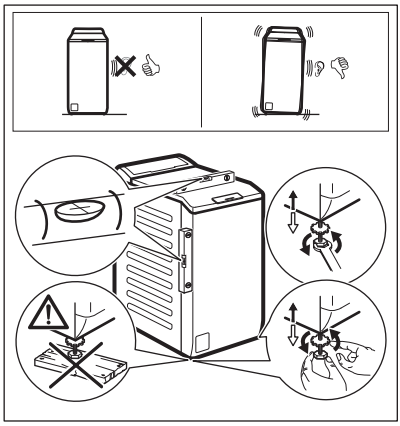

Tinkamai sureguliuokite prietaisą, kad jis veikdamas nevibruotų, nekeltų triukšmo ir nejudėtų.

⚠ ĮSPĖJIMAS!

Nekiškite po prietaiso kojelėmis kartono, medžio gabaliukų ar kitų medžiagų.

ⓘ

Pasirūpinkite, kad kilimai neblokuotų oro cirkuliacijos po prietaisu. Patikrinkite, ar prietaisas neliečia sienos ir kitų baldų.

Rekomenduojame išsaugoti pakuotę ir gabenimui skirtus varžtus, jei ateityje prietaisą tektų gabenti.

5.2 Vandens įleidimo žarnos

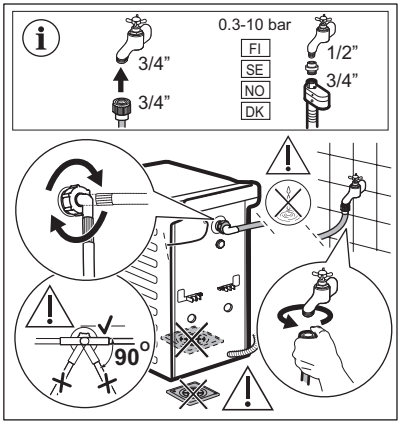

Priklausomai nuo prietaiso modelio tiekiami priedai gali skirtis.

ⓘ

Patikrinkite, ar žarnos nepažeistos ir ar jungtys sandarios. Nenaudokite ilginamųjų žarnų vandens įleidimo žarnai pailginti. Susisiekite su aptarnavimo centru dėl informacijos apie vandens padavimo žarnos keitimą.

5.3 Vandens išleidimas

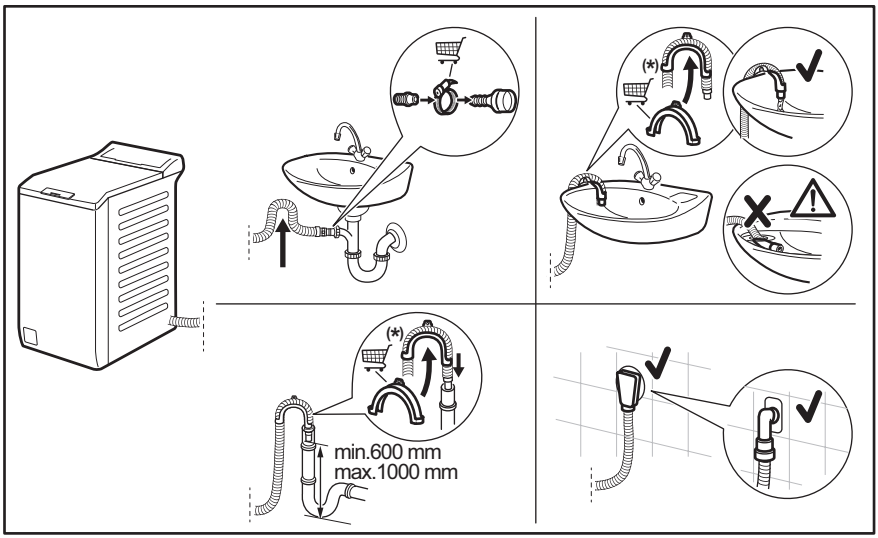

Galimi pakeitimai neįspėjus.

Vandens išleidimo žarna turi būti ne žemiau kaip 600 mm ir ne aukščiau kaip 1000 mm aukštyje. Vandens išleidimo žarną galima pailginti iki 4000 mm. Dėl kitos vandens išleidimo žarnos arba jos ilginamosios dalies susisiekite su įgaliotuoju remonto paslaugų centru.

5.4 Elektros prijungimas

Baigę instaliacijos darbus, galite prijungti maitinimo kištuką prie maitinimo lizdo.

Techninių duomenų lentelėje ir skyriuje „Techniniai duomenys“ nurodyti reikalingi elektros parametrai. Įsitikinkite, kad jie atitinka maitinimo tinklo parametrus.

Patikrinkite, ar jūsų namų elektros tinklas yra pakankamo galingumo, turint omenyje, kad yra įjungti ir kiti prietaisai.

Junkite prietaisą į įžemintą elektros lizdą.

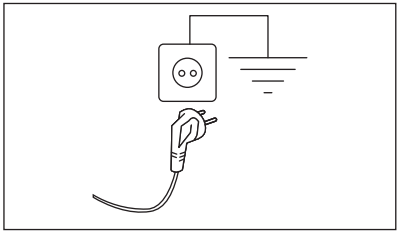

Elektros kabelis po prietaiso prijungimo turi būti lengvai prieinamas.

Dėl šiam prietaisui įrengti reikalingų elektros darbų kreipkitės į mūsų įgaliotąjį techninės priežiūros centrą.

Gamintojas neatsako už žalą arba sužeidimus, kuriuos sukėlė pirmiau išvardytų saugos nurodymų nesilaikymas.

6. VALDYMO SKYDELIS

6.1 Valdymo skydelio aprašas

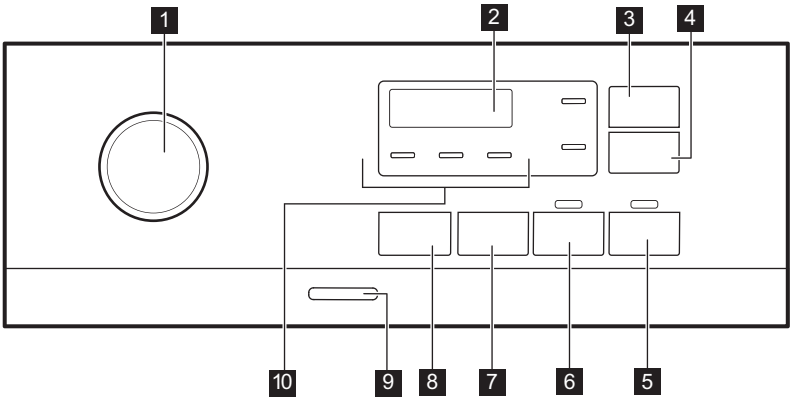

1. Programų pasirinkimo ratukas
2. Ekranas
3. Laiko taupymas jutiklinis mygtukas
4. Atidėtas paleidimas jutiklinis mygtukas
5. Paleidimas / pristabdymas jutiklinis mygtukas
6. Pirminis plovimas jutiklinis mygtukas
7. Spin mažinimo parinkčių jutiklinis mygtukas
8. Temperatūra jutiklinis mygtukas
9. Įjungti / išjungti mygtukas
10. Indikatoriai:
    - Papildomas skalavimas
    - Naktinis
    - Rinse Hold

6.2 Ekranas

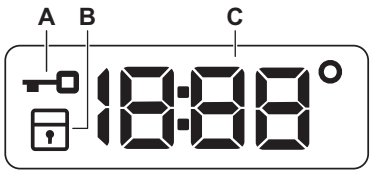

A. Užrakinto dangčio indikatorius
B. Vaikų saugos užrakto indikatorius.
C. Skaitmeninis indikatorius gali rodyti:
- Programos trukmė (pvz., 2:40),
- Atidėto paleidimo laikas (pvz. 2h),
- Ciklo pabaiga (0:00)
- Įspėjamąjį kodą (pvz., E20).
- Temperatūra (88°)
- Gręžimo indikatorius (1888 / -----)
- Bendro prietaiso veikimo laiko indikatorius. Daugiau informacijos rasite skyriuje „Nustatymai“, poskyryje „Veikimo valandų skaitiklis“.

7. RATUKAS IR MYGTUKAI

7.1 Įžanga

ⓘ

Parinktys / funkcijos negali būti pasirenkamos su visomis skalbimo programomis. Patikrinkite parinkčių / funkcijų ir skalbimo programų suderinamumą programų lentelėje. Parinktis / funkcija gali pašalinti viena kitą; šiuo atveju prietaisas neleis jums nustatyti nesuderinamų parinkčių / funkcijų.

7.2 Laiko taupymas

Ši parinktis rekomenduojama norint sutrumpinti skalbimo programą.

Naudokite šią parinktį vidutiniškai arba nesmarkiai suteptiems skalbiniams arba gaminiams, kuriuos reikia atgaivinti.

Palieskite šį mygtuką **vieną kartą**, kad sumažintumėte trukmę.

Jeigu mažesnis skalbinių kiekis, palieskite šį mygtuką **du kartus**, kad nustatytumėte itin trumpą programą.

Po kiekvieno palietimo ekrane rodoma nauja programos trukmė. Įsižiebia atitinkamas indikatorius. Ši parinktis galima ne su visomis programomis. Išsamesnės informacijos rasite skyriaus „Programos“ skyrelyje „Progamų parinkčių suderinamumas“.

7.3 Atidėtas paleidimas

Šia parinktimi galite atidėti programos paleidimą patogesniam laikui.

Pakartotinai lieskite mygtuką, kad nustatytumėte reikiamą atidėtą paleidimą. Laikas didinamas 1 valandos padalomis iki 20 valandų.

Palietus mygtuką Paleidimas / pristabdymas ▷‖, įsižiebia atitinkamas indikatorius ir pasirinktas atidėtas paleidimo laikas, o prietaisas pradeda atgalinę atskaitą. Dangtis yra užrakintas.

7.4 Paleidimas / pristabdymas ▷‖

Palieskite mygtuką Paleidimas / pristabdymas ▷‖, kad paleistumėte, pristabdytumėte prietaisą arba pertrauktumėte vykdomą programą.

7.5 Pirminis plovimas

Naudodami šią parinktį, prie skalbimo programos galite pridėti pirminio skalbimo fazę.

Įsižiebia atitinkamas indikatorius.

- Naudokite šią parinktį, norėdami pridėti pirminio skalbimo fazę skalbiant 30 °C temperatūroje prieš skalbimo fazę. Ši parinktis rekomenduojama labai nešvariems skalbiniams, ypač jeigu juose yra smėlio, dulkių, purvo ir kitų kietųjų dalelių.

ⓘ

Naudojant šią parinktį gali pailgėti programos trukmė.

7.6 Gręžimas

Kai nustatote programą, prietaisas automatiškai nustato maksimalų leistiną gręžimo greitį, išskyrus programą Denim.

Paspauskite šį mygtuką ir nustatykite papildomas gręžimo parinktis:

- **Sumažinkite gręžimo greitį.**Ekrane rodomos tik nustatytai programai leistinos gręžimo greičio nuostatos.
- **Be gręžimo – – –** rodoma ekrane. Nustatykite šią parinktį, kad atšauktumėte visas gręžimo fazes. Prietaisas vykdo tik pasirinktos skalbimo programos vandens išleidimo fazę. Nustatykite šią parinktį, skalbdami labai plonus audinius. Kai kurioms skalbimo programoms skalavimo fazės metu naudojama daugiau vandens
- **Skalavimo sulaikymas**. Įsižiebia atitinkamas indikatorius. Galutinis gręžimas nevykdomas. Paskutinio skalavimo vanduo iš būgno neišleidžiamas, tad skalbyklėje palikti

skalbiniai nesusiglamžo. Skalbimo programa baigiama paliekant vandenį būgne.
Dangtis lieka užrakintas, o būgnas reguliariai pasukamas, kad būtų sumažintas susiglamžymas. Norėdami atrakinti dangtį, privalote išleisti vandenį. Jeigu paliesite mygtuką Paleidimas / pristabdymas ▷‖, prietaisas vykdys gręžimo fazę ir išleis vandenį.

- **Naktinis** . Įsižiebia atitinkamas indikatorius.
  Tarpinė ir galutinė gręžimo fazės nevykdomos ir programa baigiama paliekant vandenį būgne. Tai padeda sumažinti susiglamžymą. Dangtis lieka užrakintas. Būgnas reguliariai sukasi, kad sumažintų susiglamžymą. Norėdami atrakinti dangtį, privalote išleisti vandenį. Kadangi programa yra labai tyli, ją galima naudoti naktį, kai elektros energija yra pigesnė. Pasirinkus kai kurias programas, skalavimui naudojama daugiau vandens. Jeigu paliesite mygtuką Paleidimas / pristabdymas ▷‖, prietaisas vykdys tik vandens išleidimo fazę.

ⓘ

Prietaisas automatiškai išleidžia vandenį maždaug po 18 valandų.

7.7 Temperatūra

Pasirinkus skalbimo programą, prietaisas automatiškai nustato numatytąją temperatūrą.

Pakartotinai lieskite šį mygtuką, kol ekrane bus rodoma pageidaujamos temperatūros vertė.

Jeigu ekrane rodomi indikatoriai _ _°, prietaisas nešildo vandens.

7.8 Įjungti / išjungti

Paspauskite šį mygtuką kelias sekundes, kad įjungtumėte arba išjungtumėte prietaisą. Įjungiant arba išjungiant prietaisą girdėsis du skirtingi garso signalai.

Kadangi budėjimo funkcija automatiškai išjungia prietaisą po kelių minučių siekiant sumažinti energijos sąnaudas, jums gali tekti vėl įjungti prietaisą.

Išsamesnės informacijos rasite skyriaus „Kasdienis naudojimas“ paragrafe „Budėjimo funkcija“.

8. PROGRAMOS

8.1 Programų lentelė

Programa Numatytoji temperatūra Temperatūros diapazonas	Gręžimo greičio atskaita Gręžimo greičių intervalas [aps./min]	Didžiausias kiekis	Programos aprašymas (Skalbinių rūšis ir sutepimo lygis)
Eco 40-60 40 °C **1)**	1200 aps./min. (1200- 400)	6 kg	**Balta ir neblunkanti spalvota medvilnė**. Įprastai nešvarūs skalbiniai. Energijos sąnaudos sumažėja, o skalbimo programos trukmė pailgėja, taip užtikrinami geri skalbimo rezultatai.
Cottons 40 °C 90 °C – šaltas	1200 aps./min. (1200- 400)	6 kg	**Balta ir spalvota medvilnė**. Vidutiniškai ir labai sutepti.

Programa Numatytoji temperatūra Temperatūros diapazonas	Gręžimo greičio atskaita Gręžimo greičių intervalas [aps./min]	Didžiausias kiekis	Programos aprašymas (Skalbinių rūšis ir sutepimo lygis)
Synthetics 40 °C 60 °C – šaltas	1200 aps./min. (1200 - 400)	3 kg	**Sintetiniai arba mišrūs audiniai**. Įprastai nešvarūs skalbiniai.
Delicates 30 °C 40 °C – šaltas	1200 aps./min. (1200- 400)	2 kg	**Gležni audiniai, pavyzdžiui, akrilas, viskozė ir mišrūs**. Vidutiniškai ir mažai sutepti skalbiniai.
Rapid 14min 30 °C	800 aps./min. (800- 400)	1,5 kg	**Sintetika ir mišrūs audiniai**. Mažai sutepti skalbiniai ir atnaujinami skalbiniai.
Rinse	1200 aps./min. (1200- 400)	6 kg	**Visi audiniai, išskyrus vilną ir labai gležnus audinius.** Skalbinių skalavimo ir gręžimo programa. Numatytasis gręžimo greitis taikomas su medvilnės skalbimo programomis. Sumažinkite gręžimo greitį, atsižvelgdami į skalbinių rūšį. Jeigu norite pridėti skalavimo ciklą (-ų), nustatykite Papildomas skalavimas parinktį. Esant mažam gręžimo greičiui, prietaisas skalauja švelniai ir gręžia trumpai.
Spin/Drain	1200 aps./min. (1200 -400)	6 kg	**Visi, išskyrus vilnonius ir labai plonus audinius**. Skalbinių gręžimas ir vandens išpylimas iš būgno.
Anti-allergy 60 °C	1200 aps./min. (1200 - 400)	6 kg	**Balti medvilniniai skalbiniai.** Veiksminga skalbimo programa pašalina daugiau nei 99,99 % bakterijų ir virusų**2)** Viso skalbimo ciklo metu palaikoma virš 60 °C temperatūra; patobulintas skalavimo ciklas užtikrina likusių skalbimo priemonių ir mikroorganizmų pašalinimą. Ši programa taip pat užtikrina žiedadulkių ir kitų alergizuojančių dalelių kiekio sumažinimą.
Baby 40 °C 40 °C – šaltas	1200 aps./min. (1200 - 400)	2 kg	Švelnus ciklas kūdikių drabužiams skalbti. Didelis kiekis vandens ir švelnūs būgno judesiai skalbimo metu apsaugo spalvas ir pluoštą.
Silk 30 °C	800 aps./min. (800 - 400)	0,5 kg	Speciali programa **šilkui ir mišriems sintetiniams audiniams**.
Wool 40 °C 40 °C – šaltas	1200 aps./min. (1200- 400)	1 kg	**Skalbyklėje skalbiami vilnoniai, rankomis skalbiami vilnoniai ir kiti audiniai** pažymėti „skalbti rankomis“. **3)**
Sport 30 °C 40 °C – šaltas	1200 aps./min. (1200 - 400)	3 kg	**Mišrūs sportiniai drabužiai**. Mažai sutepti arba atnaujinami skalbiniai.

Programa Numatytoji temperatūra Temperatūros diapazonas	Gręžimo greičio atskaita Gręžimo greičių intervalas [aps./min]	Didžiausias kiekis	Programos aprašymas (Skalbinių rūšis ir sutepimo lygis)
Outdoor 30 °C 40 °C – šaltas	1200 aps./min. (1200- 400)	2 kg **4)** 1 kg **5)**	ⓘ Nenaudokite audinių minkštiklio ir patikrinkite, ar ploviklio dalytuve nėra audinių minkštiklio likučių. **Sintetiniai sporto drabužiai.** Ši programa yra skirta švelniam šiuolaikiškų lauko sportinių drabužių skalbimui ir ji taip pat tinka drabužių, skirtų sporto klubui, dviračių sportui ar bėgiojimui, ir panašių drabužių skalbimui. Rekomenduojamas skalbinių kiekis – 2 kg. **Vandeniui atsparūs, vandeniui atsparūs ir oruı pralaidūs audiniai bei vandeniui nepralaidūs audiniai.** Šią programą taip pat galima naudoti kaip vandens nepralaidumo atkūrimo ciklą, specialiai sukurtą drabužiams su hidrofobine danga apdoroti. Norėdami atlikti vandens nepralaidumo atkūrimo ciklą, atlikite šiuos veiksmus: • Į skyrelį pripilkite skalbiklio. • Įpilkite specialios audinių nepralaidumo vandeniui atkūrimo priemonės į stalčiaus audinių minkštiklio skyrelį. • Sumažinkite skalbinių kiekį iki 1 kg. ⓘ Norėdami pagerinti apsaugos nuo vandens savybes, naudokitės džiovyklės nustatymu Outdoor (jei yra ir jei drabužius galima džiovinti džiovyklėje).

Programa Numatytoji temperatūra Temperatūros diapazonas	Gręžimo greičio atskaita Gręžimo greičių intervalas [aps./min]	Didžiausias kiekis	Programos aprašymas (Skalbinių rūšis ir sutepimo lygis)
Denim 30 °C 40 °C – šaltas	800 aps./min. (1200 - 400)	2 kg	**Speciali programa džinsiniams drabužiams su švelniu skalbimo ciklu, kad mažiau išbluktų spalva ir neatsirastų žymių**. Siekiant aukštesnės skalbimo kokybės, rekomenduojame skalbti mažesnį skalbinių kiekį.

1) Pagal Komisijos reglamentą ES 2019/2023 šia 40 °C programa galima išskalbti vidutiniškai suteptus medvilninius skalbinius, kuriuos reikia skalbti 40 °C ar 60 °C temperatūroje, tame pačiame cikle.

ⓘ

Informacija apie pasiekiamą skalbinių temperatūrą, programos trukmę ir kitus duomenis pateikta skyriuje „Sąnaudų vertės“.
Energijos sąnaudų atžvilgiu veiksmingiausios programos paprastai yra tos, kurioms naudojama žemesnė temperatūra ir kurių trukmė ilgesnė.

2) Išbandyta su „Staphylococcus aureus“, „Enterococcus faecium“, „Candida albicans“, „Pseudomonas aeruginosa“ ir „MS2 Bacteriophage“; bandymus 2021 m. atliko nepriklausoma laboratorija „Swissatest Testmaterialien AG“ (tyrimo ataskaitos Nr. 202120117).

3) Šio ciklo metu būgnas sukasi lėtai ir skalbia švelniai. Gali atrodyti, kad būgnas nesisuka arba sukasi netinkamai, bet tai su šia programa normalu.

4) Skalbimo programa.

5) Skalbimo programa ir apsaugos nuo vandens savybių atkūrimo fazė.

Programos parinkčių suderinamumas

Programa	PARINKTYS								
Eco 40-60		■		■				■	
Cottons		■	■	■	■	■	■	■	■
Synthetics		■	■	■	■	■	■	■	■
Delicates		■	■	■	■	■		■	
Rapid 14min		■	■	■				■	
Rinse		■	■	■		■		■	
Spin/Drain		■	■					■	
Anti-allergy		■	■	■		■	■	■	
Baby		■	■	■	■	■	■	■	

Programa	PARINKTYS								
Silk		■	■					■	
Wool		■	■	■				■	
Sport		■	■	■		■	■	■	
Outdoor		■	■	■		■		■	
Denim		■	■	■	■	■		■	

Plovimo programas atitinkančios skalbimo priemonės

Programa	Universalūs milteliai [1]	Universali skysta skalbimo priemonė	Skysta skalbimo priemonė spalvotiems skalbiniams	Gležni vilnoniai skalbiniai	Speciali
Eco 40-60	▲	▲	▲	--	--
Cottons	▲	▲	▲	--	--
Synthetics	▲	▲	▲	--	--
Delicates	--	--	--	▲	▲
Rapid 14min	--	▲	▲	--	--
Anti-allergy	▲	▲	--	--	▲
Baby	--	▲	▲	--	▲
Silk	--	--	--	▲	▲
Wool	--	--	--	▲	▲
Sport	--	▲	▲	--	▲
Outdoor	--	--	--	▲	▲
Denim	--	--	▲	▲	▲

1) Skalbiant aukštesnėje nei 60 °C temperatūroje rekomenduojama naudoti skalbimo miltelius.

▲ = rekomenduojama | -- = nerekomenduojama

8.2 Woolmark Wool Care - Mėlynas



Bendrovė „The Woolmark Company“ patvirtino šios skalbyklės vilnos skalbimo ciklą gaminiams, kurių sudėtyje yra vilnos ir kurių etiketėse nurodyta „skalbti rankomis“, su sąlyga, kad tokie gaminiai bus skalbiami laikantis jų etiketėse ir šios skalbyklės gamintojo pateiktų nurodymų. M1145
„Woolmark“ simbolis daugelyje šalių yra sertifikavimo ženklas.

9. NUOSTATOS

9.1 Garsiniai signalai

Šiame prietaise suveikia skirtingi garso signalai, kai:

- Įjungiate prietaisą (išskirtinis trumpas signalas).
- Išjungiate prietaisą (išskirtinis trumpas signalas).
- Paliečiate mygtukus (paspaudimo garsas).
- Netinkamai pasirenkate (3 trumpi signalai).
- Programa baigta (maždaug 1 minutės trukmės garsų seka).
- Sugenda prietaisas (maždaug 5 minučių trukmės trumpų garsų seka).

Jei norite **išjungti/įjungti** programos pabaigos garso signalus, maždaug 2 sekundes palaikykite palietę mygtukus ir . Valdymo skydelyje matysite On/Off

Jei garso signalus išjungsite, prietaiso gedimo atveju jie vis tiek veiks.

9.2 Vaikų saugos užraktas

Naudodami šią parinktį, galite apsaugoti prietaisą, kad vaikai nežaistų valdymo skydeliu.

Norėdami **įjungti / išjungti** šią parinktį, palaikykite nuspaudę mygtuką , kol ekrane **įsijungs / užges** .

Prietaise ši parinktis bus numatytoji ir jį išjungus.

Apsaugos nuo vaikų užrakto funkcija gali būti negalima kelias sekundes nuo prietaiso įjungimo.

9.3 Pastovi Papildomas skalavimas

Ši parinktis leidžia jums nuolat naudoti papildomą skalavimą su kiekviena naujai nustatyta programa.

- Norėdami **įjungti / išjungti** šią parinktį, palaikykite nuspaudę mygtuką , kol įsijungs / užges atitinkamas indikatorius .

9.4 Veikimo valandų skaitiklis

Bendrą prietaiso veikimo laiką valandomis galima pamatyti įjungus prietaisą. Šis skaitiklis skaičiuoja ciklų veikimo laiką (tačiau neskaičiuojamos pauzės ar atidėto paleidimo laikai). Jei norite pamatyti šią reikšmę, atlikite toliau nurodytus veiksmus.

1. Įjunkite prietaisą paspausdami mygtuką Įjungti / išjungti.
2. Pasukite programų pasirinkimo rankenėlę ir pasirinkite Eco 40-60 (1 padėtis sukant laikrodžio rodyklės kryptimi).
3. Kelias sekundes palaikykite nuspaudę mygtukus Laiko taupymas ir Atidėtas paleidimas (per 10 sekundžių po įjungimo; vėliau ši mygtukų kombinacija įjungia arba išjungia garsinius signalus).
4. Po 3 sekundžių ekrane matysite, kiek valandų prietaisas jau veikė, pvz., jei

prietaisas veikė 1276 valandas, ekrane iš pradžių 2 sekundes matysite užrašą Hr, tada 2 sekundes skaičių 12 (tūkstančius ir šimtus), o pabaigoje 76 (dešimtis ir vienetus).

ⓘ

Jei parodyti skaitiklio reikšmės nepavyktų (dėl netinkamai pasirinkto laiko, programos ar mygtukų derinio), išjunkite prietaisą ir pabandykite dar kartą.

9.5 Gamyklos nuostatos

Ši funkcija leidžia atkurti numatytąsias gamyklines parinktis. Jei norite **įjungti** šią funkciją, atlikite šiuos veiksmus:

1. Įjunkite prietaisą paspausdami mygtuką Įjungti / išjungti.
2. pasukite programų pasirinkimo rankenėlę ir pasirinkite Synthetics (3 padėtis sukant laikrodžio rodyklės kryptimi).
3. Kelias sekundes palaikykite nuspaudę mygtukus Laiko taupymas ir Atidėtas paleidimas (padarykite tai per 10 sekundžių; vėliau ši mygtukų kombinacija įjungs / išjungs garsinius signalus).
4. Ekrane maždaug 5 sekundes matysite – – –.

ⓘ

Jei parodyti skaitiklio reikšmės nepavyktų (dėl netinkamai pasirinkto laiko, programos ar mygtukų derinio), išjunkite prietaisą ir pabandykite dar kartą.

10. PRIEŠ NAUDOJANTIS PIRMĄKART

1. Patikrinkite, ar yra elektros maitinimas ir atsuktas vandens čiaupas.
2. Į skalbimo priemonių skyrelį, pažymėtą II, įpilkite 2 litrus vandens.

Taip suaktyvinsite vandens išleidimo sistemą.

3. Į skyrelį, pažymėtą II, įpilkite nedidelį kiekį skalbimo priemonės.
4. Nustatykite ir paleiskite programą medvilnei skalbti, parinkę aukščiausią temperatūrą, bet skalbinių į būgną nedėkite.

Taip iš būgno ir korpuso bus pašalintas visas galimas purvas.

11. KASDIENIS NAUDOJIMAS

⚠ **ĮSPĖJIMAS!**

Žr. saugos skyrius.

11.1 Prietaiso įjungimas

1. Įjunkite maitinimo laido kištuką į elektros lizdą.
2. Atsukite vandens čiaupą.
3. Norėdami įjungti prietaisą, paspauskite mygtuką Įjungti / išjungti.

Girdimas trumpas signalas.

11.2 Skalbinių dėjimas

1. Atidarykite prietaiso dangtį.
2. Paspauskite mygtuką **A**.

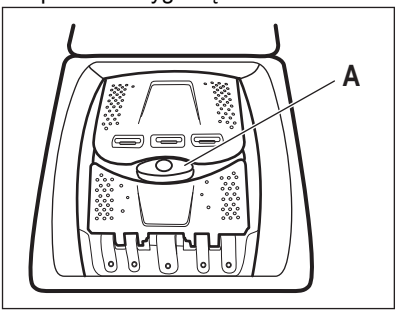

Būgnas automatiškai atidaromas.

3. Po vieną skalbinius sudėkite į būgną.
4. Prieš dėdami skalbinius į prietaisą, juos pakratykite.

Nepridėkite per daug skalbinių į būgną.

5. Uždarykite būgną ir dangtį.

> ⚠ **DĖMESIO**
>
> Prieš uždarydami prietaiso dangtį, būtinai tinkamai uždarykite būgną.

11.3 Skalbimo priemonės skyreliai. Skalbimo priemonių ir priedų naudojimas

1. Pasiruoškite reikiamas skalbimo priemonės ir audinių minkštiklio dozes.
2. Įberkite skalbimo priemonę ir audinių minkštiklį į atitinkamus skyrius.

> ⓘ
>
> Visuomet vadovaukitės nurodymais, pateiktais ant skalbimo priemonių pakuočių.

> ⓘ
>
> Jei naudojate skystas skalbimo priemones, įpilkite jas į dozavimo rutulį (tiekia skalbimo priemonės gamintojas). Įdėkite dozavimo rutulį į skalbyklės būgną su skalbiniais.

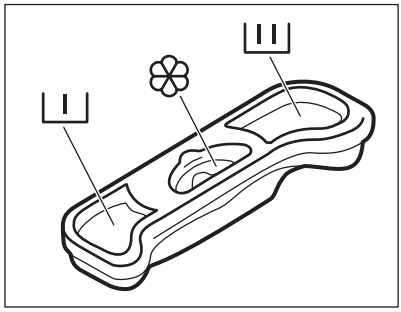

I	Skalbimo priemonės skyrius pirminiam plovimo ciklui.
II	Skalbimo priemonės skyrelis skalbimo ciklui.
❀	Skystų priedų (audinių kondicionieriaus, krakmolo) skyrelis. Žymė M nurodo didžiausią leistiną skystų priedų kiekį.

11.4 Programos nustatymas

1. Pasukite programų pasirinkimo ratuką, kad pasirinktumėte norimą skalbimo programą.

Mirksi mygtuko Paleidimas / pristabdymas ▷‖ indikatorius.
Ekrane rodoma orientacinė programos trukmė.

2. Norėdami pakeisti temperatūros ir (arba) gręžimo greičio nuostatą, palieskite atitinkamus mygtukus.
3. Jeigu norite, nustatykite vieną arba daugiau parinkčių, palietę atitinkamus mygtukus.

> ⓘ
>
> Jeigu pasirinkimas **negalimas**, skambės garso signalas.

11.5 Programos paleidimas

Programą paleiskite palietę mygtuką Paleidimas / pristabdymas ▷‖. Kai mygtuko indikatorius išjungtas ir nemirksi (pvz., programos ratukas netinkamoje padėtyje), programos paleisti negalima.
Atitinkamas indikatorius nustoja mirksėti ir pradeda šviesti nepertraukiamai.
Programai pasileidus, dangtis užrakinamas.

Ekrane rodomas indikatorius 🔒.

> ⓘ
>
> Vandens išleidimo siurblys trumpai veikia, prieš prietaisą pripildant vandeniu.

11.6 Atidėtas programos paleidimas

1. Lieskite mygtuką Atidėtas paleidimas ◷ tol, kol valdymo skydelyje bus parodytas norimas atidėto paleidimo laikas. Įsijungs atitinkamas indikatorius.
2. Palieskite mygtuką Paleidimas / pristabdymas ▷‖. Prietaiso dangtis užrakinamas ir paleidžiama atidėto paleidimo

atgalinė laiko atskaita. Valdymo skydelyje matysite indikatorių, rodantį .
Pasibaigus pasirinktam laikui programa pasileis automatiškai.

Atidėto paleidimo atšaukimas prasidėjus laiko atskaitai

Jei norite atšaukti atidėtą paleidimą, atlikite šiuos veiksmus:

1. Palieskite mygtuką Paleidimas / pristabdymas, kad prietaisą sustabdytumėte. Pradės mirksėti atitinkamas indikatorius.
2. Pakartotinai lieskite mygtuką Atidėtas paleidimas tol, kol valdymo skydelyje bus rodoma .
3. Norėdami nedelsiant paleisti programą, dar kartą palieskite mygtuką Paleidimas / pristabdymas .

Atidėto paleidimo keitimas prasidėjus laiko atskaitai

Jei norite pakeisti atidėtą paleidimą, atlikite šiuos veiksmus:

1. Palieskite mygtuką Paleidimas / pristabdymas, kad prietaisą sustabdytumėte. Pradės mirksėti atitinkamas indikatorius.
2. Paspauskite mygtuką Atidėtas paleidimas tiek kartų, kad valdymo skydelyje pamatytumėte pageidaujamą atidėto įjungimo laiką.
3. Dar kartą palieskite mygtuką Paleidimas / pristabdymas, kad pradėtumėte naują laiko atskaitą.

11.7 SensiCare System skalbinių kiekio nustatymas

Kai paspausite Paleidimas / pristabdymas mygtuką:

1. SensiCare System pradės skalbinių svorio ir programos trukmės nustatymą. Šio ciklo metu mirksės dvitaškis tarp valandų ir minučių.
2. Maždaug po 15–20 minučių matysite naują ciklo trukmę.

   Prietaisas programos trukmę koreguoja automatiškai pagal skalbinių kiekį, kad per trumpiausią įmanomą laiką būtų pasiektas geriausias skalbimo rezultatas.

Funkcijos SensiCare System negalima pasirinkti su šiomis programomis: Wool ir trumpųjų ciklų programos.

11.8 Programos pertraukimas ir parinkčių keitimas

Kai programa vykdoma, galite keisti **tik kelias** parinktis:

1. Palieskite mygtuką Paleidimas / pristabdymas .

Mirksi atitinkamas indikatorius.

2. Pakeiskite parinktis. Ekrane pateikiama informacija atitinkamai pasikeičia.
3. Dar kartą palieskite mygtuką Paleidimas / pristabdymas .

Skalbimo programa tęsiama toliau.

11.9 Paleistos programos atšaukimas

1. Norėdami atšaukti programą ir išjungti prietaisą, paspauskite mygtuką Įjungti / išjungti.
2. Norėdami vėl įjungti prietaisą, paspauskite mygtuką Įjungti / išjungti.

Jei SensiCare System pasibaigė ir prasidėjo vandens pripildymo ciklas, nauja programa pasileis **nekartojant SensiCare System**. Vanduo ir skalbimo priemonės neišpilami siekiant sumažinti atliekų kiekius.

Taip pat galima atšaukti ir kitu būdu:
1. Pasukite pasirinkimo rankenėlę ties padėtimi „Atkūrimas“ .
2. Palaukite 1 sekundę. Valdymo skydelyje matysite .
Dabar galite pasirinkti naują programą.

11.10 Programos pabaiga

Pasibaigus programai, prietaisas išsijungia automatiškai. Suveikia garsinis signalas (jeigu įjungtas). Ekrane matysite 0:00

Išsijungs mygtuko Paleidimas / pristabdymas ▷‖ indikatorius.

Dangtis atrakinamas ir užgęsta indikatorius ⊸▯.

1. Norėdami išjungti prietaisą, paspauskite mygtuką Įjungti / išjungti .

Pasibaigus programai prietaisas automatiškai išsijungia po penkių minučių.

ⓘ

Vėl įjungus prietaisą, valdymo skydelyje matysite ankstesnės programos pabaigą. Norėdami nustatyti naują ciklą, pasirinkite naują programų parinktį.

2. Ištraukite iš prietaiso skalbinius.
3. Įsitikinkite, kad būgnas tuščias.
4. Palikite dangtį ir būgno dureles pravirus, kad nesusidarytų pelėsis ir nemalonus kvapas.
5. Užsukite vandens čiaupą.

11.11 Vandens išleidimas pasibaigus ciklui

Jeigu pasirinkote programą arba parinktį, kai paskutinio skalavimo vanduo neišleidžiamas, programa yra baigta, bet:

- Laiko srityje rodoma 0:00, o ekrane rodomas užrakintas dangtis ⊸▯.
- Būgnas vis dar reguliariai pasukamas, kad skalbiniai nesusiglamžytų.
- Dangtis lieka užrakintas.
- Norėdami atidaryti dangtį, privalote išleisti vandenį:

1. Jeigu reikia, palieskite mygtuką Gręžimas ◎, kad sumažintumėte prietaiso rekomenduojamą gręžimo greitį.
2. Paspauskite mygtuką Paleidimas / pristabdymas ▷‖:
   - Jeigu nustatėte Rinse Hold ▭, prietaisas išleidžia vandenį ir gręžia.
   - Jeigu nustatėte Night ◁↓, prietaisas tik išleidžia vandenį

Parinkties indikatorius Rinse Hold ▭ ir Night ◁↓ išnyksta.

3. Programai pasibaigus ir užrakinto dangčio indikatoriui ⊸▯ užgesus, galite atidaryti dangtį.
4. Norėdami išjungti prietaisą, kelias sekundes spauskite mygtuką Įjungti / išjungti .

11.12 Budėjimo parinktis

Budėjimo funkcija automatiškai išjungia prietaisą, kad sumažėtų energijos sąnaudos, kai:

- Jūs nenaudojate prietaiso 5 minutes, kai nevykdoma jokia programa.
  Norėdami vėl įjungti prietaisą, paspauskite mygtuką Įjungti / išjungti.
- Praėjus 5 minutėms nuo skalbimo programos pabaigos.
  Norėdami vėl įjungti prietaisą, paspauskite mygtuką Įjungti / išjungti.
  Ekrane rodoma paskutinės programos pabaiga.
  Norėdami nustatyti naują ciklą, pasukite programų pasirinkimo ratuką.

Jeigu ratukas pasukamas į padėtį „Atkūrimas“ •, prietaisas automatiškai išsijungia po 30 sekundžių.

ⓘ

Jeigu nustatėte programą ar parinktį, kuriai pasibaigus vanduo paliekamas būgne, budėjimo funkcija **neišjungs** prietaiso, kad primintų jums išleisti vandenį.

12. PATARIMAI

⚠ **ĮSPĖJIMAS!**

Žr. saugos skyrius.

12.1 Skalbinių sudėjimas

- Suskirstykite skalbinius į baltus, spalvotus, sintetinius, plonų audinių ir vilnonius.

- Vadovaukitės skalbimo nurodymais, pateiktais skalbinių priežiūros etiketėse.
- Neskalbkite kartu baltų ir spalvotų gaminių.
- Kai kurie spalvoti gaminiai pirmo skalbimo metu gali pakeisti spalvą. Rekomenduojame juos pirmą porą kartų skalbti atskirai.
- Daugiasluoksnius audinius, vilnonius ir išmargintus gaminius išverskite.
- Apdorokite sunkiai įveikiamas dėmes.
- Sunkiai pašalinamoms dėmėms skalbti naudokite specialią skalbimo priemonę.
- Atsargiai elkitės su užuolaidomis. Nuimkite kabliukus ir sudėkite užuolaidas į skalbimo maišelį arba pagalvės užvalkalą.
- Jeigu skalbinių labai mažai, gręžimo metu gali kilti balanso problemų ir pernelyg didelė vibracija. Jeigu taip nutiktų:
  a. pertraukite programą ir atidarykite dureles (žr. skyrių „Kasdienis naudojimas“);
  b. rankomis paskirstykite skalbinius, kad visi daiktai būtų vienodai pasiskirstę būgne;
  c. paspauskite mygtuką Paleidimas / pristabdymas. Gręžimo fazė tęsiama.
- Užsekite užvalkalus, užtraukite užtrauktukus, užsekite kilpas ir spaustukus. Suriškite diržus, raiščius, batų raištelius, kaspinus ir visus kitus laisvus elementus.
- Neskalbkite skalbinių be apsiuvimų arba su prakirpimais. Naudokite skalbimo maišelį mažiems ir (arba) ploniems daiktams (pvz., vielutėmis sutvirtintoms liemenėlėms, diržams, pėdkelnėms, batų raišteliams, kaspinams ir pan.) skalbti.

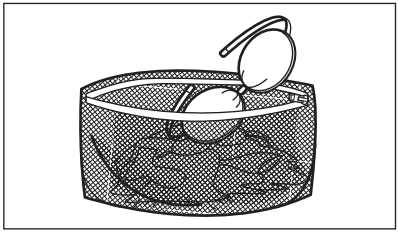

- Ištuštinkite kišenes ir skalbinius išlankstykite.

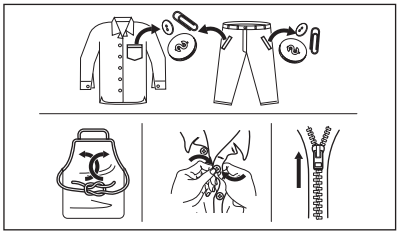

12.2 Sunkiai įveikiamos dėmės

Kai kurių dėmių vien vandeniu ir skalbimo priemone pašalinti nepavyksta.

Rekomenduojame prieš dedant skalbinius į prietaisą iš anksto apdoroti šias dėmes.

Galima naudoti specialius dėmių valiklius. Naudokite specialų, dėmės ir audinio rūšiai tinkamą dėmių valiklį.

12.3 Skalbimo priemonės rūšis ir kiekis

Skalbimo priemonės pasirinkimas ir tinkamo kiekio naudojimas turi poveikio ne tik skalbimo rezultatams, bet taip pat padeda išvengti švaistymo ir saugoti aplinką:

- Naudokite tik specialiai skalbyklėms skirtas skalbimo ir kitas priemones: Visų pirma, laikykitės šių bendro pobūdžio taisyklių:
  – skalbiamieji milteliai, skirti visų tipų audiniams, išskyrus plonus audinius. Geriau naudokite skalbiamuosius miltelius su balikliu baltiems skalbiniams ir skalbinių dezinfekavimui,
  – skystus skalbiklius, skirtus skalbti ne itin karštame vandenyje (iki 60 °C) visų tipų audiniams arba tik vilnai.
- Skalbimo priemonės pasirinkimas ir kiekis priklausys nuo audinio rūšies (plonas, vilnonis, medvilnė ir pan.), drabužių spalvos, skalbinių kiekio, nešvarumo laipsnio, skalbimo temperatūros ir naudojamo vandens kietumo.
- Laikykitės ant šių skalbiklių ar kitų priemonių pakuočių pateiktų nurodymų, neviršydami nurodyto maksimalaus kiekio (**MAX**).
- Nemaišykite skirtingų rūšių skalbiklių.
- Naudokite mažiau skalbiklio, jei:
  – skalbiate nedidelį kiekį;

– skalbiniai nėra labai nešvarūs;
– skalbiant susidaro daug putų.
- Kai naudojate skalbimo tabletes arba kapsules, visada dėkite jas į būgną, o ne skalbimo priemonės dalytuvą.

Nepakankamas skalbimo priemonės kiekis gali lemti:
- netenkinančius skalbimo rezultatus;
- skalbiniai gali papilkėti;
- riebaluotus drabužius;
- pelėsius prietaise.

Per didelis skalbimo priemonės kiekis gali lemti:
- pernelyg didelį putojimą;
- blogesnį skalbimo poveikį;
- nepakankamą skalavimą;
- didesnį poveikį aplinkai.

12.4 Ekologiniai patarimai

Siekiant taupyti vandenį, elektros energiją ir saugoti aplinką, rekomenduojame laikytis šių patarimų:

- **Vidutiniškai suteptus skalbinius**galima skalbti **be pirminio skalbimo**; taip sutaupysite skalbiklio, vandens ir laiko (aplinka saugoma taip pat!).
- Prietaiso prikrovimas iki **maksimalaus pajėgumo, nurodyto kiekvienai programai, padeda sumažinti energijos ir vandens sąnaudas**.
- Prieš skalbimą tinkamai apdorotos dėmės ir dauguma nešvarumų pašalina; skalbinius galima skalbti žemesnės temperatūros vandenyje.
- Laikykitės ploviklio gamintojo rekomendacijų dėl tinkamo ploviklio kiekio naudojimo ir patikrinkite savo sistemos vandens kietumą. Žr. „Vandens kietumas“.
- Nustatykite **maksimalų galimą gręžimo greitį**pasirinktai skalbimo programai**, prieš džiovindami skalbinius džiovyklėje**. Taip sutaupysite energijos džiovindami!

12.5 Vandens kietumas

Jeigu jūsų vietovėje vanduo yra didelio arba vidutinio kietumo, rekomenduojame naudoti skalbyklėms skirtą vandens minkštiklį. Vietovėse, kur vanduo yra minkštas, vandens minkštiklio naudoti nebūtina.

Norėdami sužinoti savo vietovės vandens kietumą, susisiekite su vietos vandentiekio tarnyba.

Naudokite tinkamą vandens minkštiklio kiekį. Visuomet vadovaukitės nurodymais, pateiktais ant šios priemonės pakuotės.

13. VALYMAS IR PRIEŽIŪRA

⚠ **ĮSPĖJIMAS!**

Žr. saugos skyrius.

ⓘ

Atidžiai perskaitykite skyrių, kad galėtumėte suteikti geriausią techninę priežiūrą.

13.1 Reguliaraus valymo grafikas

Reguliariai valykite prietaisą, kad juo galėtumėte ilgiau naudotis.

Po kiekvieno ciklo palikite dangtį ir būgno dureles šiek tiek pravirus, kad prietaiso vidus vėdintųsi ir neatsirastų pelėsis ar blogas kvapas.

Jeigu prietaisu ilgesnį laiką nesinaudosite, užsukite vandens čiaupą ir atjunkite prietaisą nuo maitinimo tinklo.

Orientacinis profilaktinio valymo tvarkaraštis:

Kalkių nuosėdų šalinimas	Du kartus per metus
Profilaktinis skalbimo ciklas	Vieną kartą per mėnesį
Valyti dangčio sandarinimo gumą	Kas du mėnesius
Valyti būgną	Kas du mėnesius
Valyti skalbimo priemonės dalytuvą	Kas du mėnesius
Valyti išleidimo siurblio filtrą	Du kartus per metus

Valyti vandens tiekimo žarną ir vožtuvo filtrą	Du kartus per metus

Šiuose paragrafuose paaiškinama, kaip turėtumėte valyti kiekvieną dalį.

13.2 Pašalinių daiktų išėmimas

ⓘ

Prieš vykdydami ciklą, įsitikinkite, kad kišenės būtų tuščios, o visi laisvi elementai surišti. Žr. „Patarimai“, „Skalbinių kiekis“.

Išimkite visus pašalinius daiktus (pavyzdžiui, metalines sąvaržėles, sagas, monetas ir pan.), kuriuos galite rasti filtruose ir būgne. Žr. „Būgno valymas“, „Vandens išleidimo siurblio valymas“ ir „Vandens įleidimo žarnos ir vožtuvo filtro valymas“. Jeigu reikia, kreipkitės į įgaliotąjį techninės priežiūros centrą.

13.3 Valymas iš išorės

Prietaisą valykite tik švelniu muilu ir šiltu vandeniu. Kruopščiai nusausinkite visus paviršius. Nenaudokite šveitimo kempinių arba bet kokios braižančios medžiagos.

⚠ **DĖMESIO**

Valymui nenaudokite alkoholio, tirpiklių arba cheminių priemonių.

⚠ **DĖMESIO**

Nevalykite metalinių paviršių chloro pagrindo plovikliu.

13.4 Kalkių nuosėdų šalinimas

ⓘ

Jeigu jūsų vietovėje vanduo yra didelio arba vidutinio kietumo, rekomenduojame naudoti skalbyklėms skirtą kalkių šalinimo priemonę.

Reguliariai tikrinkite, ar būgne nėra kalkių nuosėdų.

Įprastose skalbimo priemonėse jau yra vandens minkštinimo medžiagų, bet mes rekomenduojame kartkartėmis atlikti ciklą su tuščiu būgnu ir kalkių nuosėdų šalinimo priemone.

ⓘ

Visuomet vadovaukitės nurodymais, pateiktais ant šios priemonės pakuotės.

13.5 Profilaktinis skalbimo ciklas

Dėl kartotinio ir ilgalaikio žemos temperatūros programų naudojimo gali susidaryti skalbimo priemonių nuosėdų, likti pūkų, būgno viduje pradėti augti bakterijos. Dėl to gali atsirasti blogas kvapas ir pelėsis. Norėdami pašalinti šias nuosėdas ir išvalyti prietaiso vidų, reguliariai atlikite techninės priežiūros skalbimo ciklą (bent kartą per mėnesį):

ⓘ

Žr. paragrafą „Būgno valymas“.

13.6 Būgno valymas

Reguliariai tikrinkite būgną, kad nesusidarytų rūdžių.

Išvalykite būgną nerūdijančiajam plienui valyti skirtais specialiais valikliais.

ⓘ

Visuomet vadovaukitės nurodymais, pateiktais ant šios priemonės pakuotės.

Kruopštus valymas:

- Išimkite visus skalbinius iš būgno.
- Paleiskite Cottons programą su aukščiausia temperatūra. Į tuščią būgną įdėkite nedidelį kiekį skalbiamųjų miltelių, kad išplautumėte likučius.

13.7 Dangčio sandariklis

Reguliariai tikrinkite tarpiklį ir pašalinkite iš vidinės dalies bet kokius daiktus. Valykite jį, kai reikia, naudodami kreminę valymo priemonę su amoniaku, nebraižydami sandariklio paviršiaus.

ⓘ

Visuomet vadovaukitės nurodymais, pateiktais ant šios priemonės pakuotės.

13.8 Skalbmo priemonės dalytuvo valymas

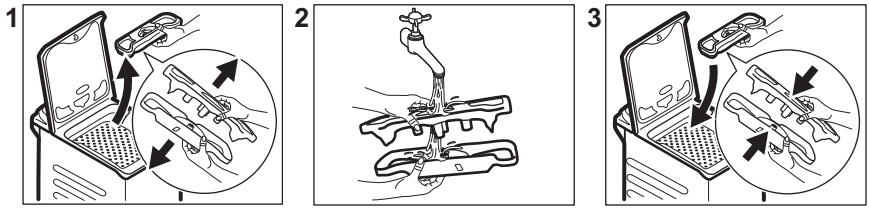

13.9 Išleidimo filtro valymas

Reguliariai tikrinkite vandens išleidimo siurblio filtrą ir įsitikinkite, kad jis švarus.

Išvalykite vandens išleidimo siurblį, jeigu:

- Iš prietaiso neišbėga vanduo.
- Būgnas nesisuka.
- Dėl užstrigusios drenažo plūdės prietaisas skleidžia neįprastą triukšmą.

⚠ ĮSPĖJIMAS!

- Ištraukite elektros laido kištuką iš sieninio lizdo.
- Nevalykite siurblio, jeigu prietaise esantis vanduo yra karštas. Palaukite, kol vanduo atvės.
- Nebandykite išimti filtro, kol prietaisas veikia.
- Lėtai ir švelniai atsukite filtrą, kol vanduo nustos tekėti. Išleidę vandenį filtrą galite atsukti iki galo.

Išimdami filtrą, turėkite šluostę, kuria galėtumėte iškart iššluostyti vandenį, jei išbėgs.

Atlikite šiuos siurblio valymo veiksmus:

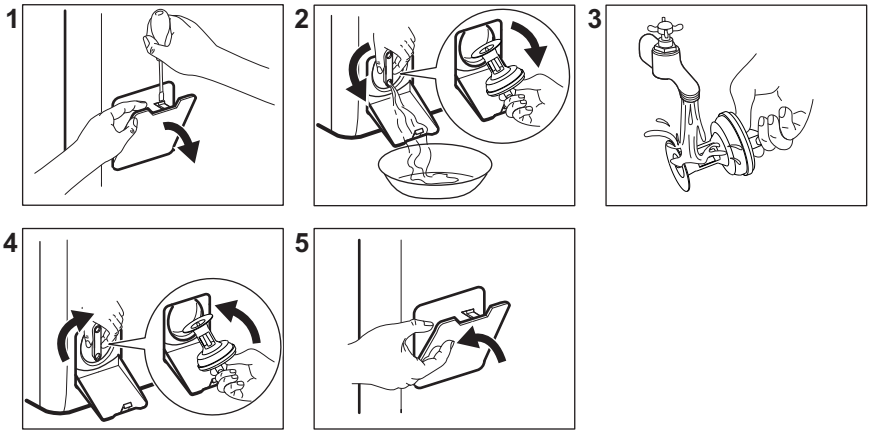

13.10 Vandens įleidimo žarnos ir sklendės filtro valymas

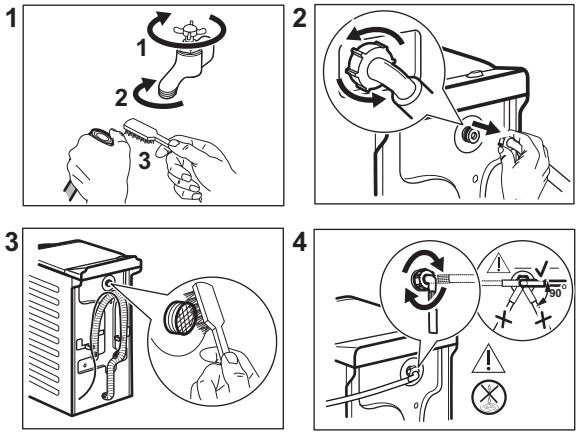

13.11 Avarinis vandens išleidimas

Jeigu prietaisas negali išleisti vandens, atlikite tą patį procesą, aprašytą paragrafe „Vandens išleidimo siurblio valymas“. Jeigu reikia, išvalykite siurblį.

Išleidę vandenį avariniu būdu, privalote vėl įjungti vandens išleidimo sistemą:

1. Pilkite 2 litrus vandens į ploviklio dalytuvo pagrindinį skalbimo skyrių.
2. Paleiskite programą, kad vanduo būtų išleistas.

13.12 Apsauga nuo užšalimo

Jeigu prietaisas įrengtas tokioje vietoje, kur temperatūra gali nukristi apie 0 °C ir žemiau, išleiskite vandens įleidimo žarnoje ir vandens išleidimo siurblyje likusį vandenį.

1. Ištraukite elektros laido kištuką iš elektros lizdo.
2. Užsukite vandens čiaupą.
3. Įdėkite abu vandens įleidimo žarnos galus į indą ir palaukite, kol vanduo ištekės iš žarnos.
4. Išvalykite vandens išleidimo siurblį. Žr. skyrių, kaip išleisti vandenį avariniu būdu.
5. Kai vandens išleidimo siurblys tuščias, vėl prijunkite vandens įleidimo žarną.

⚠ ĮSPĖJIMAS!

Jeigu vėl norėsite naudoti prietaisą, įsitikinkite, kad aplinkos temperatūra būtų aukštesnė nei 0 °C.
Gamintojas neatsako už žalą, padarytą dėl žemos temperatūros.

14. TRIKČIŲ ŠALINIMAS

⚠ ĮSPĖJIMAS!

Žr. saugos skyrius.

14.1 Klaidų kodai ir galimos triktys

Nepavyksta įjungti prietaiso arba prietaisas netikėtai nustoja veikęs. Iš pradžių pabandykite problemos sprendimą rasti patys (žr. lenteles).

> ⚠ **ĮSPĖJIMAS!**
> Prieš atlikdami bet kokią patikrą, išjunkite prietaisą.

Tam tikrų sutrikimų atveju ekrane matysite klaidos kodą, o
Paleidimas / pristabdymas ▷‖ **mygtukai gali pradėti mirksėti:**

Klaidų kodai	Sprendimas
E 10 Prietaisas neprisipildo vandeniu.	• Patikrinkite, ar atidarytas vandens čiaupas • Patikrinkite, ar pakankamas tiekiamo vandens slėgis. Susisiekite su vietine vandens tiekimo kompanija. • Patikrinkite, ar neužsikimšęs vandens čiaupas. • Patikrinkite, ar vandens tiekimo žarna nėra susiraizgiusi, pažeista ar užsilenkusi. • Patikrinkite, ar vandens tiekimo žarna tinkamai prijungta prie įvado. • Patikrinkite, ar neužsikimšę vandens tiekimo žarnos ir vožtuvo filtrai. Žr. skyrių „Valymas ir priežiūra“.
E20 Iš prietaiso neišbėga vanduo.	• Patikrinkite, ar neužsikimšo praustuvo čiaupas. • Patikrinkite, ar vandens tiekimo žarna nėra susiraizgiusi ar užsilenkusi. • Patikrinkite, ar neužsikimšęs vandens išleidimo filtras. Jei reikia, išvalykite filtrą. Žr. skyrių „Valymas ir priežiūra“. • Patikrinkite, ar vandens išleidimo žarna tinkamai sujungta. • Jei pasirinkote programą be vandens išleidimo, papildomai pridėkite vandens išleidimo fazę. • Jei pasirinksite programą, kuri nesibaigia vandens išleidimu, papildomai pridėkite vandens išleidimo fazę.
E40 Prietaiso dangtis atidarytas arba netinkamai uždarytas.	• Patikrinkite, ar tinkamai uždarytas dangtis.
E91 Nėra ryšio tarp prietaiso elektroninių elementų.	• Programa nebuvo tinkamai baigta arba prietaisas per anksti išsijungė. Išjunkite ir vėl įjunkite prietaisą. • Jeigu vėl rodomas įspėjamasis kodas, kreipkitės į įgaliotąjį techninės priežiūros centrą.
EA0 Atidarytos arba netinkamai uždarytos prietaiso durelės.	• Patikrinkite, ar tinkamai uždarytos būgno durelės.
EH0 Triktys elektros tiekimo tinkle.	• Palaukite, kol elektros tiekimas stabilizuosis.
EF0 Veikia apsauga nuo vandens nutekėjimo.	• Atjunkite prietaisą nuo elektros tinklo ir uždarykite vandens vožtuvą. Kreipkitės į įgaliotąjį techninės priežiūros centrą

Jeigu ekrane rodomi kiti įspėjamieji kodai, išjunkite ir įjunkite prietaisą.
Jeigu problema kartojasi, kreipkitės į įgaliotąjį techninės priežiūros centrą.
Kitų trikčių atveju, galimų sprendimų ieškokite toliau pateiktoje lentelėje.
Kai kurie klaidų kodai gali nesuveikti. Galimi pakeitimai neįspėjus.

Galimos triktys	Sprendimas
Programa nepasileidžia.	• Patikrinkite, ar maitinimo laido kištukas prijungtas prie elektros maitinimo tinklo. • Patikrinkite, ar uždaryti prietaiso dangtis ir durelės. • Patikrinkite, ar saugiklio dėžėje esantis saugiklis neperdegė. • Įsitikinkite, kad tikrai palietėte Paleidimas / pristabdymas ⏵⏸. • Jeigu nustatytas atidėtas paleidimas, atšaukite paleidimo nustatymą arba palaukite, kol bus baigta atgalinė laiko atskaita. • Išjunkite apsaugos nuo vaikų užrakto funkciją, jeigu ji įjungta. • Patikrinkite tinkamai pasukta programų pasirinkimo rankenėlė.
Prietaisas prisipildo vandeniu, o tada vanduo iš karto išteka.	• Patikrinkite, ar vandens išleidimo vožtuvas tinkamoje padėtyje. Galbūt žarna įrengta per žemai. Žr. skyrių „Įrengimo instrukcija“.
Neveikia gręžimo fazė arba skalbimo ciklas trunka ilgiau nei įprastai.	• Pasirinkite gręžimo programą. • Patikrinkite, ar neužsikimšęs vandens išleidimo filtras. Jei reikia, išvalykite filtrą. Žr. skyrių „Valymas ir priežiūra“. • Pakoreguokite skalbinių kiekį ir paleiskite gręžimo programą dar kartą. Šią triktį gali sukelti išsibalansavusi prietaiso padėtis.
Ant grindų yra vandens.	• Patikrinkite, ar sandarios vandens žarnų jungtys. • Patikrinkite, ar nepažeistos vandens tiekimo ir išleidimo žarnos. • Patikrinkite, ar naudojate tinkamą plovimo priemonę ir reikiamą jos kiekį.
Nepavyksta atidaryti prietaiso dangčio.	• Patikrinkite, ar nebuvo pasirinkta programa, kurios pabaigoje vanduo neišleidžiamas. • Patikrinkite, ar skalbimo programa baigėsi. • Jeigu būgne yra vandens, pasirinkite vandens išleidimo arba gręžimo programą. • Patikrinkite, ar prietaisas gauna elektros maitinimą. • Galimai prietaisas sugedo. Kreipkitės į įgaliotąjį techninės priežiūros centrą
Prietaisas kelia neįprastą triukšmą ir vibruoja.	• Patikrinkite, ar prietaisas stabilus. Žr. skyrių „Įrengimo instrukcija“. • Patikrinkite, ar pašalinote visus pakavimo elementus ir (arba) gabenimui skirtus varžtus. Žr. skyrių „Įrengimo instrukcija“. • Pridėkite daugiau skalbinių. Skalbinių kiekis gali būti per mažas.
Prietaisui veikiant ilgėja arba trumpėja programos trukmė.	• SensiCare System funkcija keičia programos trukmę priklausomai nuo skalbinių tipo ir kiekio. Žr. skyrių „Kasdienis naudojimas“ – „SensiCare System skalbinių kiekio nustatymas“.
Skalbimo rezultatai netenkina.	• Padidinkite skalbimo priemonės kiekį arba naudokite kitą skalbimo priemonę. • Prieš skalbimą įdėkite specialios dėmių šalinimo priemonės. • Patikrinkite, ar pasirinkote tinkamą temperatūrą. • Sumažinkite skalbinių kiekį.
Skalbimo ciklo metu būgne per daug putų.	• Sumažinkite skalbimo priemonės kiekį.

Patikrinę, įjunkite prietaisą. Prietaisas toliau tęs anksčiau pradėtą programą.
Jeigu problema kartojasi, kreipkitės į techninio aptarnavimo centrą.
Duomenys, kuriuos būtina pateikti techninės priežiūros centrui, nurodyti techninių duomenų lentelėje.

15. SĄNAUDŲ VERTĖS

15.1 Įžanga

ⓘ

Išsamesnės informacijos apie energijos lipduką pateikta svetainėje **www.theenergylabel.eu**.

ⓘ

Kartu su prietaisu pateiktas energijos duomenų lipdukas su QR kodu, kuris yra nuoroda į ES EPREL duomenų bazėje saugomą informaciją apie prietaiso eksploatacines charakteristikas. Išsaugokite energijos duomenų lentelę kartu su naudotojo vadovu ir visais kitais su šiuo prietaisu tiekiamais dokumentais.
Tą pačią informaciją kaip ir techninių duomenų lentelėje taip pat galite rasti EPREL puslapyje **https://eprel.ec.europa.eu**, kur turėsite nurodyti prietaiso modelio pavadinimą ir gaminio numerį. Techninių duomenų lentelės padėtis pavaizduota skyriuje „Gaminio aprašymas“.

15.2 Paaiškinimas

kg	Skalbinių kiekis.	**hh:mm**	Programos trukmė.
kWh	Energijos sąnaudos.	**°C**	Skalbinių temperatūra.
Litrai	Vandens sąnaudos.	**aps./min**	Gręžimo greitis.
%	Likutinė drėgmė pasibaigus gręžimo fazei. Kuo didesnis gręžimo greitis, tuo didesnis triukšmas ir mažesnė likutinė drėgmė.		

ⓘ

Vertės ir programos trukmė gali skirtis, atsižvelgiant į skirtingas sąlygas (pvz., kambario temperatūrą, vandens temperatūrą ir slėgį, skalbinių kiekį ir rūšį, maitinimo įtampą) ir taip pat, jei pakeisite programos numatytąją parinktį.

15.3 Pagal Komisijos reglamentą (ES) 2019/2023

Eco 40-60 programa	kg	kWh	Litrai	hh:mm	%	°C	aps./min.[1)]
Pilna įkrova	6	0.940	47.0	3:17	53.00	47	1151
Pusė įkrovos	3	0.518	37.0	2:35	53.00	39	1151
Ketvirtis įkrovos	1,5	0.260	29.0	2:35	55.00	25	1151

1) Maksimalus gręžimo greitis.

Energijos sąnaudos skirtingais režimais

Išjungta (W)	Budėjimas (W)	Atidėtas paleidimas (W)
0.48	0.48	4.00
Ilgiausias laikas iki išjungimo / budėjimo režimo yra 15 minučių.		

15.4 Įprastos programos

ⓘ
Šios vertės yra tik orientacinio pobūdžio.

Programa	kg	kWh	Litrai	hh:mm	%	°C	aps./min.[1)]
Cottons **2)** 90 °C	6	2.60	85.0	3:25	53.00	85	1200
Cottons 60 °C	6	1.85	85.0	3:25	53.00	55	1200
Cottons 20° **3)** 20 °C	6	0.40	85.0	2:45	53.00	20	1200
Synthetics 40 °C	3	0.65	55.0	2:10	35.00	40	1200
Delicates **4)** 30 °C	2	0.35	50.0	1:00	35.00	30	1200
Wool 30 °C	1	0.20	35.0	1:10	30.00	30	1200

1) Gręžimo greičio indikatorius.

2) Tinka skalbti labai nešvarius tekstilės gaminius.

3) Tinka skalbti nestipriai suteptus medvilninius, sintetinius ir maišytus audinius.

4) Skalbimo ciklas truks tiek pat, kiek ir nestipriai suteptų skalbinių ciklas.

16. TRUMPASIS VADOVAS

16.1 Kasdienis naudojimas

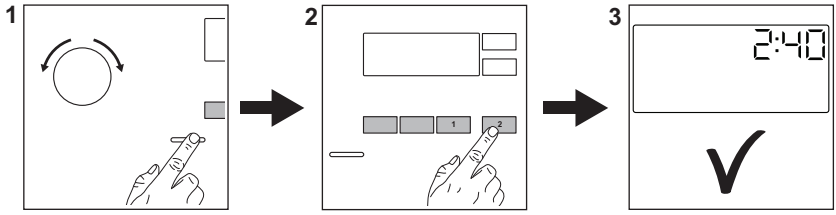

Įjunkite maitinimo laido kištuką į elektros lizdą.

Atsukite vandens čiaupą.

Sudėkite skalbinius.

Įpilkite skalbimo priemonės ir kitų apdorojimo priemonių į tinkamą skalbiklio dozatoriaus skyrelį.

1. Paspauskite mygtuką **Įjungti / išjungti** , kad įjungtumėte prietaisą. Pasukite programų pasirinkimo ratuką, kad nustatytumėte norimą programą.
2. Atitinkamais jutikliniais mygtukais nustatykite norimas parinktis (1). Norėdami įjungti programą, palieskite **Paleidimas / pristabdymas** ▷‖ (2) mygtuką.
3. Prietaisas pradeda veikti.

Programos pabaigoje išimkite skalbinius.

Paspauskite mygtuką **Įjungti / išjungti** , kad išjungtumėte prietaisą.

16.2 Išleidimo siurblio filtro valymas

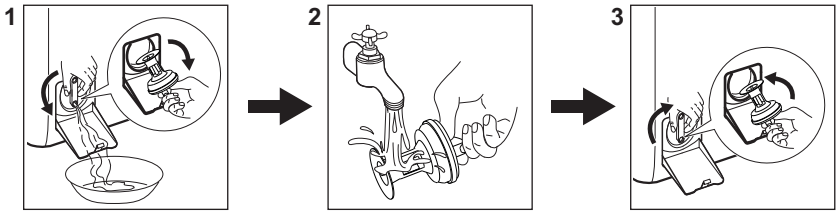

Reguliariai valykite filtrą, o ypač, jei ekrane rodomas įspėjimo kodas E20.

16.3 Programos

Programos	Skalbinių kiekis	Gaminio aprašas
Eco 40-60	6 kg	Balta ir spalvota medvilnė. Vidutiniškai sutepti drabužiai.

Programos	Skalbinių kiekis	Gaminio aprašas
Cottons	6 kg	Balta ir spalvota medvilnė.
Synthetics	3 kg	Sintetiniai arba mišrūs audiniai.
Delicates	2 kg	Gležni audiniai, pavyzdžiui, akrilas, viskozė, poliesteris.
Rapid 14min	1,5 kg	Mažai sutepti arba tik kartą naudoti medvilniniai ir sintetiniai audiniai.
Rinse	6 kg	Visi audiniai, išskyrus vilną ir labai gležnus audinius. Skalavimo ir gręžimo programa.
Spin/Drain	6 kg	Visi audiniai, išskyrus vilną ir labai gležnus audinius. Gręžimo ir vandens išleidimo programa.
Anti-allergy	6 kg	Balti medvilniniai skalbiniai. Ši programa padeda pašalinti mikrobus ir bakterijas.
Baby	2 kg	Švelnus ciklas kūdikių drabužiams skalbti.
Silk	0,5 kg	Speciali programa šilkui ir mišriems sintetiniams audiniams.
Wool	1 kg	Skalbyklėje ar rankomis skalbiami vilnoniai ir gležni audiniai.
Sport	3 kg	Sportinė apranga.
Outdoor	2 kg **1)** 1 kg **2)**	Šiuolaikiški sportiniai lauko drabužiai.
Denim	2 kg	Džinsiniai drabužiai.

1) Skalbimo programa.

2) Skalbimo programa ir apsaugos nuo vandens savybių atkūrimo fazė.

17. APLINKOS APSAUGA

Atiduokite perdirbti medžiagas, pažymėtas šiuo ženklu ♺. Išmeskite pakuotę į atitinkamą atliekų surinkimo konteinerį, kad ji būtų perdirbta. Padėkite saugoti aplinką bei žmonių sveikatą ir surinkti bei perdirbti elektros ir elektronikos prietaisų atliekas.

Neišmeskite šiuo ženklu pažymėtų prietaisų kartu su kitomis buitinėmis atliekomis. Atiduokite šį gaminį į vietos atliekų surinkimo punktą arba susisiekite su vietos savivaldybe dėl papildomos informacijos.

electrolux.com

135981461-A-102024

