AEG

aeg.com/register

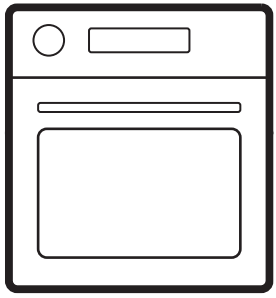

BP4100B
EX51PV2B
GU5PB43FPM
NBU5P40PM
NBU5P43PB
OU5PB40PM
OU5PB40WPK
OU5PB43PM
PN6P0B0
TP60NB
TP60NM
TU5PB402PM
TU5PB405PM
TU5PB40PB
TU5PB40PK
TU5PB40WPK
TU5PB41ZPB
TU5PB43APB
TU5PB43FPB

SQ Udhëzimet për përdorim | **Furrë** 2
MK Упатство за ракување | **Печка** 16
RO Manual de utilizare | **Cuptor** 30

INSTALIMI / МОНТАЖА / INSTALAREA

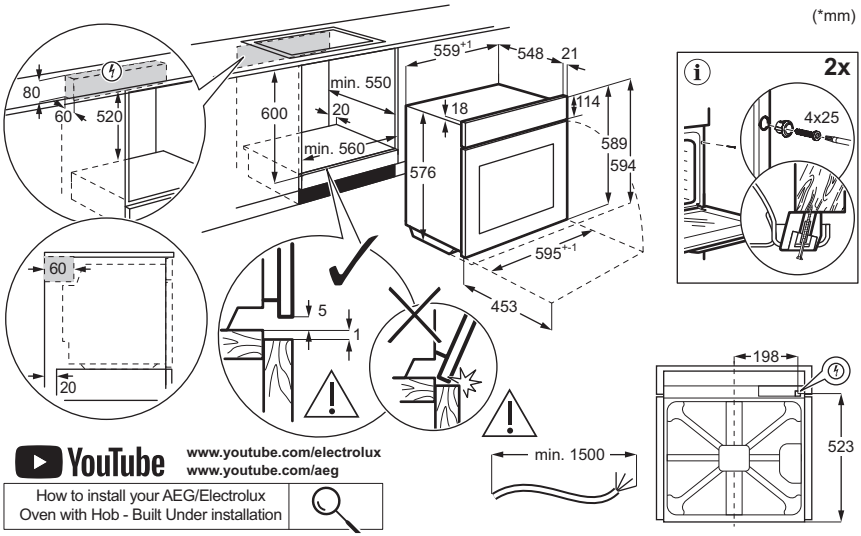

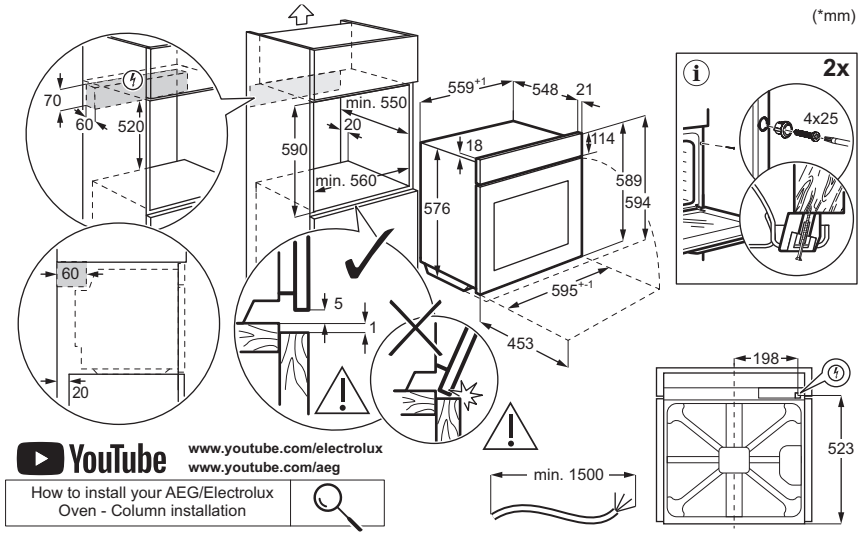

1. INFORMACIONI I SIGURISË.....**3**
2. UDHËZIME SIGURIE.....**5**
3. PËRSHKRIMI I PRODUKTIT.....**7**
4. PËRPARA PËRDORIMIT TË PARË.....**7**
5. PËRDORIMI I PËRDITSHËM.....**8**
6. UDHËZIME DHE KËSHILLA.....**10**
7. KUJDESI DHE PASTRIMI.....**11**
8. ZGJIDHJA E PROBLEMEVE.....**13**
9. EFIKASITET ENERGJIE.....**13**
10. SHQETËSIME MJEDISORE.....**15**

1. ⚠ INFORMACIONI I SIGURISË

Përpara instalimit dhe përdorimit të kësaj pajisjeje, lexoni me kujdes udhëzimet e dhëna. Prodhuesi nuk është përgjegjës për lëndimet apo dëmet si rezultat i instalimit apo përdorimit të pasaktë. Gjithmonë mbajini udhëzimet në një vend të sigurt dhe ku mund të arrihen lehtë për t'iu referuar në të ardhmen.

1.1 Siguria e fëmijëve dhe personave me probleme

- Kjo pajisje mund të përdoret nga fëmijë të moshës 8 vjeç e sipër dhe persona me aftësi të kufizuara fizike, ndijimesh ose mendore ose që nuk kanë eksperiencë dhe njohuri, nëse këta mbahen nën mbikëqyrje ose udhëzohen për përdorimin e sigurt të pajisjes dhe i kuptojnë rreziqet e përdorimit. Fëmijët nga nën 8 vjeç dhe personat me aftësi të kufizuara shumë të theksuara dhe komplekse duhet të mbahen larg nga pajisja, përveçse kur mbahen nën monitorim të vazhdueshëm.
- Fëmijët duhet të mbikqyren për t'u siguruar aw nuk luajnë me pajisjen.
- Mbajeni paketimin larg fëmijëve dhe hidheni siç duhet.
- PARALAJMËRIM: Pajisja dhe pjesët e saj të arritshme nxehen gjatë përdorimit. Mbajini fëmijët dhe kafshët shtëpiake larg gjatë përdorimit dhe ftohjes.
- Aktivizoni pajisjen e sigurisë për fëmijë, nëse ofrohet.
- Fëmijët nuk duhet ta pastrojnë apo mirëmbajnë pajisjen pa mbikëqyrje.

1.2 Siguria e përgjithshme

- Kjo pajisje përdoret vetëm për gatim.

- Kjo pajisje është krijuar për përdorim shtëpiak në ambient të brendshëm.
- Kjo pajisje mund të përdoret në zyra, dhoma hoteli, dhoma bujtine, dhoma hoteli rural, si dhe në vende të ngjashme ku përdorimi nuk tejkalon (mesatarisht) nivelet e përdorimit shtëpiak.
- Mos e përdorni pajisjen përpara se ta instaloni në strukturën inkaso.
- Përpara mirëmbajtjes, shkëputeni pajisjen nga rrjeti elektrik.
- Nëse kordoni i energjisë elektrike është i dëmtuar, duhet të zëvendësohet nga prodhuesi, qendra e autorizuar e shërbimit e tij ose persona me kualifikim të ngjashëm për të shmangur një rrezik elektrik.
- PARALAJMËRIM: Për të shmangur mundësinë e goditjes elektrike, sigurohuni që pajisja të fiket përpara se të ndërroni llambën.
- PARALAJMËRIM: Pajisja dhe pjesët e saj të arritshme nxehen gjatë përdorimit. Duhet pasur kujdes për të shmangur prekjen e elementëve të ngrohjes ose sipërfaqes së brendësisë së pajisjes.
- Përdorni gjithmonë doreza furre për të hequr ose për të futur aksesorët ose enët për furrë.
- Për të hequr mbajtëset e rafteve, në fillim hiqni pjesën e përparme të mbajtëses së raftit dhe pastaj pjesën e pasme nga muret anësore. Montojini mbajtëset e rafteve në rendin e kundërt.
- Mos përdorni pastrues me avull për të pastruar pajisjen.
- Mos përdorni pastrues gërryes të fortë ose kruajtëse të mprehta metalike për të pastruar derën prej xhami, pasi mund të gërvishtet sipërfaqja, gjë e cila mund të shkaktojë krisjen e xhamit.
- Hiqini të gjithë aksesorët dhe depozitimet/derdhjet e tepërta nga brenda pajisjes përpara pastrimit pirolitik.

2. UDHËZIME SIGURIE

2.1 Installation

⚠ PARALAJMËRIM!

Vetëm një person i kualifikuar duhet ta instalojë këtë pajisje.

- Hiqni të gjithë paketimin.
- Mos instaloni ose mos përdorni një pajisje të dëmtuar.
- Ndiqni udhëzimet e instalimit të disponueshme në faqen tonë në internet.
- Kini kujdes kur lëvizni pajisjen pasi është e rëndë. Përdorni doreza sigurie dhe këpucë të mbyllura.
- Mos e tërhiqni pajisjen nga doreza.
- Instalojeni pajisjen në një vend të sigurt dhe të përshtatshëm që përmbush kërkesat e instalimit.
- Ruani largësitë minimale nga pajisjet dhe njësitë e tjera.
- Përpara montimit të pajisjes, sigurohuni që të jetë e niveluar dhe që dera të hapet pa asnjë pengesë.
- Pajisja vjen me një sistem elektrik ftohjeje. Duhet vënë në punë përmes lidhjes nga priza.

2.2 Lidhja elektrike

⚠ PARALAJMËRIM!

Rrezik zjarri dhe goditjeje elektrike.

- Të gjitha lidhjet elektrike duhen kryer nga një elektricist i kualifikuar.
- Sigurohuni që parametrat në pllakën e specifikimeve janë në përputhje me specifikimet elektrike të ushqimit elektrik.
- Pajisja duhet të lidhet me tokëzimin. Përdorni gjithmonë një prizë me tokëzim të instaluar mirë.
- Mos përdorni përshtatës me shumë spina dhe kabllo zgjatuese.
- Shmangni dëmtimin e spinës dhe kabllos të rrjetit. Nëse nevojitet zëvendësim, ai duhet të bëhet nga qendra jonë e autorizuar e shërbimit.
- Mos i lini kabllot elektrike të prekin derën e pajisjes apo t'i afrohen asaj, apo hapësirës poshtë, veçanërisht kur është në punë ose dera është e nxehtë.
- Mbrojtja nga goditja elektrike e pjesëve me korrent dhe të izoluara duhet të fiksohet në mënyrë të sigurt dhe nuk duhet të hiqet pa mjete.
- Lidheni spinën e linjës në prizë vetëm në fund të instalimit. Sigurohuni që të keni akses në spinën e linjës pas instalimit.
- Nëse priza është lirshme, mos e futni aty spinën.
- Mos e shkëputni pajisjen duke tërhequr kabllon elektrike. Tërhiqeni gjithmonë nga spina.
- Përdorni vetëm pajisjet e duhura izoluese: çelësat mbrojtës, siguresat (siguresat që vidhosen duhet të hiqen nga foleja), salvavitat dhe kontaktorët.
- Instalimi elektrik duhet të ketë një pajisje izoluese që shkëput pajisjen nga rrjeti elektrik në të gjitha polet, me një gjerësi hapjeje kontakti prej të paktën 3 mm.
- Mbylleni plotësisht derën e pajisjes, përpara se të futni spinën në prizë.
- Kjo pajisje ofrohet me spinë dhe kordon elektrik.

Llojet e kabllove të përshtatshme për instalim ose zëvendësim për Evropën:
H07 RN-F, H05 RN-F, H05 RRF, H05 VV-F, H05 V2V2-F (T90), H05 BB-F

Për prerjen e kabllos, shikoni fuqinë totale në pllakën e specifikimeve. Mund t'i referoheni edhe tabelës:

Korrenti gjithsej (W)	Seksioni i kordonit (mm²)
maksimumi 1380	3x0.75
maksimumi 2300	3x1
maksimumi 3680	3x1.5

Kordoni i tokëzimit (kabllo e gjelbër/verdhë) duhet të jetë 2 cm më i gjatë sesa kabllot kafe të fazës dhe blu të nulit.

2.3 Përdorimi

⚠ PARALAJMËRIM!

Rrezik plagosjeje, djegiesh dhe goditjeje elektrike ose shpërthimi.

- Mos i ndryshoni specifikimet e pajisjes.
- Sigurohuni që vrimat e ajrimit të mos jenë bllokuar.
- Mos harroni ta kontrolloni pajisjen gjatë punës.
- Çaktivizojeni pajisjen pas çdo përdorimi.
- Kini kujdes kur hapni derën e pajisjes gjatë funksionimit, pasi mund të çlirohet

ajër i nxehtë dhe përzierje të ndezshme nga përbërësit e alkoolit.
- Mos e ndizni pajisjen me duar të lagura ose kur bie në kontakt me ujin.
- Mos ushtroni presion mbi derën e hapur.
- Mos e përdorni pajisjen si sipërfaqe pune ose si sipërfaqe mbështetëse.
- Mbajini shkëndijat dhe flakët e hapura larg pajisjes kur dera është e hapur.
- Përdorni vetëm qelq dhe kavanoza të miratuar për konservim.
- Mos vendosni produkte të ndezshme pranë pajisjes.

⚠ PARALAJMËRIM!
Rrezik i dëmtimit të pajisjes.

- Për të parandaluar dëmtimin ose çngjyrosjen e emalit:
  - mos vendosni enë furre apo objekte direkt në fund të brendësisë.
  - mos e vendosni fletën e aluminit direkt në fund të brendësisë.
  - mos hidhni ujë drejtpërdrejt në pajisjen e nxehtë.
  - mos lini enët dhe ushqimet e lagura në pajisje pas gatimit.
  - kini kujdes kur hiqni ose instaloni aksesorët.
- Çngjyrimi i smaltit ose i inoksit nuk ndikon në performancën e pajisjes.
- Përdorni një tavë të thellë për kekë të njomë, pasi lëngjet e frutave mund të shkaktojnë njolla të përhershme.
- Gjithmonë gatuani me derën e pajisjes të mbyllur.
- Nëse pajisja është instaluar pas një paneli mobilieje, mos e mbyllni panelin gjatë përdorimit apo derisa pajisja të jetë ftohur plotësisht për të parandaluar dëmtimin nga nxehtësia dhe lagështia.
- Në lidhje me llambat brenda produktit dhe llambat e pjesëve të këmbimit të shitura veçmas: Këto llamba janë prodhuar për kushte ekstreme fizike në pajisjet elektroshtëpiake, si p.sh. temperaturë, dridhje, lagështirë, ose janë prodhuar për të sinjalizuar informacion rreth statusit të përdorimit të pajisjes. Ato nuk janë prodhuar për t'u përdorur në aplikacione të tjera dhe nuk janë të përshtatshme për ndriçim në ambiente shtëpiake.
- Ky produkt përmban një burim drite të klasit G të efikasitetit të energjisë.
- Përdorni vetëm llamba me të njëjtat specifikime .
- Për të riparuar pajisjen kontaktoni me qendrën e autorizuar të shërbimit. Përdorni vetëm pjesë rezervë origjinale.

2.4 Kujdesi dhe pastrimi

⚠ PARALAJMËRIM!
Rrezik plagosjeje, zjarri ose dëmtimi të pajisjes.

- Fikeni dhe shkëputeni pajisjen nga priza para mirëmbajtjes.
- Sigurohuni që pajisja të jetë e ftohtë për të shmangur thyerjen e xhamit. Nëse panelet e xhamit të derës janë të dëmtuara, kontaktoni me qendrën e autorizuar të shërbimit për zëvendësim.
- Kini kujdes kur e hiqni derën nga pajisja, është e rëndë.
- Pastrojeni dhe thajeni pajisjen, brendësinë e saj dhe aksesorët pas çdo përdorimi për të parandaluar kondensimin e avullit, korrozionin dhe përkeqësimin e sipërfaqes.
- Kontrollojeni produktin rregullisht për shenja përkeqësimi që mund ta bëjnë të papërshtatshëm për kontakt me ushqimin, si p.sh. çarje, flluska, delaminim, tkurrje, ngjitje, korrozion ose ndryshime të tjera të dukshme në strukturë ose pamje. Ndiqni udhëzimet e pastrimit dhe mirëmbajtjes për të parandaluar përkeqësimin.
- Përdorni një leckë mikrofibrash, ujë të ngrohtë dhe detergjente neutrale për të pastruar pajisjen dhe aksesorët. Mos përdorni produkte gërryese, sfungjerë, solucione, objekte me tehe të mprehta apo metalike.
- Ndiqni udhëzimet e sigurisë në paketim kur përdorni një spërkatës furre.

Pastrimi pirolitik

- Lexoni të gjitha udhëzimet për pastrimin pirolitik
- Para se të kryeni pastrimin pirolitik dhe të bëni ngrohjen paraprake, hiqni nga hapësira e brendshme e furrës:
  - çdo mbetje të tepërt ushqimore, vaj apo yndyrë të derdhur / depozituar.
  - çdo objekt të lëvizshëm (duke përfshirë raftet, mbajtëset e anës, etj. që kanë ardhur me produktin) veçanërisht çdo tenxhere, tigan, tavë, takëme etj., që nuk ngjisin.
- Mbajini fëmijët larg gjatë pastrimit pirolitik, pasi pajisja nxehet shumë dhe lëshon ajër të nxehtë nga vrimat e përparme të ajrimit.

- Pastrimi pirolitik çliron tym nga mbetjet e gatimit dhe materialet e pajisjes. Siguroni ajrim të mirë gjatë dhe pas parangrohjes fillestare dhe pastrimit pirolitik.
- Mos derdhni apo hidhni ujë në derën e furrës gjatë dhe pas pastrimit pirolitik për të shmangur dëmtimin e paneleve prej xhami.
- Tymet nga furrat pirolitike/mbetjet e gatimit nuk janë të dëmshme për njerëzit, duke përfshirë fëmijët ose personat me probleme shëndetësore.
- Mbajini kafshët shtëpiake larg pajisjes gjatë dhe pas pastrimit pirolitik dhe fazës fillestare të parangrohjes. Kafshët shtëpiake të vogla (sidomos zogj dhe zvarranikë) mund të jenë shumë të ndjeshëm ndaj ndryshimeve të temperaturës dhe avujve të nxjerrë.
- Sipërfaqet jongjitëse në tenxhere, tiganë, tava dhe enë kuzhine mund të dëmtohen nga pastrimi pirolitik me temperaturë të lartë dhe mund të lëshojnë tymra të dëmshëm në nivel të ulët.

2.5 Hedhja

⚠ PARALAJMËRIM!
Rreziku i lëndimit ose mbytjes.

- Kontaktoni me autoritetin tuaj komunal për informacion se si ta hidhni pajisjen.
- Shkëputeni pajisjen nga rrjeti elektrik, pastaj priteni dhe hidheni kabllon elektrike.

3. PËRSHKRIMI I PRODUKTIT

3.1 Pasqyra e përgjithshme

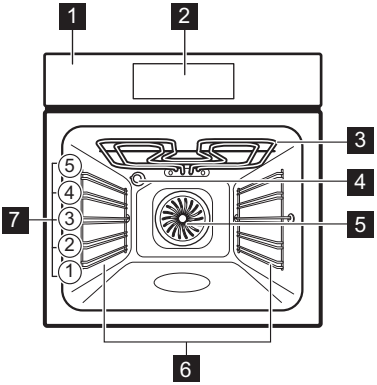

1 Paneli i kontrollit
2 Ekrani
3 Elementi i ngrohjes
4 Llamba
5 Ventilimi
6 Mbështetëse rafti, e largueshme
7 Nivelet e furrës

3.2 Fushat me prekje

⏻	Për të ndezur dhe fikur pajisjen.
^ v	Për të lëvizur në meny.
+ −	Për të rregulluar cilësimet.
	Shtypni për të vendosur funksionin: AirFry.
	Për të vendosur funksionin e gatimit të asistuar.
	Për të vendosur funksionet e kohëmatësit.
	Për të hapur cilësimet.
OK	Për të konfirmuar zgjedhjen tuaj.

4. PËRPARA PËRDORIMIT TË PARË

4.1 Caktimi i kohës

1. Shtypni + ose − për të rregulluar orët dhe minutat.
2. Shtypni OK për të konfirmuar.

4.2 Ngrohja paraprake dhe pastrimi fillestar

1. Parangroheni pajisjen bosh për të hequr aromat mundshme. Ventiloni dhomën.
2. Hiqni të gjithë aksesorët dhe mbështetëset e rafteve.
3. Vendosni çdo funksion në temperaturën maksimale dhe lëreni pajisjen të funksionojë për kohëzgjatjet e caktuara:

1 o, 15 min, 15 min. Referojuni Përdorimi i përditshëm.

4. Fikeni pajisjen dhe lëreni të ftohet.
5. Pastroni me një leckë me mikrofibra, me një të ngrohtë dhe detergjent të butë. Rivendosni aksesorët dhe mbështetëset e rafteve.

5. PËRDORIMI I PËRDITSHËM

5.1 Funksionet e gatimit

	Ventilator i plotë: Pjekja e njëtrajtshme, butësia, tharja
	Gatim tradicional: Pjekje tradicionale
	AirFry: Skuqje ushqimi me më pak vaj dhe pa letër pjekjeje.
	Ushqime të ngrira: Patate të skuqura, patate me feta të mëdha, role pranvere
	Funksioni i picës: Pjekja e picave
	Nxehtësia e poshtme: Pjekja e ëmbëlsirave
	Shkrirja: Shkrirja
	Pjekje ventiluese me lagështirë: Pjekja
	Skara: Thekje, pjekje në skarë
	Pjekje turbo në skarë: Pjekja e mishit, skuqja
	Ringrohje: Nxehje, gatim

Për të ndryshuar funksionin, shtypni ⏻ për ta fikur pajisjen, pastaj shtypeni sërish për ta rindezur.

Llamba mund të fiket automatikisht në një temperaturë nën 80°C gjatë disa funksioneve të furrës.

5.2 Cilësimi: funksionet e gatimit

1. Shtypni ⏻ për të ndezur pajisjen.
2. Shtypni ^ ose v për të lëvizur nëpër funksione.
3. Shtypni + ose — për të vendosur temperaturën.
4. Nëse është nevoja, vendosni funksionet e kohëmatësit.
5. Shtypni OK.
6. Shtypni ⏻ për të çaktivizuar funksionin e gatimit.

— Shiriti i ecurisë - tregon vizualisht kur pajisja arrin temperaturën e caktuar ose kur përfundon koha e gatimit.

>> Nxehje e shpejtë - shtypni e mbani OK për 3 sekonda gjatë fazës së ngrohjes për të shkurtuar kohën e ngrohjes. Është i disponueshëm për disa funksione gatimi. Ventilatori mund të ndizet automatikisht.

5.3 Kohëmatësi

1. Shtypni ◷.
2. Shtypni ^ ose v për të zgjedhur një funksion kohëmatësi.
3. Shtypni + ose — për të vendosur kohën. Shtypni OK.

Për të anuluar një funksion kohëmatësi, shtypni e mbani ◷ për 3 sekonda.

Funksionet e kohëmatësit	
	Vendosni një numërim mbrapsht. Kur përfundon kohëmatësi, bie sinjali akustik.
	Vendosni një numërim mbrapsht. Kur mbaron kohëmatësi, bie sinjali dhe gatimi ndalet.
START STOP	Për të shtyrë fillimin dhe / ose përfundimin e gatimit.
Kohëmatësi me rritje	Për të treguar se sa kohë funksionon pajisja nga momenti që filloni një funksion. Mund ta rivendosni nga menyja e kohëmatësit.

5.4 Gatim i asistuar

Nënmenyja Gatim i asistuar përbëhet nga programe të projektuara për pjata të dedikuara. Programet fillojnë me një cilësim të përshtatshëm. Mund ta rregulloni kohën dhe temperaturën gjatë gatimit.

1. Shtypni ⏻ për të ndezur pajisjen.
2. Shtypni .
3. Shtypni ^ ose v për të zgjedhur funksionet e gatimit të asistuar.

4. Shtypni + ose — për të rregulluar cilësimet.
5. Shtypni OK për të konfirmuar.
6. Kur funksioni mbaron, kontrolloni nëse ushqimi është gati. Zgjatni kohën e gatimit, nëse është e nevojshme. Për gatimin e asistuar me termometër ushqimor, procedura është e njëjtë.

Nënmenuja: Gatim i asistuar

Legjenda	
g	Ofrohet rregullimi i peshës.
	Ngroheni pajisjen përpara se të filloni gatimin.
	Niveli i raftit. Referojuni Përshkrimi i produktit.

Gatime		
	Pizza	**2 tepsi pjekjeje** shtruar me letër furre
	Pulë 1 - 1.5 kg; e freskët	g **2 tepsi pjekjeje**, Pasi të ketë kaluar gjysma e kohës së gatimit, kthejeni pulën nga ana tjetër për pjekje të barabartë.
	Mish lope 1 - 1,5 kg; 4 - 5 cm copë të trasha	**2 tepsi pjekjeje** Skuqni mishin për disa minuta në një tigan të nxehtë. Fusni në pajisje.
	Fileto	**3** tavë në **raftin e me rrjetë**
	Lazanja 1 - 1.5 kg	**2** tavë në **raftin me rrjetë**
	Lakror	**2** formë pjekjeje në **raftin me rrjetë**
	Patate 1 kg	**2 tepsi pjekjeje** Vendosini patatet e plota me lëkurë në tepsinë e pjekjes.
	Graten perimesh 1 - 1.5 kg	**3 tepsi pjekjeje** shtruar me letër furre Pritini perimet në copa.
	Kekë të vegjël	**3** tepsi për ketë të vegjël në **raftin me rrjetë**
	Çabatë 0.8 kg	**2 tepsi pjekjeje** shtruar me letër furre Duhet më shumë kohë për bukë të bardhë.

5.5 Cilësimet

1. Shtypni ⏻ për të ndezur pajisjen.
2. Shtypni ⚙ për të hapur cilësimet.
3. Shtypni ^ ose v për të rregulluar cilësimet. Shtypni OK.
4. Shtypni + ose — për të rregulluar vlerën.
5. Shtypni OK për të konfirmuar ose për të dalë nga modaliteti i rregullimit.
6. Shtypni ⚙ për të dalë nga cilësimet.

Nënmenuja: Cilësimet

	Cilësim	Vlera
01	Pastrimi	Pastrimi pirolitik
02	Ora Ditore	Ndrysho
03	Të lehta	Ndez / Fik
04	Nxehje e shpejtë	Ndez / Fik
05	Kohëmatësi me rritje	Ndez / Fik
06	Drita e ekranit	1 - 5
07	Tingujt e butonave	Beep, Clic, None
08	Volumi i ziles	1 - 4
09	-	-
10	Sensori i temperaturës[1)]	1 - Alarm, 2 - Alarm dhe ndalim
11	Kujtuesi Për Pastrimin[1)]	Ndez / Fik
12	-	-
13	Modaliteti demo	Kodi i aktivizimit: 2468
14	Versioni i softuerit	Kontrolli
15	Rivendos të gjitha cilësimet	Po / Jo

[1)] vetëm modele të zgjedhura

Cilësimet si parazgjedhje fillojnë në **02**.

Përdorni ^ dhe v për të lëvizur.

5.6 Lock

Ky funksion parandalon një ndryshim aksidental të funksionit të pajisjes.

Kur aktivizohet ndërsa pajisja është në përdorim, kyç panelin e kontrollit dhe derën duke siguruar që cilësimet aktuale të gatimit të vazhdojnë pa ndërprerje.

Kur aktivizohet ndërsa pajisja është e fikur, e mban panelin e kontrollit të kyçur, duke parandaluar që pajisja të ndizet pa dashje.

- shtypni e mbajeni për të aktivizuar dhe çaktivizuar funksionin.

- pulson 3 herë kur kyçi është aktiv.

5.7 Aksesorët

Aksesorët në dispozicion në varësi të modelit. Skanoni kodin QR për të kontrolluar se si të përdorni aksesorët e dhënë me pajisjen tuaj. Mund të porosisni veçmas aksesorë opsionalë. Për më tepër informacion, lutemi të kontaktoni me furnitorin tuaj më të afërt.

Futni aksesorin (raftin e telit/tabakanë) midis shufrave udhëzuese të mbështetëses së raftit. Sigurohuni që rafti të prekë pjesën e pasme të brendshme të furrës dhe këmbët të jenë të drejtuara poshtë. Një gropë e vogël në pjesën e sipërme rrit sigurinë dhe siguron mbrojtje nga animi. Buza rreth raftit parandalon rrëshqitjen e enëve të gatimit nga rafti.

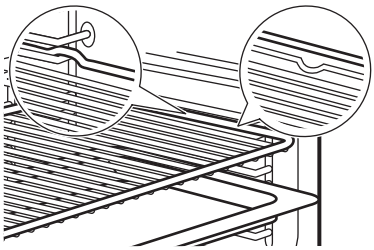

Nëse tava juaj ka buzë të pjerrët, pozicionojeni drejt anës së pasme të brendësisë së furrës.

Nëse ka mbishkrim në aksesor, sigurohuni që të jetë me drejtim nga ju.

Nëse jeni duke përdorur një tavë me vrima, vendoseni tavën / tepsinë poshtë, për të mbledhur lëngjet që pikojnë.

6. UDHËZIME DHE KËSHILLA

6.1 Rekomandimet e gatimit

Temperatura dhe kohët e gatimit në tabela janë vetëm për udhëzim. Ato varen nga recetat, cilësia dhe sasia e përbërësve të përdorur. Nëse nuk gjeni cilësimet për një recetë të veçantë, kërkoni për një të përafërt.

Numërojini pozicionet e rafteve të furrës nga poshtë.

Simbolet e përdorura në tabela:

	Lloji i ushqimit
	Funksioni i gatimit
°C	Temperaturë
	Niveli i furrës
	Koha e gatimit (min)
	Informacion shtesë

6.2 Pjekje ventiluese me lagështirë

Për rezultate optimale ndiqni sugjerimet e listuara në tabelën më poshtë.

	°C			
Role të ëmbla, 16 copë	180	2	20 - 30	1)
Simite, 9 copë	180	2	30 - 40	1)
Picë, e ngrirë, 0.35 kg	220	2	10 - 15	2)
Role biskotash	170	2	25 - 35	1)
Kekë Brownie	175	3	25 - 30	1)
Sufle, 6 copë	200	3	25 - 30	3)
Bazë pudingu pandispanje	180	2	15 - 25	4)
Sandviç Viktoria	170	2	40 - 50	5)
Peshk i zier, 0,3 kg	180	3	20 - 25	1)

	°C			
Peshk i plotë, 0,2 kg	180	3	25 - 35	1)
Fileto peshku, 0,3 kg	180	3	25 - 30	6)
Mish i zier, 0.25 kg	200	3	35 - 45	1)
Shashlik, 0.5 kg	200	3	25 - 30	1)
Biskota, 16 copë	180	2	20 - 30	1)
Amareta, 24 copë	180	2	25 - 35	1)
Kek me kupa, 12 copë	170	2	30 - 40	1)
Pasta me kripë, 20 copë	180	2	25 - 30	1)
Biskota me kore të shkrifët, 20 copë	150	2	25 - 35	1)
Tarta të vogla, 8 copë	170	2	20 - 30	1)
Perime, të ziera, 0,4 kg	180	3	35 - 45	1)
Omëletë vegjetariane	200	3	25 - 30	6)
Perime mesdhetare, 0,7 kg	180	4	25 - 30	1)

1) Përdorni tepsi pjekjeje ose kullimi.
2) Përdorni raftin rrjetë.
3) Përdorni tasa qeramike në raftin e telit.
4) Përdorni tepsi baze pandispanje në raftin e telit.
5) Përdorni enë pjekjeje në raftin e telit.
6) Përdorni tepsi pice në raftin e telit.

6.3 Informacion për institutet e testimit

Testimet sipas IEC 60350-1.

		°C		
Kekë të vegjël, 20 për avë				
	3	170	20 - 35	1)
	3	150 - 160	20 - 35	1)
	2 dhe 4	150 - 160	20 - 35	1)
Ëmbëlsirë me mollë, 2 tava Ø20 cm				
	2	180	70 - 90	2)
	2	160	70 - 90	2)
Pandispanjë pa yndyrë, formë keku Ø 26 cm				
	2	170	40 - 50	2) 3)
	2	160	40 - 50	2) 3)
	2 dhe 4	160	40 - 60	2) 3)
Amareta				
	3	140 - 150	20 - 40	1)
	2 dhe 4	140 - 150	25 - 45	1)
	3	140 - 150	25 - 45	1)
Bukë e thekur				
	4	maks.	1 - 5	2) 3)

1) Përdorni Tavë për pjekje.
2) Përdorni Rafti me rrjetë.
3) Ngroheni pajisjen paraprakisht për 10 minuta.

7. KUJDESI DHE PASTRIMI

7.1 Shënime për pastrimin

- Përdorni një solucion pastrimi për sipërfaqet metalike.
- Përdorni zhgëlqeruesin e lëngët të rekomanduar nga prodhuesi për të hequr mbetjet e gurit gëlqeror.
- Lagështia mund të kondensohet në pajisje ose në panelet e xhamit të derës. Për të ulur kondensimin, lëreni pajisjen të punojë për 10 minuta para gatimit. Mos e ruani ushqimin në pajisje për më shumë se 20 minuta.
- Mos i pastroni aksesorët në lavastovilje.

7.2 Heqja e mbajtëseve të rafteve

1. Sigurohuni që dera e pajisjes të jetë e mbyllur.
2. Tërhiqni pjesën ballore të mbajtëses nga pareti anësor.
3. Tërhiqni pjesën e pasme të mbajtëses së rafteve jashtë murit anësor dhe hiqeni.
4. Ktheni mbështetëset e rafteve prapa në pozicionin fillestar. Përsëritni hapat në rend të kundërt.

Nëse keni shina teleskopike, kunjat e tyre mbajtëse duhet të jenë të drejtuara përpara.

7.3 Pastrimi pirolitik

Ky program djeg papastërtitë e mbetura në pajisje. Përdoreni sa herë që pajisja juaj ka nevojë për pastrim të thellë.

Nëse ka pajisje të tjera të instaluara në të njëjtën ndarje, mos i përdorni njëkohësisht me këtë funksion. Kjo mund t'i shkaktojë dëmtim furrës.

1. Sigurohuni që dera e pajisjes të jetë e mbyllur.
2. Hiqni të gjithë aksesorët.
3. Pastrojeni brendësinë e furrës dhe xhamin e brendshëm të derës me ujë të ngrohtë, leckë të butë dhe detergjent të butë.
4. Shtypni ⏻ për të ndezur pajisjen.
5. Shtypni ⚙.
6. Shtypni ^ ose ˇ për të zgjedhur **01**. Shtypni OK.
7. Shtypni + ose − për të zgjedhur kohëzgjatjen e pastrimit. Shtypni OK për të filluar pastrimin.

Pastrimi	Kohëzgjatja
Pastrim i lehtë	1 h
Pastrim normal	1 h 30 min
Pastrim i plotë	2 h 30 min

Kur nis pastrimi, dera e furrës kyçet dhe llamba fiket. Mos e nisni funksionin nëse nuk e keni mbyllur plotësisht derën e furrës. Ventilatori funksionon me shpejtësi më të lartë.

8. Kur të përfundojë pastrimi, fikeni pajisjen dhe prisni derisa të ftohet. Pastrojeni brendësinë e furrës me një leckë të butë.

7.4 Kujtuesi Për Pastrimin

Kur në ekran pulson ✧ pas seancës së gatimit, pajisja ju kujton ta pastroni me pastrim pirolitik. Mund ta çaktivizoni rikujtuesin në nënmenynë: Cilësimet. Shihni Përdorimi i përditshëm, Karikimi: Cilësimet

7.5 Heqja dhe instalimi i derës

Mund të hiqni derën e furrës dhe panelet e brendshme prej xhami për t'i pastruar. Mos e përdorni pajisjen pa panelet prej xhami.

1. Hapeni derën plotësisht dhe mbani të dyja menteshat.
2. Ngrini dhe tërhiqni shulat derisa të klikojnë.

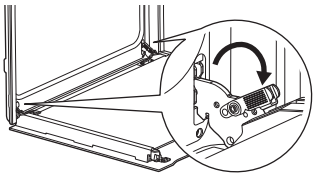

3. Mbylleni derën e furrës në pozicionin e parë të hapjes. Më pas ngrini dhe tërhiqeni per ta hequr derën nga vendi.

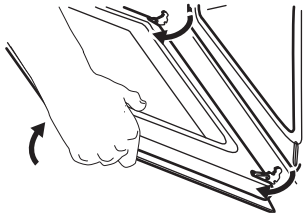

4. Vëreni derën mbi një pëlhurë të butë mbi një sipërfaqe të qëndrueshme.
5. Mbajeni kornizën e derës **A** në skajin e sipërm të derës nga të dyja anët dhe shtyjeni nga brenda për të liruar guarnicionin me kërcitje.

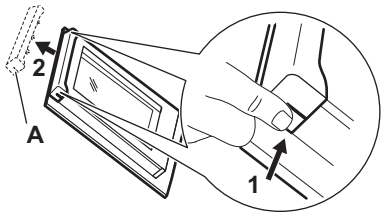

6. Tërhiqeni kornizën e derës drejt vetes për ta hequr.
7. Mbani panelet prej xhami të derës nga cepat e sipërm njëri pas tjetrit dhe tërhiqini nga sipër për t'i nxjerrë nga vendi. Sigurohuni që xhami të rrëshqasë jashtë mbështetëseve krejtësisht.

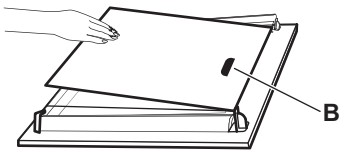

8. Pastrojini panelet prej xhami me ujë dhe sapun. Thajini me kujdes panelet prej xhami. Mos i pastroni panelet prej xhami në pjatalarëse.

9. Pas pastrimit, instaloni panelet e xhamit dhe derën e furrës.

Sigurohuni që t'i rivendosni panelet e xhamit sipas rradhës së duhur. Kontrolloni për simbolin / printimin në anën e panelit të xhamit. Zona e printimit **B** (nëse ka) duhet të jetë e kthyer nga pjesa e brendshme e furrës. Nëse dera është montuar saktë, do të dëgjoni një klikim kur mbyllni shulat.

7.6 Ndërrimi i llambës

Shkëputeni pajisjen nga rrjeti elektrik dhe prisni derisa të ftohet.

Ndërroni llambën me një llambë të përshtatshme që i reziston nxehtësisë 300 °C.

Llamba e pasme

1. Rrotullojeni kapakun e llambës për ta hequr.
2. Pastroni kapakun prej xhami.
3. Zëvendësoni llambushkën.
4. Instaloni kapakun prej xhami.

8. ZGJIDHJA E PROBLEMEVE

Nëse nuk e gjeni dot vetë një zgjidhje, kontaktoni me shitësin tuaj ose me një qendër shërbimi të autorizuar. Detajet e shërbimit janë në pllakën e specifikimeve, të vendosur në kornizën e përparme. Ajo është e dukshme kur hapni derën. Mos e hiqni pllakën e specifikimeve.

Nëse ekrani tregon një kod gabimi që nuk është në këtë tabelë, fikeni dhe ndizni siguresën e shtëpisë për të rindezur pajisjen. Nëse kodi i defektit shfaqet, kontaktoni me qendrën e autorizuar të shërbimit.

Nuk mund ta aktivizoni ose ta përdorni pajisjen. - Pajisja nuk është e lidhur me rrjetin elektrik ose është lidhur gabim.

Pajisja nuk nxehet.

- Dera nuk është mbyllur siç duhet.
- Lock është i aktivizuar.
- Aktivizohet fikja automatike.

Llamba nuk punon. - Llamba është djegur. Zëvendësoni llambën.

Llamba është fikur. - Pjekje ventiluese me lagështirë - aktivizohet.

Ekrani tregon "00:00". - Pati një ndërprerje të korrentit. Caktimi i periudhës së ditës.

Err C3 - Mbyllni derën. Ndizni dhe fikni pajisjen. Kontrolloni që kyçi i derës nuk është i prishur.

Err F102 - Mbyllni derën. Kontrolloni që kyçi i derës nuk është i prishur.

9. EFIKASITET ENERGJIE

9.1 Fleta e informacionit të produktit dhe informacioni i produktit sipas (BE) nr. 65/2014 dhe (BE) nr. 66/2014

Emri i furnizuesit	AEG
Identifikimi i modelit	BP4100B 949288099 EX51PV2B 949288104 GU5PB43FPM 949288089 NBU5P40PM 949288064 NBU5P43PB 949288062 OU5PB40PM 949288065 OU5PB40WPK 949288069 OU5PB43PM 949288088 PN6P0B0 949288055 TP60NB 949288058 TP60NM 949288060 TU5PB402PM 949288056 TU5PB405PM 949288059 TU5PB40PB 949288066 TU5PB40PK 949288054 TU5PB40WPK 949288105 TU5PB41ZPB 949288094 TU5PB43APB 949288090 TU5PB43FPB 949288103

Indeksi i Efikasitetit të Energjisë	61.2	
Kategoria e efikasitetit energjetik	A++	
Konsumi i energjisë me ngarkesë standarde, regjimi tradicional	0.93 kWh/cikël	
Konsumi i energjisë me ngarkesë standarde, regjimi me ventilim të detyruar	0.52 kWh/cikël	
Numri i zgavrave	1	
Burimi i nxehtësisë	Elektriciteti	
Volumi	72 l	
Lloji i furrës	Furrë e integruar	
Sasi	BP4100B	32.0 kg
	EX51PV2B	30.6 kg
	GU5PB43FPM	30.6 kg
	NBU5P40PM	30.6 kg
	NBU5P43PB	30.6 kg
	OU5PB40PM	29.2 kg
	OU5PB40WPK	29.9 kg
	OU5PB43PM	30.6 kg
	PN6P0B0	30.6 kg
	TP60NB	30.6 kg
	TP60NM	30.6 kg
	TU5PB402PM	30.6 kg
	TU5PB405PM	30.6 kg
	TU5PB40PB	30.6 kg
	TU5PB40PK	30.6 kg
	TU5PB40WPK	30.6 kg
	TU5PB41ZPB	30.6 kg
	TU5PB43APB	30.6 kg
	TU5PB43FPB	30.6 kg

Pajisja e testuar sipas: EN IEC 60350-1.

9.2 Kërkesat për informacion sipas (BE) nr. 2023/826

Konsumi i energjisë në gatishmëri	0.8 W
Koha maksimale e nevojshme që pajisja të arrijë automatikisht regjimin e zbatueshëm të fuqisë së ulët	20 min

Pajisja e testuar sipas: EN 50564.

9.3 Këshilla për kursimin e energjisë

- Mbajeni derën të mbyllur gjatë gatimit dhe shmangni hapjen e saj shpesh.
- Mbajeni guarnicionin e derës të pastër dhe sigurohuni që të jetë i fiksuar mirë në vend.
- Përdorni enë metalike ose të errëta, joreflektive.
- Anashkaloni ngrohjen paraprake nëse nuk është e nevojshme.
- Minimizoni pushimet midis pjekjes së disa ushqimeve.
- Kur është e mundur, përdorni funksionet e gatimit me ventilator për të kursyer energji (vetëm modele të caktuara).
- Përdorni nxehtësinë e mbetur për ta mbajtur ushqimin ngrohtë. Ulni temperaturën e pajisjes në minimum 3–10min para përfundimit të gatimit.
- Fikeni llambën gjatë gatimit nëse nuk është e nevojshme. Shihni “Cilësimet”.
- Pjekje ventiluese me lagështirë (vetëm modele të zgjedhura) - ky funksion është përdorur për të përmbushur kërkesat e klasës së efikasitetit të energjisë dhe të ekoprojektimit (sipas EU 65/2014 dhe EU 66/2014). Testet sipas: IEC/EN 60350-1. Dera e furrës duhet të mbyllet gjatë gatimit në mënyrë që funksioni të mos ndërpritet dhe që furra të funksionojë me efikasitetin më të lartë të mundshëm të energjisë. Kur përdorni këtë funksion, llamba fiket automatikisht. Në disa modele kërkon 30 sek.
- Fikje automatike - për arsye sigurie, nëse funksioni i gatimit është aktiv dhe nuk ndryshohen cilësime, pajisja do të fiket automatikisht pas një periudhe të caktuar. Për të operuar një funksion gatimi më gjatë, vendosni kohën e gatimit. Fikja automatike nuk zbatohet kur llamba është e ndezur ose me funksionin: START STOP
  - 12.5 o: 30-115 °C
  - 8.5 o: 120-195 °C
  - 5.5 o: 200-245 °C
  - 3 o: 250 - maksimumi °C

10. SHQETËSIME MJEDISORE

Ricikloni materialet me simbolin ♺. Vendoseni paketimin në kutitë përkatëse për ta ricikluar. Ndihmoni në mbrojtjen e mjedisit dhe të shëndetit të njeriut duke ricikluar mbeturinat e pajisjeve elektrike dhe elektronike. Mos i hidhni pajisjet e shënuara me simbolin  me mbeturinat shtëpiake. Kthejeni produktin në qendrën tuaj lokale të riciklimit ose kontaktoni zyrën tuaj komunale..

1. БЕЗБЕДНОСНИ ИНФОРМАЦИИ.....**16**
2. БЕЗБЕДНОСНИ УПАТСТВА.....**18**
3. ОПИС НА ПРОИЗВОДОТ.....**21**
4. ПРЕД ПРВА УПОТРЕБА.....**21**
5. СЕКОЈДНЕВНА УПОТРЕБА.....**21**
6. НАПОМЕНИ И КОРИСНИ СОВЕТИ.....**24**
7. НЕГА И ЧИСТЕЊЕ.....**26**
8. РЕШАВАЊЕ ПРОБЛЕМИ.....**27**
9. ЕНЕРГЕТСКА ЕФИКАСНОСТ.....**28**
10. ГРИЖА ЗА ЖИВОТНАТА СРЕДИНА...**29**

1. ⚠ БЕЗБЕДНОСНИ ИНФОРМАЦИИ

Пред монтажата и употребата на овој апарат, внимателно прочитајте ги приложените упатства. Производителот не сноси одговорност за повреда или штета кои се резултат на неправилна монтажа или употреба. Секогаш чувајте ги упатствата на сигурно и безбедно место за подоцнежна употреба.

1.1 Сигурност за деца и ранлива категорија на лица

- Овој апарат може да го користат деца над 8 години и лица со намалени физички, сетилни или ментални способности или лица без искуство и знаење доколку тоа го прават под надзор или доколку им биле дадени упатства како безбедно да го употребуваат апаратот, и доколку ги разбираат опасностите поврзани со него. Не смее да биде на дофат на деца помали од 8 години и лица со многу обемни и сложени пречки во развојот, освен ако не се под постојан надзор.
- Децата треба да бидат под надзор да не играат со апаратот.
- Држете ја амбалажата подалеку од деца и фрлете ја соодветно
- ПРЕДУПРЕДУВАЊЕ: Уредот и неговите достапни делови стануваат жешки при употреба. Држете ги децата и домашните миленици подалеку за време на употреба и ладење.
- Активирајте го безбедносниот уред за деца, доколку е достапен.

- Децата не смеат да го чистат или одржуваат апаратот без надзор.

1.2 Општа безбедност

- Овој апарат е наменет само за готвење.
- Уредот е наменет да го користи едно домаќинство во домашни услови во затворен простор.
- Уредот може да се користи во канцеларии, хотелски соби, гостилници, фарми со гостилници и други слични сместувања каде неговото користење не надминува (просечно) ниво на користење во домаќинство.
- Не користете го апаратот пред да го монтирате во вградената структура.
- Пред одржување, исклучете го апаратот од напојувањето.
- Доколку се оштети кабелот за напојување, тој мора да биде заменет од страна на производителот, негов овластен центар за сервисирање, или слично квалификувани лица, за да се избегне електрична опасност.
- ПРЕДУПРЕДУВАЊЕ: Осигурајте се дека апаратот е исклучен пред да ја замените светилката за да избегнете струен шок.
- ПРЕДУПРЕДУВАЊЕ: Уредот и неговите достапни делови стануваат жешки при употреба. Треба да внимавате да не ги допрете грејните елементи или површината на шуплината на апаратот.
- Секогаш ставајте заштитни ракавици за вадење или ставање додатоци или садови за во рерна.
- Да ги отстраните полиците, прво повлечете го предниот дел од полицата, а потоа задниот од страничните ѕидови. Ставете ги полиците по обратен редослед.
- Не користете чистач на пареа за чистење на уредот.
- Не користете силно абразивни средства или остри метални стругалки за да го чистите стаклото на капаците со шарки на површината за готвење

бидејќи тоа може да предизвика прскање на стаклото.
- Извадете го сиот дополнителен прибор и непотребните работи/ истурените течности од апаратот пред чистење со пиролиза.

2. БЕЗБЕДНОСНИ УПАТСТВА

2.1 Монтажа

⚠ ПРЕДУПРЕДУВАЊЕ!
Апаратот мора да биде монтиран само од квалификувано лице.

- Извадете ја целата амбалажа.
- Немојте да монтирате ниту да користите оштетен апарат.
- Следете ги упатствата за монтирање достапни на нашата интернет-страница.
- Бидете внимателни кога го пренесувате апаратот, бидејќи е тежок. Користете заштитни ракавици и приложените обувки.
- Не влечете го апаратот за рачката.
- Монтирајте го апаратот на сигурно и погодно место кое ги исполнува потребите за монтажа.
- Одржувајте минимална оддалеченост од другите апарати и делови.
- Пред да го монтирате апаратот, проверете дали е нивелиран и дали вратата се отвора без никакво ограничување.
- Апаратот е опремен со систем за електрично ладење. Мора да се ракува со напојување.

2.2 Поврзување на струја

⚠ ПРЕДУПРЕДУВАЊЕ!
Ризик од пожар и струен удар.

- Сите електрични поврзувања треба да бидат извршени од квалификуван електричар.
- Проверете дали параметрите на плочката со спецификации се компатибилни со електричната моќност на мрежата за електрична енергија.
- Апаратот мора да биде заземјен. Секогаш користете соодветно монтиран изолиран штекер.
- Не користете адаптери со повеќе приклучници и продолжителни кабли.
- Избегнувајте оштетување на приклучокот и кабелот за струја. Ако е потребна замена, таа мора да се изврши од нашиот овластен сервисен центар.
- Не дозволувајте кабелот да ги допре или да дојде во близина на вратата на апаратот или вдлабнатината под апаратот, особено кога работи или кога вратата е жешка.
- Заштитата од струјни удари на неизолирани и изолирани делови мора да биде безбедно прицврстена и не треба да се отстрани без алат.
- Поврзете го приклучокот за струја со штекерот само на крајот на монтажата. Обезбедете пристап до приклучокот за струја по монтажата.
- Ако главниот штекер е лабав, не поврзувајте го приклучокот за струја.
- Не исклучувајте го уредот влечејќи го кабелот за напојување. Секогаш влечете го приклучокот за струја.
- Користете само правилни уреди за изолација: заштитни прекинувачи на линија, осигурувачи (осигурувачи на вртење извадени од држачот), прекинувачи за заземјување и контактори.
- Електричната инсталација мора да има изолациски уред којшто ви овозможува да го исклучите апаратот од приклучокот за струја од сите полови, со ширина на отворот за контакт од најмалку 3 mm.
- Целосно затворете ја вратата на апаратот пред да го поврзете приклучокот за струја на штекерот.
- Апаратот е снабден со приклучок и кабел за струја.

Типови на кабли кои може да се монтираат или да се заменуваат за Европа:
H07 RN-F, H05 RN-F, H05 RRF, H05 VV-F, H05 V2V2-F (T90), H05 BB-F

За делот на кабелот, видете ја вкупната моќност на плочката со спецификации. Можете да погледнете и во табелата:

Вкупна јачина (W)	Пресек на кабелот (мм²)
максимум 1,380	3x0.75
максимум 2,300	3x1
максимум 3,680	3x1.5

Кабелот за заземјување (зелен / жолт кабел) мора да биде 2 см подолг од кафеавата фаза и сините неутрални кабли.

2.3 Употреба

⚠ ПРЕДУПРЕДУВАЊЕ!

Опасност од повреда, изгореници и струен удар или експлозија.

- Не менувајте ја спецификацијата на овој апарат.
- Осигурајте се дека отворите за вентилација не се блокирани.
- Не го оставајте апаратот да работи без надзор.
- Исклучете го апаратот по секоја употреба.
- Бидете внимателни при отварање на вратата од апаратот за време на работа, бидејќи може да се ослободат топол воздух и запаливи смеси од алкохолни состојки.
- Не ракувајте со апаратот со мокри раце или кога е во контакт со вода.
- Не ја притискајте отворената врата.
- Не употребувајте го апаратот како работна површина или површина за складирање.
- Држете ги искрите и отворениот пламен подалеку од апаратот кога вратата е отворена.
- Користете само одобрено стакло и тегли за конзервирање.
- Не ставајте запаливи производи во близина на апаратот.

⚠ ПРЕДУПРЕДУВАЊЕ!

Опасност од оштетување на апаратот.

- За да спречите оштетување или избледување на емајлот:
  - Не ставајте садови за рерна или предмети директно на дното на внатрешноста.
  - Не ставајте алуминиумска фолија директно на дното на внатрешноста.
  - не ставајте вода директно на жешкиот апарат.
  - Не оставајте влажни садови и храна во апаратот по готвењето.
  - бидете внимателни при вадење или инсталирање на додатоци.
- Промената на бојата на емајлот или не'рѓосувачкиот челик не влијае на перформансите на апаратот.
- Користете длабока тава за сочни колачи, бидејќи овошните сокови можат да предизвикаат трајни дамки.
- Секогаш гответе кога вратата на апаратот е затворена.
- Доколку апаратот е инсталиран зад панел на мебел, не затворајте го панелот за време на употреба или додека апаратот не се излади целосно за да спречите оштетување од топлина и влага.
- Во однос на светлото (светлата) во внатрешноста на овој производ и резервните светилки кои се продаваат посебно: Овие светилки се предвидени да издржат екстремни физички услови во апаратите за домаќинство, како што се температура, вибрации, влажност или се предвидени за давање сигнали за работната состојба на апаратот. Тие не се предвидени да се користат за други намени и не се погодни за осветлување простории во домот.
- Овој производ содржи извор на светлина од класа на енергетска ефикасност G.
- Користете само светилки со истите спецификации.
- За да го поправите апаратот, контактирајте со овластениот сервисен центар. Користете само оригинални резервни делови.

2.4 Нега и чистење

⚠ ПРЕДУПРЕДУВАЊЕ!

Опасност од повреда, пожар или оштетување на апаратот.

- Исклучете го апаратот и извадете го од штекер пред одржување.
- Уверете се дека апаратот е ладен за да избегнете кршење на стаклото. Доколку стаклените панели на вратата се оштетени, контактирајте го овластениот сервисен центар за замена.

- Бидете внимателни кога ја отстранувате вратата од апаратот.
- Чистете го и исушете го апаратот, неговата празнина и додатоците по секоја употреба за да спречите кондензација на пареа, корозија и оштетување на површината.
- Редовно проверувајте го производот за знаци на оштетување што може да го направат несоодветен за контакт со храна, како што се пукнатини, меури, раслојување, собирање, лепливост, корозија или други видливи промени во текстурата или изгледот. Следете ги упатствата за чистење и нега за да спречите влошување.
- Користете микрофибер крпа, топла вода и неутрални детергенти за чистење на апаратот и додатоците. Не користете абразивни производи, перничиња, растворувачи, остри рабови или метални предмети.
- Следете ги безбедносните упатства на пакувањето кога користите спреј за рерна.

Чистење со пиролиза

- Прочитајте ги сите упатства за пиролитичко чистење
- Пред чистење со пиролиза и првично предзагревање, извадете ги од рерната:
  - сите остатоци од храна, масло или протекувања / наслаги од маснотии.
  - Сите предмети што можат да се извадат (вклучително решетките, шините итн., обезбедени со апаратот), особено нелепливите тенџерија, тепсии, тави, приборот итн.
- Држете ги децата подалеку за време на пиролитичкото чистење, бидејќи апаратот станува многу жежок и испушта топол воздух од предните отвори за вентилација.
- Пиролитичкото чистење ослободува испарувања од остатоци од готвење и градежни материјали. Обезбедете добра вентилација за време и по почетното претходно загревање и пиролитичкото чистење.
- Не истурајте и не нанесувајте вода на вратата на рерната за време и по чистењето со пиролиза за да избегнете оштетување на стаклените плочи.
- Испарувањата што ги испуштаат сите пиролитички рерни / остатоци од готвење се опишани како нештетни за луѓето, вклучително и за мали деца, или лица со хронични болести.
- Држете ги миленичињата настрана од апаратот за време на пиролитичкото чистење и првичното предзагревање и потоа. Малите миленичиња (особено птиците и рептилите) може да бидат многу чувствителни на температурните промени и испарувања.
- Нелепливите површини на тенџерија, тави, послужавници и прибор за јадење може да се оштетат со пиролитичко чистење на висока температура и може да ослободат ниски нивоа штетни испарувања.

2.5 Отстранување

⚠ ПРЕДУПРЕДУВАЊЕ!

Ризик од повреда или задушување.

- Контактирајте со вашите општински органи за да добиете информации за тоа како да се ослободите од апаратот.
- Исклучете го апаратот од електричната мрежа, потоа исечете го и фрлете го електричниот кабел.

3. ОПИС НА ПРОИЗВОДОТ

3.1 Општ преглед

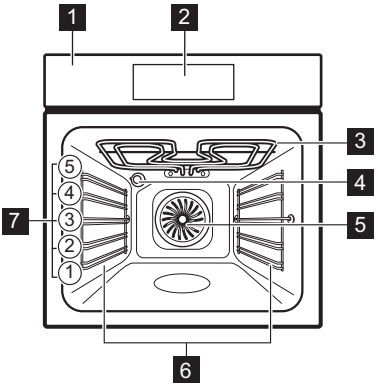

1 Контролна плоча
2 Екран
3 Елемент за греење
4 Светилка
5 Вентилатор
6 Потпора за полици, мобилна
7 Позиции на полици

3.2 Копчиња на допир

⏻	За вклучување и исклучување на уредот.
∧ ∨	За навигација низ менито.
+ −	За да ги прилагодите поставките.
	за да ја поставите функцијата: AirFry.
	За поставување на функцијата за готвење со помош.
	За поставување на функциите на тајмерот.
	За внесување поставки.
OK	За да го потврдите изборот.

4. ПРЕД ПРВА УПОТРЕБА

4.1 Поставување на времето

1. Притиснете + или − за да ги прилагодите часовите и минутите.
2. Притиснете OK за да потврдете.

4.2 Почетно предзагревање и чистење

1. Предзагрејте го празниот апарат за да ги отстраните сите мириси. Проветрете ја просторијата.
2. Извадете ги сите додатоци и држачите за решетки.
3. Поставете ја секоја функција на максимална температура и оставете го апаратот да работи за одреденото времетраење: 1 ч, 15 мин, 15 мин. Погледнете во Секојдневна употреба.
4. Исклучете го апаратот и оставете го да се излади.
5. Исчистете со крпа од микрофибер натопена со топла вода и средство за чистење. Заменете ги додатоците и држачите за решетки.

5. СЕКОЈДНЕВНА УПОТРЕБА

5.1 Функции на готвење

	Готвење со вентилатор: Рамномерно печење, мекост, сушење
	Конвенционално готвење: Традиционално печење
	AirFry: Пржење храна со помалку масло или без хартија за печење

	Замрзната храна: Помфрит, кришки од компир, ролнички
	Функција за пица : Печење пица
	Долен грејач: Печење колачи
	Одмрзнување: Одмрзнување
	Печете со влажен воздух: Печење
	Скара: Тостирање, печење скара
	Турбо печење: Печење месо, потпекување
	Повторно загревање: Подгревање, готвење

За да ја промените функцијата, притиснете го симболот ⏻ за да го исклучите апаратот, а потоа притиснете го повторно за да го вклучите повторно.

Светилката може автоматски да се исклучи на температура под 80°C во текот на некои функции на рерната.

5.2 Поставување: функции за готвење

1. Притиснете ⏻ да го вклучите апаратот.
2. Притиснете ^ или ˇ за навигација низ функциите.
3. Притиснете + или — да ја поставите температурата.
4. Доколку е потребно, поставете ги функциите на тајмерот.
5. Притиснете OK.
6. Притиснете ⏻, заа да ја исклучите функцијата за готвење.

— Линија за приказ на напредок - визуелно покажува кога апаратот ќе ја достигне поставената температура или кога ќе истече времето на готвење.

» Брзо загревање- притиснете и задржете OK за 3 секунди за време на фазата на загревање за да се скрати времето за греење. Достапен е за некои функции за готвење. Вентилаторот може автоматски да се вклучи.

5.3 Тајмер

1. Притиснете ◷.
2. Притиснете ^ или ˇ за да изберете функција на тајмер.
3. Притиснете + или — за да го поставите времето. Притиснете OK.

За да откажете функција на тајмер, притиснете и држете го ◷

Функции на тајмерот	
	Постави одбројување. Кога ќе истече тајмерот, се огласува звучен сигнал.
	Постави одбројување. Кога ќе заврши тајмерот, се огласува сигнал и готвењето запира.
START STOP	За одложување на почетокот и/или крајот на готвењето.
Време на работење	За да се покаже колку долго работи апаратот од моментот кога ќе ја започнете функцијата. Можете да го ресетирате од менито на тајмерот.

5.4 Помош При Готвење

Помош При Готвење Подменито се состои од програми кои се дизајнирани за конкретни јадења. Програмите започнуваат со соодветна поставка. Можете да ги прилагодите времето и температурата за време на готвењето.

1. Притиснете го симболот ⏻ за да го вклучите апаратот.
2. Притиснете го симболот .
3. Притиснете го симболот ^ или ˇ за да изберете функции за готвење со помош.
4. Притиснете + или — за да ги прилагодите поставките ако е потребно.
5. Притиснете OK за да потврдете.
6. Кога ќе заврши функцијата, проверете дали храната е готова. Продолжете го времето за готвење, доколку е потребно. За готвење со помош со сонда за храна, постапката е иста.

Подмени: Помош При Готвење

Легенда	
g	Достапно е подесување на тежината.
	Загрејте го апаратот пред готвење.
	Ниво на решетка. Погледнете во Опис на производот.

Јадења		
	Пица	**2 плех за печење** поставен со хартија за печење
	Пилешко 1 - 1.5 кг.; свежо	g **2 плех за печење** , По половина од времето за готвење превртете го пилешкото месо за подеднакво потпекување.
	Говедско месо 1 - 1,5кг.; парчиња со дебелина 4 - 5 см	**2 плех за печење** Пржете го месото неколку минути во жешка тава. Вметнете во апаратот.
	Филети	**3** потпечено јадење на **решетка**
	Лазања 1 - 1.5 кг.	**2** потпечено јадење на **решетка**
	Киш со јајца	**2** тава за печење на **решетка**
	Компири 1 кг.	**2 плех за печење** Ставете цели компири со лушпа на плех за печење.
	Потпечено јадење 1 - 1.5 кг.	**3 плех за печење** поставен со хартија за печење Исечете ги зеленчуците на парчиња.
	Мафини	**3** ; плех за мафини на **решетка**
	Чијабата 0,8 кг.	**2 плех за печење** поставен со хартија за печење Повеќе време е потребно за бел леб.

5.5 Поставки

1. Притиснете ⏻ за да го вклучите апаратот.
2. Притиснете ⚙ за да пристапите до поставките.
3. Притиснете ∧ или ∨ за да ги прилагодите поставките. Притиснете OK.
4. Притиснете + или − за да ја прилагодите вредноста.
5. Притиснете OK за да потврдите или излезете од режимот на прилагодување.
6. Притиснете ⚙ за да излезете од поставките.

Подмени: Поставки

	Поставка	Вредност
01	Чистење	Чистење со пиролиза
02	Време во денот	Промени
03	Светло	Вклучено / Исклучено
04	Брзо загревање	Вклучено / Исклучено
05	Време на работење	Вклучено / Исклучено
06	Осветленост на екранот	1 - 5
07	Тонови на копчиња	Beep, Clic, None
08	Јачина на звучниот сигнал	1 - 4
09	-	-
10	Сензор за храна[1)]	1 - Аларм, 2 - Аларм и стоп
11	Потсетник за чистење[1)]	Вклучено / Исклучено
12	-	-
13	Демо-режим	Шифра за активирање: 2468

	Поставка	Вредност
14	Верзија на софтвер	Проверка
15	Ресетирај ги сите нагодувања	Да / Не

[1] се однесува само на одбрани модели

Поставки по стандарден почеток на**02**.

Користете ги ^ и v за навигација.

5.6 Lock

Оваа функција спречува случајна промена на функцијата на апаратот.

Кога се активира додека се користи апаратот, тој ја заклучува контролната плоча, осигурувајќи дека тековните поставки за готвење продолжуваат непрекинато.

Кога се активира додека апаратот е исклучен, ја одржува контролната плоча заклучена, и спречува апаратот да се вклучи ненамерно.

- притиснете и задржете за да ја вклучите и исклучите функцијата.

- трепка 3 пати кога бравата е вклучена.

5.7 Додатоци

Достапни додатоци во зависност од моделот. Скенирајте го QR-кодот за да проверите како да користите додатоци испорачани со вашиот апарат. Можете да нарачате дополнителна опрема посебно. За повеќе информации, ве молиме контактирајте го локалниот добавувач.

Вметнете го додатокот (решетка / тава) меѓу водилките на држачот за решетка. Уверете се дека решетката ја допира задната страна од внатрешноста на печката , а ногарките се насочени надолу . Мало вовлекување на горниот дел ја зголемува сигурноста и обезбедува заштита од навалување. Работ околу решетката ги спречува садовите за готвење да се излизгаат.

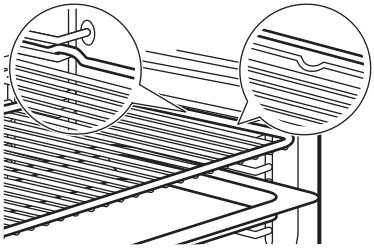

Ако вашата тава има наклон, поставете ја кон задниот дел од внатрешноста на рерната.

Ако има натпис на додатокот, проверете дали е свртен кон вас.

Ако користите плех со отвори, ставете го плехот/тавата одоздола, за да се собираат течностите што капат.

6. НАПОМЕНИ И КОРИСНИ СОВЕТИ

6.1 Препораки за готвење

Температурата и времињата на печење во табелите се само водич. Тие зависат од рецептите и квалитетот и квантитетот на употребените состојки. Ако не можете да ги најдете нагодувањата за конкретниот рецепт, побарајте нешто слично.

Бројте ги нивоата на решетката од дното на рерната.

Симболи користени во табелите:

	Вид на храна
	Функција за готвење
°C	Температура
	Позиции на полици
	Време на готвење (мин)
	Дополнителни информации

6.2 Печете со влажен воздух

За најдобри резултати следете ги препораките дадени во табелата подолу.

	°C			
Кифлички, благи, 16 парчиња	180	2	20 - 30	1)
Кифлички, 9 парчиња	180	2	30 - 40	1)
Пица, замрзната, 0.35 кг.	220	2	10 - 15	2)
Швајцарски ролат	170	2	25 - 35	1)
Колаче	175	3	25 - 30	1)
Суфле, 6 парчиња	200	3	25 - 30	3)
Флан со пандишпан	180	2	15 - 25	4)
Викторијанска торта со џем	170	2	40 - 50	5)
Динстана риба, 0,3 кг.	180	3	20 - 25	1)
Цела риба, 0,2 кг.	180	3	25 - 35	1)
Филе од риба, 0,3 кг.	180	3	25 - 30	6)
Динстано месо, 0.25 кг.	200	3	35 - 45	1)
Шаслик, 0.5 кг.	200	3	25 - 30	1)
Колачиња, 16 парчиња	180	2	20 - 30	1)
Макарон-колач, 24 парчиња	180	2	25 - 35	1)
Мафини, 12 парчиња	170	2	30 - 40	1)
Солено пециво, 20 парчиња	180	2	25 - 30	1)
Колачиња од суво тесто, 20 парчиња	150	2	25 - 35	1)
Мали тортички, 8 парчиња	170	2	20 - 30	1)
Зеленчук, динстан, 0,4 кг.	180	3	35 - 45	1)
Вегетаријански омлет	200	3	25 - 30	6)
Зеленчук на медитерански начин, 0,7 кг.	180	4	25 - 30	1)

1) Користете плех за печење или длабока тава.
2) Употребете решетка.
3) Користете шест керамички тавчиња на решетка.
4) Користете основа за флан на решетка.
5) Користете потпечено јадење на решетка.
6) Користете тавче за пица на решетка.

6.3 Информации за тестирање

Тестови според IEC 60350-1.

		°C		
Мали колачи, 20 парчиња по плех				
	3	170	20 - 35	1)
	3	150 - 160	20 - 35	1)
	2 и 4	150 - 160	20 - 35	1)
Пита со јаболка, 2 плеха Ø 20 см				
	2	180	70 - 90	2)
	2	160	70 - 90	2)
Пандишпан безмасен, калап за колач Ø 26 см				
	2	170	40 - 50	2) 3)
	2	160	40 - 50	2) 3)
	2 и 4	160	40 - 60	2) 3)
Колач од бискв. тесто				
	3	140 - 150	20 - 40	1)
	2 и 4	140 - 150	25 - 45	1)
	3	140 - 150	25 - 45	1)
Тост				
	4	макс.	1 - 5	2) 3)

1) Употреба Плех за печење.
2) Употреба Жичена решетка.
3) Претходно загрејте го апаратот 10 минути.

7. НЕГА И ЧИСТЕЊЕ

7.1 Белешки околу чистењето

- Користете раствор за чистење на метални површини.
- Користете го течниот отстранувач на бигор препорачан од производителот за отстранување на остатоци од бигор.
- Влагата може да се кондензира во апаратот или на стаклените плочи на вратата. За да ја намалите кондензацијата, оставете го апаратот да работи 10 минути пред готвење. Не чувајте храна во апаратот подолго од 20 минути.
- Не чистете го приборот во машината за миење садови.

7.2 Држачи на решетки што се вадат

1. Проверете дали апаратот е студен.
2. Повлечете го предниот дел од држачите настрана од страничниот ѕид.
3. Повлечете го задниот дел на држачите на решетката настрана од страничниот ѕид и извадете ја.
4. Ставете ги држачите за решетки назад на нивната почетна положба. Повторете ги чекорите во обратен редослед.

Ако телескопските шини се испорачани, иглите за потпирање мора да бидат насочени кон предната страна.

7.3 Чистење со пиролиза

Оваа програма ја согорува преостанатата нечистотија во апаратот. Користите го секогаш кога вашиот апарат има потреба од длабинско чистење.

Ако има други апарати монтирани во истиот плакар, немојте да ги користите истовремено со оваа функција. Тоа може да ја оштети печката.

1. Проверете дали апаратот е студен.
2. Извадете ги сите додатоци.
3. Исчистете ја внатрешноста на рерната и внатрешното стакло на вратата со топла вода, мека крпа и благ детергент.
4. Притиснете на ⏻ за да го вклучите апаратот.
5. Притиснете на ⚙.
6. Притиснете на ∧ или ∨ за да изберете **01**. Притиснете на OK.
7. Притиснете + или — за да го изберете времетраењето на чистењето.

   Притиснете OK за да започнете со чистење.

Чистење	Траење
Лесно чистење	1 h
Нормално чистење	1 h 30 min
Темелно чистење	2 h 30 min

Кога ќе започне чистењето, вратата на рерната е заклучена и светилката не работи. Не почнувајте ја функцијата ако не сте ја затвориле целосно вратата на рерната. Вентилаторот за ладење работи со поголема брзина.

8. Кога ќе заврши чистењето, исклучете го апаратот и почекајте додека не се олади. Чистете ја внатрешноста на рерната со влажна мека крпа.

7.4 Потсетник за чистење

Кога ✧ трепка на екранот после готвењето, апаратот ве потсетува да го исчистите со чистење со пиролиза. Може да го исклучите потсетникот во подменито.Поставки Видете во Секојдневна употреба, менување: Поставки

7.5 Вадење и монтирање на вратата

Можете да ја отстраните вратата на печката и внатрешните стаклени плочи за да ги исчистите. Не користете го апаратот без стаклените плочи.

1. Отворете ја вратата целосно и држете ги двете шарки.
2. Подигнете ги и повлечете ги резињата додека не кликнат.

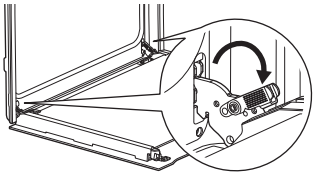

3. Затворете ја вратата на рерната до првата позиција. Потоа кренете и повлечете за да ја извадите вратата од лежиштето.

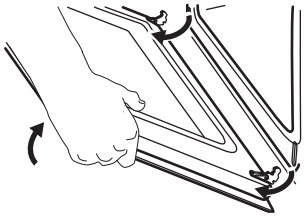

4. Положете ја вратата врз мека крпа на стабилна површина.
5. Држете ја облогата на вратата **A** на горниот раб на вратата на двете страни и турнете навнатре за да се отпушти заптивката.

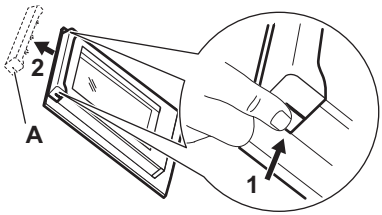

6. Повлечете ја облогата на вратата напред и извадете ја.
7. Држете ги стаклените плочи на вратата на горниот раб една по една и повлечете ги нагоре за да ги извадите од водилката. Осигурете се дека стаклото целосно се излизнало од држачите.

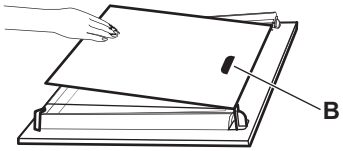

8. Исчистете ги стаклените плочи со вода и сапун. Внимателно избришете ги стаклените плочи. Не чистете ги стаклените плочи во машина за миење садови.
9. По чистењето, монтирајте ги стаклените плочи и вратата на печката.

Погрижете се да ги вратите стаклените плочи назад по точен редослед. Проверете го симболот / печатот на страната на стаклената плоча. Зоната за печатење **B** (ако ја има) мора да биде свртена кон внатрешноста на рерната. Ако вратата е правилно монтирана, ќе слушнете клик кога ги затворате рачките.

7.6 Замена на светилката

Исклучете го апаратот од електричната мрежа и почекајте додека не се олади.

Заменете ја светилката со соодветна светилка отпорна на топлина до 300°C.

Задно светло

1. Свртете го стаклената капаче за да го извадите.
2. Исчистете го стаклената капаче.
3. Заменете ја светилката.
4. Ставете го стаклената капаче.

8. РЕШАВАЊЕ ПРОБЛЕМИ

Ако не можете самите да го решите проблемот, обратете се кај Вашиот дилер или во овластениот сервисен центар. Деталите за сервисирање се на плочката со спецификации, која се наоѓа на предната рамка. Се гледа кога ќе ја отворите вратата. Не отстранувајте ја плочката со спецификации.

Ако на екранот се покажува код за грешка што не е во оваа табела, исклучете го осигурувачот во куќата и вклучете го повторно за рестартирање на апаратот. Ако повторно се појави проблемот, стапете во контакт со овластен сервисен центар.

Не можете да го вклучите или да ракувате со апаратот. - Апаратот не е поврзан со електрично напојување или не е правилно поврзан.

Апаратот не се загрева.

- Вратата не е добро затворена.

- Lock е вклучена.
- Активирано е автоматското исклучување.

Ламбата не работи. - Ламбата е прегорена. Замени ја светилката.

Светилката е исклучена. - Печете со влажен воздух - е активиран.

На екранот се прикажува "00:00". - Имало прекин на струја. Поставете го точното време.

Err C3 - Затворете ја вратата. Исклучете го апаратот и повторно вклучете го. Проверете дали бравата на вратата е расипана.

Err F102 - Затворете ја вратата. Проверете дали бравата на вратата е расипана.

9. ЕНЕРГЕТСКА ЕФИКАСНОСТ

9.1 Лист со информации за производ и информации за производ според (ЕУ) бр. 65/2014 и (ЕУ) бр. 66/2014

Име на добавувачот	AEG
Идентификација на модел	BP4100B 949288099 EX51PV2B 949288104 GU5PB43FPM 949288089 NBU5P40PM 949288064 NBU5P43PB 949288062 OU5PB40PM 949288065 OU5PB40WPK 949288069 OU5PB43PM 949288088 PN6P0B0 949288055 TP60NB 949288058 TP60NM 949288060 TU5PB402PM 949288056 TU5PB405PM 949288059 TU5PB40PB 949288066 TU5PB40PK 949288054 TU5PB40WPK 949288105 TU5PB41ZPB 949288094 TU5PB43APB 949288090 TU5PB43FPB 949288103
Индекс на енергетска ефикасност	61.2
Класа на енергетска ефикасност	A++
Потрошувачка на енергија кај нормално полнење, конвенционален режим	0.93 kWh/cycle
Потрошувачка на енергија кај нормално полнење, режим на вентилатор	0.52 kWh/cycle
Број на вдлабнатини	1
Извор на топлина	Електрична енергија

Волумен	72 l	
Тип на печка	Вградена печка	
Маса	BP4100B	32,0 кг.
	EX51PV2B	30,6 кг.
	GU5PB43FPM	30,6 кг.
	NBU5P40PM	30,6 кг.
	NBU5P43PB	30,6 кг.
	OU5PB40PM	29,2 кг.
	OU5PB40WPK	29,9 кг.
	OU5PB43PM	30,6 кг.
	PN6P0B0	30,6 кг.
	TP60NB	30,6 кг.
	TP60NM	30,6 кг.
	TU5PB402PM	30,6 кг.
	TU5PB405PM	30,6 кг.
	TU5PB40PB	30,6 кг.
	TU5PB40PK	30,6 кг.
	TU5PB40WPK	30,6 кг.
	TU5PB41ZPB	30,6 кг.
	TU5PB43APB	30,6 кг.
	TU5PB43FPB	30,6 кг.

Апаратот е тестиран според: EN IEC 60350-1.

9.2 Барања за информации според (ЕУ) бр. 2023/826

Потрошувачка на енергија кога мрежата е во мирување	0,8 W
Максимално време потребно за опремата автоматски да го достигне применливиот режим со мала моќност	20 мин

Апаратот е тестиран според: EN 50564.

9.3 Совети за штедење енергија

- Држете ја вратата затворена за време на готвењето и избегнувајте често отворање.
- Одржувајте го чист дихтунгот на вратата и проверете дали е добро фиксиран на својата позиција.
- Користете метални или темни, нерефлективни садови за готвење.
- Прескокнете го претходното загревање освен ако е потребно.
- Минимизирајте ги паузите помеѓу печењето повеќе јадења.
- Кога е можно, користете ги функциите за готвење со вентилатор за да заштедите енергија (само за одредени модели).
- Користете ја преостанатата топлина за да ја одржите храната топла. Намалете ја температурата на апаратот на минимум 3 - 10 мин пред крајот на готвењето.
- Исклучете ја светилката за време на готвењето освен ако не е потребно. Видете во „Поставки“.
- Печете со влажен воздух (само за одредени модели) - оваа функција беше искористена за усогласување со класата за енергетска ефикасност и барањата за екодизајн (во согласност со EU 65/2014 и EU 66/2014). Тестови според: IEC/EN 60350-1. Вратата на рерната треба да биде затворена за време на готвењето со што функцијата не би се прекинала и за да се осигурате дека рерната работи со највисока можна енергетска ефикасност. Кога ја користите оваа функција светлото автоматски се исклучува. Кај некои модели потребни се 30 сек.
- Автоматско исклучување - од безбедносни причини, ако функцијата за готвење е вклучена и не се сменат поставките, апаратот автоматски ќе се исклучи по одреден временски период. За да работите со функцијата за готвење подолго, поставете го времето на готвење. Автоматското исклучување не важи кога светилката е вклучена или со функција: START STOP
  - 12,5 ч: 30-115 °C
  - 8,5 ч: 120-195 °C
  - 5,5 ч: 200-245 °C
  - 3 ч: 250-максимум °C

10. ГРИЖА ЗА ЖИВОТНАТА СРЕДИНА

Рециклирајте материјали со симболот ♺. Ставете го пакувањето во соодветни контејнери за да го рециклирате. Помогнете во заштитата на животната средина и здравјето на луѓето со рециклирање на отпад од електрични и електронски апарати. Не фрлајте ги апаратите означени со симболот 🗑 со отпадот од домаќинството. Вратете го производот во вашиот локален објект за рециклирање или контактирајте со општинската канцеларија.

1. INFORMAȚII PRIVIND SIGURANȚA..... **30**
2. INSTRUCȚIUNI DE SIGURANȚĂ..... **32**
3. DESCRIEREA PRODUSULUI..... **34**
4. ÎNAINTE DE PRIMA UTILIZARE..... **35**
5. UTILIZARE ZILNICĂ..... **35**
6. SFATURI UTILE..... **37**
7. ÎNGRIJIREA ȘI CURĂȚAREA..... **39**
8. DEPANARE..... **40**
9. CLASA DE EFICIENȚĂ ENERGETICĂ... **41**
10. INFORMAȚII PRIVIND MEDIUL..... **42**

1. ⚠ INFORMAȚII PRIVIND SIGURANȚA

Înainte de instalarea și de utilizarea aparatului, citiți cu atenție instrucțiunile furnizate. Producătorul nu este responsabil pentru eventuale vătămări sau pagube rezultate din instalarea sau utilizarea incorectă. Păstrați permanent instrucțiunile într-un loc sigur și accesibil pentru consultare ulterioară.

1.1 Siguranța copiilor și a persoanelor vulnerabile

- Acest aparat poate fi utilizat de copiii cu vârsta mai mare de 8 ani, de persoanele cu capacități fizice, senzoriale sau mentale reduse sau de persoanele ne-experimentate doar sub supraveghere sau după o scurtă instruire care să le ofere informațiile necesare despre utilizarea sigură a aparatului și să le permită să înțeleagă pericolele la care se expun. Copiii cu vârsta mai mică de 8 ani și persoanele cu dizabilități profunde și complexe nu trebuie lăsate să se apropie de aparat dacă nu sunt supravegheate permanent.
- Copiii trebuie supravegheați pentru a vă asigura că nu se joacă cu aparatul.
- Nu lăsați ambalajele la îndemâna copiilor și eliminați-le în mod corespunzător.
- AVERTISMENT: Aparatul și piesele accesibile ale acestuia devin fierbinți pe durata utilizării. Păstrați copiii și animalele de companie la distanță în timpul utilizării și răcirii.
- Activați dispozitivul de siguranță pentru copii, dacă este disponibil.
- Copiii nu trebuie să curețe sau să întrețină aparatul fără supraveghere.

1.2 Informații generale despre siguranță

- Acest aparat poate fi utilizat numai pentru gătire.
- Acest aparat este proiectat pentru utilizarea în locuințe individuale la interior
- Acest aparat electrocasnic poate fi utilizat în birouri, camere de oaspeți, camere de oaspeți cu paturi și mic dejun, case de oaspeți în cadrul fermelor și alte spații de cazare similare, în care această utilizare nu depășește (media) nivelurile de utilizare domestică.
- Nu folosiți aparatul înainte de a-l instala în structura încastrată.
- Aparatul trebuie deconectatde la sursa de alimentare înainte de a efectua orice operațiune de întreținere.
- În cazul în care cablul de alimentare este deteriorat, acesta trebuie înlocuit de producător, de centrul de service autorizat al acestuia sau de persoane cu o calificare similară pentru a se evita electrocutarea.
- AVERTISMENT: Asigurați-vă că aparatul este oprit înainte de a înlocui becul pentru a evita o posibilă electrocutare.
- AVERTISMENT: Aparatul și piesele accesibile ale acestuia devin fierbinți pe durata utilizării. Se recomandă ca elementele de încălzire sau suprafața aparatului să nu fie atinse.
- Utilizați întotdeauna mănuși de cuptor pentru a scoate sau a pune în aparat vase sau accesorii.
- Pentru a scoate suporturile pentru raft trebuie să trageți mai întâi de partea din față a suportului, după care să îndepărtați capătul din spate de pereții laterali. Instalați suporturile pentru raft în ordine inversă.
- Nu folosiți un aparat de curățat cu abur pentru a curăța aparatul.
- Nu folosiți substanțe abrazive dure sau raclete ascuțite de metal pentru a curăța sticla ușii deoarece acestea pot zgâria suprafața, ceea ce poate avea drept consecință spargerea sticlei.
- Înainte de curățarea pirolitică, scoateți toate accesoriile și depunerile/deversările excesive din cavitatea aparatului.

2. INSTRUCȚIUNI DE SIGURANȚĂ

2.1 Installation

⚠ AVERTISMENT!
Doar o persoană calificată trebuie să instaleze acest aparat.

- Îndepărtați toate ambalajele.
- Dacă aparatul este deteriorat, nu îl instalați sau utilizați.
- Urmați instrucțiunile de instalare disponibile pe site-ul nostru web.
- Aveți grijă când mutați aparatul, deoarece este greu. Folosiți întotdeauna încălțăminte și mănuși de protecție.
- Nu trageți aparatul de mâner.
- Instalați aparatul într-un loc sigur și adecvat care satisface cerințele privind instalarea.
- Respectați distanțele minime față de alte aparate și corpuri de mobilier.
- Înainte de a monta aparatul, asigurați-vă că este la nivel și că ușa se deschide fără nicio restricție.
- Aparatul este prevăzut cu un sistem de răcire electrică. Pentru a funcționa, acesta necesită curent electric.

2.2 Conexiunea la rețeaua electrică

⚠ AVERTISMENT!
Pericol de incendiu și electrocutare.

- Toate conexiunile electrice trebuie realizate de către un electrician calificat.
- Asigurați-vă că parametrii de pe plăcuța cu date tehnice sunt compatibili cu valorile nominale ale sursei de alimentare.
- Aparatul trebuie legat la pământ. Utilizați întotdeauna o priză cu protecție la electrocutare corect instalată.
- Nu utilizați adaptoare multiple și cabluri prelungitoare.
- Evită să deteriorezi priza și cablul. Dacă este nevoie de înlocuire, aceasta trebuie realizată de Centrul nostru de Servicii Autorizate.
- Nu lăsați cablurile de alimentare electrică să atingă sau să se afle în apropierea ușii aparatului sau a nișei de sub aparat, în special atunci când acesta funcționează sau ușa este fierbinte.
- Protecția împotriva șocurilor pentru piesele vii și izolate trebuie fixată bine și nu trebuie detașată fără unelte.
- Introduceți fișa în priză numai după încheierea instalării. Asigurați-vă că aveți acces la priza de rețea după instalare.
- Dacă priza este slăbită, nu conectați ștecherul.
- Nu deconectați aparatul trăgând de cablul de alimentare. Scoateți întotdeauna ștecherul din priză.
- Folosiți doar dispozitive de izolare adecvate: întrerupătoare pentru protecția liniei, siguranțe (siguranțe cu șurub scoase din suport), mecanisme de declanșare pentru scurgeri de curent și contactoare.
- Instalația electrică trebuie să aibă un dispozitiv de izolare care să deconecteze aparatul de la rețeaua electrică la toți polii, cu o lățime a deschiderii de contact de cel puțin 3 mm.
- Închideți complet ușa aparatului înainte de a conecta ștecherul la priză.
- Acest aparat este livrat cu un ștecăr și un cablu de alimentare electrică.

Tipurile de cabluri adecvate pentru instalare sau înlocuire pentru Europa:
H07 RN-F, H05 RN-F, H05 RRF, H05 VV-F, H05 V2V2-F (T90), H05 BB-F

Pentru secțiunea cablului consultați puterea totală consumată de pe plăcuța cu date tehnice. De asemenea, puteți consulta tabelul:

Putere totală (W)	Secțiunea cablului (mm^2)
maxim 1,380	3x0.75
maxim 2,300	3x1
maxim 3,680	3x1.5

Cablul de împământare (cablul verde/galben) trebuie să fie cu 2 cm mai lung decât cablurile neutre din faza maro și albastre

2.3 Utilizarea

⚠ AVERTISMENT!
Pericol de rănire, arsuri și electrocutare sau explozie.

- Nu modificați specificațiile acestui aparat.
- Asigurați-vă că deschiderile de ventilație nu sunt blocate.
- Nu lăsați aparatul nesupravegheat în timpul funcționării.

- Dezactivați aparatul după fiecare întrebuințare.
- Aveți grijă când deschideți ușa aparatului în timpul funcționării, deoarece pot fi eliberate aer cald și amestecuri inflamabile din ingredientele pe bază de alcool.
- Nu acționați aparatul având mâinile umede sau când acesta este în contact cu apa.
- Nu aplicați presiune asupra ușii deschise.
- Nu utilizați aparatul ca suprafață de lucru sau ca loc de depozitare.
- Păstrați scânteile și flăcările deschise departe de aparat când ușa este deschisă.
- Utilizați numai sticlă și borcane aprobate pentru conservare.
- Nu așezați produse inflamabile lângă aparat.

⚠ AVERTISMENT!
Pericol de deteriorare a aparatului.

- Pentru a preveni deteriorarea sau decolorarea emailului:
  - nu așezați vase pentru cuptor sau obiecte direct pe fundul cavității.
  - nu așezați folie de aluminiu direct pe fundul cavității.
  - nu puneți apă direct în aparatul fierbinte.
  - nu lăsați preparate și alimente umede în aparat după gătit.
  - aveți grijă când scoateți sau instalați accesoriile.
- Decolorarea smalțului sau a oțelului inoxidabil nu afectează performanța aparatului.
- Utilizați o tigaie adâncă pentru prăjituri umede, deoarece sucurile de fructe pot provoca pete permanente.
- Gătiți întotdeauna cu ușa închisă a aparatului.
- Dacă aparatul este instalat în spatele unui panou de mobilier, nu închideți panoul în timpul utilizării sau până când aparatul s-a răcit complet pentru a preveni deteriorarea cauzată de căldură și umiditate.
- În ceea ce privește becul (becurile) din acest produs și becurile ca piese de schimb vândute separat: Aceste becuri sunt destinate să reziste la condițiile fizice extreme din aparatele electrocasnice, cum ar fi temperatura, vibrațiile, umiditatea sau au scopul de a oferi informații despre starea de funcționare a aparatului. Acestea nu sunt destinate utilizării în alte aplicații și nu sunt adecvate pentru iluminarea camerelor din locuință.
- Acest produs conține o sursă de lumină cu clasa de eficiență energetică G.
- Utilizați numai lămpi cu aceleași specificații.
- Pentru a repara aparatul contactați Centrul de service autorizat. Utilizați doar piese de schimb originale.

2.4 Îngrijire și curățare

⚠ AVERTISMENT!
Pericol de vătămare personală, incendiu sau deteriorare a aparatului!

- Opriți și deconectați aparatul de la priză înainte de întreținere.
- Asigurați-vă că aparatul este rece pentru a evita spargerea sticlei. Dacă panourile din sticlă ale ușii sunt deteriorate, contactați centrul de service autorizat pentru înlocuire.
- Procedați cu atenție când scoateți ușa din aparat, este grea.
- Folosiți procedura de curățare cavitate și uscare cavitate pentru aparatul, cavitatea acestuia și accesorii după fiecare utilizare pentru a preveni condensarea aburului, coroziunea și deteriorarea suprafeței.
- Verificați produsul în mod regulat pentru a depista semne de deteriorare care îl pot face impropriu pentru contactul cu alimentele, cum ar fi crăpături, băşici, delaminare, contracție, aderență, coroziune sau alte modificări vizibile ale texturii sau aspectului. Urmați instrucțiunile de curățare și îngrijire pentru a preveni deteriorarea.
- Pentru curățarea aparatului și a accesoriilor, utilizați o cârpă din microfibră, apă caldă și detergenți neutri. Nu utilizați produse abrazive, tampoane, solvenți, obiecte ascuțite sau metalice.
- Respectați instrucțiunile de siguranță de pe ambalaj atunci când utilizați un spray pentru cuptor.

Curățare pirolitică

- Citiți toate instrucțiunile pentru curățare pirolitică
- Înainte de a efectua curățarea pirolitică și preîncălzirea inițială, scoateți din interiorul cuptorului:
  - toate reziduurile de alimente, petele/depunerile de ulei sau grăsimi.
  - orice obiecte detașabile (inclusiv rafturi, șine laterale etc., furnizate împreună cu aparatul), în special orice

oale, cratițe, tăvi, ustensile neaderente, etc.

- Țineți copiii la distanță în timpul curățării pirolitice, deoarece aparatul se încălzește foarte tare și eliberează aer fierbinte prin orificiile de ventilație din față.
- Curățarea pirolitică eliberează fum din reziduurile de gătit și materialele de construcție. Asigurați o bună ventilație în timpul și după preîncălzirea inițială și curățarea pirolitică.
- Nu vărsați și nu puneți apă pe ușa cuptorului în timpul și după curățarea pirolitică pentru a evita deteriorarea panourilor de sticlă.
- Fumurile eliberate de toate cuptoarele pirolitice / reziduurile de la gătit conform celor prezentate anterior nu sunt periculoase pentru oameni, inclusiv pentru copii sau persoane cu probleme medicale.
- Nu le permiteți animalelor de companie accesul în apropierea aparatului în timpul și după curățarea pirolitică și preîncălzirea inițială. Animalele de companie mici (în special păsările și reptilele) pot fi foarte sensibile la schimbările de temperatură și la fumul emis.
- Suprafețele neaderent ale oalelor, tigăilor, tavelor și ustensilelor pot fi deteriorate de curățare pirolitică la temperaturi ridicate și pot elibera vapori nocivi în cantități mici.

2.5 Eliminare

⚠ AVERTISMENT!
Pericol de rănire sau sufocare.

- Contactați autoritatea locală pentru informații privind eliminarea aparatului.
- Deconectați aparatul de la sursa de alimentare, apoi tăiați și aruncați cablul electric.

3. DESCRIEREA PRODUSULUI

3.1 Prezentare generală

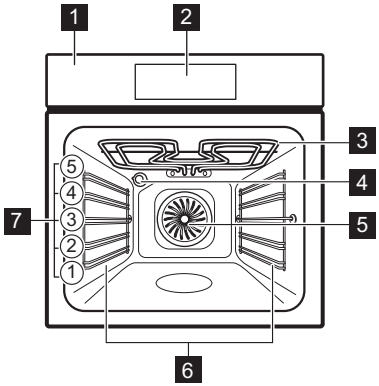

1 Panou de comandă
2 Afișajul
3 Element de încălzire
4 Bec
5 Ventilator
6 Suport raft, detașabil
7 Poziții raft

3.2 Câmpuri tactile

⏻	Pentru a porni și a opri aparatul.
∧ ∨	Pentru a naviga în meniu.
+ −	Pentru a ajusta setările.
	Apăsați pentru a seta funcția: Air-Fry.
	Pentru a seta funcția de gătire asistată.
	Apasă pentru a seta funcțiile cronometrului.
	Pentru a introduce setările.
OK	Apăsați pentru a confirma selecția.

4. ÎNAINTE DE PRIMA UTILIZARE

4.1 Setarea orei

1. Apăsați + sau — pentru a regla orele și minutele.
2. Apăsați OK pentru a confirma.

4.2 Preîncălzirea și curățarea inițială

1. Preîncălziți aparatul gol pentru a elimina orice miros. Aerisiți încăperea.
2. Scoateți toate accesoriile și suporturile rafturilor.
3. Setați fiecare funcție la temperatura maximă și lăsați aparatul să funcționeze pentru duratele specificate: 1h, 15min, 15min. Consultați secțiunea Utilizare zilnică.
4. Opriți aparatul și lăsați-l să se răcească.
5. Curățați cu o lavetă din microfibră, apă caldă și detergent delicat. Înlocuiți accesoriile și suporturile raftului.

5. UTILIZARE ZILNICĂ

5.1 Funcții de gătire

	Aer cald cu ventilație: Coacere uniformă, frăgezime, uscare
	Încălzire sus și jos: Coacere tradițională
	AirFry: Prăjirea mâncării folosind mai puțin ulei și fără hârtie de copt.
	Preparate congelate: Cartofi prăjiți, cartofi wedges, rulouri de primăvară
	Funcție Pizza:Coacere pizza
	Încălzire jos: Coacere prăjituri
	Decongelare: Decongelare
	Aer cald umed: Coacere
	Grill: Pâine prăjită, grătar
	Gătire intensivă: Frigerea cărnii, rumenire
	Reîncălzire: Încălzire, gătire

Pentru a schimba funcția, apăsați ⏻Să oprească aparatul, apoi apasă din nou pentru a-l porni înapoi.

Becul se poate opri automat la temperaturi de sub 80°C, în timpul anumitor funcții ale cuptorului.

5.2 Setare: funcții de gătit

1. Apăsați ⏻ pentru a porni aparatul.
2. Apăsați ^ sau ˇ pentru a naviga prin funcții.
3. Apăsați + sau — pentru a seta temperatura.
4. Dacă este necesar, setați funcțiile temporizatorului.
5. Apăsați OK
6. Apăsați ⏻ pentru a opri funcția de încălzire.

—Bara de progres - indică vizual momentul în care aparatul atinge temperatura setată sau durata de gătire se încheie.

» Încălzire rapidă - apăsați și țineți apăsat OK timp de 3 secunde în timpul fazei de încălzire pentru a scurta timpul de încălzire. Este disponibil pentru toate funcțiile de gătire. Ventilatorul poate porni automat.

5.3 Timer

1. Apăsați ⏲
2. Apăsați ^ sau ˇ pentru a selecta o funcție a timer-ului.
3. Apăsați + sau — pentru a seta timpul. Apăsați OK.

Pentru a anula o funcție a timer-ului, apăsați și țineți apăsat timp de 3 secunde ⏲.

Funcțiile cronometrului	
	Pentru a seta o numărătoare inversă. La încheierea duratei este emis semnalul sonor.
	Pentru a seta o numărătoare inversă. Când se termină timer-ul, sună semnalul și gătitul se oprește.
START STOP	Pentru a amâna pornirea și/sau terminarea gătirii.
Cronometru numărătoare directă	Pentru a arăta cât timp funcționează aparatul din momentul în care pornești o funcție. Poți să-l resetezi din meniul cronometrului.

5.4 Gătire asistată

Gătire asistatăsubmeniul cuprinde programe concepute pentru preparate dedicate. Programele încep cu o setare adecvată. Poți regla durata și temperatura pe durata gătirii.

1. Apăsați ⏻ pentru a porni aparatul.
2. Apăsați
3. Apăsați ^ sau v pentru a selecta funcții de gătire asistată.
4. Apăsați + sau − pentru a ajusta setările.
5. Apăsați OK pentru a confirma.
6. Când funcția se termină, verificați dacă mâncarea este gata. Prelungiți durata de gătire dacă este nevoie. Pentru gătire asistată cu sonda alimentară, procedura este aceeași.

Submeniu: Gătire asistată

Legendă	
g	Este disponibilă ajustarea greutății.
	Preîncălziți aparatul înainte de a începe să gătiți.
	Nivel raft. Consultați secțiunea Descrierea produsului.

Preparate		
	Pizza	**2 tavă de copt** tapetată cu hârtie de copt
	Pui 1 - 1.5 kg; proaspăt	g **2 tavă de gătit**, Întoarceți puiul după jumătate din durata de gătit pentru a rumeni uniform.
	Vită 1 - 1,5 kg; 4 - 5 cm bucăți groase	**2 tavă de gătit** Prăjește carnea timp de câteva minute într-o cratiță fierbinte. Introduceți în aparat.
	File	**3** vas termorezistent pe**grătar metalic**
	Lasagna 1 - 1.5 kg	**2** vas termorezistent pe **grătar metalic**
	Quiche	**2** formă de copt pe**grătar metalic**
	Cartofi 1 kg	**2 tavă de gătit** Puneți cartofii întregi cu pielea în tava de gătit.
	Gratin de legume 1 - 1.5 kg	**3 tavă de copt** tapetată cu hârtie de copt Tăiați legumele felii.
	Brioșe	**3** tavă pentru brioșe pe **grătar metalic**
	Ciabatta 0.8 kg	**2 tavă de gătit** tapetată cu hârtie de copt Mai mult timp necesar pentru pâinea albă.

5.5 Setări

1. Apăsați ⏻ pentru a porni aparatul.
2. Apăsați pentru a accesa setările.
3. Apăsați ^ sau v pentru a ajusta setările. Apăsați OK.
4. Apăsați + sau − pentru a ajusta valoarea.
5. Apăsați OK pentru a confirma sau a ieși din modul de ajustare.
6. Apăsați pentru a ieși din setări.

Submeniu: Setări

Setare		Valoare
01	Curățare	Curățare pirolitică
02	Timpul	Modificare
03	Iluminare	Pornit / Oprit
04	Încălzire rapidă	Pornit / Oprit

	Setare	Valoare
05	Cronometru numărătoare directă	Pornit / Oprit
06	Luminozitate display	1 - 5
07	Tonul de la taste	Beep, Clic, None
08	Volum la apăsare taste	1 - 4
09	-	-
10	Senzor de gătire[1)]	1 - Alarmă, 2 - Alarmă și stop
11	Semnal De Reamintire La Curățare[1)]	Pornit / Oprit
12	-	-
13	Modul demo	Cod de activare: 2468
14	Versiunea software	Verificare
15	Resetati toate optiunile	Da / Nu

[1)] Doar pentru anumite modele

Setările implicite încep la **02**. Folosește ^ și v pentru navigare.

5.6 Blocare

Această funcție previne o schimbare accidentală a funcției aparatului.

Atunci când este activată în timp ce aparatul este în funcțiune, funcția blochează panoul de comandă și ușa, astfel încât setările curente de gătire să continue fără întrerupere.

Atunci când este activată în timp ce aparatul este oprit, funcția menține panoul de comandă blocat, împiedicând pornirea accidentală a aparatului.

- apasă și menține pentru a activa și dezactiva funcția.

- va lumina intermitent de 3 ori atunci când funcția de blocare este activată.

5.7 Accesorii

Accesorii disponibile în funcție de model. Scanați codul QR pentru a vedea cum să utilizați accesoriile furnizate împreună cu aparatul. Puteți comanda accesoriile opționale separat. Pentru mai multe informații, contactați furnizorul dvs. local.

Introduceți accesoriul (grătar metalic/tava) între barele de ghidare ale suportului raftului. Asigurați-vă că raftul atinge partea din spate a interiorului cuptorului și că picioarele sunt îndreptate în jos . O mică adâncitură în partea de sus crește siguranța și oferă protecție împotriva înclinării. Marginea din jurul raftului previne alunecarea vaselor de gătit de pe raft.

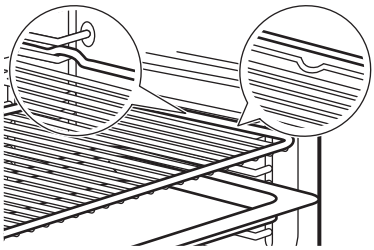

Dacă tava dvs. are o pantă, poziționați-o spre partea din spate a interiorului cuptorului.

Dacă pe accesoriu există o inscripție, asigurați-vă că aceasta este orientată spre dvs.

Dacă utilizați o tavă cu orificii, așezați tava / tigaia dedesubt, pentru a colecta lichidele care picură.

6. SFATURI UTILE

6.1 Recomandări pentru gătit

Temperatura și duratele de gătire din tabele sunt doar orientative. Acestea depind de rețetele și de calitatea și cantitatea ingredientelor utilizate. Dacă nu puteți găsi setările pentru o rețetă specială, căutați alta similară.

Numărați pozițiile rafturilor începând din partea de jos a podelei cuptorului.

Simboluri utilizate în tabele:

	Tipul de preparat
	Funcția de gătit
°C	Temperatură

	Poziție raft
	Durată gătire (min)
	Informații suplimentare

6.2 Aer cald umed

Pentru cele mai bune rezultate, respectați sugestiile din tabelul de mai jos.

	°C			
Rulouri dulci, 16 bucăți	180	2	20 - 30	1)
Rulouri, 9 bucăți	180	2	30 - 40	1)
Pizza congelată, 0,35 kg	220	2	10 - 15	2)
Ruladă	170	2	25 - 35	1)
Negresă	175	3	25 - 30	1)
Soufflè, 6 bucăți	200	3	25 - 30	3)
Blat de pandișpan	180	2	15 - 25	4)
Sandviș Victoria	170	2	40 - 50	5)
Pește fiert, 0,3 kg	180	3	20 - 25	1)
Pește întreg, 0,2 kg	180	3	25 - 35	1)
File de pește, 0,3 kg	180	3	25 - 30	6)
Carne fiartă, 0,25 kg	200	3	35 - 45	1)
Șașlâc, 0,5 kg	200	3	25 - 30	1)
Prăjituri, 16 bucăți	180	2	20 - 30	1)
Pricomigdale, 24 de bucăți	180	2	25 - 35	1)
Brioșe, 12 bucăți	170	2	30 - 40	1)
Pateuri sărate, 20 de bucăți	180	2	25 - 30	1)
Fursecuri, 20 de bucăți	150	2	25 - 35	1)
Mini tarte, 8 bucăți	170	2	20 - 30	1)
Legume, fierte, 0,4 kg	180	3	35 - 45	1)
Omletă vegetariană	200	3	25 - 30	6)
Legume mediteraneene, 0,7 kg	180	4	25 - 30	1)

1) Folosiți o tavă de gătit sau o tavă de colectare.
2) Folosiți raftul de sârmă.
3) Folosiți vase ceramice ramekin pe raft de sârmă.
4) Folosiți o formă pentru aluat fraged pe raft de sârmă.
5) Folosiți vas de copt pe raft de sârmă.
6) Folosiți tavă de pizza pe raft de sârmă.

6.3 Informații pentru institutele de testare

Teste conforme cu IEC 60350-1.

		°C		
Prăjituri mici, 20 bucăți pe tavă				
	3	170	20 - 35	1)
	3	150 - 160	20 - 35	1)
	2 și 4	150 - 160	20 - 35	1)
Plăcintă cu mere, 2 forme Ø20 cm				
	2	180	70 - 90	2)
	2	160	70 - 90	2)
Pandișpan fără grăsimi, formă pentru tort Ø26 cm				
	2	170	40 - 50	2) 3)
	2	160	40 - 50	2) 3)
	2 și 4	160	40 - 60	2) 3)
Fursecuri				
	3	140 - 150	20 - 40	1)
	2 și 4	140 - 150	25 - 45	1)
	3	140 - 150	25 - 45	1)
Pâine prăjită				
	4	maxim	1 - 5	2) 3)

1) UtilizareTavă de gătit.
2) UtilizareRaft sârmă.
3) Preîncălziți aparatul timp de 10 minute.

7. ÎNGRIJIREA ȘI CURĂȚAREA

7.1 Observații privind curățarea

- Folosiți o soluție de curățare pentru suprafețe metalice.
- Utilizați degresantul lichid recomandat de producător pentru a elimina reziduurile de calcar.
- Umiditatea se poate condensa în interiorul aparatului sau pe panourile de sticlă ale ușii. Pentru a reduce condensul, lăsați aparatul să funcționeze timp de 10 minute înainte de gătit. Nu depozitați alimente în aparat pentru mai mult de 20 de minute.
- Nu curățați accesoriile în mașina de spălat vase.

7.2 Scoaterea suporturilor raftului

1. Verificați dacă aparatul s-a răcit.
2. Trageți partea din față a suportului pentru rafturi și îndepărtați-o de peretele lateral.
3. Trageți partea din spate a suportului pentru raft și îndepărtați-o de peretele lateral și îndepărtați.
4. Puneți suporturile raftului înapoi în poziția inițială. Repetați pașii în ordine inversă.

Dacă sunt furnizate ghidaje telescopice, știfturile sale de fixare trebuie să fie îndreptate spre față.

7.3 Curățare pirolitică

Acest program arde murdăria reziduală din aparat. Utilizați-l ori de câte ori aparatul are nevoie de o curățare profundă.

Dacă sunt instalate alte aparate în același compartiment, nu le utilizați simultan cu această funcție. Acest lucru poate deteriora cuptorul.

1. Verificați dacă aparatul s-a răcit.
2. Scoateți toate accesoriile.
3. Curățați interiorul cuptorului și ușa de sticlă de la interior cu apă caldă, o lavetă moale și detergent neutru.
4. Apăsați ⏻ pentru a porni aparatul.
5. Apăsați ⚙
6. Apăsați ∧ sau ∨ pentru a selecta **01**. Apăsați OK.
7. Apăsați + sau − pentru a selecta durata de curățare. Apăsați OK pentru a începe curățarea.

Curățare	Durata
Curățare ușoară	1 h
Curățare normală	1 h 30 min
Curățare profundă	2 h 30 min

Când începe curățarea, ușa cuptorului se blochează și becul se stinge. Nu porniți funcția dacă nu ați închis complet ușa cuptorului. Ventilatorul de răcire funcționează la o turație mai mare.

8. La încheierea procesului de curățare, opriți aparatul și așteptați să se răcească. Curățați interiorul cuptorului cu o lavetă moale.

7.4 Semnal De Reamintire La Curățare

Când ✧ clipește pe afișaj după sesiunea de gătit, aparatul vă reamintește să îl curățați cu curățare pirolitică. Puteți dezactiva mementoul din submeniu: Setări Consultați Utilizare zilnică, Modificarea: Setări

7.5 Scoaterea și montarea ușii

Puteți să scoateți ușa cuptorului și panourile de sticlă de la interior pentru a le curăța. Nu utilizați aparatul fără panourile de sticlă.

1. Deschideți ușa complet și țineți ambele balamale.
2. Ridicați și trageți încuietorile până când se aude un clic.

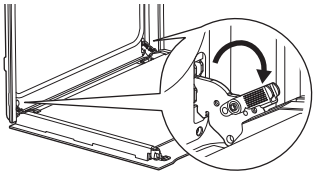

3. Închideți ușa cuptorului până la jumătate în prima poziție de deschidere. După aceea, ridicați și trageți pentru a scoate ușa din locaș.

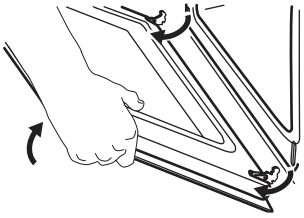

4. Puneți ușa pe o lavetă moale pe o suprafață stabilă.
5. Țineți garnitura ușii **A** pe partea superioară a ușii de ambele părți și apăsați-o către interior pentru a elibera clema.

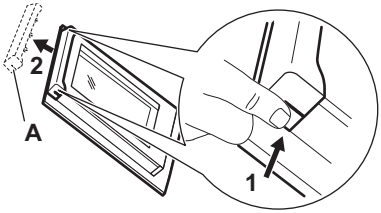

6. Trageți garnitura ușii spre față pentru a o scoate.
7. Țineți panourile de sticlă ale ușii de marginea superioară unul câte unul și trageți-le în sus din ghidaj. Asigurați-vă că sticla iese complet din suporturi.

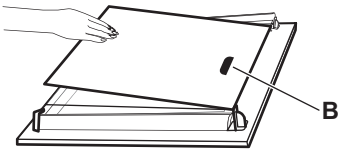

8. Curățați panourile de sticlă cu apă caldă și săpun. Uscați cu atenție panourile de sticlă. Nu curățați panourile de sticlă în mașina de spălat vase.
9. După curățare, instalați panourile de sticlă și ușa cuptorului.

Verificați dacă ați pus la loc panourile de sticlă în ordinea corectă. Verificați simbolul / imprimarea de pe partea laterală a panoului de sticlă. Zona de imprimare **B** (dacă există) trebuie orientată spre interiorul cuptorului. Dacă ușa este instalată corect, veți auzi un clic la închiderea clemelor.

7.6 Înlocuirea becului

Deconectați aparatul de la rețeaua electrică și așteptați până se răcește.

Înlocuiți becul cu un bec adecvat rezistent la o temperatură de 300 °C.

Becul din spate

1. Rotiți capacul de sticlă și scoateți-l.
2. Curățați capacul de sticlă.
3. Înlocuiți becul.
4. Montați capacul de sticlă.

8. DEPANARE

Dacă nu puteți găsi singur o soluție la problemă, adresați-vă comerciantului sau unui Centru de service autorizat. Detaliile de service sunt pe plăcuța de identificare, situată pe cadrul frontal. Este vizibilă atunci când deschideți ușa. Nu scoateți plăcuța de identificare.

Dacă afișajul prezintă un cod de eroare care nu se regăsește în acest tabel, opriți și porniți siguranța pentru a reporni aparatul. În cazul în care codul de eroare apare din nou, contactați un Centru de service autorizat.

Nu poți activa sau opera aparatul.- Aparatul nu este conectat la o sursă electrică sau este conectat incorect.

Aparatul nu se încălzește.

- Ușa nu este închisă corect.
- Blocare este activat.
- Oprirea automată este activă.

Lampa nu funcționează. - Lampa este arsă. Schimbă lampa.

Lampa este stinsă. - Aer cald umed - este activat.

Afișajul arată "00:00". - A avut loc o întrerupere a curentului electric. Setați timpul.

Err C3- Închideți ușa. Oprește și pornește aparatul. Încuietoarea ușii nu este stricată.

Err F102 - Închideți ușa. Încuietoarea ușii nu este stricată.

9. CLASA DE EFICIENȚĂ ENERGETICĂ

9.1 Fișa cu informații despre produs și informațiile despre produs conform Regulamentului (UE) nr. 65/2014 și Regulamentului (UE) nr. 66/2014

Denumirea furnizorului	AEG
Identificarea modelului	BP4100B 949288099 EX51PV2B 949288104 GU5PB43FPM 949288089 NBU5P40PM 949288064 NBU5P43PB 949288062 OU5PB40PM 949288065 OU5PB40WPK 949288069 OU5PB43PM 949288088 PN6P0B0 949288055 TP60NB 949288058 TP60NM 949288060 TU5PB402PM 949288056 TU5PB405PM 949288059 TU5PB40PB 949288066 TU5PB40PK 949288054 TU5PB40WPK 949288105 TU5PB41ZPB 949288094 TU5PB43APB 949288090 TU5PB43FPB 949288103
Index de eficiență energetică	61.2
Clasă de eficiență energetică	A++
Consum de energie cu o încărcătură standard, modul convențional	0.93 kWh/ciclu
Consum de energie cu o încărcare standard, în modul ventilație	0.52 kWh/ciclu
Număr de cavități	1
Sursă de căldură	Energie electrică
Volumul	72 l
Tip cuptor	Cuptor încorporabil

Masă	BP4100B	32.0 kg
	EX51PV2B	30.6 kg
	GU5PB43FPM	30.6 kg
	NBU5P40PM	30.6 kg
	NBU5P43PB	30.6 kg
	OU5PB40PM	29.2 kg
	OU5PB40WPK	29.9 kg
	OU5PB43PM	30.6 kg
	PN6P0B0	30.6 kg
	TP60NB	30.6 kg
	TP60NM	30.6 kg
	TU5PB402PM	30.6 kg
	TU5PB405PM	30.6 kg
	TU5PB40PB	30.6 kg
	TU5PB40PK	30.6 kg
	TU5PB40WPK	30.6 kg
	TU5PB41ZPB	30.6 kg
	TU5PB43APB	30.6 kg
	TU5PB43FPB	30.6 kg

Aparatul a fost testat în conformitate cu: EN IEC 60350-1.

9.2 Cerințe de informare conform (UE) nr. 2023/826

Consumul de putere în standby	0.8 W
Timpul maxim necesar pentru ca echipamentul să atingă automat modul de putere scăzută aplicabil	20 min

Aparatul a fost testat în conformitate cu: EN 50564.

9.3 Sfaturi pentru economisirea energiei

- Țineți ușa închisă în timpul gătitului și evitați să o deschideți des.
- Menține garnitura ușii curată și asigură-te că este bine fixată în poziție.

- Folosiți vase metalice sau de culoare închisă, non-reflectorizante.
- Sari peste preîncălzire dacă nu este nevoie.
- Reduceți la minimum pauzele dintre coacerea mai multor feluri de mâncare.
- Atunci când este posibil, folosește funcțiile de gătit cu ventilator pentru a economisi energie.
- Folosiți căldura reziduală pentru a menține mâncarea caldă. Reduceți temperatura aparatului la minimum 3 - 10 min înainte de sfârșitul gătirii.
- Opriți lampa în timpul gătitului, cu excepția cazului în care este necesar. Consultați Setări.
- Aer cald umedAceastă funcție a fost folosită pentru conformarea cu clasa de eficiență energetică și cerințele de ecodesign (în conformitate cu EU 65/2014 și EU 66/2014). Teste realizate conform cu: IEC/EN 60350-1. Ușa cuptorului trebuie închisă pe durata gătirii pentru a nu întrerupe funcția astfel încât cuptorul să funcționeze cu cea mai ridicată eficiență energetică posibilă. Atunci când folosești această funcție, lumina se stinge automat. La unele modele durează 30 sec.
- Oprire automată - din motive de siguranță, dacă funcția de gătire este activă și nu se modifică nicio setare, aparatul se va opri automat după o anumită perioadă de timp. Pentru a opera o funcție de gătit mai mult timp, setați timpul de gătire. Oprirea automată nu se aplică când lampa este aprinsă sau cu funcția: START STOP .
  - 12.5 h: 30-115 °C
  - 8.5 h: 120-195 °C
  - 5.5 h: 200-245 °C
  - 3 h: 250 - maxim °C

10. INFORMAȚII PRIVIND MEDIUL

Reciclați materialele marcate cu simbolul . Pentru a recicla ambalajele, acestea trebuie puse în containerele corespunzătoare. Ajutați la protejarea mediului înconjurător și a sănătății umane reciclând deșeurile de aparate electrice și electronice. Nu aruncați aparatele marcate cu simbolul împreună cu deșeurile menajere. Returnați produsul la unitatea locală de reciclare sau contactați administrația locală.



CE

701131813-B-182026