Electrolux

electrolux.com/register

EW9WN249BE

ET Kasutusjuhend | **Pesumasin-kuivati**

Tere tulemast Electroluxi kasutajate hulka! Aitäh, et valisite meie seadme.

Jätkusuutlikkuse huvides vähendame paberkandjal materjalide osakaalu ja pakume kasutusjuhendeid veebis. Oma kasutusjuhendi leiate aadressilt **electrolux.com/manuals**

Nõuandeid, brošüüre, tõrkeotsingu, remondi- ja hooldusteavet leiate aadressilt **electrolux.com/support**

Ostke oma seadmele lisaseadmeid, tarvikuid ja originaalvaruosi aadressilt **electrolux.com/shop**

Jäetakse õigus teha muutusi.

SISUKORD

1. OHUTUSTEAVE..... 2
2. OHUTUSJUHISED.....6
3. TOOTE KIRJELDUS..... 8
4. TEHNILISED ANDMED.....9
5. PAIGALDAMINE..... 9
6. TARVIKUD..... 14
7. JUHTPANEEL..... 15
8. VALIKUKETAS JA NUPUD.....17
9. PROGRAMMID..... 19
10. ENNE ESIMEST KASUTAMIST.....26
11. SEADED.....26
12. IGAPÄEVANE KASUTAMINE.....27
13. IGAPÄEVANE KASUTAMINE – PESEMINE JA KUIVATAMINE.....32
14. IGAPÄEVANE KASUTAMINE – AINULT KUIVATAMINE.....33
15. EBEMED RIIETEL.....35
16. VIHJEID JA NÄPUNÄITEID..... 35
17. PUHASTUS JA HOOLDUS.....38
18. VEAOTSING..... 43
19. TARBIMISVÄÄRTUSED..... 47
20. JÄÄTMEKÄITLUS..... 49

1. ⚠ OHUTUSTEAVE

Enne seadme paigaldamist ja kasutamist lugege kaasasolev juhend tähelepanelikult läbi.
Tootja ei vastuta kehavigastuste ega varalise kahju eest, mis on tingitud paigaldus- või kasutusnõuete eiramisest. Hoidke kasutusjuhendit kindlas ja kättesaadavas kohas, et saaksite seda vajadusel vaadata.

1.1 Laste ja haavatavate inimeste turvalisus

⚠ **HOIATUS!**

Lämbumise, kehavigastuse või püsiva puude oht.

- Vähemalt 8-aastased ja vanemad lapsed ning piiratud füüsiliste, sensoorsete või vaimsete võimete või väheste kogemuste ja teadmistega isikud tohivad seda seadet kasutada järelevalve all või kui neid on õpetatud seadet ohutul viisil kasutama ja mõistma kaasnevaid ohte.
- Lapsed vanuses 3 kuni 8 aastat ning raske või keerulise puudega isikud tuleks hoida seadmest eemal, kui neil ei saa pidevalt silma peal hoida.
- Alla 3-aastased lapsed tuleks seadmest eemal hoida, kui täiskasvanu nende tegevust ei jälgi.
- Tuleb jälgida, et lapsed seadmega ei mängiks.
- Hoidke pakendimaterjal lastele kättesaamatus kohas ja kõrvaldage see nõuetekohaselt.
- Hoidke pesuained lastele kättesaamatuna.
- Hoidke lapsed ja lemmikloomad seadmest eemal, kui selle uks on lahti.
- Kui seadmel on olemas laste ohutusseade, tuleks see sisse lülitada.
- Lapsed ei tohi ilma järelvalveta seadet puhastada ega hooldustoiminguid läbi viia.

1.2 Üldine ohutus

- See seade on ette nähtud ainult koduse masinpestava ja masinkuivatatava pesu pesemiseks ja kuivatamiseks.
- Ärge kasutage kuivatusfunktsiooni, kui pesu on tööstuslike kemikaalidega määrdunud.
- See seade on ettenähtud kasutamiseks kodumajapidamise siseruumides.
- Seda seadet võib kasutada kontorites, hotellide külalistetubades, hommikusöögiga külalistetubades, talumajapidamistes ja muudes sarnastes majutusruumides,

kui selline kasutamine ei ületa (keskmist) kodumajapidamise kasutuskoormust.
- Ärge muutke seadme tehnilisi omadusi.
- Seadme saab paigaldada kas eraldiseisvana või köögi tööpinna alla, kui mõõtmed seda võimaldavad.
- Ärge paigutage seadet lukustatava ukse taha, liugukse taha ega sellise ukse taha, mille hinged on seadme hingede suhtes vastasküljel, sest nii ei pruugi uks täielikult avaneda.
- Ühendage toitepistik seinakontakti alles pärast seda, kui paigaldamine on lõpetatud. Veenduge, et toitepistik on ligipääsetav ka pärast paigaldamist.
- Põhjal olevaid ventilatsiooniavasid ei tohi vaipkatte, mati või muu taolise materjaliga tõkestada.
- HOIATUS: Seadet ei tohi kasutada välise lülitusseadme kaudu (nt taimer) ega ühendada vooluvõrku, mis regulaarselt sisse ja välja lülitub.
- Jälgige, et paigaldatavas ruumis oleks tagatud korralik ventilatsioon, mis takistaks sinna gaasi, muu kütuse või lahtise leegi põlemise tagajärjel tekkivate ebasoovitatavate gaaside imbumist.
- Väljastatavat õhku ei tohi suunata lõõri, mida kasutatakse gaasi või teisi kütuseid põletavate seadmete heitgaaside väljastamiseks.
- Kasutatav veesurve veevarustuse ühenduskoha sisenemispunktis peab olema vahemikus 0,5 bar (0,05 MPa) kuni 10 bar (1,0 MPa).
- Seadme maksimaalne pesukogus on 9.0 kg. Ärge ületage igale pesuprogrammile ette nähtud maksimumkogust (vt jaotist „Programmid“).
- Seadme veevarustusega ühendamisel tuleb kasutada uusi kaasasolevaid voolikukomplekte või volitatud hoolduskeskusest saadud uusi voolikukomplekte.
- Vanu voolikukomplekte ei tohi kasutada.
- Kui toitejuhe on vigastatud, laske see elektriohutuse tagamiseks välja vahetada tootja, selle volitatud

hoolduskeskuse või vastavat kvalifikatsiooni omava isiku poolt.
- Pühkige ära pakendipraht, mis on seadme ümber kogunenud.
- Ärge käitage seadet ilma filtrita. Puhastage ebemefilter enne või pärast igat kasutamist.
- Esemed, mis on määrdunud toidu- või mineraalõli, atsetooni, alkoholi, bensiini, petrooleumi, plekieemaldaja, tärpentini, vaha või vahaeemaldajaga, tuleb enne pesumasin-kuivatis kuivatamist suurema pesuainekogusega eraldi puhtaks pesta.
- Ärge kasutage seadet, kui tegu on tööstuslike kemikaalidega määrdunud riietega.
- Ärge kuivatage pesemata asju pesukuivatis.
- Vahtkummist (lateksvahust) esemeid, vannimütse, veekindlaid riideesemeid, kummist või vahtkummist detailidega esemeid või patju ei tohi pesumasin-kuivatis kuivatada.
- Kangapehmendajaid või muid sarnaseid vahendeid tuleb kasutada vastavalt tootja juhistele.
- Eemaldage riietelt kõik objektid, mis võivad olla süttimisallikaks, näiteks välgumihklid või tikud.
- HOIATUS: Ärge kunagi peatage pesumasin-kuivatit enne kuivatustsükli lõppu; kui te seda teete, tuleb kiiresti kõik riided välja võtta ja need kuumuse eemaldamiseks laiali laotada.
- Pesumasin-kuivati viimane kuivatustsükli osa ei kasuta kuumust (jahutustsükkel), tagamaks sellist temperatuuri, mis hoiab ära esemete kahjustamise.
- Ärge kasutage seadme puhastamiseks kõrgsurve vee- ega aurupihustit.
- Puhastage seadet niiske lapiga. Kasutage ainult neutraalseid pesuaineid. Ärge kasutage abrasiivseid vahendeid, küürimiskäsnu, lahusteid ega metallesemeid.
- Enne mistahes hooldust lülitage seade välja ja eemaldage toitepistik pistikupesast.

2. OHUTUSJUHISED

2.1 Paigaldamine

ⓘ

Paigaldamisel tuleb järgida kehtivaid kohalikke eeskirju.

- Järgige seadmega kaasasolevaid paigaldusjuhiseid.
- Ärge paigaldage ega kasutage seadet ruumis, mille temperatuur võib olla alla 5 °C või üle 35 °C.
- Seadme liigutamisel tuleb seda alati hoida vertikaalasendis.
- Et kompressor saaks kindlasti õigesti töötada, tuleks pärast seadme paigaldamist 6 tundi oodata, enne kui seadet kasutama hakkate.
- Veenduge, et seadme ja põranda vahel oleks tagatud õhuringlus.
- Eemaldage pakend ja transpordipoldid.
- Seadme alla jääv põrand peab olema sile, stabiilne, kuumakindel ja puhas.
- Pange transpordipoldid kindlasse kohta hoiule. Kui seadet tahetakse teise kohta viia, tuleb transpordipolte kasutada trumli paigalekinnitamiseks, et vältida seadme kahjustamist.
- Kuna seade on raske, olge selle liigutamisel ettevaatlik. Kasutage töökindaid ja kinnisi jalanõusid.
- Kahjustatud seadet ei tohi paigaldada ega kasutada.
- Ärge paigaldage seadet kohta, kus selle ust ei saa täielikult avada.
- Reguleerige jalgu, et seadme ja põrandakatte vahele jääks piisavalt ruumi.
- Kui te seadme püsivalt oma kohale asetate, jälgige loodi kasutades, et see oleks täiesti rõhtsalt. Vastasel juhul tõstke või langetage tugijalgu.

2.2 Elektriühendus

⚠ **HOIATUS!**

Tulekahju- ja elektrilöögioht.

- HOIATUS: See seade on ette nähtud paigaldamiseks/ühendamiseks hoone maandatud ühendusega.
- Kasutage alati nõuetekohaselt paigaldatud elektriohutut pistikupesa.
- Ärge kasutage mitmikpistikuid ega pikenduskaableid.
- Seadet vooluvõrgust eemaldades ärge tõmmake toitekaablist. Võtke alati kinni pistikust.
- Ärge katsuge toitejuhet ega toitepistikut märgade kätega.

2.3 Veeühendus

- Sissetuleva vee temperatuur ei tohi ületada 25 °C.
- Vältige veevoolikute kahjustamist.
- Enne ühendamist uute või pikalt kasutamata torudega või pärast parandustöid või uute seadeldiste (nt veemõõdikute) paigaldamist laske veel mõnda aega voolata, kuni see on puhas ja selge.
- Seadme esmakordsel kasutamisel ja pärast seda kontrollige, ega kuskil pole lekkeid.
- Ärge kasutage pikendusvoolikut, kui sisselaskevoolik on liiga lühike. Sisselaskevooliku asendamiseks pöörduge volitatud teeninduskeskuse poole.
- Seadme lahtipakkimisel on võimalik, et vesi voolab tühjendusvoolikust välja. Selle põhjuseks on tehases läbi viidud seadme testimine koos veega.
- Tühjendusvoolikut saate pikendada maksimaalselt 400 cm-ni. Teise tühjendusvooliku ja pikenduse saamiseks pöörduge volitatud teeninduskeskusesse.
- Pärast paigaldamist veenduge, et on tagatud juurdepääs kraanile.

2.4 Kasutamine

⚠ **HOIATUS!**

Vigastuse, elektrilöögi, tulekahju, põletuste või seadme kahjustamise oht!

- Ärge pange tuleohtlikke või tuleohtliku ainega märgunud esemeid seadmesse, selle lähedusse ega peale.
- Ärge puudutage klaasust, kui programm töötab. Klaas võib minna kuumaks.

- Ärge kuivatage masinas katkisi (rebenenud, kulunud) esemeid, mis sisaldavad vatiini või täitematerjali.
- Kui olete pesemisel kasutanud plekieemaldit, teostage enne kuivatustsüklit täiendav loputamine.
- Kõik metallist esemed peavad olema riiete küljest eemaldatud.
- Kuivatage ainult riideesemeid, mis on seadmes kuivatamiseks sobivad. Järgige iga eseme etiketil olevaid juhiseid.
- Ärge istuge ega seiske seadme avatud uksel.
- Ärge kuivatage seadmes tilkuvaid märgi riideid.
- Jälgige, et kuumad esemed ei puutuks vastu seadme plastpindu.
- Enne kuivatusprogrammi käivitamist eemaldage pesupall (kui seda kasutati).
- Katkestuseta programmi valides ärge pesupalli kasutage.

2.5 Kompressor

⚠ **HOIATUS!**

Seadme kahjustamise oht.

- Pesumasin-kuivati kompressor ja kompressorisüsteem on täidetud spetsiaalse ainega, mis on fluoro-kloro-süsinikuvaba. Süsteem peab jääma terveks. Süsteemi vigastused võivad tekitada lekkeid.

2.6 Hooldus

- Seadme parandamiseks võtke ühendust volitatud teeninduskeskusega. Kasutage ainult originaalvaruosi.
- Pidage meeles, et kui olete parandanud seadet ise või lasknud seda teha ebapädeval isikul, võib see kahjustada seadme ohutust ja muuta garantii kehtetuks.
- Pärast mudeli tootmise lõpetamist on vähemalt 10 aasta jooksul saadaval järgmised tagavaraosad: mootorid ja mootoriharjad, mootori ja trumli ülekandesüsteem, pumbad, amortisaatorid ja vedrud, pesutrummel, trumliraam ja vastavad kuullaagrid, kütteseadmed ja kuumutuselemendid, sh soojuspumbad, torud ja nende juurde kuuluvad tarvikud, sealhulgas voolikud, ventiilid, filtrid ja veesulgurid, trükkplaadid, elektroonilised kuvarid, survelülitid, termostaadid ja andurid, tarkvara ja püsivara, sealhulgas seadistatud tarkvara, uks, uksehing ja -tihendid, muud tihendid, ukse lukumehhanism, plastikust lisatarvikud, näiteks pesuainejaoturid. Kestus võib teie riigis olla pikem. Lisateabe saamiseks vaadake meie veebisaiti.
- Pidage meeles, et mõned varuosad on saadaval ainult ametlikele parandajatele ning et mõned varuosad ei pruugi kõigile mudelitele sobida.
- Teave selles seadmes olevate lampide ja eraldi müüdavate varulampide kohta: Need lambid taluvad ka koduste majapidamisseadmete äärmuslikumaid tingimusi, näiteks temperatuuri, vibratsiooni, niiskust või on mõeldud edastama infot seadme tööoleku kohta. Need pole mõeldud kasutamiseks muudes rakendustes ega sobi ruumide valgustamiseks.

2.7 Jäätmekäitlus

- Eemaldage seade vooluvõrgust ja veevarustusest.
- Lõigake elektrijuhe seadme lähedalt läbi ja visake ära.
- Eemaldage uksekäepide, et vältida laste või lemmikloomade seadmesse lõksujäämist.
- Seadme äraviskamisel tuleb järgida elektri- ja elektrooniliste jäätmete kõrvaldamise (WEEE) kohalikke eeskirju.

3. TOOTE KIRJELDUS

3.1 Seadme ülevaade

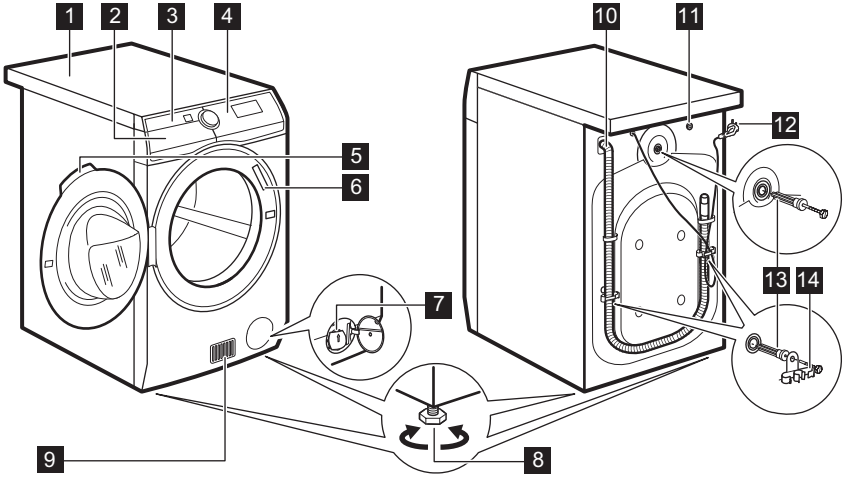

1 Tööpind
2 Pesuaine jaotur
3 Õhufilter (õhufiltrid)
4 Juhtpaneel
5 Ukse käepide
6 Andmesilt
7 Tühjenduspumba filter
8 Jalad seadme loodimiseks
9 Õhuavad
10 Veetühjendusvoolik
11 Vee sisselaskeklapp
12 Toitekaabel
13 Transpordipoldid
14 Voolikutoed

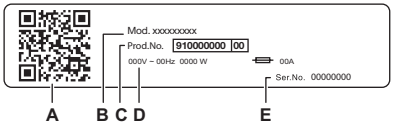

Teave andmeplaadil:

A. QR-KOOD
B. Mudeli nimi
C. Toote number
D. Elektrilised klassifitseerimised
E. Seerianumber

Toote registreerimiseks ja sellest suurima kasu saamiseks skannige seadmel olev **QR-kood**.

- Juurdepääs oma seadme üksikasjadele, dokumentatsioonile ja artiklitele selle kohta, kuidas parimaid funktsioone kasutada (Kasutusjuhend on saadaval ka **electrolux.com/manuals**)
- Hankige kasutusnõuandeid, tõrkeotsingu teavet, hooldus- ja remonditeavet (saadaval ka **electrolux.com/support**)
- Ostke oma seadmele lisatarvikuid, kulumaterjale ja originaalvaruosi (saadaval ka **electrolux.com/shop**)

4. TEHNILISED ANDMED

Mõõdud	Laius/ kõrgus/ kogusügavus	59.7 cm /87.0 cm /66.0 cm
Elektriühendus	Pinge Koguvõimsus Kaitse Sagedus	230 V 2100 W 10 A 50 Hz
Kaitsetase tahkete osakeste ja niiskuse juurdepääsu eest on tagatud kaitsekattega, välja arvatud juhtudel, kus madalpingeseadmel puudub kaitse niiskuse eest		IPX4
Veevarustus 1)		Külm vesi
Veesurve	Minimaalne Maksimaalne	0,5 bar (0,05 MPa) 10 bar (1,0 MPa)
Ümbritsev temperatuur	Minimaalne Maksimaalne	5 °C 35 °C
Maksimaalne pesukogus	Cotton (Puuvillane) Sünteetika Villane	9.0 kg 4.0 kg 1.5 kg
Maksimaalne kuiva pesu kogus	Cotton (Puuvillane) Sünteetika Villane	6 kg 4 kg 1 kg
See toode sisaldab 0,14 kg hermeetiliselt suletud fluoritud gaasi HFC-d – R134a/GWP1430.		

1) Ühendage vee sisselaskevoolik 3/4" keermega kraani külge.

5. PAIGALDAMINE

HOIATUS!

Vt ohutust käsitlevaid peatükke.

5.1 Lahtipakkimine

HOIATUS!

Enne seadme paigaldamist eemaldage kogu pakend ja kõik transpordipoldid.

HOIATUS!

Kui panete seadme tagaküljele maha, **oodake umbes 6 tundi, enne kui hakkate seda kasutama**. See aeg on vajalik selleks, et kompressor saaks korralikult töötada.

HOIATUS!

Kasutage kindaid.

1. Eemaldage kattekile. Vajadusel kasutage lõikurit.

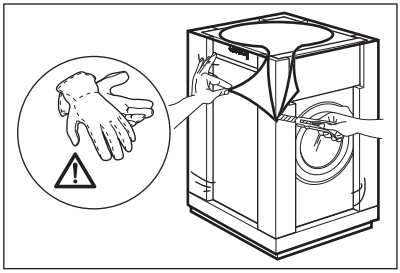

2. Eemaldage pappkate ja muud pakkematerjalid.

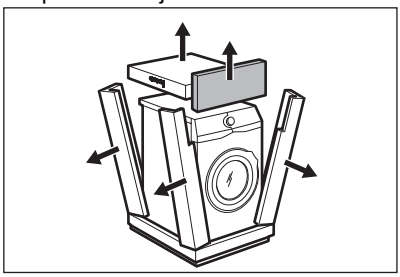

3. Eemaldage sisekile.

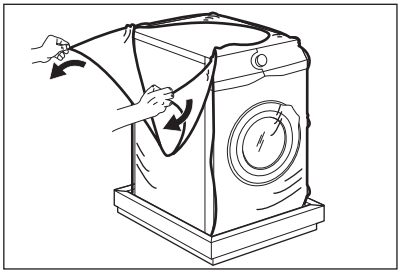

4. Avage luuk ja eemaldage detail uksetihendilt ja kõik esemed trumlist.

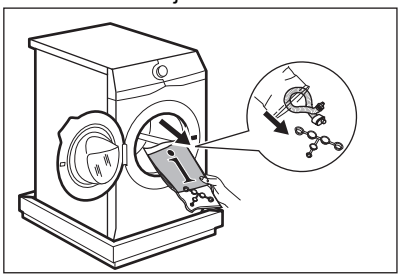

5. Asetage seade ettevaatlikult tagumise küljega maha.

6. Asetage eesmine pakkeelement seadme alla põrandale.

> ⓘ
> Veenduge, et te ei kahjusta voolikuid.

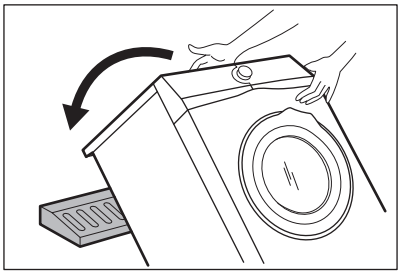

7. Eemaldage põhja alt kaitse.

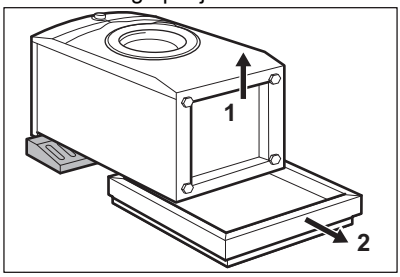

8. Tõstke seade vertikaalsesse asendisse.

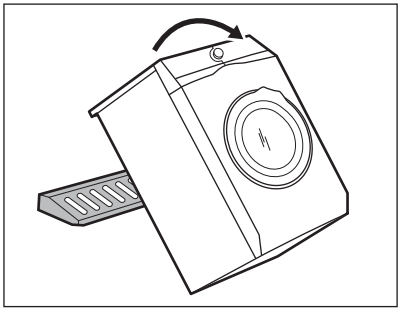

9. Eemaldage toitekaabel ja tühjendusvoolik vooliku hoidikute küljest.

> ⓘ
> On näha, et vesi voolab tühjendusvoolikust välja. Selle põhjuseks on tehases läbi viidud seadme testimine.

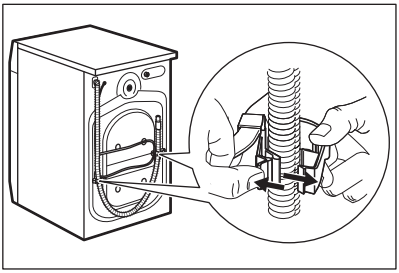

10. Eemaldage kolm polti.

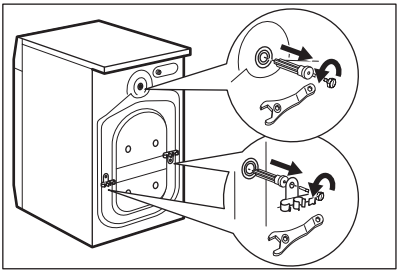

11. Tõmmake plastikust vaherõngad välja.

12. Pange aukudesse plastikkorgid, mille leiate kasutusjuhendiga kaasnenud kotist.

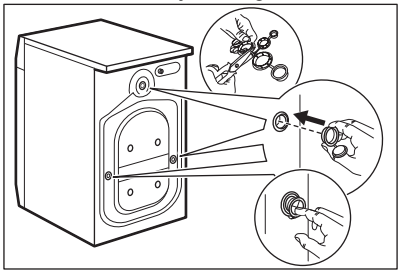

ⓘ

Soovitame pakkematerjalid ja transpordipoldid alles hoida juhuks, kui soovite seadet teisaldada.

5.2 Paigaldamine tööpinna alla

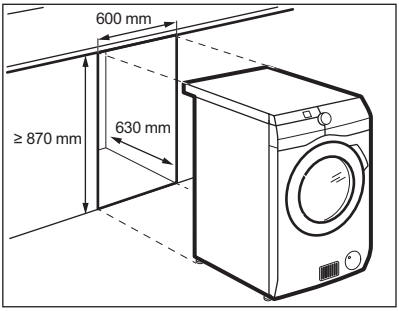

Seadme võib paigaldada nii eraldiseisvana kui ka mööblisse tööpinna alla, järgides nõutavaid vahekaugusi (vt pilti).

⚠ **ETTEVAATUST!**

Ärge paigaldage masinat kinnisesse nišši! Veenduge, et seadme ja põranda vahel oleks tagatud õhuringlus.

⚠ **ETTEVAATUST!**

Et õhk saaks seadme all vabalt liikuda, ärge paigaldage mürasummuteid (kui need on olemas).

5.3 Paigaldamine ja loodimine

1. Paigaldage seade tasasele ja kõvale põrandale.

ⓘ

Veenduge, et vaibad ei takistaks õhuringlust seadme all.
Kontrollige, et seade ei puudutakse seina või muid esemeid.

2. Tasakaalustamiseks lõdvendage või pingutage tugijalgu.

⚠ **HOIATUS!**

Tasakaalu reguleerimiseks ärge asetage seadme tugijalgade alla pappi, puitu või muid sarnaseid materjale.

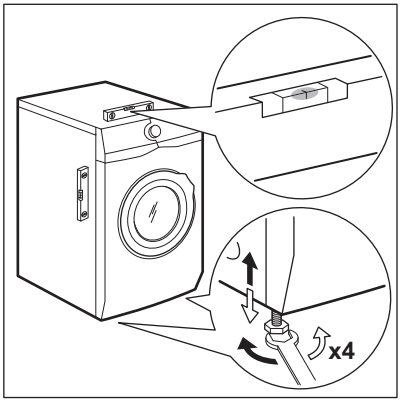

Seade peab olema loodis ja stabiilne.

ⓘ

Seadme korrektne loodimine hoiab ära vibratsiooni, müra ja liikumahakkamise töötamise ajal.

ⓘ

Kui paigutate seadme soklile, siis kasutage tarvikuid, mida on kirjeldatud peatükis "Tarvikud". Lugege tähelepanelikult seadme ja tarvikuga kaasasolevaid juhiseid.

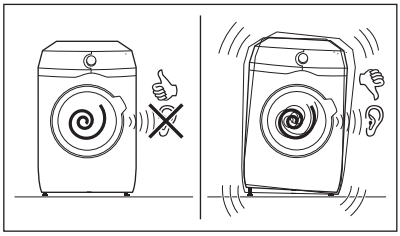

5.4 Sisselaskevoolikud

1. Vajadusel ühendage vee sisselaskevoolik seadme tagaküljele. Tavaliselt on see juba tehases paigaldatud.

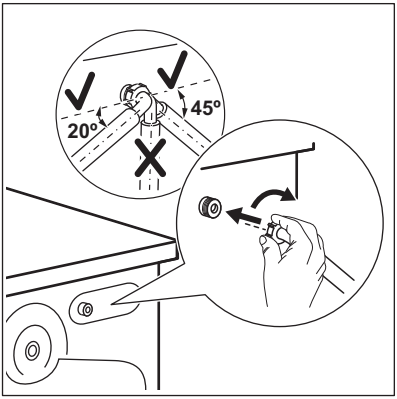

2. Paigutage vasakule või paremale, sõltuvalt kraani asukohast. Sisselaskevoolik ei tohi asetseda vertikaalasendis.
3. Vajaduse korral lõdvendage rõngasmutrit, et seada õigesse asendisse.
4. Ühendage vee sisselaskevoolik 3/4" keermega külmaveekraani külge.

Mõned mudelid võivad sisaldada vee sulgemisseadmega sisselaskevoolikut. See seade hoiab ära veelekked vooliku loomuliku vananemise tõttu. Aknas olev sektor näitab seda viga A. Selle ilmnemisel sulgege veekraan ja võtke vooliku asendamiseks ühendust volitatud teeninduskeskusega.

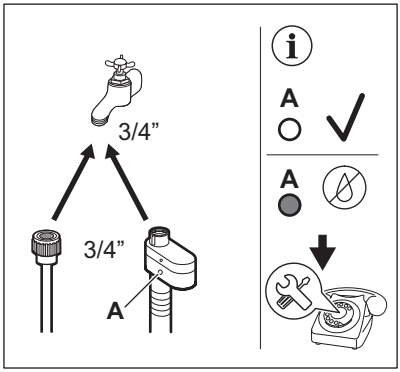

⚠ **HOIATUS!**

Sissetuleva vee temperatuur ei tohi ületada 25 °C.

⚠ **ETTEVAATUST!**

Veenduge, et ühenduskohtades ei ole lekkeid.

ⓘ

Ärge kasutage pikendusvoolikut, kui sisselaskevoolik on liiga lühike. Sisselaskevooliku asendamisega seotud teabe saamiseks pöörduge teeninduskeskuse poole.

5.5 Veetõkke seade

Sissevõtuvoolikul on veetõkke seade. See seade hoiab ära vooliku loomulikust vananemisest tulenevad veelekked.

Seda viga näitab punane sektor avas "**A**".

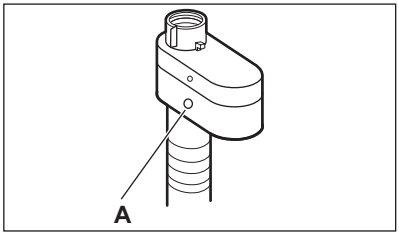

Selle ilmnemisel sulgege veekraan ja võtke ühendust volitatud teeninduskeskusega, et voolik asendada.

5.6 Vee äravool

Tühjendusvoolik peaks asetsema kõrgusel mitte alla 60 cm ja mitte üle 100 cm põrandapinnast.

ⓘ

Tühjendusvoolikut saate pikendada maksimaalselt 400 cm-ni. Muu tühjendusvooliku ja pikenduse ostmiseks pöörduge volitatud hoolduskeskusesse.

Tühjendusvooliku saab ühendada erinevatel viisidel:

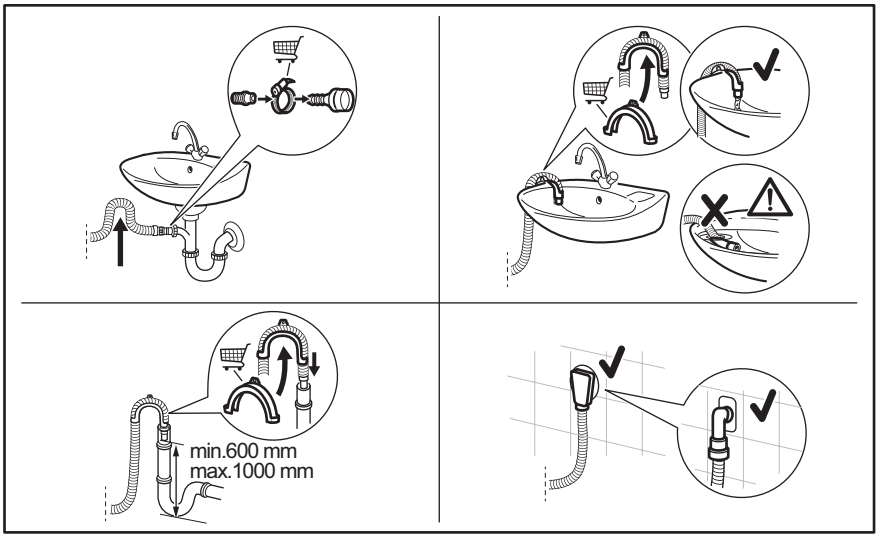

(*) Võidakse muuta ilma ette teatamata.

- Ühendage tühjendusvoolik äravoolutoruga ja kinnitage see klambriga.
- Pange voolik otse sisseehitatud tühjendustorusse ruumi seinal ja kinnitage see klambriga.
- Ilma plastikust voolikujuhikuta, kraani äravoolutorusse - paigaldage tühjendusvoolik äravoolutoru külge ja kinnitage klambriga.
- Ventilatsiooniavaga püstiktorusse – sisestage tühjendusvoolik otse äravoolutorusse või püstikutorusse.
- Tühjendusvooliku saab painutada U-kujuliseks ja asetada ümber plastjuhiku. Valamu serval – kinnitage juhik veekraanile või seinale.

ⓘ

Veenduge, et tühjendusvoolik moodustab silmuse, mis takistab osakeste liikumist seadmest valamusse.

ⓘ

Veenduge, et plastikust juhik ei liigu, kui seadet tühjendatakse, ja et tühjendusvooliku otsa ei ole vette lükatud. Seadmesse võib tekkida musta vee tagasivool.
Ostke tarvikuid volitatud tarnijalt.

ⓘ

Tühjendusvooliku ots peab alati olema ventileeritud, s.t et tühjendustoru sisediameeter (min 38 mm - min. 1.5") peab olema tühjendusvooliku välisdiameetrist suurem.

5.7 Elektriühendus

Kui paigaldustööd on lõpetatud, võite toitejuhtme seinakontakti ühendada.

Nõutavad elektriandmed leiate andmesildilt ja jaotisest "Tehnilised andmed". Veenduge, et need vastavad teie toitevõrgu näitajatele.

Kontrollige, ete teie kodune elektrivõrk suudab maksimumkoormusele vastu pidada; arvestage siinjuures ka teisi kasutatavaid seadmeid.

Ühendage seade maandatud pistikupesaga.

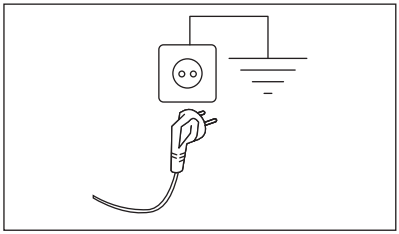

Pärast seadme paigaldamist tuleb tagada hõlbus juurdepääs toitekaablile.

Seadmega seotud elektritööde läbiviimiseks pöörduge meie volitatud klienditeeninduse poole.

Tootja ei vastuta ühegi kahjustuse või vigastuse eest, mis on tingitud eelnimetatud ohutusmeetmete eiramisest.

6. TARVIKUD

6.1 Saadaval veebikauplustest www.electrolux.com/shop või volitatud edasimüüjalt

Lugege tähelepanelikult seadme ja tarvikuga kaasnevaid juhiseid.

ⓘ

Seadme turvastandardid on tagatud ainult siis, kui kasutatakse õigeid tarvikuid, mille on heaks kiitnud ELECTROLUX. Teistsuguste osade kasutamisel mingeid nõudeid ei rahuldata.

6.2 Puitpõrandale paigaldamine

Kui paigaldate seadme puitpõrandale, kasutage seadme jalgade kinnitamiseks kindlasti kinnitusplaate.

Lugege tähelepanelikult tarvikuga kaasasolevaid juhiseds.

7. JUHTPANEEL

7.1 Juhtpaneeli kirjeldus

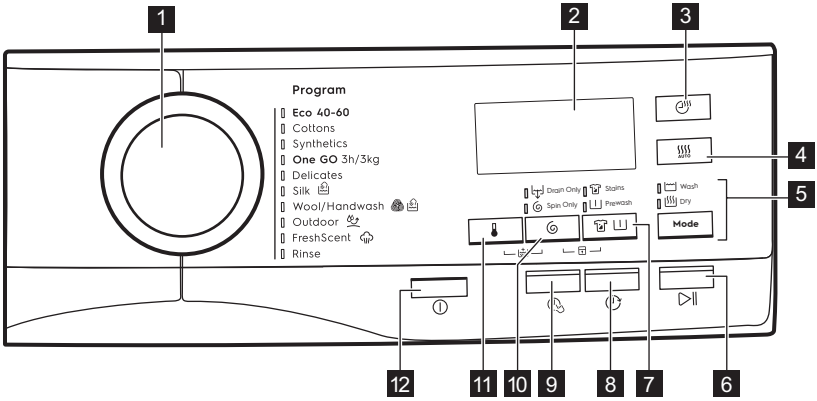

1 Programminupp

2 Ekraan

3 Kuivatusaja puutenupp

4 Kuivatustaseme puutenupp

5 Mode puutenupp
- Pesu
- Kuivatus

6 Start/paus-puutenupp

7 /Plekieemalduse/eelpesu puutenupp
- Plekieemaldus-valik
- Eelpesu-valik

8 Viitkäivituse puutenupp

9 Ajasäästu puutenupp

10 Pöörlemiskiiruse vähendamise puutenupp
- Ainult tühjendus
- Ainult tsentrifuugimine

11 Temperatuuri puutenupp

12 Sisse/välja-nupp

7.2 Ekraan

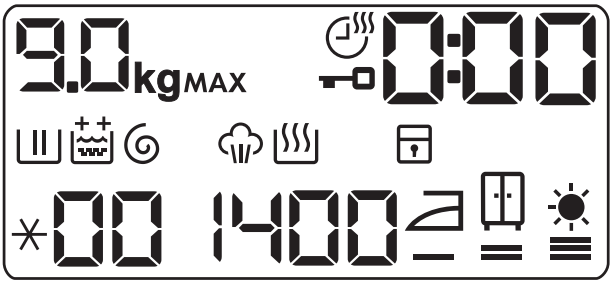

9.0kg	Maksimaalse pesukoguse indikaator. Ikoon **kg** vilgub pesu arvestusliku koguse kuvamisel (vt lõiku "Pesukoguse tuvastamine "PROSENSE'iga").
MAX	Maksimaalse pesukoguse indikaator. Vilgub, kui pesu kogus ületab valitud programmi puhul lubatud maksimumkoguse. Kui trummel on programmi teostamisel olnud liiga täis, vilgub ka programmi lõppemisel ekraanil **MAX**.
	Kuivatusaja indikaator.
	Lukustatud ukse indikaator.
0:00	Digitaalne indikaator võib näidata: • Programmi kestust (nt 2:40, pesu- ja/või kuivatusfaasi). • Viitkäivituse aega (nt 30' või 2h). • Tsükli lõppu (0). • Hoiatuskoodi (nt E20).
	Pesufaasi indikaator: see vilgub eelpesu- ja pesufaasi ajal.
	Loputustsükli indikaator. Vilgub loputustsükli ajal.
	Lisaloputuse püsivalik: • – üks lisaloputus. • – kaks lisaloputust.
	Tsentrifuugimis- ja tühjendusfaasi indikaator. See vilgub tsentrifuugimis- ja tühjendusfaasi ajal.
	Aurufaasi indikaator.
	Pesufaasi indikaator.
	Õhufiltrite puhastamise indikaator.
	Lapseluku indikaator.

*00	Temperatuuri indikaator. Indikaator * kuvatakse, kui külma vee säte on seatud.
1400	Tsentrifuugimiskiiruse indikaator.
	Triikimiskuiva indikaator.
	Kapikuiva indikaator.
	Ekstrakuiva indikaator.

8. VALIKUKETAS JA NUPUD

8.1 Sees/väljas ⏻

Selle nupu vajutamine mõne sekundi jooksul võimaldab seadme sisse või välja lülitada. Seadme sisse- või väljalülitamisel kõlavad kaks erinevat heli.

Kuna ooterežiimi funktsioon lülitab seadme mõnel juhul automaatselt energia kokkuhoidmise nimel välja, tuleb see teil uuesti sisse lülitada.

Täpsemat teavet leiate peatükis Igapäevane kasutamine olevast jaotisest Ooterežiim.

8.2 Sissejuhatus

ⓘ

Valikuid/funktsioone ei saa kõigi pesuprogrammidega valida. Kontrollige valikute/funktsioonide ja programmide omavahelist sobivust jaotisest "Programmitabel". Valikud/funktsioonid võivad ka teineteist välistada; sel juhul ei lase seade omavahel mittesobivaid valikuid/funktsioone valida.
Jälgige, et ekraan ja puutenupud oleksid alati puhtad ja kuivad.

8.3 Temperatuur 🌡

Pesuprogrammi valimisel soovitab seade automaatselt vaiketemperatuuri.

Puudutage järjest seda nuppu, kuni ekraanile ilmub soovitud temperatuuri näit.

Kui ekraanil kuvatakse indikaatorid * ja **– –**, ei kuumuta seade vett.

8.4 Tsentrifuugimine ⏲

Programmi valimisel valib seade automaatselt maksimaalse pöörlemiskiiruse.

Puudutage järjest seda nuppu, et:

- **Vähendada pöörlemiskiirust.**

ⓘ

Ekraanil kuvatakse ainult programmi puhul saadaolevad pöörlemiskiirused.

- **Valige ainult tühjendusvalik (jättes pesu-, loputus- ja tsentrifuugimistükli vahele)**: Ainult tühjendus.
  Seade teostab valitud programmi ainsa tühjendustsükli.

  Ekraanil kuvatakse indikaator **– –** (külm), indikaator **– – –** (ilma tsentrifuugimiseta) ja indikaator ⏲.
- **Valige ainult tsentrifuugimine (jättes pesu- ja loputustsükli vahele)**: Ainult tsentrifuugimine.

Enne selle funktsiooni seadmist valige riiete jaoks sobiv pesuprogramm. Seade teostab kõige sobivama tsentrifuugimistsükli vastavalt teie riietele (nt tehiskiust esemete puhul valige Synthetics pesuprogramm ja seejärel funktsioon Ainult tsentrifuugimine).

Seade teostab ainult valitud programmi tühjendustsükli.

Ekraanil kuvatakse indikaator – – (külm), tsükli indikaator ja pöörlemiskiirus.

8.5 Plekieemaldus/eelpesu

Vajutage järjest seda nuppu, et aktiveerida üks kahest valikust.

Ekraanile ilmub vastav indikaator.

- **Plekieemaldus**
  Valige see funktsioon, et lisada programmile plekieemaldustsükkel, kui soovite väga määrdunud ja plekilisi riideid plekieemaldiga töödelda.

  Kallake plekieemaldaja sahtlisse . Plekieemaldaja lisatakse pesuprogrammi sobivas faasis.

See funktsioon ei ole saadaval, kui temperatuur on madalam kui 40 °C.

- **Eelpesu**
  Kasutage seda funktsiooni pesuprogrammile 30 °C eelpesutsükli lisamiseks.
  See funktsioon sobib tugevasti määrdunud pesu, eeskätt liivaste, tolmuste, mudaste jms riiete puhul.

See valik võib pikendada programmi kestust.

Neid kahte valikut korraga valida ei saa.

8.6 Viitkäivitus

Selle funktsiooniga saate programmi alguse endale sobivamale ajale edasi lükata.

Koputage järjest nuppu, et valida vajalik viivitusaeg. Aeg suureneb 30-minutiliste sammudega kuni 90 minutini ja alates 2 tunnist kuni 20 tunnini.

Kui olete Start/Paus nupu abil tsükli käivitanud, kuvatakse ekraanil valitud viivitusaeg ja seade alustab pöördloendust.

8.7 Time Manager

Selle valiku abil saate pesuprogrammi kestust vähendada.

- Tavalise või kerge määrdumisastmega pesu puhul on soovitatav programmi pikkust lühendada. Programmi kestuse lühendamiseks puudutage nuppu **üks kord**.
- Kui pesukogus on väiksem, puudutage kiirprogrammi valimiseks nuppu **kaks korda**.

Ekraanil reguleeritakse vastavalt programmi kestust.

Kui nupp on valitud, põleb nupu kohal olev LED-tuli.

Seda funktsiooni saab kasutada ka auruprogrammi kestuse lühendamiseks.

8.8 Ajaga kuivatus

Programmis, kus see on võimalik, puudutage seda nuppu, et seadistada aeg, mis sobib kangale, mida peate kuivatama (vt tabelit „Ajastatud kuivatamine“). Ekraanil kuvatakse valitud väärtust.

Iga kord, kui seda nuppu puudutate, pikeneb aeg 5 minuti võrra.

Kõiki ajaväärtusi ei saa erinevat tüüpi kangastele määrata.

8.9 Kuivusastmed

Puudutage seda nuppu, et seada üks kolmest seadme pakutavast automaatsest kuivuse tasemest.

Ekraanile ilmub vastava kuivusastme indikaator:

- **Triikimiskuiv**: triigitav pesu.
- **Kapikuiv**: kohe kappi pandavatele riietele.
- **Ekstrakuiv**: täiskuivad riided.

Te ei saa kõiki automaatseid tasemeid iga kangatüübi puhul valida.

8.10 Mode

Selle nupu abil võib tsükkel teostada järgmist:

- **Ainult pesemine**: Pesu-indikaator põleb.
- **Pesu ja kuivatus**: Indikaatorid Pesu ja Kuivatus on sees.
- **Ainult kuivatus**: Kuivatus-indikaator põleb.

8.11 Start/Paus

Seadme käivitamiseks, peatamiseks või käimasoleva programmi katkestamiseks puudutage nuppu Start/Paus.

9. PROGRAMMID

9.1 Programmitabel

Programm Vaiketemperatuur Temperatuurivahemik	Aluseks võetud pöörlemiskiirus Tsentrifuugimiskiiruse vahemik	Maksimumkogus	Programmi kirjeldus
Eco 40-60 (ainult pesurežiim) 40 °C[1)]	1400 p/min 1400 p/min – 400 p/min	9.0 kg	**Valge puuvillane ja värviline puuvillane**. Tavalise, tugeva või kerge määrdumisega esemed.
Eco 40-60 + kapikuiv kuivatustase (pesu- ja kuivatusrežiim) 40 °C[2)]	1400 p/min 1400 p/min - 1000 p/min	6 kg	
Eco 40-60 + kapikuiv kuivatustase (ainult kuivatusrežiim)	-	6 kg	**Valge puuvillane ja värvikindel puuvillane**.

Programm Vaiketemperatuur Temperatuurivahemik	Aluseks võetud pöörlemiskiirus Tsentrifuugimiskiiruse vahemik	Maksimumkogus	Programmi kirjeldus
Cottons 40 °C 95 °C – külm	1400 p/min 1400 p/min – 400 p/min	9.0 kg	**Valge puuvillane ja värviline puuvillane**. Tavalise, tugeva või kerge määrdumisega esemed.
Synthetics 40 °C 60 °C – külm	1200 p/min 1200 p/min – 400 p/min	4.0 kg	**Sünteetilised või segakangast esemed.**. Tavaliselt määrdunud esemed.
One Go 3h/3kg 30 °C 40 °C – 30 °C	1200 p/min	3.0 kg	**Segakiud (puuvillased ja tehiskiust esemed)**. Täielik programm kuni 3 kg pesu pesemiseks ja kuivatamiseks ilma katkestuseta. See kestab ainult 3 tundi. Ekraanile ilmub ka indikaator .
Delicates 30 °C 40 °C – külm	1200 p/min 1200 p/min – 400 p/min	2.0 kg	**Õrnad kangad nagu akrüül, viskoos, polüester ja muud õrnpesu eeldavad segakangad**. Tavaliselt või kergelt määrdunud esemed.
Silk 30 °C	1000 p/min 1000 p/min – 400 p/min	0.5 kg	**Masin- ja käsitsipestav siid ja muud õrnad materjalid**. Trumli liikumine on nii kerge, et teil on seadmes võimalik pesta ka väga õrnu esemeid. Teostage täielik pesu- ja kuivatustsükkel, et vähendada kortse.
Wool/Handwash 40 °C 40 °C – külm	1200 p/min 1200 p/min – 400 p/min	1.5 kg	**Masinaga pestav vill, käsitsi pestav vill ja muud kangad,** millel on hooldussümbol „käsipesu“.**3)**.
Outdoor 30 °C 40 °C – külm	1200 p/min 1200 p/min – 400 p/min	2.0 kg	Ärge kasutage pesupehmendajat ning vaadake ega pesuainelahtris pole pesupehmendaja jääke. **Pealis-, tehniliste, spordiriiete ning veekindlate, õhku läbilaskvate ja eemaldatava fliis- või sisevoodriga tuulejakkide kuivatamiseks**. Valides katkestuseta pesu- ja kuivatusprogrammi, toimib kuivatusfaas ka vetthülgavate omaduste taastajana. **Vaadake, kas riideeseme hooldussildil on trummelkuivatus lubatud.**

Programm Vaiketemperatuur Temperatuurivahemik	Aluseks võetud pöörlemiskiirus Tsentrifuugimiskiiruse vahemik	Maksimumkogus	Programmi kirjeldus

Auruprogramm koos FreshScent-süsteemiga

Auruprogrammi abil saab vähendada kortse ja lõhnu[4)] ainult värskendamist vajavatelt riietusesemetelt, mis ei nõua pesemist. Riidekiud pehmenevad ja tänu sellele on ka triikimine lihtsam. Kui programm saab läbi, võtke pesu kiiresti trumlist välja[5)]. Auruprogrammid ei sisalda hügieenitsüklit. Ärge valige seda programmi järgmist tüüpi esemete puhul:

- Esemed, mida ei tohiks trummelkuivatis kuivatada.
- Esemed sildiga „Ainult keemiline puhastus“.

ELECTROLUX lõhn. Kui kasutate seda spetsiaalset õrna lõhna, lõhnab teie pesu nagu äsja pestud. Lugege tähelepanelikult lõhnaaine juhiseid. Väiksema koguse puhul vähendage ka lõhnaaine kogust. Nupu Time Manager abil võite lühendada programmi kestust, kui töötlete esemeid, mida on lubatud pesta ainult madalatel temperatuuridel.

ÄRGE:

- trummelkuivatage lõhnaainega töödeldud riideid. Lõhnaaine aurustub.
- kasutage lõhnaainet muudel kui siin kirjeldatud eesmärkidel.
- kasutage lõhnaainet uutel esemetel. Uued esemed võivad sisaldada lõpptöötlusel kasutatavaid aineid, mis lõhnaainega kokku ei sobi.

Lõhnaaine on kättesaadav **ELECTROLUX** veebipoest või volitatud edasimüüja käest.

Freshscent	-	1.0 kg	**Puuvillane, sünteetika, õrn pesu.** Lühike ja õrn auruprogramm isegi kõige õrnemate esemete, sealhulgas litritega, pitsiga jm väga õrnade riietusesemete värskendamiseks. Kui kogused on väiksemad, saab programmi kestust lühendada funktsiooni Time Manager abil. **HOIATUS!** Ärge kasutage seda programmi villaste ja ainult keemilist puhastust lubavate esemete puhul.

Programm Vaiketemperatuur Temperatuurivahemik	Aluseks võetud pöörlemiskiirus Tsentrifuugimiskiiruse vahemik	Maksimumkogus	Programmi kirjeldus
Rinse	1400 p/min 1400 p/min – 400 p/min	9.0 kg	Pesu loputamiseks ja tsentrifuugimiseks. **Kõik materjalid, välja arvatud villased ja väga õrnad kangad.** Vähendage tsentrifuugimiskiirust vastavalt pestava pesu tüübile.

1) **Vastavalt komisjoni määrusele EL 2019/2023.** See vaiketemperatuuril ja -tsentrifuugimiskiirusel programm suudab ainult pesemisrežiimis ja hinnangulise pesukogusega 9.0 kg pesta tavaliselt määrdunud puuvillast pesu, mis on tähistatud pestavaks 40 °C või 60 °C juures, korraga sama tsükliga.

ⓘ

Pesu saavutatud temperatuuri, programmi kestuse ja muude andmete kohta leiate lisateavet peatükist „Tarbimisväärtused“.
Energiatarbimise seisukohast on kõige energiatõhusamad üldiselt need programmid, mis kasutavad madalamaid temperatuure ja on pikema kestusega.

2) **Vastavalt komisjoni määrusele EL 2019/2023.** See vaiketemperatuuril ja -tsentrifuugimiskiirusel programm suudab pesu- ja kuivatusrežiimis ja hinnangulise pesukogusega 6 kg ning kapikuival kuivatustasemel pesta ja kuivatada tavaliselt määrdunud puuvillast pesu, mis on tähistatud pestavaks 40 °C või 60 °C juures, korraga sama tsükliga ning pärast kuivatusfaasi võib selle kohe kappi panna.

3) Õrna pesemise tagamiseks pöörleb trummel selle tsükli ajal aeglaselt. Võib tunduda, et trummel ei pöörlegi või ei pöörle õigesti, kuid selle programmi puhul see peabki nii olema.

4) Väga tugevaid lõhnu auruprogrammiga eemaldada ei saa.

5) Pärast aurutöötlust võib pesu olla veidi niiske. Pange esemed mõneks minutiks rippuma

Programmi funktsioonide ühilduvus

Programm / Funktsioonid	Eco 40-60	Cottons	Synthetics	One Go 3h/3kg	Delicates	Silk	Wool/Handwash	Outdoor	Freshscent	Rinse
Tsentrifuugimine	■	■	■		■	■	■	■		■
Ainult tühjendus		■	■		■		■	■		

Programm / Funktsioonid	Eco 40-60	Cottons	Synthetics	One Go 3h/3kg	Delicates	Silk	Wool/Handwash	Outdoor	Freshscent	Rinse
Ainult tsentrifuugimine 1)		■	■		■		■	■		
Lisaloputus		■	■	■	■			■		■
Eelpesu		■	■							
Plekieemaldus 2)		■	■							
Viitkäivitus	■	■	■	■	■	■	■	■	■	■
Time Manager 3)		■	■		■				■	
Ajaga kuivatus	■	■	■		■	■	■	■		
Kuivusastmed	■4)	■								

1) Enne selle funktsiooni seadmist valige riiete jaoks sobiv pesuprogramm. Seade teostab kõige sobivama tsentrifuugimistsükli vastavalt teie riietele (nt tehiskiust esemete puhul valige Synthetics pesuprogramm ja seejärel funktsioon Ainult tsentrifuugimine).

2) See funktsioon ei ole saadaval, kui temperatuur on madalam kui 40 °C.

3) Kui valite lühima kestuse, on soovitatav pesukogust vähendada. Masina võib ka täiesti täis panna, kuid sel juhul ei pruugi pesutulemused kõige paremad olla.

4) Funktsioon Triikimiskuiv pole selle programmiga saadaval.

Programmidega sobivad pesuained

Programm	Universaalne pesupulber1)	Vedel pesuaine	Vedel pesuaine värvilistele	Õrnad villased	Spetsiaalne
Eco 40-60	▲	▲	▲	--	--
Cottons	▲	▲	▲	--	--

Programm	Universaalne pesupulber[1)]	Vedel pesuaine	Vedel pesuaine värvilistele	Õrnad villased	Spetsiaalne
Synthetics	▲	▲	▲	--	--
One Go 3h/3kg	--	▲	▲	--	--
Delicates	--	--	--	▲	▲
Silk	--	--	--	▲	▲
Wool/Handwash	--	--	--	▲	▲
Outdoor	--	--	--	▲	▲

1) Temperatuuril üle 60 °C on soovitatav kasutada pesupulbrit.

▲ = soovitatav

-- = mittesoovitatav

9.2 Woolmark Premium Wool Care - Sinine

- Selle pesumasina villapesutsükkel on testiatud ja saanud The Woolmark Company heakskiidu, millega lubatakse pesta villaseid "käsitsipesu" tähisega tooteid tingimusel, et esemeid pestakse vastavalt hooldussildil olevatele juhistele ning selle pesumasina tootja soovituste kohaselt. M1230.
- Selle masina villakuivatustsükli on testinud ja heaks kiitnud ettevõte The Woolmark Company. Tsükliga saab kuivatada „käsitsipesu“ tähisega villaseid rõivaid tingimusel, et esemeid pestakse Woolmarki poolt heaks kiidetud käsipesu tsükliga ja kuivatatakse vastavalt selle pesumasina tootja juhistele. M1915.

9.3 Automaatne kuivatus

ⓘ

Kuivusastmed valikuga programmide algsed tsükliajad on ainult hinnangulised, tegelik kuivamisaeg võib kuvatud ajast veidi erineda.

Kuivuse tase	Kanga tüüp	Pesu kogus
Ekstrakuiv Froteeriidest esemed	**Puuvillane ja linane** (hommikumantlid, vannilinad jms)	kuni 6 kg

Kuivuse tase	Kanga tüüp	Pesu kogus
Kapikuiv Hoiule pandavad esemed	**Puuvillane ja linane** (hommikumantlid, vannilinad jms)	kuni 6 kg
	Tehiskiust ja segakangad (džemprid, pluusid, aluspesu, rätikud ja voodipesu)	kuni 4 kg
	Õrnad kangad (akrüül-, viskoos- ja õrnad segakangad)	kuni 2 kg
	Villased esemed (villased džemprid)	kuni 1 kg
	Välispordiriided (õueriided, tehnilised rõivad, spordiriided, veekindlad ja vetthülgavad jakid, tuulejakid)	kuni 2 kg
	Silk (siid- ja muud väga õrnad esemed)	kuni 1 kg
Triikimiskuiv Sobiv triikimiseks	**Puuvillane ja linane** (linad, laudlinad, särgid jms)	kuni 6 kg

9.4 Kuivatusaeg

Kuivuse tase	Kanga tüüp	Kogus (kg)	Tsentrifuugimiskiirus (p/min)	Soovitatav kestus (minutites)
Ekstrakuiv Froteeriidest esemed	**Puuvillane ja linane** (hommikumantlid, vannilinad jms)	6	1400	280 - 300
		4	1400	190 - 210
		2	1400	110 - 130
Kapikuiv Hoiule pandavad esemed	**Puuvillane ja linane** (hommikumantlid, vannilinad jms)	6	1400	270 - 290
		4	1400	180 - 200
		2	1400	100 - 120
	Tehiskiust ja segakangad (džemprid, pluusid, aluspesu, rätikud ja voodipesu)	4	1200	150 - 170
		2	1200	70 - 90
	Õrn pesu (akrüül-, viskoos- ja õrnad segakangad)	2	1200	120 - 140
		1	1200	80 - 100

Kuivuse tase	Kanga tüüp	Kogus (kg)	Tsentrifuugimiskiirus (p/min)	Soovitatav kestus (minutites)
	Villane (villased džemprid)	1	1200	80 - 100
	Välispordiriided (õueriided, tehnilised rõivad, spordiriided, veekindlad ja vetthülgavad jakid, tuulejakid)	2	1200	140 - 160
		1	1200	90 - 110
	Silk (siid- ja muud väga õrnad esemed)	1	1000	50 - 70
Triikimiskuiv Sobiv triikimiseks	**Puuvillane ja linane** (linad, laudlinad, särgid jms)	6	1400	150 - 170
		4	1400	100 - 120
		2	1400	60 - 80

10. ENNE ESIMEST KASUTAMIST

ⓘ

Paigaldamise ajal või enne esimest kasutamist võib seadmes olla veidi vett. Tegemist on jääkveega, mis on jäänud seadmesse tehase veekindlustestis; testimise eesmärgiks on tagada klientidele parimas töökorras seadmed; tegemist ei ole rikkega.

1. Kontrollige, kas kõik transpordipoldid on seadme küljest eemaldatud.
2. Veenduge, et elektrivarustus on kättesaadav ja veekraan on lahti.
3. Kallake 2 liitrit vett pesuainesahtli põhipesu lahtrisse tähisega ⊔II.

See toiming lülitab sisse tühjendussüsteemi.

4. Kallake väike kogus pesuainet lahtrisse tähisega ⊔II.
5. Valige ja käivitage kõrgeima temperatuuriga programm puuvillasele ilma trumlisse pesu panemata.

See eemaldab kogu võimaliku mustuse trumlist ja pesumasina sisemusest.

11. SEADED

11.1 Lapselukk

Selle valikuga saate takistada lastel juhtpaneeliga mängimist.

- Selle valiku **aktiveerimiseks/ deaktiveerimiseks** puudutage samal ajal nuppu ⊡ ⊔ ja ⊙, kuni indikaator ⊟ **süttib/kustub**.

Selle funktsiooni saate aktiveerida:

- Pärast nupu Start/Paus ▷‖ puudutamist: kõik nupud ja programminupp lülitatakse välja (välja arvatud nupp Sees/väljas ⏻).
- Enne nupu Start/Paus ▷‖ puudutamist: seadet ei saa sisse lülitada.

Pärast väljalülitamist hoiab seade selle valiku sees.

11.2 Helisignaalid

Selle seadme juurde kuuluvad erinevad helisignaalid, mis hakkavad tööle:

- Seadme sisselülitamisel (spetsiaalne lühike heli).
- Seadme väljalülitamisel (spetsiaalne lühike heli).
- Nuppude puudutamisel (klõpsu-heli).
- Vale valiku tegemisel (3 lühikest heli).
- Programmi lõppemisel (2 minuti jooksul kõlavad helid).
- Seadme rikke puhul (umbes 5 minuti jooksul kõlavad lühikesed helid).

Programmi lõppemisel kõlavate helisignaalide **deaktiveerimiseks/aktiveerimiseks** puudutage 6 sekundi jooksul samaaegselt nuppu ja nuppu .

Helisignaalide väljalülitamisel töötavad need ikka, kui seadmel on rike.

11.3 Püsiv lisaloputus

Selle valikuga jääb uue programmi valimisel üks või kaks lisaloputust alati valituks.

- Ühe lisaloputuse valimiseks puudutage üks kord samaaegselt nuppe ja . Ekraanile ilmub .
- Kahe lisaloputuse valimiseks puudutage kaks korda samaaegselt nuppe ja . Ekraanile ilmub .
- Lisaloputuste kaotamiseks vajutage kolm korda samaaegselt nuppe ja . Ekraanil kuvatakse ainult .

12. IGAPÄEVANE KASUTAMINE

HOIATUS!

Vt ohutust käsitlevaid peatükke.

12.1 Seadme sisselülitamine

1. Ühendage toitejuhe pistikupesaga.
2. Avage veekraan.
3. Seadme sisselülitamiseks vajutage paar sekundit nuppu Sees/väljas. Nupu Start/Paus indikaator hakkab vilkuma.

Programmiketas on automaatselt seatud puuvillase programmile ja nupu Pesu kohal põleb ainult indikaator Mode.

Ekraanile kuvatakse tsükli kestus (mõne sekundi jooksul), vaiketemperatuur, vaike-pöörlemiskiirus ning programmis sisalduvate faaside indikaatorid ja tsükli kestus.

12.2 Pesu laadimine

1. Avage seadme uks.
2. Raputage esemeid enne nende asetamist seadmesse.
3. Pange pesu trumlisse ükshaaval.

Jälgige, et te ei paneks liiga palju pesu trumlisse.

4. Sulgege kindlalt pesumasina uks.

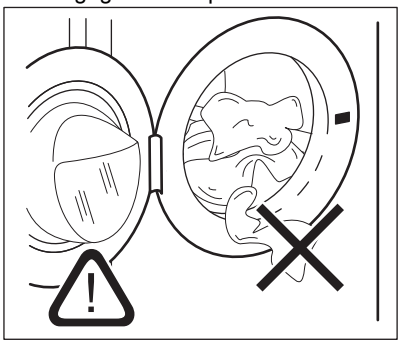

ETTEVAATUST!

Sulgege uks ning veenduge, et pesu ei jää ukse ja tihendi vahele kinni. Eksisteerib vee lekkimise või pesu kahjustamise oht.

ETTEVAATUST!

Väga õliste või rasvaste riiete pesemine pesumasinas võib kahjustada seadme kummist osi.

12.3 Pesuaine ja lisandite lisamine

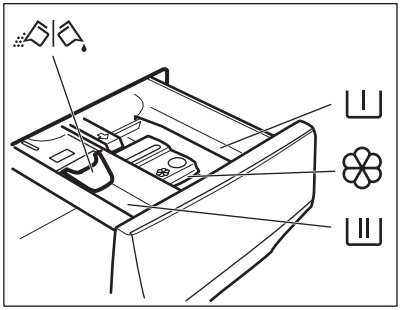

I	Lahter eelpesu, leotusprogrammi või plekieemaldi jaoks.
II	Lahter pesufaasi jaoks.
❀	Lahter vedelate lisandite (pesupehmendaja, tärgeldusvahendi) jaoks.
MAX	Vedelate lisaainete maksimaalne tase.
	Klapp pesupulbri või vedela pesuaine jaoks.

ⓘ

Järgige alati pesuaine valmistajate pakenditel olevaid juhiseid, kuid soovitatav on maksimaalset pesuainekogust mitte suurendada (MAX). See kogus tagab siiski kõige paremad pesutulemused.

ⓘ

Vajadusel eemaldage pesutsükli lõppemisel pesuainelahtrist sinna kogunenud pesuainejäägid.

12.4 Pesuainelahtri klapi asendi kontrollimine

1. Tõmmake pesuainejaotur välja lõppasendisse.
2. Vajutage hooba alla, et jaotur eemaldada.

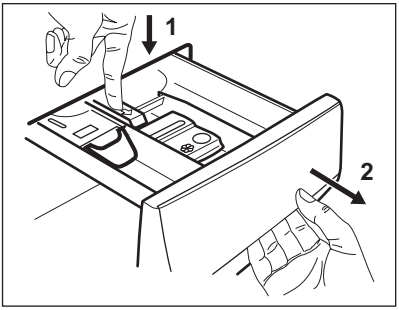

3. Pesupulbri kasutamiseks pöörake klapp üles.

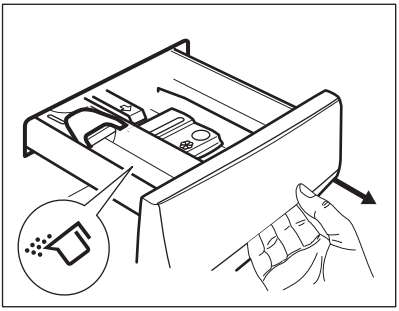

4. Vedela pesuaine kasutamiseks pöörake klapp alla.

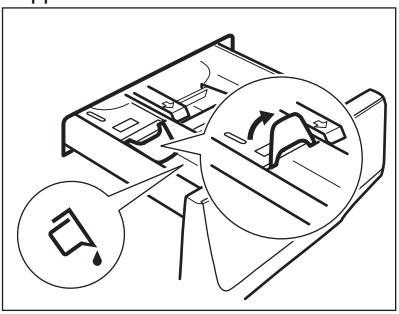

ⓘ

Kui klapp on asendis ALL:

- Ärge kasutage želatiinitaolist ega väga viskoosset vedelat pesuainet.
- Ärge lisage vedelat pesuainet üle klapil näidatud piiri.
- Ärge valige eelpesu tsüklit.
- Ärge valige viitkäivituse tsüklit.

5. Mõõtke valmis õige kogus pesuainet ja loputusvahendit.
6. Sulgege pesuainejaotur ettevaatlikult.

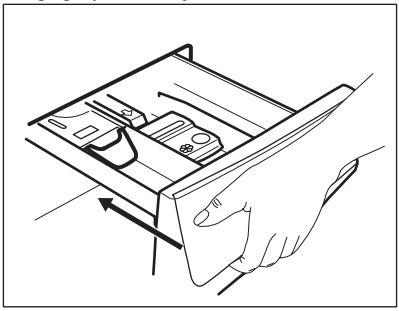

Veenduge, et klapp ei takista sahtli sulgemist.

12.5 Programmi valimine

1. Keerake programminupp soovitud pesuprogrammi kohale. Vastava programmi indikaator süttib.

Nupu Start/Paus indikaator vilgub.
Ekraanile kuvatakse programmiga seotud maksimaalne pesukogus (ainult mõne sekundi jooksul), vaiketemperatuur, vaike-pöörlemiskiirus ning pesutsükli indikaatorid (kui need on saadaval) ja programmi indikatiivne kestus.

2. Temperatuuri ja/või pöörlemiskiiruse muutmiseks puudutage vastavaid nuppe.
3. Soovi korral valige üks või mitu valikut, puudutades vastavaid nuppe. Ekraanil süttivad vastavad indikaatorid ja esitatud info muutub tsüklite edenedes.

> ⓘ
> Ainult pesemise valimiseks veenduge, et Mode nupu kohal põleks ainult Pesu indikaator.

> ⓘ
> Kui valik **pole võimalik**, siis ükski indikaator ei sütti ja kõlab helisignaal.

12.6 Programmi käivitamine

Programmi käivitamiseks puudutage nuppu Start/Paus ▷II.
Indikaator lõpetab vilkumise ja jääb põlema. Ekraanil hakkab vilkuma käimasoleva faasi indikaator.

Programm käivitub, uks on lukustatud.
Ekraanil kuvatakse indikaator ⊸▯.

> ⓘ
> Enne vee sissevõtmist võib lühiajaliselt töötada tühjenduspump.

12.7 Programmi käivitamine viitkäivitusega

1. Puudutage seda järjest, kuni ekraanile ilmub soovitud viivitusaeg. Indikaator Viitkäivitus süttib.
2. Puudutage nuppu Start/Paus ▷II.

Seade alustab viitkäivituse pöördloendust. Kui pöördloendus on lõppenud, käivitub programm.

> ⓘ
> SensiCare tuvastamine algab pärast pöördloenduse lõppemist.

Viitkäivituse tühistamine pärast pöördloenduse algust

Viitkäivituse tühistamine:

1. Seadme töö peatamiseks puudutage nuppu Start/Paus ▷II. Vastav indikaator vilgub.
2. Puudutage järjest nuppu Viitkäivitus ⏲, kuni ekraanil kuvatakse ▯'.
3. Programmi koheseks käivitamiseks puudutage uuesti nuppu Start/Paus ▷II.

Viitkäivituse muutmine pärast pöördloenduse algust

Viitkäivituse muutmine:

1. Seadme töö peatamiseks puudutage nuppu Start/Paus ▷II. Vastav indikaator vilgub.
2. Puudutage järjest nuppu Viitkäivitus, kuni ekraanile ilmub soovitud viivitusaeg.
3. Uue pöördloenduse käivitamiseks puudutage uuesti nuppu Start/Paus ▷II.

12.8 Pesukoguse tuvastaja ProSense

ⓘ

Ekraanil olev programmi kestus väljendab **keskmist/suurt kogust**.

Pärast nupu Start/Paus ▷‖ puudutamist maksimumkoguse indikaator kustub, indikaator [II] vilgub, ProSense alustab pesukoguse tuvastamist:

1. Seade tuvastab pesukoguse esimese 30 sekundi jooksul: indikaator **kg** vilgub ja ajapunktid **:** vilguvad, trummel hakkab mõne aja jooksul pöörlema.
2. Pesukoguse tuvastamise lõpul kustub indikaator **kg** ja ajapunktid **:** lõpetavad vilkumise. Programmi kestust reguleeritakse vastavalt ja pesuaeg võib pikeneda või lüheneda. Seade alustab vee sissevõttu 30 sekundi pärast.

Kui pesukoguse tuvastamise lõppemisel selgub, et **trumlis on liiga palju pesu**, vilgub ekraanil indikaator **MAX**:

Sel juhul saab seadme 30 sekundi jooksul peatada ja liigsed esemed välja võtta.

Pärast liigse pesu eemaldamist puudutage nuppu Start/Paus ▷‖, et programm uuesti käivitada. ProSense'i tsüklit saab korrata kuni kolm korda (vt 1. punkt).

Oluline teave! Kui pesu kogust ei vähendata, käivitub pesuprogramm vaatamata liigsele kogusele ikkagi. Sel juhul ei ole parimad pesutulemused garanteeritud.

ⓘ

Umbes 20 minutit pärast programmi käivitumist võidakse programmi kestust uuesti reguleerida vastavalt pestavate riiete imamisvõimele.

ⓘ

ProSense tuvastust teostatakse üksnes terviklike pesuprogrammide puhul (pole valitud ühegi tsükli vahelejätmist).

ⓘ

ProSense ei ole saadaval kõigi programmidega nagu Wool/Handwash, lühikeste tsüklitega programmid ja ilma pesutsüklita programmid.

12.9 Programmi tsüklite indikaatorid

Kui programm on käivitunud, hakkab käimasoleva tsükli indikaator vilkuma; teiste tsüklite indikaatorid põlevad püsivalt.

Nt käimas on pesutsükkel või eelpesutsükkel:

.

Tsükli lõppedes lõpetab vastav indikaator vilkumise ja jääb püsivalt põlema. Järgmise tsükli indikaator hakkab vilkuma.

Nt käimas on loputustsükkel: .

Valides auruprogrammi, süttib aurutsükli indikaator ☁.

12.10 Programmi katkestamine ja seadete muutmine

Programmi töö ajal saate muuta **vaid mõnda** funktsiooni:

1. Puudutage nuppu Start/Paus ▷‖.

Vastav indikaator vilgub.

2. Muutke valikuid. Ekraanil olev info muutub vastavalt.
3. Puudutage uuesti nuppu Start/Paus ▷‖.

Pesuprogramm jätkab tööd.

12.11 Töötava programmi tühistamine

1. Vajutage nuppu Sees/väljas ⏻, et tühistada programm ning seade välja lülitada.
2. Seadme sisselülitamiseks vajutage uuesti nuppu Sees/väljas ⏻.

Nüüd võite valida uue pesuprogrammi.

Kui SensiCare-tsükkel on juba läbi viidud ja seade on alustanud vee sissevõtmist, käivitub uus programm **ilma SensiCare-tsüklit kordamata**. Raiskamise ärahoidmiseks jääb vesi koos pesuainega masinasse. Ekraanil kuvatakse programmi maksimumkestus, mida uuendatakse 20 minutit pärast uue programmi käivitumist.

12.12 Ukse avamine – esemete lisamine

Programmi või viitkäivituse töösoleku ajal on seadme uks lukustatud.

Kui trumlis oleva vee temperatuur ja tase on liiga kõrged ja trummel pöörleb, ei saa te ust avada.

1. Puudutage nuppu Start/Paus ▷‖.

Oodake, kuni lukustatud ukse indikaator kustub.

2. Avage seadme uks. Vajadusel lisage või eemaldage esemeid.
3. Sulgege uks ja puudutage nuppu Start/Paus ▷‖.

Programmi või viitkäivituse tegevus jätkub.

4. Ukse saab avada siis, kui programm on lõppenud; teine võimalus on valida programm/valik tsentrifuugimine või tühjendus ja vajutada nuppu Start/Paus ▷‖.

12.13 Programmi lõpp

Kui programm on lõppenud, peatub seade automaatselt. Kõlavad helisignaalid (kui need on aktiveeritud).

Ekraanil jäävad kõigi tsüklite indikaatorid püsivalt põlema ja aja-alal kuvatakse 0.

Nupu Start/Paus ▷‖ indikaator kustub.

Uks avaneb ja indikaator ⊸0 kustub.

MAX vilgub programmi lõpus juhul, kui trummel on liiga täis.

1. Vajutage nuppu Sees/väljas ⏻, et seade välja lülitada.

Viis minutit pärast programmi lõppu lülitab energiasäästu funktsioon seadme automaatselt välja.

Seadet uuesti käivitades näete ekraanil viimati valitud programmi lõppu. Keerake programminuppu uue tsükli valimiseks.

2. Eemaldage seadmest pesu.
3. Veenduge, et trummel on tühi.
4. Hallituse ja ebameeldiva lõhna vältimiseks hoidke seadme uks ja pesuainesahtel kergelt paokil.
5. Sulgege veekraan.

12.14 Vee väljalaskmine pärast tsükli lõppu

Kui olete määranud tsentrifuugimiseta valiku, jääb vesi pärast pesuprogrammi lõppemist trumlisse. Programm on lõppenud, aga:

- Ekraan näitab indikaatorit 0 ja ukse lukustumise indikaatorit ⊸0. Tööfaasi indikaator vilgub.
- Uks jääb lukku.
- Trummel pöörleb regulaarsete vahedega, et takistada pesu kortsumist.
- Ukse avamiseks tuleb vesi väljutada:

1. Puudutage Start/Paus ▷‖ nuppu.

Seade tühjeneb veest.

2. Kui programm on lõppenud ja ukseluku indikaator ⊸0 kustub, saate ukse avada.
3. seadme väljalülitamiseks vajutage mõned sekundid nuppu Sees/väljas ⏻.

Umbes 18 tunni pärast tühjeneb seade igal juhul automaatselt veest.

12.15 Ooterežiimi valik

Ooterežiimi funktsioon lülitab seadme automaatselt välja, et katkestada energiatarbimine, kui:

- Te ei kasuta seadet 5 minuti jooksul enne nupu Start/Paus ▷‖ puudutamist.

Seadme uuesti sisse lülitamiseks vajutage nuppu Sees/väljas ⏻.

- Pärast 5 minuti möödumist pesuprogrammi lõpust
  Seadme uuesti sisse lülitamiseks vajutage nuppu Sees/väljas ⏻.
  Ekraanil kuvatakse viimati seatud pesuprogrammi lõpp.
  Keerake programminuppu uue tsükli valimiseks.

ⓘ

Kui olete valinud programmi või valiku, mille lõppedes jääb vesi trumlisse, siis ooterežiimi funktsioon seadet **välja ei lülita**, et teil oleks meeles vesi seadmest välja lasta.

13. IGAPÄEVANE KASUTAMINE – PESEMINE JA KUIVATAMINE

⚠ **HOIATUS!**

Vt ohutust käsitlevaid peatükke.

ⓘ

See seade on automaatne pesumasin-kuivati.

13.1 Täielikud pesu- ja kuivatusprogrammid

Mitteautomaatsed pesu- ja kuivatusprogrammid

Mõne pesuprogrammi puhul võite te täieliku pesu- ja kuivatusprogrammi käivitamiseks kombineerida Pesu ja Kuivatus režiimi.

Toimige järgmiselt:

1. Pärast pesu ja pesuaine sissepanekut vajutage mõne sekundi jooksul nuppu Sees/väljas, et seade sisse lülitada.
2. Lisage pesu ühe eseme kaupa.
3. Lisage pesuaine ja lisaained vastavatesse sahtlitesse.
4. Keerake programminupp pesuprogrammi kohale. Ekraanil kuvatakse vaikimisi määratud temperatuur ja pöörded. Vajadusel muutke neid vastavalt oma pesu tüübile. Ekraanil kuvatakse ka pesutsükli jaoks soovitatav maksimaalne kogus.
5. Valige sobivad funktsioonid, kui need on saadaval.
6. Kuivatusfunktsiooni aktiveerimiseks vajutage üks kord nuppu Mode. Indikaatorid Pesu ja Kuivatus süttivad. Indikaatorid ja ilmuvad ekraanile. Ekraanil kuvatakse ka pesu- ja kuivatusprogrammi maksimaalne soovitatav kogus ja kuivatusaeg (nt 6 kg puuvillase pesu puhul).
7. Nüüd võite valida automaatse kuivatustaseme või kindla pikkusega kuivatamise.

ⓘ

Kuivatustsükli alguses (3–5 minuti jooksul) võib müra olla veidi valjem. Selle tekitab kompressor ja see on kompressoriga varustatud seadmete nagu külmikute, sügavkülmikute jms puhul tavaline.

13.2 Pesemine ja kuivatamine – automaattasemed

1. Koputage järjest nuppu Kuivusastmed, kuni ekraanil kuvatakse soovitud kuivusaste. Nupu kohal olevad indikaatorid põlevad järgmiselt:

   a. **Triikimiskuiv**: puuvillased esemed;

   b. **Kapikuiv**: puuvillased ja tehiskiust esemed;

   c. **Ekstrakuiv**: puuvillased esemed.

Ekraanil kuvatav ajaväärtus on pesu- ja kuivatustsüklite kestus, mida arvutatakse vaikimisi määratud pesukoguse järgi.

Heade kuivatustulemuste saamiseks väiksema energiatarbimise ja lühema ajaga ei lase masin teil pestavate ja kuivatatavate esemete jaoks valida liiga väikest pöörlemiskiirust.

2. Programmi käivitamiseks puudutage nuppu Start/Paus. Algab PROSENSE-hindamine.

Ekraanil süttib lukustatud ukse indikaator , käimasoleva faasi indikaator hakkab vilkuma.
Ekraanil kuvatakse ka järelejäänud programmiaeg.

13.3 Pesemine ja ajastatud kuivatamine

1. Koputage järjest nuppu Ajaga kuivatus, et valida soovitud ajaväärtus (vt tabel "Ajastatud kuivatus" jaotises "Programmid"). Kuivusastme indikaator kustub ja indikaator süttib.

Minimaalne kuivatusaeg on 10 minutit.
Iga kord, kui te seda nuppu koputate, pikeneb aeg 5 minuti võrra. Ekraanil on valitud aja uus väärtus.

2. Puudutage Start/Paus, et programm käivitada. Algab SensiCare kalkuleerimine.

Ekraanil süttib lukustatud ukse indikaator , käimasoleva faasi indikaator hakkab vilkuma.
Ekraanil kuvatakse ka järelejäänud programmiaeg.

13.4 Kuivatusprogrammi lõpus

- Seade peatab automaatselt töö.
- Kõlavad helisignaalid (kui need on aktiveeritud).
- Ekraanil kuvatakse .
- Nupu Start/Paus indikaator kustub.
  Lukustatud ukse sümbol kaob.
- Seadme väljalülitamiseks vajutage paar sekundit nuppu Sees/väljas.

Mõni minut pärast programmi lõppu lülitab energiasäästu funktsioon seadme automaatselt välja.

1. Eemaldage seadmest pesu.
2. Veenduge, et trummel on tühi.

Pärast kuivatusfaasi puhastage trumlit, tihendit ja ukse sisemust niiske lapiga.

Näidikul kuvatakse indikaator , mis tuletab teile meelde, et õhufiltrit tuleb puhastada (vt jaotist "Õhufiltrite puhastamine" peatükis "Puhastus ja hooldus").

14. IGAPÄEVANE KASUTAMINE – AINULT KUIVATAMINE

HOIATUS!

Vt ohutust käsitlevaid peatükke.

See seade on automaatne pesumasin-kuivati.

14.1 Ettevalmistamine kuivatamiseks

1. Seadme sisselülitamiseks vajutage paar sekundit nuppu Sees/väljas.

Ainult kuivatusprogrammi puhul ekraanil maksimumkogust ei kuvata ja SensiCare-hindamine on välja lülitatud.

2. Pange esemed ükshaaval sisse.
3. Keerake programmi valikunupp kuivatatavatele esemetele vastavale programmile.
4. Koputage kaks korda nuppu Mode, et pesu välja lülitada ja teostada ainult kuivatamine. Indikaator Kuivatus põleb.

Ekraanile ilmuvad indikaatorid ja

.

Kui kuivatate suurt kogust pesu, siis veenduge, et pesu poleks kokku rullunud ega trumlis ebaühtlaselt paigutatud.

14.2 Kuivatus – Automaatsed tasemed

1. Koputage järjest nuppu Kuivusastmed, kuni ekraanil kuvatakse soovitud kuivusaste. Nupu kohal olevad indikaatorid põlevad järgmiselt:

   a. **Triikimiskuiv**: puuvillased esemed;

   b. **Kapikuiv**: puuvillased ja tehiskiust esemed;

   c. **Ekstrakuiv**: puuvillased esemed.

Ekraan näitab kuivatusprogrammi kestust.

Heade kuivatustulemuste saamiseks väiksema energiatarbimise ja lühema ajaga ei lase masin teil pestavate ja kuivatatavate esemete jaoks valida liiga väikest pöörlemiskiirust.

2. Programmi käivitamiseks puudutage nuppu Start/Paus.

Ekraanil süttib lukustatud ukse indikaator , käimasoleva faasi indikaator hakkab vilkuma.
Ekraanil kuvatakse ka järelejäänud programmiaeg.

14.3 Ajastatud kuivatus

1. Koputage järjest nuppu Ajaga kuivatus, et valida soovitud ajaväärtus (vt tabel "Ajastatud kuivatus" jaotises "Programmid"). Kuivusastme indikaator kustub ja indikaator süttib.

Minimaalne kuivatusaeg on 15 minutit.
Iga kord, kui te seda nuppu koputate, pikeneb aeg 5 minuti võrra. Ekraanil on valitud aja uus väärtus.

2. Puudutage Start/Paus, et programm käivitada.

Ekraanil süttib lukustatud ukse indikaator , käimasoleva faasi indikaator hakkab vilkuma.
Ekraanil kuvatakse ka järelejäänud programmiaeg.

14.4 Kuivatusprogrammi lõpus

- Seade peatab automaatselt töö.
- Kõlavad helisignaalid (kui need on aktiveeritud).
- Ekraanil kuvatakse .
- Nupu Start/Paus indikaator kustub.
  Lukustatud ukse sümbol kaob.
- Seadme väljalülitamiseks vajutage paar sekundit nuppu Sees/väljas.

Mõni minut pärast programmi lõppu lülitab energiasäästu funktsioon seadme automaatselt välja.

1. Eemaldage seadmest pesu.
2. Veenduge, et trummel on tühi.

Pärast kuivatusfaasi puhastage trumlit, tihendit ja ukse sisemust niiske lapiga.

Näidikul kuvatakse indikaator , mis tuletab teile meelde, et õhufiltrit tuleb puhastada (vt jaotist "Õhufiltrite puhastamine" peatükis "Puhastus ja hooldus").

15. EBEMED RIIETEL

Pesu- ja/või kuivatustsükli ajal võivad teatud tüüpi kangad (kohevad-karvased, villased, topilised) eraldada ebemeid.

Eraldunud ebemed võivad järgmises tsüklis riiete külge kinnituda.

See toob kaasa rohkem ebamugavusi tehniliste kangaste puhul.

Et vältida ebemete eraldumist pesule:

- Ärge peske tumedaid riideid pärast heledate esemete (froteerätikud, villased esemed, pusad) pesemist ja kuivatamist ja vastupidi.
- Pärast selliste riiete esimest pesemist tuleks need õhu käes kuivatada.
- Puhastage tühjendusfilter.
- Pärast kuivatustsüklit puhastage tühi trummel, tihend ja uks niiske lapiga.

Ebemete eemaldamiseks trumli sisemusest toimige järgmiselt:

- Tühjendage trummel.
- Puhastage trummel, tihend ja uks niiske lapiga.
- Seadke loputusprogramm.
- Vajutage samaaegselt ja nuppu, kuni ekraanil kuvatakse **CLE** puhastusfunktsiooni aktiveerimiseks.
- Puudutage nuppu Start/Paus programmi käivitamiseks.

Kui seadet kasutatakse sageli, kasutage sageli **CLE** programmi.

16. VIHJEID JA NÄPUNÄITEID

HOIATUS!

Vt ohutust käsitlevaid peatükke.

16.1 Pesu kogus

- Jaotage pesu järgmiselt: valge, värviline, sünteetiline, õrn pesu ja villane pesu.
- Järgige pesemisjuhiseid, mis on riiete hooldussiltidel.
- Ärge peske korraga valgeid ja värvilisi esemeid.
- Mõned värvilised esemed võivad esmasel pesul oma värvi kaotada. Soovitame esimestel kordadel neid esemeid pesta eraldi.
- Keerake pahupidi mitmekihilised riided, villased ja trükimustrilised riided.
- Töödelge tugevamaid plekke.
- Peske tugevaid plekke spetsiaalse pesuainega.
- Olge kardinatega ettevaatlik. Eemaldage kardinatelt klambrid või asetage need pesukotti või padjapüüri.
- Väike pesukogus võib tekitada probleeme masina tasakaaluga väänamisfaasis ja põhjustada vibreerimist. Sellisel juhul:
  - **a.** peatage programm ja avage seadme uks (vt "Igapäevane kasutamine");
  - **b.** jaotage pesu trumlis ümber nii, et esemed paigutuksid ühtlasemalt;
  - **c.** vajutage nuppu Start/Paus. Tsentrifuugimine jätkub.
- Nööpige kinni padjapüürid, sulgege lukud, haagid ja trukid. Siduge kinni vööd, rihmad, kingapaelad, nöörid ja muud lahtised detailid.
- Ärge peske masinas palistusteta või õmblemata servadega rõivaid. Peske väikesi esemeid (tugikaartega rinnahoidjaid, vöösid, sukkpükse, kingapaelu, linte jne) pesukotis.

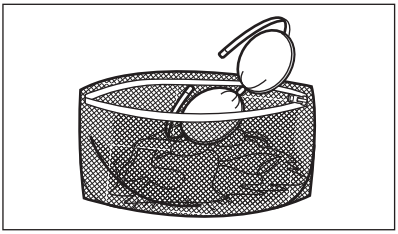

- Tühjendage taskud ja voltige riided lahti.

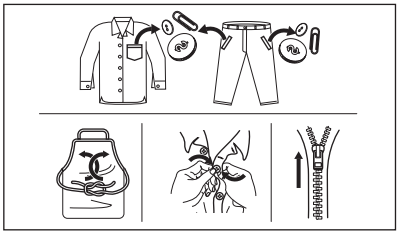

16.2 Raskestieemaldatavad plekid

Mõnele plekile ei piisa ainult veest ja pesuainest.

Soovitame neid plekke töödelda enne esemete masinasse panemist.

Saadaval on spetsiaalsed plekieemaldajad. Kasutage plekieemaldajat, mis vastab pleki tüübile ja kangale.

Ärge pihustage plekieemaldit riietele seadme läheduses, sest see võib masina plastist osi kahjustada.

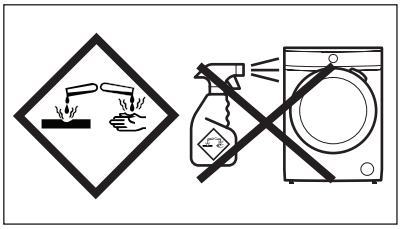

16.3 Pesuaine tüüp ja kogus

Lisaks headele pesutulemustele aitab õigesti valitud pesuaine ja õige kogus vältida ka keskkonna saastamist:

- Kasutage ainult pesumasinate jaoks valmistatud pesuaineid ja muid lisandeid. Kõigepealt järgige neid üldisi reegleid:
  - pulberpesuained (ka tabletid ja pesuaine üksikannused) igat tüüpi kangale, välja arvatud õrnad kangad. Valge pesu puhul tuleks eelistada pleegitusainet sisaldavat pulbrit ja desinfitseerivaid,
  - vedelad pesuained (ka pesuaine üksikannused), soovitatavalt madalal temperatuuril pestavate (max 60 °C) kõigi kangatüüpide või spetsiaalselt villaste esemete jaoks.
- Pesuaine valik ja kogus sõltub: kanga tüübist (õrn pesu, villased, puuvillased vm), värvist, pesu kogusest, määrdumisastmest, vee temperatuurist ja kareduse astmest.
- Järgige alati pesuaine või lisaainete valmistajate pakenditel olevaid juhiseid, ärge suurendage maksimaalset soovitatud pesuainekogust (**MAX**).
- Ärge segage erinevat tüüpi pesuaineid.
- Kasutage vähem pesuainet, kui:
  - pesete väiksemaid pesukoguseid,
  - pesu on vähesel määral määrdunud,
  - pesemise käigus tekib liiga palju vahtu.
- Pesuainetablettide või pesuainekapslite kasutamisel asetage need alati otse trumlisse, mitte pesuainejaoturisse, ja järgige tootja soovitusi.

Liiga väike kogus pesuainet võib põhjustada:

- ebarahuldavaid pesutulemusi,
- pesu võib muutuda hallikaks,
- pesu jääb rasvaseks,
- seadmes tekib hallitus.

Liiga suur kogus pesuainet võib põhjustada:

- liigset vahtu,
- halvemaid pesutulemusi,
- ebapiisavat loputamist,
- suuremat koormust keskkonnale.

16.4 Ökoloogilised näpunäited

Vee ja energia säästmiseks ning keskkonna kaitsmiseks on soovitatav järgida alltoodud soovitusi:

- **Tavaliselt määrdunud pesu** võib pesta **ilma eelpesuta**, et kokku hoida pesuainet, vett ja aega (samuti säästab see loodust!).
- Kui täidate pesumasina **iga programmi jaoks ette nähtud maksimaalse pesukogusega, aitab see vähendada vee- ja energiakulu**.
- Asjakohase eeltöötlusega saab eemaldada plekid ja mõõduka mustuse; seejärel saab pesu pesta madalamal temperatuuril.
- Õiges koguses pesuaine kasutamiseks vaadake pesuainetootja antud soovitusi ja tehke selgeks, milline on teie piirkonna vee karedus. Vt jaotist "Vee karedus".

- Seadke **maksimaalne võimalik pöörlemiskiirus** valitud programmi jaoks, et säästa energiat kuivatamistsüklis!

16.5 Vee karedus

Kui vee karedus teie piirkonnas on kõrge või keskmine, soovitame kasutada pesumasinate veepehmendajat.

Madala veekaredusega piirkondades ei ole tarvis veepehmendajat kasutada.

Veekareduse teadasaamiseks võtke ühendust kohaliku vee-ettevõttega.

Kasutage õiges koguses veepehmendajat. Järgige toodete pakenditel olevaid juhiseid.

16.6 Kuivatustsükli ettevalmistamine

- Keerake veekraan lahti.
- Kontrollige, kas tühjendusvoolik on õigesti ühendatud. Täiendavat teavet vt paigalduspeatükist.
- Kuivatusprogrammide maksimaalseid pesukoguseid vt kuivatusprogrammide tabelist.

16.7 Millised esemed ei sobi kuivatamiseks

Ärge kuivatage järgnevat liiki pesu:
- Tehiskiust kardinad.
- Metallosadega riideesemed.
- Nailonsukad.
- Vatitekid.
- Voodikatted.
- Suletekid.
- Magamiskotid.
- Kangad, millel on juukselaki-, küünelakieemaldi- vms jäätmeid.
- Vahtkummiga või sellele sarnase materjaliga riideesemed.

16.8 Rõivaetiketid

Pesu kuivatades järgige juhiseid tootjate etikettidel:

- = rõivaeset võib trumlis kuivatada
- = kuivatustsükkel toimub kõrgel temperatuuril
- = kuivatustsükkel toimub alandatud temperatuuril
- = rõivaeset ei tohi trumlis kuivatada

16.9 Kuivatustsükli kestus

Kuivatusaeg sõltub järgnevatest asjaoludest:
- viimase tsentrifuugimise kiirusest;
- kuivusastmest;
- pesuliigist;
- pesu kaalust.

16.10 Täiendav kuivatamine

Kui kuivatusprogrammi lõppedes on pesu endiselt niiske, siis valige uuesti lühike kuivatustsükkel.

⚠ HOIATUS!

Kortsumise ja kokkutõmbumise vältimiseks hoiduge pesu ülekuivatamisest.

16.11 Üldisi nõuandeid

Keskmisi kuivatusaegu vt tabelist "Aegkuivatus".
Kogemused aitavad teil oma pesu paremini kuivatada. Jätke meelde eelmised kuivatustsüklite kestused.

Staatilise elektri vältimiseks kuivatustsükli lõpus:

1. Kasutage pesutsükli ajal kanga pehmendajat.
2. Kasutage just trummelkuivatitele mõeldud kangapehmendajat.
3. Ärge kallake enne kuivatustsüklit jaoturisse pesuainet ega pehmendit.
4. Ärge kuivatage koos tugevaid ja õrnu kangaid, sest see võib õrnemaid kangaid rikkuda.
5. Võtke taskutest välja kõik asjad, eriti sulavad esemed.

Pärast kuivatusprogrammi lõppemist eemaldage pesu masinast kiiresti.

17. PUHASTUS JA HOOLDUS

⚠ **HOIATUS!**

Vt ohutust käsitlevaid peatükke.

17.1 Regulaarne puhastamine

Regulaarne puhastamine aitab teie seadme eluiga pikendada.

Pärast tsüklit hoidke ust ja pesuainejaoturit kergelt avatuna, et tekitada õhuringlus ja eemaldada seadmes olev niiskus: nii väldite hallituse ja halva lõhna tekkimist.

Kui seadet ei kasutata pikka aega: sulgege veekraan ja lahutage seade vooluvõrgust.

Regulaarse puhastamise näitlik kava:

Katlakivi eemaldamine	Kaks korda aastas
Hoolduspesu	Üks kord kuus
Uksetihendi puhastamine	Iga kahe kuu tagant
Trumli puhastamine	Iga kahe kuu tagant
Trumlis olevate ebemete eemaldamine	Kaks korda kuus[1)]
Pesuainejaoturi puhastamine	Iga kahe kuu tagant
Põhi-õhufilter	Pärast iga tsüklit
Teine õhufilter	Kui indikaator vilgub.
Tühjenduspumba filtri puhastamine	Kaks korda aastas
Sissevõtuvooliku ja klapi filtri puhastamine	Kaks korda aastas

1) Vt jaotist "Riietel olevad ebemed".

Järgnevalt kirjeldatakse kõigi osade puhastamist.

17.2 Kõrvaliste esemete eemaldamine

ⓘ

Vaadake, et taskud oleksid tühjad ja kõik lahtised detailid oleks enne tsükli käivitamist kinnitatud. Vt jaotist "Pesukogus" peatükis "Nõuandeid ja näpunäiteid".

Eemaldage kõik lahtised detailid (pandlad, nööbid, mündid), mis võivad sattuda uksetihendi vahele, filtrisse ja trumlisse. Vt jaotisi "Kahesooneline uksetihend", "Trumli puhastamine", "Tühjenduspumba puhastamine" ja "Sissevõtuvooliku ja klapi filtri puhastamine". Vajadusel pöörduge volitatud volitatud hoolduskeskusse.

17.3 Välispinna puhastamine

Puhastage seadet ainult neutraalse pesuaine ja sooja veega. Kuivatage täielikult kõik pinnad.

Ärge kasutage küürimisšvamme ega kraapivat materjali.

⚠ **ETTEVAATUST!**

Ärge kasutage alkoholi, lahusteid ega keemilisi aineid.

⚠ **ETTEVAATUST!**

Ärge puhastage metallpindu kloori sisaldavate ainetega.

17.4 Katlakivi eemaldamine

ⓘ

Kui vee karedus teie piirkonnas on kõrge või keskmine, soovitame kasutada pesumasinate veepehmendajat.

Kontrollige trumlit regulaarselt, et avastada katlakivi olemasolu.

Tavalised pesuvahendid sisaldavad küll pehmendavaid aineid, kuid aeg-ajalt on siiski soovitatav läbi viia ilma pesuta pesutsükkel koos katlakivieemaldiga.

ⓘ

Järgige alati toodete valmistajate pakenditel olevaid juhiseid.

17.5 Hoolduspesu

Pidev madala temperatuuriga programmide kasutamine võib põhjustada pesupulbrijääkide ja ebemete kogunemist

ning bakterite tekkimist trumlis või paagis. Tagajärjeks võib olla ebameeldiv lõhn ja hallitus.

Jääkide kõrvaldamiseks ja seadme sisemuse hügieeniliseks puhastamiseks teostage regulaarselt hoolduspesu (vähemalt kord kuus):

1. Eemaldage trumlist kõik esemed.
2. Valige puuvillase pesu programm kõrgeima temperatuuriga ning väikese koguse pesupulbriga või kui see on saadaval, käivitage programm Trumlipuhastus.

17.6 Ukse tihend

Seadmel on olemas **isepuhastuv tühjendussüsteem**, mille abil uhutakse riiete küljest tulnud ebemed seadmest veega välja. Kontrollige tihendit regulaarselt ja vajadusel puhastage, nagu on kirjeldatud järgmisel joonisel. Mündid, nööbid ja muud väikesed esemed saate kätte tsükli lõpus.

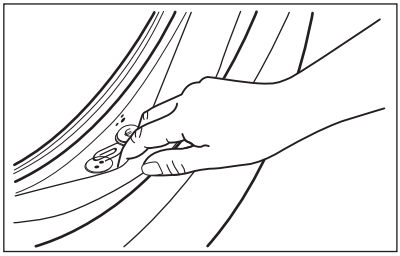

Vajadusel puhastage, kasutades selleks ammoniaaki sisaldavat puhastusvahendit ning vältige tihendi pinna kriimustamist.

ⓘ

Järgige alati toote pakendil olevaid juhiseid.

17.7 Trumli puhastamine

Kontrollige regulaarselt trumlit, et vältida soovimatute setete kogunemist.
Trumlisse kogunev rooste võib tekkida riietel olevatelt metalldetailidelt või ka kraanivees sisalduvast rauast.

Puhastage trumlit spetsiaalselt roostevabale terasele mõeldud tootega.

ⓘ

Järgige alati toodete valmistajate pakenditel olevaid juhiseid.
Ärge puhastage trumlist happeliste katlakivieemaldus- või rauda või kloori sisaldavate vahenditega või traatšvammiga.

Põhjalikuks puhastamiseks:

1. Puhastage trumlit spetsiaalselt roostevabale terasele mõeldud tootega.

ⓘ

Järgige alati toodete valmistajate pakenditel olevaid juhiseid.

2. Valige puuvillase pesu lühike programm kõrge temperatuuri ning väikese koguse pesupulbriga või kui see on saadaval, kasutage programmi Trumlipuhastus.

17.8 Pesuainejaoturi puhastamine

Vältimaks kuivanud pesupulbri või tahkunud pesupehmendi setete moodustumist ja/või hallituse tekkimist pesuainelahtris, viige iga kahe kuu järel läbi järgneval joonisel kirjeldatud puhastustoiming:

1. Avage lahter. Vajutage riivi allapoole, nagu joonisel näidatud, ja tõmmake see välja.

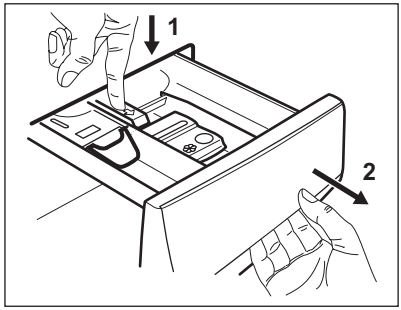

2. Puhastamise hõlbustamiseks eemaldage lisaainelahtri ülaosa. Eemaldage nii süvendi ülemisest kui ka alumisest osast kindlasti kõik pesuainejäägid. Süvendi puhastamiseks kasutage väikest harja.

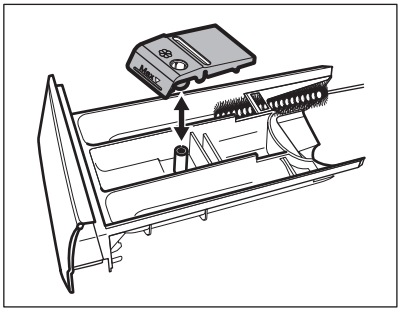

3. Loputage pesuainelahtrit voolava vee all, et eemaldada sinna kogunenud pesuainejäägid. Pärast puhastamist asetage ülemine osa oma kohale tagasi.

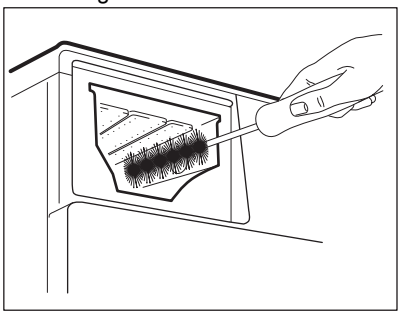

4. Lükake pesuainelahter juhikutesse ja seejärel sulgege see. Käivitage loputusprogramm, ilma et trumlis oleks riideid.

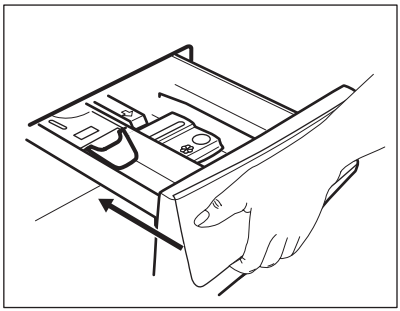

17.9 Õhufiltrite puhastamine

Õhufiltrid koguvad ebemeid. Ebemed tekivad tavaliselt siis, kui riideid kuivatatakse pesumasin-kuivatis.

- Iga kuivatustsükli lõpus kuvatakse ekraanil indikaator, andes märku, et **põhi-õhufilter** tuleb puhastada (vt pilte 1 kuni 5). Kõlab helisignaal.
- Aeg-ajalt võib indikaator vilkuda, et tuletada meelde, et mõlemad õhufiltrid tuleks puhastada: **põhi-õhufilter** ja **sekundaarne-õhufilter** (sekundaarse filtri kohta vaadake pilte 6 kuni 8). Kõlab helisignaal.

Parimate puhastustulemuste saamiseks puhastage õhufiltreid regulaarselt. Ummistunud filtrid muudavad tsükli pikemaks ja suurendavad energiatarbimist.

⚠ HOIATUS!

Ärge kasutage filtrite puhastamiseks vett, et vältida plastkiudude sattumist veekeskkonda. Visake ebemed prügikasti.

1. Põhiõhufiltri avamiseks vajutage riivi.

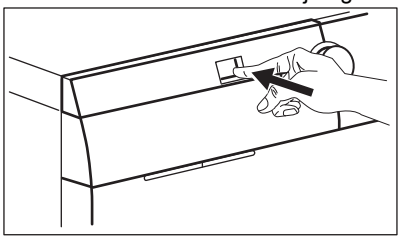

2. Tõmmake põhiõhufilter välja.

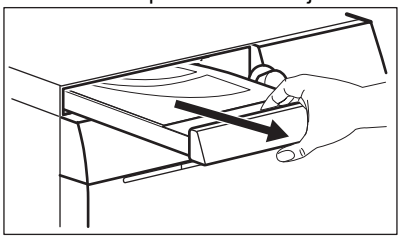

3. Avage põhiõhufilter, tõmmates seda ülespoole.

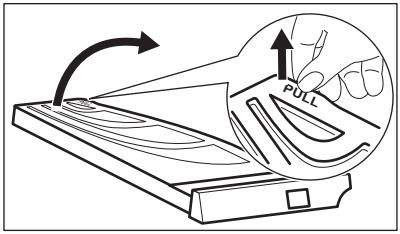

4. Puhastage põhiõhufiltrit käega, vajadusel kasutage tolmuimejat. Visake ebemed prügikasti.

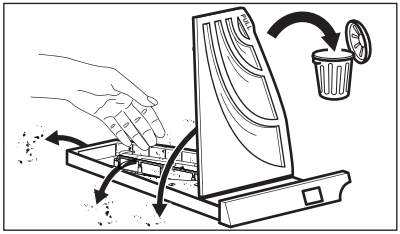

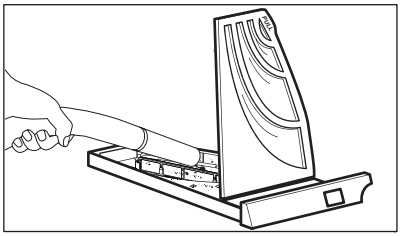

5. Sulgege põhiõhufiltri kate.

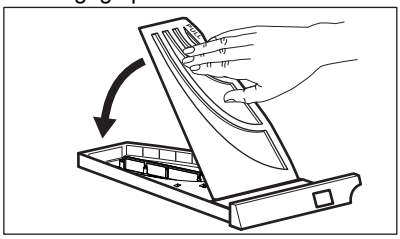

6. Tõmmake teine filter välja.

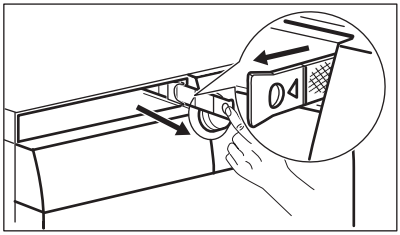

7. Puhastage teist õhufiltrit käega, vajadusel kasutage tolmuimejat. Visake ebemed prügikasti.

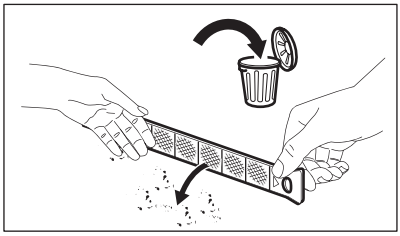

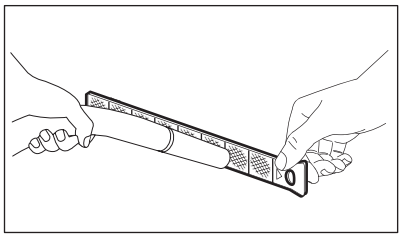

8. Asetage teine õhufilter tagasi.

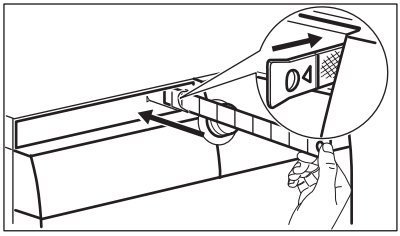

9. Pange põhiõhufilter sisse tagasi ja sulgege see korralikult.

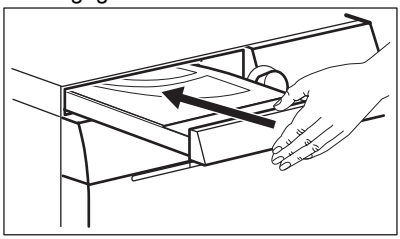

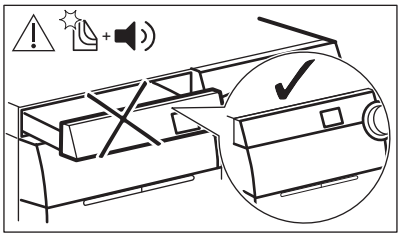

⚠ **HOIATUS!**

Põhiõhufiltri nišš ei tohi olla millegagi blokeeritud.

ⓘ

Kui pesete pesu ainult pesumasin-kuivatiga, on tavaline, et primaarses õhufiltris on niiskust.

17.10 Object Missing

This object is not available in the repository.

17.11 Sisselaskefiltri ja klapi filtri puhastamine

Filtrite puhastamine võib olla vajalik, kui:
- Masin ei täitu veega.
- Seadme veega täitumine võtab kaua aega.
- Nupu Start/Paus indikaator vilgub ja ekraanil kuvatakse seonduv veakood. Vt jaotist "Veaotsing".

Nii filtreid kui ka sisselaskevoolikut ja klappi on soovitatav kaks korda aastas puhastada, et eemaldada sinna kogunenud mustus: Filtrite puhastamiseks toimige nii nagu järgneval joonisel kirjeldatud:

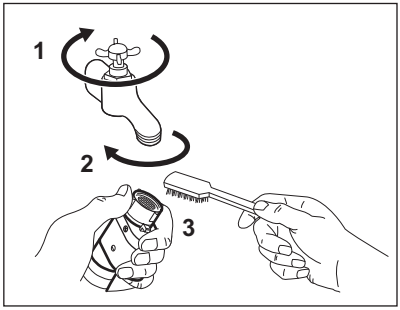

- Sulgege veekraan.
- Keerake vee sisselaskevoolik veekraani küljest lahti.
- Puhastage sisselaskevooliku filtrit jäiga harjaga.

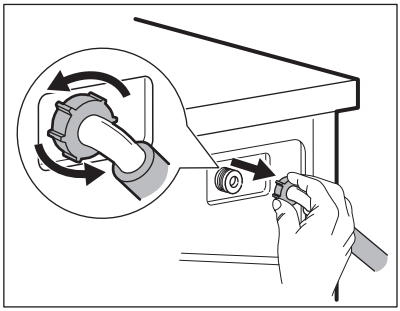

- Eemaldage sisselaskevoolik seadme taga.

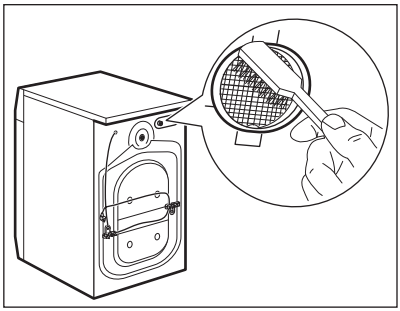

- Puhastage klapis olevat filtrit jäiga harja või rätikuga.

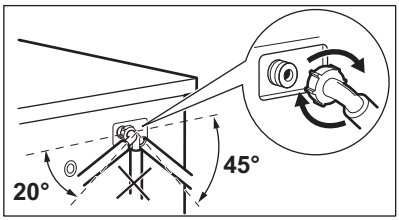

- Paigaldage sisselaskevoolik uuesti. Veenduge, et liitmikud on lekete vältimiseks tihedalt kinni.
- Avage veekraan.

17.12 Avariitühjendus

Kui seade ei suuda vett välja lasta, teostage sama toiming, mida on kirjeldatud jaotises "Tühjenduspumba puhastamine". Vajadusel puhastage pumpa.

Kui te sooritate avariitühjenduse, peate tühjendussüsteemi uuesti aktiveerima:

1. Pange 2 liitrit vett pesuaine jaoturi põhipesu lahtrisse.
2. Käivitage programm vee tühjendamiseks.

17.13 Abinõud külmumise vastu

Kui seade on paigaldatud kohta, kus temperatuur võib langeda 0° C või alla selle, eemaldage allesjäänud vesi sisselaskevoolikust ja tühjenduspumbast.

1. Ühendage toitepistik pistikupesast lahti.
2. Sulgege veekraan.
3. Asetage sissevõtuvooliku otsad anumasse ja laske veel voolikust välja voolata.
4. Tühjendage tühjenduspump. Vt hädaolukorras vee tühjendamise toimingut.
5. Kui tühjenduspump on tühi, paigaldage sissevõtuvoolik uuesti.

⚠ HOIATUS!

Enne seadme uuesti kasutamist veenduge, et temperatuur oleks üle 5 °C ja et kraanist tuleks vett.
Tootja ei vastuta madalatest temperatuuridest tingitud kahjude eest.

18. VEAOTSING

⚠ HOIATUS!

Vt ohutust käsitlevaid peatükke.

18.1 Häirekoodid ja võimalikud tõrked

Seade ei käivitu või peatub töötamise käigus. Püüdke esmalt leida probleemile lahendus (vt tabeleid).

⚠ **HOIATUS!**

Eemaldage seade vooluvõrgust enne mistahes kontrollimise läbiviimist.

Mõne probleemi puhul kuvatakse ekraanil veakood ja nupp Start/Paus ▷II **võib pidevalt vilkuda:**

ⓘ

Kui seade on liiga täis, võtke trumlist mõned asjad vähemaks ja/või suruge ust ja puudutage samaaegselt nuppu Start/Paus, kuni indikaator ⊸▯ lõpetab vilkumise (vt allpool olevat pilti).

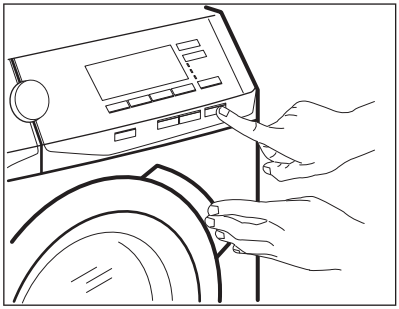

Probleem	Võimalik lahendus
E 10 Seade ei täitu korralikult veega.	• Veenduge, et veekraan on avatud. • Veenduge, et veesurve ei ole liiga madal. Lisateabe saamiseks võtke ühendust kohaliku vee-ettevõttega. • Veenduge, et veekraan ei ole ummistunud. • Veenduge, et sisselaskevoolikul pole väändeid, kahjustusi ega kõverusi. • Veenduge, et vee sisselaskevooliku ühendus on nõuetekohane. • Veenduge, et sisselaskevooliku filter ja ventiili filter ei ole ummistunud. Vt jaotist "Hooldus ja puhastamine".
E20 Seade ei tühjene veest.	• Veenduge, et valamu äravoolutoru ei ole ummistunud. • Veenduge, et tühjendusvoolikul pole väändeid ega kõverusi. • Veenduge ega tühjendusfilter pole ummistunud. Vajadusel puhastage filter. Vt jaotist "Hooldus ja puhastamine". • Veenduge, et tühjendusvooliku ühendus on nõuetekohane. • Kui valite programmi ilma tühjendusfaasita, siis valige tühjendusprogramm. • Kui valite valiku, mille lõpus jääb vesi paaki, siis valige tühjendusprogramm.
E40 Seadme uks on lahti või ei ole korralikult suletud.	• Veenduge, et uks on korralikult suletud.

E91 Sisemine tõrge. Elektrooniliste osade ja seadme vahel puudub ühendus.	• Programm ei lõppenud õigesti või peatati seadme töö liiga vara. Lülitage seade uuesti välja ja sisse. • Kui veakood kuvatakse uuesti, pöörduge volitatud hoolduskeskusse.
EH0 Elektrivarustus on kõikuv.	• Oodake, kuni elektrivarustus stabiliseerub.
: kontrollige õhufiltrit.	• Veenduge, et õhufilter on puhastatud. • Veenduge, et õhufilter on õigesti sisestatud.

Kui ekraanil on teised veakoodid, lülitage seade välja ja seejärel uuesti sisse. Kui probleem ei kao, pöörduge volitatud hoolduskeskusse.
Kui tegemist on mõne muu seadme probleemiga, otsige võimalikke lahendusi alltoodud tabelist.

Probleem	Võimalik lahendus
Programm ei käivitu.	• Veenduge, et toitepistik on seinakontakti ühendatud. • Veenduge, et uks on korralikult suletud. • Veenduge, et kaitsmekarbis olevad sulavkaitsmed on terved. • Veenduge, et üksust Start/Paus ▷II on puudutatud. • Kui olete valinud viitkäivituse, siis tühistage see või oodake pöördloenduse lõppemiseni. • Lülitage lapseluku funktsioon välja, kui see on sees. • Kontrollige valitud programmi nupu asendit.
Seade täitub veega ja tühjeneb kohe.	• Veenduge, et väljalaskevoolik on õiges asendis. On võimalik, et voolik on paigutatud liiga madalale. Vt jaotist "Paigaldusjuhised".
Tsentrifuugimisfaas ei käivitu või pesutsükkel kestab tavalisest kauem.	• Valige tsentrifuugimisprogramm. • Veenduge ega tühjendusfilter pole ummistunud. Vajadusel puhastage filter. Vt jaotist "Hooldus ja puhastamine". • Kohandage trumlis olevad esemeid ja käivitage tsentrifuugimine uuesti. Selle probleemi põhjus võib olla tasakaalustamatus.
Vesi on voolanud põrandale.	• Veenduge, et veevoolikute liitmikud on tihedalt kinni ja puuduvad veelekked. • Veenduge, et vee sisselasketorud ja vee väljalasketorud on kahjustamata. • Veenduge, et kasutate õiges koguses õiget pesuvahendit.
Seadme ust ei saa avada.	• Veenduge, et te pole valinud pesuprogrammi, mille lõpus jääb vesi paaki. • Veenduge, et pesuprogramm on lõppenud. • Kui paagis on vett, valige tühjendus- või tsentrifuugimisprogramm. • Veenduge, et seade saab elektritoidet. • Selle probleemi põhjuseks võib olla seadme rike. Pöörduge volitatud hoolduskeskusse. Kui peate avama ukse, lugege hoolikalt jaotist "Ukse avamine avariiolukorras".
Seade teeb ebatavalist häält ja vibreerib.	• Veenduge, et seade on tasakaalus. Vt jaotist "Paigaldusjuhised". • Veenduge, et pakend ja/või transpordipoldid on eemaldatud. Vt jaotist "Paigaldusjuhised". • Lisage trumlisse rohkem pesu. Pesukogus võib olla liiga väike.

Probleem	Võimalik lahendus
Programmi kestus suureneb või väheneb programmi töötamisel.	• SensiCare System suudab programmi kestust vastavalt pestava pesu tüübile ja kogusele muuta. Vt jaotise „Igapäevane kasutamine“ lõiku „SensiCare System pesukoguse tuvastamine“.
Pesemistulemused ei ole rahuldavad.	• Suurendage pesuvahendi kogust või kasutage muud pesuvahendit. • Enne pesu pesemist kasutage spetsiaalseid tooteid raskestieemaldatavate plekkide eemaldamiseks. • Veenduge, et olete valinud õige temperatuuri. • Vähendage pesukogust.
Pesutsükli ajal on trumlis liiga palju vahtu.	• Vähendage pesuaine kogust või pesuainetablettide või pesuaine üksikannuste arvu.
Pärast pesutsüklit on pesuainesahtlis pesuaine jääke.	• Veenduge, et klapp oleks õiges asendis (ÜLEVAL pesupulbri jaoks - ALL vedela pesuaine jaoks). • Veenduge, et olete kasutanud pesuaine jaoturit vastavalt kasutusjuhendi instruktsioonidele.
Pärast auruprogrammi on rõivad osaliselt märjad.	Veenduge, et seade on täpselt loodis. Reguleerige seadet, tõstes või langetades jalgu.
Seade ei kuivata või kuivatab mittenõuetekohaselt.	• Keerake veekraan lahti. • Veenduge, et õhufiltrid pole ummistunud. **Kontrollige põhi- ja sekundaarseid õhufiltreid.** • Veenduge, et tühjendusfilter pole ummistunud. • Vähendage pesukogust. • Veenduge, et olete valinud õige tsükli, vajadusel valige uuesti lühike kuivatusaeg.
Kuivatustsükkel on liiga pikk.	• Veenduge, et õhufiltrid on korralikult puhastatud. • Veenduge, et pesukogus ei ületa seatud programmi jaoks ette nähtud maksimaalset pesukogust. • Veenduge, et toatemperatuur on õiges vahemikus.
Pesu on täis erinevat värvi ebemeid.	Eelmise pesukorra kangad tekitasid erinevat värvi ebemeid: • Kuivatamisfaas aitab kõrvalada osa ebemeid. • Puhastage riided ebeme-eemaldajaga. Kui trumlis on liiga palju ebemeid, vaadake lisateavet jaotisest „Ebemed kangal“.

Pärast kontrollimist aktiveerige seade. Programm jätkab katkestuspunktist.
Kui probleem ilmneb uuesti, pöörduge volitatud teeninduskeskusse.
Teeninduskeskuse jaoks vajalikud andmed leiate andmesildilt.

18.2 Ukse avamine avariiolukorras

Elektrikatkestuse või seadme rikke korral jääb seadme uks lukustatuks. Pesuprogramm jätkub, kui elektrivarustus taastub. Kui uks jääb lukustatuks seadme rikke korral, saab selle avada avariiolukorra avamisfunktsiooni abil.

Enne ukse avamist:

⚠ **ETTEVAATUST!**

Põletusoht! Veenduge, et vesi ja pesu pole liiga kuumad. Vajadusel laske neil veidi jahtuda.

⚠ **ETTEVAATUST!**

Vigastusoht! Veenduge, et trummel ei pöörleks. Vajadusel oodake, kuni trummel lõpetab pöörlemise.

ⓘ

Veenduge, et trumlis oleva vee tase ei ole liiga kõrge. Vajadusel kasutage avariiolukorra tühjendust (vt peatüki „Puhastus ja hooldus“ jaotist „Tühjendus avariiolukorras“).

Ukse avamiseks toimige järgmiselt:

1. Seadme väljalülitamiseks vajutage nuppu Sees/väljas ⏻.
2. Lahutage toitepistik seinakontaktist.
3. Avage filtri klapp.
4. Tõmmake avariiluku päästikut üks kord allapoole. Tõmmake seda veelkord alla, hoidke kinni selles asendis ja samal ajal avage seadme uks.

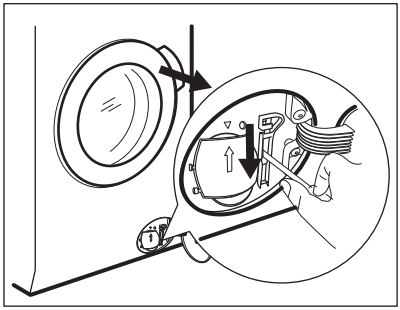

5. Võtke pesu välja ja sulgege seadme luuk.
6. Sulgege filtri klapp.

19. TARBIMISVÄÄRTUSED

19.1 Sissejuhatus

ⓘ

Vt **www.theenergylabel.eu**, et näha täpsemat teavet energiamärgistuse kohta.

ⓘ

Seadme energiamärgisel olevalt QR-koodilt leiate veebilingi teabele, mis on seotud selle seadme jõudlusele vastavalt EL EPREL-i andmebaasis kirjeldatule. Hoidke energiamärgis alles koos kasutusjuhendiga ja kõigi muude dokumentidega, mis seadmega kaasnesid.
Sama teavet EPREL-is on võimalik leida ka aadressilt **https://eprel.ec.europa.eu**, kasutades mudeli nime ja tootenumbrit, mis on toodud andmesildil. Andmesildi täpse asukoha kohta leiate teavet jaotisest „Toote kirjeldus“.

19.2 Legend

kg	Pesu kogus.	**hh:mm**	lühendamiseks.
kWh	Energiatarve.	**°C**	Pesu temperatuur.

Liitrid	Veekulu.	**p/min**	Tsentrifuugimiskiirus.
%	Jääkniiskus tsükli lõpus. Mida suurem tsentrifuugimiskiirus, seda suurem on müratase ja seda madalam jääkniiskus pesutsükli lõppedes.		

ⓘ

Väärtused ja programmi kestus võivad erineda olenevalt tingimustest (nt toatemperatuur, veetemperatuur ja -surve, pesu kogus ja tüüp, toitepinge) ja ka sellest, kas olete programmi vaikeseadeid muutnud.

19.3 Vastavalt komisjoni määrusele EL 2019/2023

Ainult pesemine

Eco 40-60 programm	kg	kWh	Liitrid	hh:mm	%	°C	p/min[1)]
Täiskogus	9.0	0.900	58.0	03:40	53.00	37.0	1351
Pool kogust	4.5	0.625	44.0	02:35	53.00	36.0	1351
Veerand kogust	2.5	0.250	38.0	02:30	54.00	26.0	1351

1) Maksimaalne tsentrifuugimiskiirus.

Pesu- ja kuivatustsükkel

Eco 40-60-programm ja kapikuiv kuivatustase	kg	kWh	Liitrid	hh:mm	%	°C	p/min[1)]
Täiskogus	6	3.515	55.0	09:20	0.00	39.0	1351
Pool kogust	3	1.603	43.0	05:15	0.00	35.0	1351

1) Maksimaalne tsentrifuugimiskiirus.

Võimsustarve eri režiimides

Väljas (W)	Ooterežiim (W)	Viitkäivitus (W)
0.50	0.50	4.00
Maksimaalne aeg olekuni väljas/ooterežiim on 15 minutit.		

19.4 Tavaprogrammid – ainult pesemine

ⓘ

Tegemist on ainult kaudsete väärtustega.

Programm	kg	kWh	Liitrid	hh:mm	%	°C	p/min[1)]
Cottons [2)] 95 °C	9.0	2.700	90.0	04:05	52.00	85.0	1400
Cottons 60 °C	9.0	1.600	85.0	03:50	52.00	55.0	1400
Cottons [3)] 20 °C	9.0	0.350	85.0	03:00	52.00	20.0	1400
Synthetics 40 °C	4.0	0.800	55.0	02:15	35.00	40.0	1200
Delicates [4)] 30 °C	2.0	0.400	60.0	01:05	35.00	30.0	1200
Wool 30 °C	1.5	0.300	65.0	01:05	30.00	30.0	1200

1) Tsentrifuugimiskiirust tähistav indikaator.

2) Sobib tugevasti määrdunud esemete pesemiseks.

3) Sobib kergelt määrdunud puuvillaste, tehis- ja segakiust kangaste pesemiseks.

4) Kasutatav ka kiirpesutsüklina kergelt määrdunud esemetele.

19.5 Tavaprogrammid – pesemine ja kuivatamine

ⓘ

Tegemist on ainult kaudsete väärtustega.

Programm	kg	kWh	Liitrid	hh:mm	%	°C	p/min[1)]
Synthetics 40 °C	4.0	2.000	55.0	05:00	1.00	40.0	1200

1) Tsentrifuugimiskiirust tähistav indikaator.

20. JÄÄTMEKÄITLUS

Sümboliga ♲ tähistatud materjalid võib ringlusse suunata. Selleks viige pakendid vastavatesse konteineritesse. Aidake hoida keskkonda ja inimeste tervist ja suunake elektri- ja elektroonilised jäätmed ringlusse.

Ärge visake sümboliga 🗑 tähistatud seadmeid muude majapidamisjäätmete hulka. Viige seade kohalikku ringluspunkti või pöörduge abi saamiseks kohalikku omavalitsusse.

electrolux.com

157073901-A-472024