AEG

aeg.com/register

LWR73064OE

RO Manual de utilizare | **Mașină de spălat rufe cu uscător**

Bine ați venit la AEG! Vă mulțumim pentru că ați ales produsul nostru.

A găsi sfaturi privind utilizarea, broșuri, informații pentru depanare, service și reparații:
www.aeg.com/support

Ne rezervăm dreptul asupra efectuării de modificări.

CUPRINS

1. INFORMAȚII PRIVIND SIGURANȚA....2
2. INSTRUCȚIUNI DE SIGURANȚĂ....6
3. DESCRIEREA PRODUSULUI....8
4. DATE TEHNICE....9
5. INSTALAREA....10
6. PANOUL DE COMANDĂ....15
7. DISCUL SELECTOR ȘI BUTOANELE....18
8. SETĂRI....22
9. ÎNAINTE DE PRIMA UTILIZARE....23
10. PROGRAME....23
11. WI-FI - CONFIGURAREA CONECTIVITĂȚII....31
12. UTILIZAREA ZILNICĂ....34
13. UTILIZAREA ZILNICĂ - SPĂLAREA ȘI USCAREA....40
14. UTILIZAREA ZILNICĂ - DOAR PENTRU USCARE....41
15. SCAME ÎN ȚESĂTURI....43
16. INFORMAȚII ȘI SFATURI....43
17. ÎNGRIJIREA ȘI CURĂȚAREA....46
18. DEPANARE....52
19. VALORI DE CONSUM....56
20. **GHID RAPID**....59
21. INFORMAȚII PRIVIND MEDIUL....60

1. ⚠ INFORMAȚII PRIVIND SIGURANȚA

Înainte de a începe instalarea și de a utiliza acest aparat, citiți cu atenție instrucțiunile furnizate.
Producătorul nu este responsabil pentru eventuale vătămări sau pagube rezultate din instalarea sau utilizarea incorectă.
Păstrați permanent instrucțiunile într-un loc sigur și accesibil pentru consultare ulterioară.

1.1 Siguranța copiilor și a persoanelor vulnerabile

⚠ **AVERTISMENT!**

Risc de sufocare, vătămare sau dizabilitate permanentă.

- Acest aparat poate fi utilizat de copiii cu vârsta mai mare de 8 ani, de persoanele cu capacități fizice, senzoriale sau mentale reduse sau de persoanele ne-experimentate doar sub supraveghere sau după o scurtă instruire care să le ofere informațiile necesare despre utilizarea în siguranță a aparatului și care să le permită să înțeleagă pericolele la care se expun.
- Copiii cu vârsta între 3 și 8 ani și persoanele cu dizabilități profunde și complexe nu trebuie lăsate să se apropie de aparat dacă nu sunt supravegheate permanent.
- Copiii cu vârsta mai mică de 3 ani nu trebuie lăsați să se apropie de aparat dacă nu sunt supravegheați permanent.
- Copiii trebuie supravegheați pentru a vă asigura că nu se joacă cu aparatul.
- Nu lăsați ambalajele la îndemâna copiilor și aruncați-le conform reglementărilor.
- Nu lăsați detergenții la îndemâna copiilor.
- Nu lăsați copiii și animalele să se apropie de aparat atunci când ușa este deschisă.
- Dacă aparatul are un dispozitiv de siguranță pentru copii, acesta trebuie activat.
- Copiii nu vor realiza operațiunile de curățare sau de întreținere care revin utilizatorului aparatului fără a fi supravegheați.

1.2 Informații generale despre siguranță

- Acest aparat este destinat doar pentru spălarea și uscarea rufelor care pot fi spălate și uscate la mașină.
- Nu utilizați funcția uscător dacă rufele au fost murdărite cu substanțe chimice industriale.
- Acest aparat este proiectat pentru utilizarea în locuințe individuale la interior

- Acest aparat electrocasnic poate fi utilizat în birouri, camere de oaspeți, camere de oaspeți cu paturi și mic dejun, case de oaspeți în cadrul fermelor și alte spații de cazare similare, în care această utilizare nu depășește (media) nivelurile de utilizare domestică.
- Nu modificați specificațiile acestui aparat.
- Aparatul va fi instalat ca un produs independent sau sub blatul de lucru al bucătăriei dacă cerințele de spațiu permit acest lucru.
- Nu instalați aparatul după o ușă care poate fi încuiată, o ușă culisabilă sau o ușă cu balamale în partea opusă, care ar împiedica deschiderea completă a ușii aparatului.
- Introduceți ștecherul în priză numai după încheierea procesului de instalare. Asigurați-vă că ștecherul este accesibil după instalare.
- Fanta de aerisire din bază nu trebuie să fie blocate de mochetă, covor sau orice alt material folosit la acoperirea pardoselii.
- AVERTISMENT: Aparatul nu trebuie să fie alimentat de la un dispozitiv de comutare extern, cum ar fi un temporizator, și nu trebuie conectat la un circuit care este cuplat și decuplat în mod regulat de rețea.
- Asigurați-vă că există o bună aerisire în camera în care este instalat aparatul pentru a evita întoarcerea în cameră a debitului de gaze nedorite de la aparatele care folosesc alți combustibili, inclusiv flacără deschisă.
- Aerul evacuat nu trebuie direcționat spre un coș care este utilizat pentru evacuarea fumului de la alte aparate care ard gaz sau alți combustibili.
- Presiunea de alimentare cu apă din punctul de racord la rețeaua de apă trebuie să fie între 0,5 bar (0,05 MPa) și 10 bar (1.0 MPa).
- Încărcătura maximă a aparatului este 11.0 kg. Nu depășiți sarcina maximă a fiecărui program (consultați capitolul „Programe”).

- Aparatul trebuie conectat la rețeaua de apă folosind noile seturi de furtunuri furnizate sau alte noi seturi de furtunuri furnizate de Centrul de service autorizat.
- Seturile vechi de furtunuri nu trebuie refolosite.
- În cazul în care cablul de alimentare este deteriorat, acesta trebuie înlocuit de producător, de centrul de service autorizat al acestuia sau de persoane cu o calificare similară pentru a se evita electrocutarea.
- Îndepărtați scamele sau resturile de la ambalare care s-au adunat în jurul aparatului.
- Articolele pătate cu substanțe precum: ulei vegetal sau mineral, acetonă, alcool, benzină, kerosen, substanțe de scos petele, terebentină, ceară și substanțe de înlăturat ceara trebuie spălate separat în apă fierbinte cu mult detergent înainte de a fi uscate în mașina de spălat rufe cu uscător.
- Nu folosiți aparatul dacă articolele au fost murdărite cu produse chimice industriale.
- Nu uscați articole nespălate în uscătorul de rufe.
- Articolele precum: spuma de cauciuc (spuma de latex), căștile de baie, țesăturile impermeabile și articolele și hainele căptușite cu cauciuc, precum și pernele care au pernuțe din spumă de cauciuc nu trebuie uscate în mașina de spălat rufe cu uscător.
- Balsamul pentru rufe sau produsele similare trebuie folosite doar în conformitate cu instrucțiunile de utilizare ale producătorului.
- Scoateți toate obiectele din articole care pot fi o sursă de aprindere a focului, cum ar fi brichetele sau chibriturile.
- AVERTISMENT: Nu opriți niciodată mașina de spălat rufe cu uscător înainte de terminarea ciclului de uscare, în afara cazului în care rufele sunt scoase imediat și separate, astfel încât căldura reziduală să fie disipată.
- Partea finală a ciclului mașinii de spălat rufe cu uscător se realizează fără căldură (ciclu de răcire) pentru a răci articolele la o temperatură care să nu le deterioreze.

- Nu folosiți apă pulverizată cu presiune ridicată sau abur pentru curățarea aparatului.
- Curățați aparatul cu o lavetă umedă. Utilizați numai detergenți neutri. Nu folosiți niciun produs abraziv, burete abraziv, solvent sau obiect metalic.
- Înainte de a efectua orice operațiune de întreținere, opriți aparatul și scoateți ștecherul din priză.

2. INSTRUCȚIUNI DE SIGURANȚĂ

2.1 Instalarea

ⓘ

Instalarea trebuie să respecte reglementările naționale corespunzătoare.

- Urmați instrucțiunile de instalare furnizate împreună cu aparatul.
- Nu instalați sau utilizați aparatul în locuri în care temperatura poate fi sub 0°C sau direct expus intemperiilor.
- Țineți întotdeauna aparatul vertical atunci când acesta este mutat.
- Asigurați circulația aerului între aparat și podea.
- Scoateți toate materialele folosite la ambalare și buloanele de transport.
- Suprafața podelei pe care aparatul va fi instalat trebuie să fie plată, stabilă, rezistentă la căldură și curată.
- Păstrați șuruburile de transport într-un loc sigur. Dacă aparatul va fi mutat pe viitor, acestea trebuie fixate din nou pentru a bloca tamburul și pentru a-l proteja de deteriorare.
- Aveți întotdeauna grijă când mutați aparatul deoarece acesta este greu. Folosiți întotdeauna mănuși de protecție și încălțăminte închisă.
- Dacă aparatul este deteriorat, nu îl instalați sau utilizați.
- Nu instalați aparatul în locuri care nu permit deschiderea completă a ușii acestuia.
- Pentru a obține spațiul necesar între aparat și podea, reglați picioarele acestuia.
- Atunci când aparatul se află în poziția sa permanentă, verificați dacă este adus la nivel cu ajutorul unei nivele cu bulă de aer. Dacă nu este, reglați picioarele acestuia.

2.2 Conexiunea la rețeaua electrică

⚠ **AVERTISMENT!**

Pericol de incendiu și electrocutare.

- AVERTISMENT: Acest aparat este proiectat pentru a fi instalat / conectat la o împământare din clădire.
- Utilizați întotdeauna o priză cu protecție (împământare) contra electrocutării, montată corect.
- Nu folosiți prize multiple și cabluri prelungitoare.
- Nu trageți de cablul de alimentare pentru a scoate din priză aparatul. Trageți întotdeauna de ștecher.
- Nu atingeți cablul de alimentare sau ștecherul cu mâinile ude.

2.3 Racordarea la apă

- Apa de alimentare nu trebuie să depășească 25°C.
- Nu deteriorați furtunurile de apă.
- Înainte de conectarea la țevi noi, țevi care nu au fost folosite mult timp, la care s-au făcut lucrări de reparație sau au fost montate noi dispozitive (apometre, etc.), lăsați să curgă apa până când aceasta devine curată și limpede.
- Asigurați-vă că nu sunt pierderi vizibile de apă în timpul și după prima utilizare a aparatului.
- Nu folosiți un furtun prelungitor dacă furtunurile de alimentare sunt prea scurte.

Adresați-vă Centrului de service autorizat pentru înlocuirea furtunului de alimentare.
- Când despachetați aparatul, este posibil să vedeți cum curge apă din furtunul de evacuare. Aceasta se datorează testării aparatului cu apă în fabrică.
- Puteți prelungi furtunul de evacuare până la maxim 400 cm. Contactați Centrul de service autorizat pentru alt furtun de evacuare și prelungitorul.
- Asigurați accesul la robinet după instalare.

2.4 Modul de utilizare

⚠ AVERTISMENT!

Pericol de rănire, electrocutare, incendiu, arsuri sau de deteriorare a aparatului.

- Produsele inflamabile sau obiectele umezite cu produse inflamabile nu trebuie introduse în aparat, nici puse alături sau deasupra acestuia.
- Nu atingeți ușa de sticlă în timpul funcționării unui program. Sticla poate fi fierbinte.
- Nu uscați articolele deteriorate (rupte, uzate) care au căptușeli sau umpluturi.
- Dacă rufele au fost spălate cu un agent de îndepărtare a petelor, efectuați un ciclu suplimentar de clătire înainte de a începe un ciclu de uscare.
- Asigurați-vă că îndepărtați toate obiectele metalice din rufe.
- Uscați doar țesături care sunt adecvate pentru uscare într-un uscător. Respectați instrucțiunile de curățare de pe eticheta articolului.
- Nu vă așezați și nu vă urcați pe ușa deschisă a aparatului.
- Nu uscați haine din care curge apa în aparat.
- Nu permiteți ca articolele fierbinți să atingă piesele din plastic ale aparatului.
- Scoateți bila cu detergent (dacă este folosită) înainte de a începe un program de uscare.
- Nu utilizați o bilă cu detergent dacă setați un program fără oprire.

2.5 Serviciul de asistență tehnică

- Pentru a repara aparatul contactați Centrul de service autorizat. Utilizați doar piese de schimb originale.
- Rețineți că reparațiile făcute în regie proprie sau care nu sunt făcute de profesioniști pot afecta siguranța și pot anula garanția.
- Următoarele piese de schimb sunt disponibile timp de cel puțin 10 ani după încetarea producției modelului: motor și periile motorului, transmisia dintre motor și tambur, pompe, amortizoare și arcuri, tamburul de spălare, tridentul tamburului și angrenajele cu bilă corespunzătoare, radiatoare și elemente de încălzire, inclusiv pompe de căldură, conduce și echipamentul corespunzător, inclusiv furtunuri, supape, filtre și opritoare de apă, plăci cu circuite imprimate, afișaje electronice, comutatoare de presiune, termostate și senzori, software și firmware, inclusiv software de resetare, ușa, balamaua și garniturile ușii, alte garnituri, sistemul de închidere a ușii, accesorii de plastic, cum ar fi dozatoarele de detergent. Durata poate fi mai mare în țara dvs. Pentru mai multe informații, vă rugăm să vizitați site-ul nostru web.
- Rețineți că unele piese de schimb sunt disponibile doar la reparatorii profesioniști și nu toate piesele de schimb sunt relevante pentru toate modelele.
- Referitor la becul (becurile) din acest produs și becurile de schimb vândute separat: Aceste becuri sunt concepute pentru a suporta situațiile fizice extreme din aparatele electrocasnice, cum ar fi cele de temperatură, vibrație, umiditate sau au rolul de a semnaliza informații privitoare la starea operațională a aparatului. Acestea nu sunt destinate utilizării în alte aplicații și nu sunt adecvate pentru iluminarea camerelor din locuință.

2.6 Gestionarea deșeurilor după încheierea ciclului de viață al aparatului

- Deconectați aparatul de la sursa de alimentare electrică și cea de apă.
- Tăiați cablul de alimentare de la rețea chiar de lângă aparat și aruncați-l.
- Scoateți încuietoarea ușii pentru a nu permite copiilor sau animalelor de companie să rămână blocați în tambur.

- Eliminați aparatul în conformitate cu cerințele locale pentru eliminarea deșeurilor de echipamente electrice și electronice (DEEE).

3. DESCRIEREA PRODUSULUI

3.1 Funcții speciale

Noua dvs. mașină de spălat rufe cu uscător îndeplinește toate cerințele moderne pentru tratarea eficientă a rufelor cu un consum redus de apă, energie și detergent și asigură o îngrijire corespunzătoare a țesăturilor.

- **Funcțiile Conexiune Wi-Fi** și **Pornire de la distanță** vă permit să porniți un ciclu, să interacționați cu mașina de spălat rufe și să verificați starea ciclului de spălare de la distanță.
- **UniversalDose Sertarul** cu un compartiment dedicat fiecărui tip de detergent, inclusiv un compartiment pentru PODS®, echipat cu un sistem capabil să disperseze și să amestece detergentul într-un mod optim și să dizolve reziduurile de detergent după fiecare ciclu.
- Tehnologia **ProSense detectează** cantitatea de rufe stabilind durata programului în 30 de secunde. Programul de spălare este adaptat la încărcătura de rufe și tipul țesăturii fără a consuma mai mult timp, energie și apă decât este necesar.
- Modul Abur este o modalitate rapidă și ușoară de a reîmprospăta hainele. Programele delicate cu abur elimină mirosurile și reduc șifonarea țesăturilor uscate, care necesită astfel doar o călcare ușoară.
  Aburul relaxează fibrele și reduce cutele țesăturii. Călcarea se va face mai ușor!
- **AEG Steam Fragrance** - mulțumită programelor cu abur - oferă soluția perfectă pentru împrospătarea chiar și a celor mai delicate articole fără a le spăla. Folosiți parfumul delicat dezvoltat exclusiv de **AEG** pentru a adăuga o senzație plăcută de articol „proaspăt spălat” la acțiunile de îndepărtare a mirosurilor și a cutelor.

3.2 Prezentare generală a aparatului

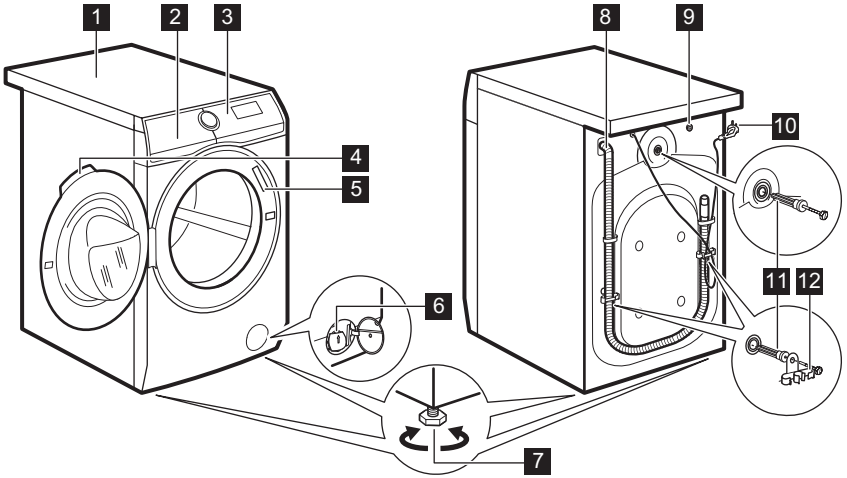

1 Suprafață de lucru

2 Dozator pentru detergent

3 Panou de comandă
4 Mâner ușă
5 Plăcuță cu date tehnice
6 Filtru de la pompa de evacuare
7 Picioare pentru aducerea la nivel a aparatului
8 Furtun de evacuare
9 Racord pentru furtunul de alimentare
10 Cablu de alimentare
11 Șuruburi pentru transport
12 Suport pentru furtun

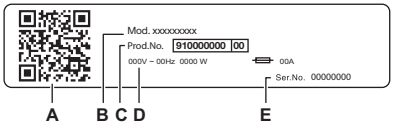

Rapoartele de pe plăcuța cu date tehnice:
A. codul QR
B. Numele modelului
C. Număr produs
D. Valori nominale electrice
E. Număr de serie

Scanați **codul QR** folosind camera pentru a descărca aplicația din magazinul de aplicații pe dispozitivul dvs. inteligent și urmați pașii necesari. Înregistrați-vă produsul și profitați la maximum de acesta.

- Accesați articolele, documentația și detaliile aparatului dvs. privind modul de utilizare a celor mai bune funcții (manualul de utilizare este disponibil și pe **aeg.com/manuals**)
- Obțineți recomandări privind utilizarea, precum și informații referitoare la depanare, service și reparații (disponibile și pe **aeg.com/support**)
- Cumpărați accesorii, consumabile și piese de schimb originale pentru aparatul dvs. (disponibile și pe **aeg.com/shop**)

4. DATE TEHNICE

Dimensiuni	Lățime/ Înălțime/ Adâncime totală	59.7 cm /84.7 cm /63.6 cm
Conexiunea la rețeaua electrică	Tensiunea electrică Putere generală Siguranță fuzibilă Frecvența	230 V 2100 W 10 A 50 Hz
Nivel de protecție împotriva pătrunderii particulelor solide și a umidității asigurat de capacul de protecție, cu excepția cazului în care echipamentul de joasă tensiune nu este protejat împotriva umidității		IPX4
Alimentarea cu apă 1).		Apă rece
Presiunea de alimentare cu apă	Minim Maxim	0,5 bar (0,05 MPa) 10 bar (1,0 MPa)
Încărcătură maximă de spălare	Bumbac	11.0 kg
Încărcătură maximă de uscare	Bumbac Sintetice	7 kg 5 kg

1) Racordați furtunul de alimentare cu apă la un robinet cu filet 3/4"

5. INSTALAREA

⚠ **AVERTISMENT!**

Consultați capitolele privind siguranța.

5.1 Despachetarea

⚠ **AVERTISMENT!**

Scoateți toate ambalajele și șuruburile de transport înainte de a instala aparatul.

⚠ **AVERTISMENT!**

Folosiți mănușile.

1. Îndepărtați folia exterioară. Dacă este necesar, utilizați un cutter.

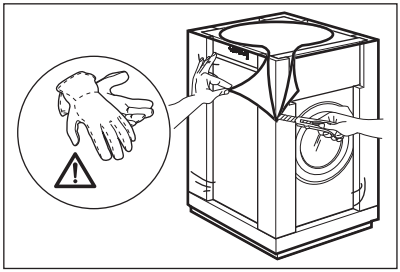

2. Scoateți capacul de carton și materialele din polistiren folosite la ambalare.

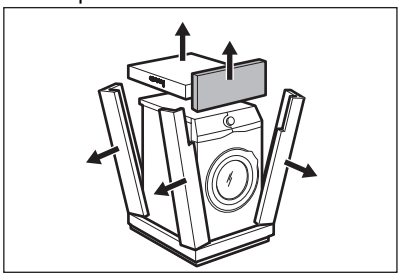

3. Îndepărtați pelicula internă.

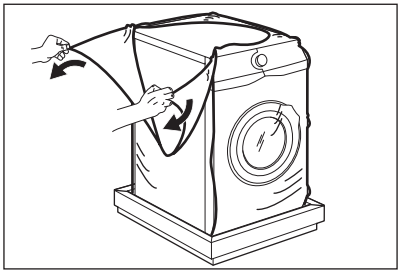

4. Deschideți ușa, scoateți bucata de polistiren din garnitura ușii și toate obiectele din tambur.

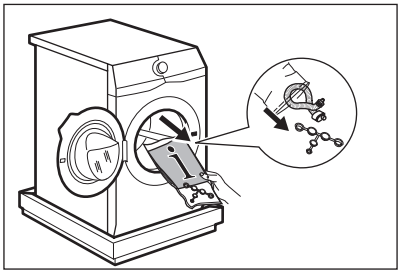

5. Cu atenție, puneți jos aparatul pe spate.
6. Puneți bucata de polistiren din față pe podea sub aparat.

ⓘ

Asigurați-vă că nu deteriorați furtunurile.

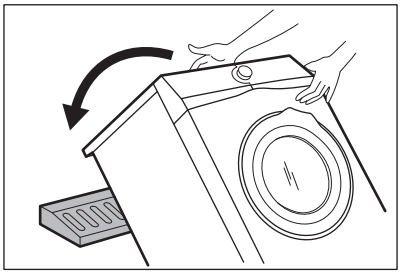

7. Îndepărtați protecția de polistiren din partea inferioară.

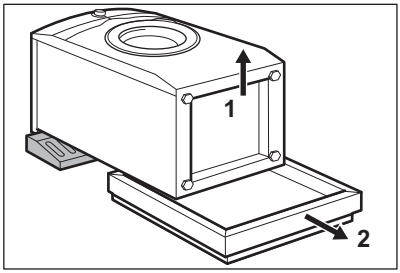

8. Trageţi în sus aparatul în poziţie verticală.

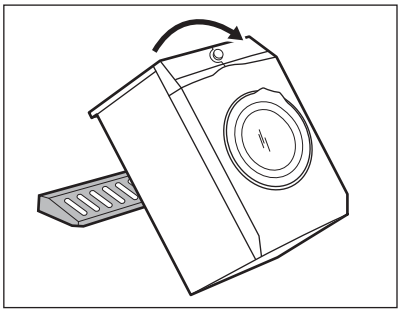

9. Scoateţi cablul de alimentare electrică şi furtunul de evacuare din suporturi.

> ⓘ
>
> Este posibil să vedeţi cum curge apă din furtunul de evacuare. Aceasta se datorează testării cu apă a aparatului realizată în fabrică.

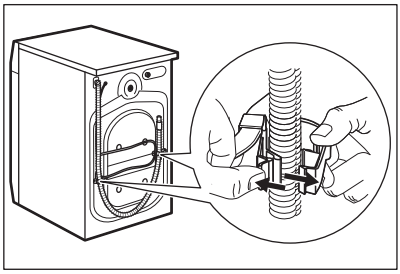

10. Scoateţi cele trei şuruburi cu ajutorul cheii furnizate cu aparatul.

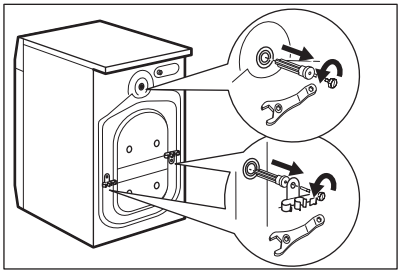

11. Scoateţi distanţierele din plastic.

12. Puneţi capacele din plastic, găsite în punga cu manualul utilizatorului, în găuri.

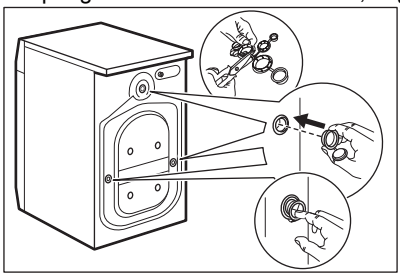

> ⓘ
>
> Recomandăm păstrarea ambalajelor şi a şuruburilor de transport pentru orice mişcare a aparatului.

5.2 Amplasarea şi reglarea pe orizontală - aducerea la nivel.

1. Instalaţi aparatul pe o suprafaţă plată, tare.

> ⓘ
>
> Asiguraţi-vă că mochetele nu opresc circulaţia aerului sub aparat.
> Asiguraţi-vă că aparatul nu atinge peretele sau alte unităţi.

2. Pentru reglarea nivelului slăbiţi sau strângeţi picioarele aparatului.

> ⚠ **AVERTISMENT!**
>
> Nu puneţi carton, lemn sau materiale similare sub picioarele aparatului pentru a regla nivelul.

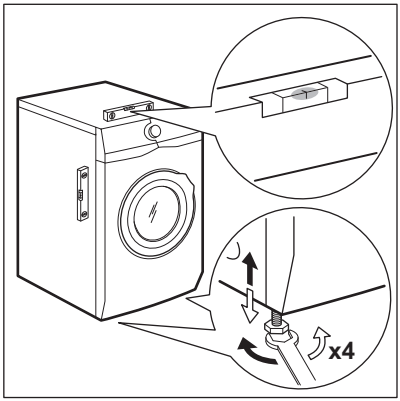

Aparatul trebuie să fie orizontal și stabil.

O reglare corectă a nivelului aparatului previne vibrațiile, zgomotul și mișcarea aparatului în timpul funcționării.

Atunci când aparatul este instalat pe o plintă, folosiți accesoriul descris în capitolul „Accesoriile”. Citiți cu atenție instrucțiunile furnizate împreună cu aparatul și accesoriul.

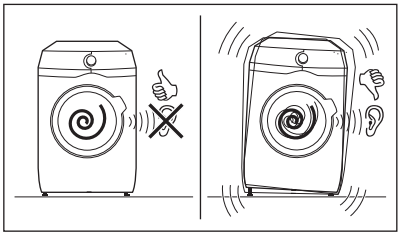

5.3 Set placă de fixare

Dacă instalați aparatul pe o podea din lemn, fixați-l în placa de fixare. Această piesă de schimb este disponibilă la magazinul online sau la un dealer autorizat.

Citiți cu atenție instrucțiunile furnizate împreună cu accesoriul.

5.4 Furtunul de alimentare cu apă

1. Conectați furtunul de alimentare cu apă la partea din spate a aparatului, dacă este necesar. De obicei, acesta este deja instalat în fabrică.

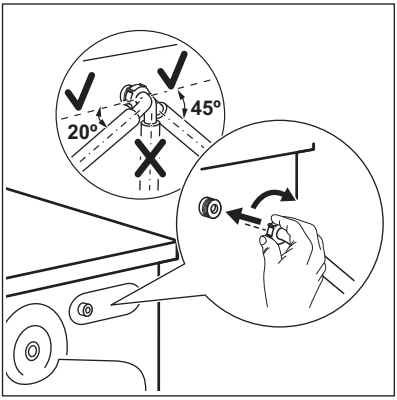

2. Orientați-l spre stânga sau spre dreapta în funcție de poziția robinetului. Asigurați-vă că furtunul de alimentare cu apă nu se află în poziție verticală.
3. Dacă este necesar, slăbiți piulița pentru a-l poziționa corect
4. Racordați furtunul de alimentare la un robinet de apă rece cu filet de 3/4".

Unele modele pot conține furtun de alimentare cu dispozitiv de oprire a apei. Acesta previne scurgerile din furtun din cauza învechirii sale naturale. Sectorul din fereastră indică această eroare A. În acest caz, închideți robinetul de apă și contactați centrul de service autorizat pentru informații privind înlocuirea furtunului.

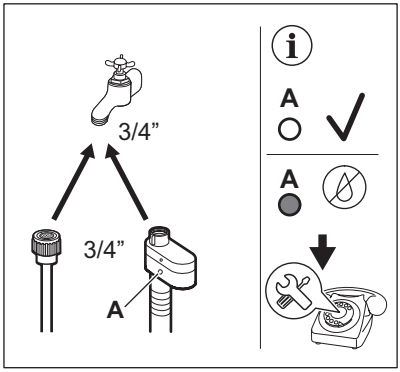

⚠ **AVERTISMENT!**

Apa de alimentare nu trebuie să depășească 25°C.

⚠ **ATENȚIE!**

Verificați dacă există scurgeri la racorduri.

ⓘ

Nu folosiți un furtun prelungitor dacă furtunurile de alimentare sunt prea scurte. Adresați-vă centrului de service pentru un furtun de alimentare cu apă de schimb.

5.5 Dispozitivul de oprire a apei

Furtunul de alimentare cu apă dispune de un dispozitiv de oprire a apei. Acest dispozitiv previne scurgerile de apă în locuință, provocate de îmbătrânirea naturală a furtunului.

Sectorul roșu din fereastra «**A**» indică această defecțiune.

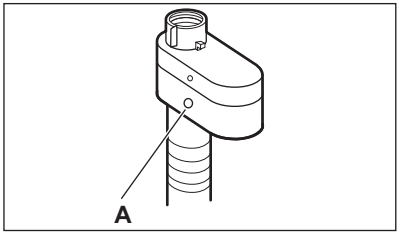

În acest caz, închideți robinetul de apă și adresați-vă centrului de service autorizat pentru înlocuirea furtunului.

5.6 Evacuarea apei

Furtunul de evacuare trebuie pus la o înălțime minimă de 60 cm și maximă de 100 cm față de podea.

ⓘ

Puteți prelungi furtunul de evacuare până la maxim 400 cm. Contactați centrul de service autorizat pentru a achiziționa celălalt furtun de evacuare și prelungitorul.

Este posibilă conectarea furtului de evacuare în mai multe moduri:

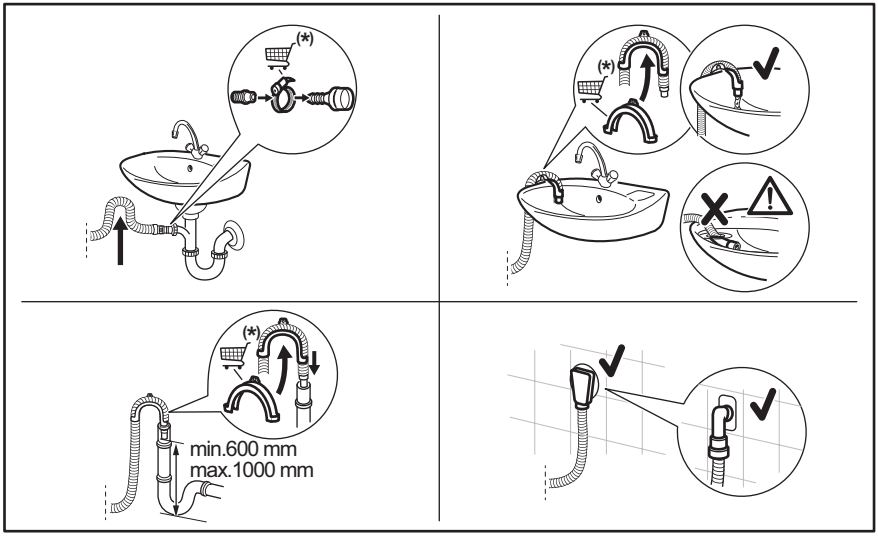

(*) Poate fi modificat fără notificare prealabilă.

- Conectați furtunul de evacuare la sifonul de scurgere și fixați-l cu un colier.
- Puneți furtunul direct în conducta de canalizare din peretele camerei și strângeți cu o clemă.
- Fără ghidajul din plastic pentru furtun, către un sifon de chiuvetă - introduceți furtunul de evacuare în sifon și fixați-l cu un colier.
- La o conductă fixă cu aerisire - introduceți furtunul de evacuare direct în conducta de evacuare sau conducta fixă.
- Furtunul de evacuare poate fi îndoit în formă de U și așezat în jurul ghidajului din plastic. Pe marginea unui lavoar - fixați ghidajul de robinetul de apă sau de perete.

ⓘ

Furtunul de evacuare trebuie să facă o buclă pentru a preveni intrarea particulelor din chiuvetă în aparat.

ⓘ

Asigurați-vă că ghidajul de plastic nu se poate mișca atunci când aparatul evacuează și capătul furtunului de evacuare nu este scufundat în apă. Se poate produce o refulare cu apă murdară în aparat.
Cumpărați accesorii de la un furnizor autorizat.

ⓘ

Capătul furtunului de evacuare trebuie să fie întotdeauna aerisit, adică diametrul interior al țevii de evacuare (min. 38 mm - min. 1,5") trebuie să fie mai mare decât diametrul exterior al furtunului de evacuare.

5.7 Conexiunea la rețeaua electrică

La sfârșitul instalării puteți conecta ștecherul la priză.

Plăcuța cu date tehnice și capitolul „Date tehnice” indică tensiunea electrică corespunzătoare. Asigurați-vă că acestea sunt compatibile cu cele ale sursei de alimentare electrică.

Verificați dacă instalația electrică din locuință poate suporta puterea maximă necesară, luând în considerare și celelalte aparate pot fi utilizate.

Conectați aparatul la o priză cu împământare.

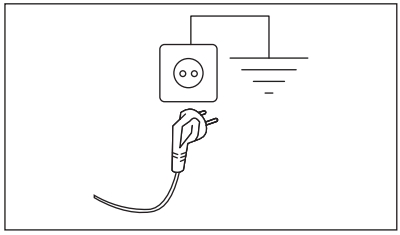

Cablul de alimentare trebuie să fie ușor accesibil după instalarea aparatului.

Pentru lucrările electrice necesare la instalarea aparatului, contactați Centrul de service autorizat.

Producătorul nu își asumă nicio responsabilitate pentru daunele sau pentru leziunile provocate din cauza nerespectării măsurilor de precauție privind siguranța.

6. PANOUL DE COMANDĂ

6.1 Descrierea panoului de comandă

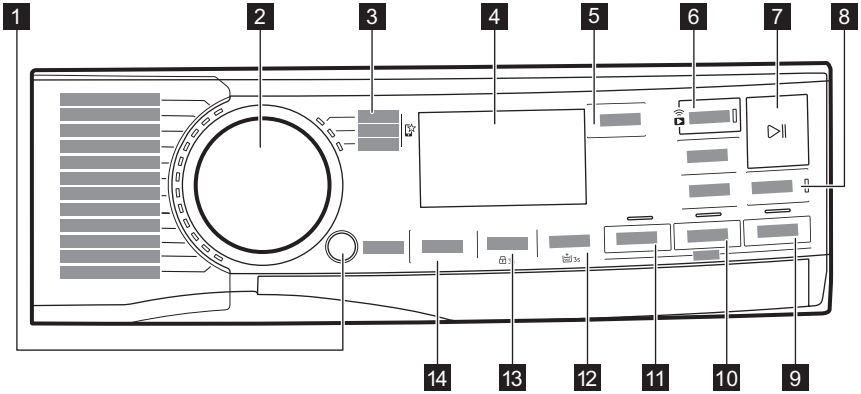

Opțiunile nu se pot selecta cu orice program de spălare. Verificați compatibilitatea dintre opțiuni și programele de spălare în paragraful „Compatibilitatea opțiunilor cu programele” din capitolul „Programe”. O opțiune o poate exclude pe alta, în acest caz aparatul nu vă permite să setați împreună opțiunile incompatibile.
Asigurați-vă că ecranul și butoanele tactile sunt întotdeauna curate și uscate.

1 Pornit/Oprit buton de apăsare

2 Disc selector programe

3 Programe Favorite

4 Afișaj

5 PODS® buton tactil

6 Finish In buton tactil și Pornire de la distanță buton tactil

7 Start/Pauză buton tactil

8 Economie timp buton tactil

9 Abur buton tactil mod

10 Uscare buton, Uscare temporizată și Uscare automată AUTO tactil mod

11 Spalare buton tactil mod

12 Buton tactil Pete/Prespălare și opțiune Clătire suplimentară permanentă 3s

13 Buton tactil Centrifugare și opțiune Blocare acces copii permanentă 3s

14 Temperatura buton tactil

6.2 Afișaj

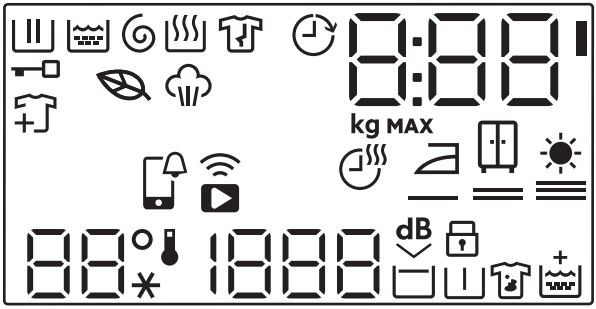

	Indicatorul fazei de spălare. Acesta clipește în timpul fazei de prespălare și spălare.
	Indicatorul fazei de clătire. Acesta clipește în timpul fazei de clătire.
	Indicatorul fazei de centrifugare și evacuare. Acesta clipește în timpul fazei de centrifugare și evacuare.
	Indicator fază de uscare.
	Indicator fază cu abur.
	Indicator fază antișifonare (disponibil numai prin intermediul APLICAȚIEI).
	Indicator pentru ușă blocată.
	Indicator Adăugare articole de îmbrăcăminte: se aprinde când programul începe și utilizatorul poate pune pe pauză aparatul și poate adăuga mai multe rufe.
	Pictograma cu frunză se aprinde pentru a indica atunci când ciclurile și opțiunile selectate au un profil de consum de energie redus.
	Indicator Finish In.
ProSense	Indicator ProSense.
	APP notificare de verificare.
	Indicator pentru conexiunea de la distanță. Indicator conexiune Wi-Fi.

0:00	Indicatorul digital poate prezenta: • Durata programului (de ex. 2:40 , fază de spălare și/sau uscare). ⓘ Durata indicată când este setat programul nu poate corespunde cu durata efectivă și se poate schimba după faza ProSense. • Încărcătură maximă. • Finalizare la timp (de ex. 30' sau 2h). • Terminarea ciclului (0). • Codul de avertizare (de ex. E20). • Ledul din dreptul zonei cifrei este aprins când PODS® este activ(0:00'). • Când se lucrează cu Aplicația: APP, AP (punct de acces), UPd (actualizare). Consultați capitolul „Wi-FI - Configurarea conectivității”.
8.88 kg MAX	Indicator încărcătură maximă. Valoarea este afișată timp de trei secunde după selectarea programului, alternativ cu durata ciclului.
MAX	Indicator cantitate maximă de rufe. Acesta clipește dacă cantitatea de rufe depășește sarcina recomandată.
	Indicator pentru durata de uscare.
	Indicator uscare pentru călcat.
	Indicator uscare pentru a fi puse în dulap.
	Indicator pentru rufe foarte uscate.
88° - -*	Zona Temperatură: Indicator pentru temperatură Indicator apă rece
1888 – – –	Zona de centrifugare: Indicator pentru viteza de centrifugare. Indicator pentru Fără centrifugare. Faza de centrifugare este dezactivată.
dB	Indicator pentru Super silențios.
	Indicator pentru clătire oprită.
	Indicator pentru dispozitivul de siguranță pentru copii.
	Indicator pentru pre-spălare.
	Indicator pentru pete.
	Indicator Clătire suplimentară.

7. DISCUL SELECTOR ȘI BUTOANELE

7.1 Pornit/Oprit ⏻

Apăsarea acestui buton timp de câteva secunde permite activarea sau dezactivarea aparatului. Se aud două melodii diferite în timpul pornirii și opririi aparatului.

Deoarece funcția Repaus dezactivează automat aparatul în unele cazuri pentru a reduce consumul de energie, s-ar putea să fie nevoie să activați din nou aparatul.

ⓘ

Programul selectat implicit, la pornirea mașinii, este întotdeauna programul Eco 40-60, chiar și după trezirea din standby.

Pentru mai multe detalii, consultați paragraful Repaus din capitolul Utilizarea zilnică.

7.2 Disc selector programe

Rotind discul selector de programe puteți selecta programul dorit.

7.3 Programe Favorite

Aceste poziții ale selectorului sunt disponibile după ce aparatul a fost conectat la Wi-Fi.

Programele preferate pot fi setate și salvate prin intermediul aplicației, alegând numai dintre cele disponibile, care sunt împărțite în cele trei categorii indicate pe panoul de comandă.

După ce au fost setate programele favorite, puteți selecta unul dintre acestea din Aplicație sau rotind discul selector de programe în poziția relevantă: ledul corespunzător se aprinde, iar informațiile de pe afișaj sunt actualizate în consecință.

ⓘ

Programele favorite pot fi anulate prin intermediul comenzii corespunzătoare a aplicației sau prin apăsarea combinației de taste implicită din fabrică.

7.4 Introducere

ⓘ

Opțiunile/funcțiile nu sunt selectabile pentru toate programele de spălare. Verificați compatibilitate dintre opțiuni/funcții și programele de spălare în „Tabelul programelor”. O opțiune/funcție o poate exclude pe alta, în acest caz aparatul nu vă permite să setați împreună opțiunile/funcțiile incompatibile.
Asigurați-vă că ecranul și butoanele tactile sunt întotdeauna curate și uscate.

7.5 PODS®

Atingeți acest buton pentru a activa sau a dezactiva opțiunea PODS®.

Când este activată, indicatorul corespunzător este aprins.

Respectați recomandările producătorului privind dozajul și depozitarea.

Puneți maximum două tablete sau detergenți cu o singură doză în compartimentul PODS® din sertarul dozator pentru detergent.

Opțiunea rămâne activă și pentru următoarele cicluri, până când este dezactivată și dacă poate fi selectată pentru programul setat.

7.6 Finish In

ⓘ

Setați această opțiune după selectarea programului și a altor opțiuni; în caz contrar, aceasta poate fi anulată dacă modificați o anumită setare.

Această opțiune permite alegerea timpului în cadrul căruia un program trebuie să se termine. Terminarea programului poate fi amânată cu câte 1 oră la fiecare atingere de buton, până la maxim 24 de ore.

Afișajul indică alternativ durata normală a programului alternativ cu sfârșitul programului setat (exprimată în ore 0h). Timpul minim

selectabil corespunde cu o oră rotunjită din cadrul duratei maxime a unui program (de ex., dacă durata ciclului durează 3:15 ore, durata minimă selectabilă va fi de 4 ore).

După începerea programului, ușa este blocată și aparatul începe faza ProSense. Când se termină estimarea sarcinii, pe afișaj apare pictograma fazei aflate în desfășurare și cifra de timp numără în trepte de o oră și în trepte de 1 minut în ultima oră.

Pornire de la distanță

Pentru a o activa:

1. Atingeți butonul Finish In. Indicatorul telecomenzii începe să clipească.
2. Atingeți Start/Pauză butonul **în decurs de 3 secunde** pentru a confirma. Pictograma aferentă apare constant pe afișaj și ușa este blocată.

> Dacă setați un program din Aplicație și acesta nu se potrivește cu poziția butonului de selectare, APP textul apare alternând cu durata programului.

Pornirea de la distanță poate fi dezactivată în diferite moduri:

- **înainte** de începerea ciclului: atingeți acest buton și apoi apăsați Start/Pauză butonul **în decurs de 3 secunde**: ușa se deblochează;
- **înainte** de începerea ciclului: atingeți butonul Start/Pauză - ușa se deblochează și apoi apăsați acest buton;
- Opriți și porniți din nou aparatul;
- la sfârșitul ciclului, când ușa se deblochează.

7.7 Pornire de la distanță

O atingere rapidă a acestui buton activează funcția Pornire de la distanță care vă permite să porniți, să puneți pe pauză și să opriți aparatul de la distanță.

Ledul corespunzător se aprinde și pictograma aferentă apare pe afișaj.

> Dacă setați un program din Aplicație și acesta nu se potrivește cu poziția butonului de selectare, APP textul apare alternând cu durata programului.

Apăsați și mențineți apăsat acest buton pentru mai mult timp pentru a asigura alte două funcții:

- mențineți-l apăsat timp de 3 secunde atât timp cât se aude un clic: Wi-Fi-ul este pornit și oprit.
- mențineți-l apăsat timp de 10 secunde atât timp cât este emis un bip dublu și --- apare pe afișaj: pentru a reseta datele de conectare la rețea.

7.8 Start/Pauză

Atingeți butonul Start/Pauză pentru a porni, pune în pauză aparatul sau pentru a întrerupe un program aflat în desfășurare.

7.9 Economie timp

Cu această opțiune puteți reduce durata programului:

- Dacă rufele dvs. au un grad normal sau redus de murdărie, vă recomandăm să scurtați programul de spălare. Atingeți acest buton **o dată** pentru a reduce durata.
- În cazul unei încărcături mai mici, atingeți acest buton **de două ori** pentru a seta un program foarte rapid.
  În acest caz, temperatura de 95°C nu poate fi selectată.

Lumina LED a butonului este aprinsă și afișajul indică durata setată a programului.

> Această opțiune poate fi folosită și pentru a scurta durata modului cu abur.

7.10 Temperatura

Atunci când selectați un program de spălare, aparatul propune automat o temperatură implicită.

Atingeți acest buton în mod repetat până când apare pe afișaj valoarea dorită pentru temperatură.

Când pe afișaj prezintă indicatorii ✳ și – –, aparatul nu încălzește apa.

7.11 Centrifugare

Atunci când setați un program, aparatul selectează automat viteza implicită de centrifugare.

Atingeți acest buton în mod repetat pentru:

- **Schimbați viteza de centrifugare.**

> ⓘ
> Afișajul arată numai vitezele de centrifugare disponibile pentru programul respectiv.

- **Activați opțiunea Clătire oprită**.
  Apa de la ultima clătire nu este evacuată, astfel încât rufele să nu se șifoneze. Programul de spălare se termină cu apă în tambur și faza finală de centrifugare nu este realizată.

  Afișajul prezintă indicatorul ▭.
  Tamburul se învârtește regulat pentru a reduce șifonarea.
  Ușa rămâne blocată. Tamburul se învârtește regulat pentru a reduce șifonarea. Trebuie să evacuați apa pentru a debloca ușa.

  Atingeți butonul Start/Pauză ▷II: aparatul efectuează faza de centrifugare și evacuează apa.
- **Activați opțiunea Super silențios.**
  Toate fazele de centrifugare (centrifugarea intermediară și cea finală) sunt anulate și programul se termină cu apă în tambur. Aceasta ajută la reducerea șifonării. Deoarece programul este foarte silențios, acesta este adecvat pentru a fi utilizat pe timpul nopții când sunt disponibile tarife mai mici la electricitate. La unele programe, clătirile se fac cu mai multă apă.

  Afișajul prezintă indicatorul dB.
  Ușa rămâne blocată. Tamburul se învârtește regulat pentru a reduce șifonarea. Trebuie să evacuați apa pentru a debloca ușa.

  Dacă atingeți butonul Start/Pauză, aparatul va realiza doar faza de evacuare.
- **Fără centrifugare – – –**.
  Setați această opțiune pentru a dezactiva toate fazele de centrifugare. Afișajul prezintă indicatorul **– – –**. Aparatul realizează doar faza de evacuare a programului de spălare selectat. Setați această opțiune pentru țesăturile foarte delicate. Faza de clătire utilizează mai multă apă pentru anumite programe de spălare.

> ⓘ
> Aparatul golește apa automat după aproximativ 18 ore.

7.12 Pete/Prespălare

Apăsați în mod repetat acest buton pentru a activa una din cele două opțiuni.

Indicatorul corespunzător se aprinde pe afișaj.

- **Îndepărtarea pete**
  Selectați această opțiune pentru a adăuga o fază anti-pete la un program pentru a trata rufele foarte murdare sau pătate cu agent pentru îndepărtarea petelor. Turnați agentul pentru îndepărtarea petelor în compartimentul ⊔. Agentul pentru îndepărtarea petelor va fi adăugat la faza corespunzătoare a programului de spălare.

> ⓘ
> Această opțiune nu este disponibilă cu o temperatură mai mică de 40°C.

- **Prespălare**
  Folosiți această funcție pentru a introduce o fază de prespălare la 30 °C înaintea celei de spălare.
  Această opțiune este recomandată în cazul rufelor cu grad ridicat de murdărie, în special dacă conțin nisip, praf, noroi și alte particule solide.

> ⓘ
> Opțiunile pot crește durata programului.

Aceste două opțiuni nu pot fi setate împreună.

7.13 Spalare Mod

Când aparatul este pornit, ledul acestui buton se aprinde pentru a indica faptul că va fi efectuat un ciclu de spălare.

Dacă apăsați acest buton când uscarea sau modul abur sunt active, ciclul revine la modul doar spălare. Astfel, puteți anula uscarea și modul abur în timpul configurării sau modul de uscare dacă întrerupeți ciclul înainte de începerea fazei de uscare.

7.14 Uscare Mod

Apăsați pe acest buton **o dată** pentru a adăuga o fază de uscare la sfârșitul fazei de spălare. Atât Spalare cât și Uscare se aprind.

Apăsați acest buton de **două ori** pentru a efectua doar o fază de uscare. Doar Uscare este pornit.

Pentru a reveni la modul doar spălare, apăsați pe Spalare în timpul configurării sau atunci când întrerupeți ciclul înainte de începerea fazei de uscare.

7.15 Uscare temporizată

La programul la care se poate selecta, atingeți acest buton pentru a seta durata adecvată pentru țesăturile pe care le uscați (consultați tabelul „Uscare programată”). Afișajul indică valoarea setată:

Modul de uscare trebuie setat deja.

De fiecare dată când atingeți acest buton, valoarea pentru durată se mărește cu 5 minute.

Nu puteți seta toate valorile de timp pentru diferite tipuri de țesături.

7.16 Uscare automată

Mai întâi activați modul de uscare cu ajutorul butonului corespunzător și apoi atingeți acest buton pentru a seta unul dintre cele 3 niveluri automate de uscare propuse de aparat.

Pe afișaj se aprinde indicatorul corespunzător pentru nivelul de uscare:

- **Uscate pentru călcat**: rufe care urmează a fi călcate.
- **Uscate pentru a fi puse în dulap**: rufe care vor fi depozitate.
- **Foarte uscate**: rufe care vor fi uscate complet.

Nu puteți seta toate nivelurile automate pentru fiecare tip de țesătură.

7.17 Abur Mod

Modul Abur poate fi utilizat pentru reducerea cutelor și mirosurilor de pe articolele de îmbrăcăminte (cum ar fi bumbacul, sinteticele, țesăturile mixte, inclusiv cele delicate și din lână) care trebuie doar împrospătate, în doar 25 sau 30 de minute (în funcție de program), evitând spălarea.

Fibrele țesăturii sunt relaxate și, după aceea, călcatul se face fără efort. După terminarea ciclului, scoateți rapid rufele din tambur. Sarcina maximă recomandată este de 1 kg.

Indicatorul clipește intermitent pe afișaj în timpul fazei cu abur.

Durata ciclului poate fi redusă până la 15 minute cu ajutorul opțiunii Economie timp.

NU setați acest mod cu următorul tip de articole:

- Articole care nu sunt adecvate uscării în uscător.
- Articole cu eticheta „Doar curățare chimică”.

> ⓘ
>
> Nu folosiți deloc detergent!
> Modul Abur nu elimină mirosul deosebit de intens și nu efectuează niciun ciclu de igienizare.
> După tratamentul cu abur rufele pot rămâne umede. Atârnați articolele la uscare timp de câteva minute..

Parfumul (AEG Steam Fragrance)

AEG Steam Fragrance vă permite să reîmprospătați chiar și hainele delicate, îndepărtând cutele și adăugând prospețime cu un parfum delicat degajat exclusiv prin **AEG**. Reîmprospătând articolele de îmbrăcăminte cu abur, în loc să rulați cicluri complete de spălare, veți menține mai mult timp aspectul și senzația de nou a hainelor. Puteți chiar să utilizați în siguranță parfumul cu programele Cashmere și Steam - dacă sunt disponibile - pentru țesături delicate precum cașmirul și lâna. Atunci când tratați încărcături mai mici, reduceți dozajul parfumului și durata ciclului: în doar cincisprezece minute, hainele dvs. vor redobândi acea senzație de „proaspăt spălat”.

Citiți cu atenție instrucțiunile furnizate împreună cu parfumul.

NU REALIZAȚI URMĂTOARELE:
- Uscați la mașină articolele tratate cu parfum. Efectele acestuia se vor evapora.
- Folosiți parfumul în scopuri diferite de cele prezentate în acest document.
- Folosiți parfumul pe articole noi. Articolele noi pot conține compuși reziduali cu care parfumul nu este compatibil.

> ⓘ
>
> Parfumul este disponibil în magazinul **AEG** online sau la un distribuitor autorizat.

8. SETĂRI

8.1 Introducere

> ⓘ
>
> Când apăsați o combinație de taste, **nu înclinați** degetele în jos. Senzorii de sub butoane sunt sensibili și pot interfera cu selecția dvs.

8.2 Semnale acustice

Acest aparat este echipat cu mai multe semnale acustice care funcționează când:

- Activați aparatul (o melodie specială scurtă).
- Dezactivați aparatul (o melodie specială scurtă).
- Atingeți butoanele (sunet ca un clic).
- Faceți o selecție greșită (3 sunete scurte).
- Programul este finalizat (secvența de sunete timp de aproape 2 minute).
- Aparatul prezintă o defecțiune (secvență de sunete scurte timp de aproape 5 minute).
- Când este detectată o supraîncărcare a rufelor în timpul fazei ProSense (este redat un semnal sonor dublu).

Pentru a **activa/dezactiva** această opțiune, mențineți apăsat butonul [icon] până când se aude un bip sau un bip dublu.

> ⓘ
>
> Dacă dezactivați această funcție, semnalele acustice se opresc doar la terminarea programului.

8.3 Blocare acces copii

Cu această opțiune puteți împiedica copiii să se joace la panoul de comenzi.

Pentru **activarea/dezactivarea** acestei opțiuni, țineți apăsat butonul [icon] până când [icon] **se aprinde/se stinge** pe afișaj.

Aparatul va salva selecția acestei opțiuni ca fiind implicită după ce îl opriți.

8.4 Clătire suplimentară permanentă 3s

Cu această opțiune puteți avea permanent o clătire suplimentară atunci când setați un program nou.

Pentru a **activa/dezactiva** această opțiune, țineți apăsat butonul timp de 3 secunde până când indicatorul **se aprinde/se stinge** pe afișaj.

Atunci când acesta este activat, aparatul va avea implicit această opțiune după ce îl opriți sau modificați/resetați programul.

Această opțiune crește durata programului.

9. ÎNAINTE DE PRIMA UTILIZARE

În timpul instalării sau înainte de prima utilizare puteți observa puțină apă în aparat. Aceasta este apă reziduală rămasă în aparat după un test complet de funcționare din fabrică care asigură faptul că aparatul este livrat clienților în condiții perfecte de funcționare și nu oferă niciun motiv de îngrijorare.

1. Toate șuruburile pentru transport trebuie scoase din aparat.
2. Asigurați-vă că alimentarea electrică trebuie este disponibilă și robinetul cu apă este deschis.
3. Turnați 2 litri de apă în compartimentul pentru detergent marcat cu .

Această acțiune activează sistemul de evacuare.

4. Turnați o mică cantitate de detergent în compartimentul marcat cu .
5. Setați și porniți un program pentru articole din bumbac, la cea mai înaltă temperatură, fără rufe în tambur.

Aceasta îndepărtează toată murdăria posibilă din tambur și cuvă.

10. PROGRAME

10.1 Aplicația și programe ascunse suplimentare

Aplicația vă oferă o **gamă largă de programe ascunse suplimentare**. Conectați aparatul la aplicație și veți putea alege programul care se potrivește cel mai bine nevoilor dvs.

De asemenea, puteți memora oricare dintre ciclurile ascunse în pozițiile preferate ale programului. Pentru a selecta programul direct din aparat, consultați paragraful „Programe preferate” din capitolul „Discul selector și butoanele”.

Numele programelor pot fi modificate în funcție de cerințele pieței, fără notificare prealabilă.
În aplicație puteți găsi o descriere completă a fiecărui program.

Echipament sport fibre sintetice Articole sport de sală Canadiene cu fulgi Echipament Fotbal/Rugby Echipament Schi Pantofi sport alergare	Asternuturi pat Pilotă Prosoape Indepărtare păr animale companie	Bebeluși Denim Lenjerie Cămăși business Abur Cașmir	Călcare ușoară Antialergic cu vaporizare Rapid 1 Articol

10.2 Tabelul programelor

Program Temperatura implicită Interval de temperatură	Viteza de centrifugare de referință Valori pentru viteza de centrifugare	Încărcătură maximă	Descrierea programului
Eco 40-60 (modul doar Spălare) _**1)** **2)**	1600 rpm 1600 rpm - 400 rpm	11.0 kg	**Bumbac alb și bumbac colorat în culori rezistente**. Articole cu un grad normal de murdărie.
Eco 40-60 + Nivel Uscare pentru dulap (mod Spălare și Uscare) _**3)** **2)**	1600 rpm 1600 rpm - 400 rpm	7 kg	
Eco 40-60 + Nivel Uscare pentru dulap (mod doar Uscare)	-	7 kg	**Bumbac alb și bumbac colorat în culori rezistente**.
Bumbac 40 °C 95 °C - Rece	1600 rpm 1600 rpm - 400 rpm	11.0 kg	**Bumbac alb și colorat**. Articole cu un grad normal, ridicat și ușor de murdărie.
Sintetice 30 °C 60 °C - Rece	1200 rpm 1200 rpm - 400 rpm	5.0 kg	**Articole din țesătură sintetică sau mixtă**. Articole cu un grad normal de murdărie.
Delicate 30 °C 40 °C - Rece	1200 rpm 1200 rpm - 400 rpm	2.0 kg	**Țesături delicate cum ar fi acrilice, viscoză și țesături mixte care necesită o spălare mai delicată**. Articole cu un grad normal și ușor de murdărie.
Lână/Manual 40 °C 40 °C - Rece	1200 rpm 1200 rpm - 400 rpm	2.0 kg	**Articole din lână care se pot spăla cu mașina, articole din lână** care trebuie spălate manual și alte materiale cu simbolul «spălare manuală»**4)**.

Program Temperatura implicită Interval de temperatură	Viteza de centrifugare de referință Valori pentru viteza de centrifugare	Încărcătură maximă	Descrierea programului
Outdoor 30 °C 40 °C - Rece	1200 rpm 1200 rpm - 400 rpm	2.0 kg	Nu folosiți balsam de rufe și asigurați-vă că nu există reziduuri de balsam în dozatorul pentru detergent. Îmbrăcăminte pentru exterior, de protecție pentru activități tehnice, țesături pentru articole sportive, jachete impermeabile și cu materiale care asigură respirația corpului, jachete cu căptușeală detașabilă sau material izolator pe interior. Prin rularea unui program de spălare și uscare combinat, faza de uscare acționează și ca agent de restabilire a proprietăților de respingere a apei. Asigurați-vă că eticheta de îngrijire a articolului de îmbrăcăminte permite uscarea în uscător.
Curățare mașină 60 °C	1200 rpm 1200 rpm - 400 rpm	-	Ciclu de întreținere cu apă fierbinte pentru a curăța și împrospăta tamburul și pentru a îndepărta reziduurile care pot produce mirosuri neplăcute. Scoateți toate articolele din tambur înainte de a rula acest ciclu. În zona de spălare a compartimentului de detergent, ridicați clapeta în sus. Turnați o ceșcuță de înălbitor pe bază de clor sau de agent de curățare pentru mașina de spălat rufe în compartimentul dozatorului de detergent. NU le utilizați împreună **5)**. Dacă setați Uscare modul cu acest program, aparatul va efectua un ciclu pentru a îndepărta scamele din interiorul tamburului.
Rapid 20' / WashDry 60' 30 °C 40 °C - 30 °C	1200 rpm	1.0 kg	Program pentru a trata până la 1 kg de **cămăși sintetice mixte** în doar 20 de minute. Adăugați o fază de uscare pentru a avea un tratament complet de spălare și uscare în 60 de minute.
Mixte 30 °C 60 °C - 30 °C	1600 rpm 1600 rpm - 400 rpm	8.0 kg	Bumbac și țesături sintetice mixte. Ideal pentru a vă spăla rufele zilnice într-un timp scurt, pentru o îngrijire mai bună a hainelor și o bună curățare la 30 °C.

Program Temperatura implicită Interval de temperatură	Viteza de centrifugare de referință Valori pentru viteza de centrifugare	Încărcătură maximă	Descrierea programului
Igienizare 60 °C	1600 rpm 1600 rpm rpm - 400 rpm	11.0 kg	Articole din bumbac alb. Acest program de spălare de înaltă performanță combinat cu vaporii de abur, elimină peste 99,99% din bacterii și virusuri[6] Menținerea temperaturii peste 60°C în timpul fazei de spălare; cu acțiune suplimentară asupra fibrelor grație fazei de vapori, o fază îmbunătățită de clătire asigură îndepărtarea corespunzătoare a detergentului și a resturilor de micro-organisme. Acest program asigură, de asemenea, o reducere corespunzătoare a polenului/elementelor alergice.
Clătire	1600 rpm 1600 rpm rpm - 400 rpm	11.0 kg	Pentru a clăti și centrifuga rufele. **Toate țesăturile, cu excepția articolelor din lână și a celor din țesături foarte delicate.** Reduceți viteza de centrifugare în funcție de tipul de rufe.
Centrifugare/Evacuare	1600 rpm 1600 rpm rpm - 400 rpm	11.0 kg	Pentru a centrifuga rufele și pentru a evacua apa din tambur. Toate țesăturile, cu excepția articolelor din lână și a celor din țesături delicate.

1) **Conform Regulamentului Comisiei UE 2019/2023.** Acest program la temperatura și turația de centrifugare implicite, în modul doar spălare, cu capacitatea nominală de 11.0 kg poate spăla rufele din bumbac cu murdărie normală care sunt prevăzute a fi spălate la 40 °C sau 60 °C, împreună în același ciclu.

Pentru temperatura la care ajung rufele, durata programului și alte date, consultați capitolul „Valori de consum”.
Cele mai eficiente programe în ceea ce privește consumul de energie sunt, în general, acele programe care rulează la temperaturile cele mai scăzute și au durata mai mare.

2) Temperatura acestui program nu este vizibilă pe afișaj și este setată automat.

3) **Conform Regulamentului Comisiei UE 2019/2023.** Acest program la temperatura și turația de centrifugare implicite, în modul de spălare și uscare, cu capacitatea nominală de 7 kg și cu nivelul Uscare pentru dulap derulează ciclul de spălare și uscare care poate spăla rufele din bumbac cu murdărie normală care sunt prevăzute a fi spălate la 40 °C sau 60 °C, împreună în același ciclu și, după faza de uscare, rufele pot fi puse imediat într-un dulap.

4) În timpul acestui ciclu, tamburul se rotește încet pentru a asigura o spălare delicată. Poate părea că tamburul nu se rotește sau nu se rotește corect, însă acest lucru este normal la acest program.

5) După curățarea tamburului, rulați încă un ciclu de clătire cu tamburul gol și fără detergent pentru a îndepărta toate resturile de înălbitor.

6) Testat pentru Staphylococcus aureus, Enterococcus faecium, Candida albicans, Pseudomonas aeruginosa și MS2 Bacteriophage în cadrul unui test extern efectuat de Swissatest Testmaterialien AG în 2021 (Raportul de testare nr. 202120117).

Compatibilitatea opțiunilor programului

Program / Opțiuni	Eco 40-60	Bumbac	Sintetice	Delicate	Lână/Manual	Outdoor	Curățare mașină	Rapid 20' / WashDry 60'	Mixte	Igienizare	Clătire	Centrifugare/Evacuare
PODS®	■	■	■	■		■			■	■		
Centrifugare (Reducere centrifugare)	■	■	■	■	■	■	■		■	■	■	■
Clătire oprită	■	■	■	■	■	■			■	■	■	
dB Super silențios		■	■	■								
– – – Fără centrifugare												■1)
Îndepărtarea pete 2)		■	■							■		
Prespălare		■	■									
3s Clătire suplimentară		■	■	■		■			■	■	■	
AUTO Uscare automată	■3)	■	▲	▲	▲	▲	▲	▲	▲	■		
Uscare temporizată	■	■	■	■	■	■			■	■		
Economie timp 4)		■	■	■								
Abur 5)		■	■	■	■			■	■			

Program / Opțiuni	Eco 40-60	Bumbac	Sintetice	Delicate	Lână/Manual	Outdoor	Curățare mașină	Rapid 20' / WashDry 60'	Mixte	Igienizare	Clătire	Centrifugare/Evacuare
Finish In	■	■	■	■	■	■	■	■	■	■	■	■

1) Dacă setați opțiunea Fără centrifugare, aparatul realizează doar evacuarea.

2) Această opțiune nu este disponibilă cu o temperatură mai mică de 40 °C.

3) Nu se poate selecta cu nivelul „uscare pentru călcare”.

4) Dacă setați cea mai mică durată, vă recomandăm să reduceți dimensiunea încărcăturii. Este posibil să încărcați la maxim aparatul, însă rezultatele la spălare vor fi mai puțin satisfăcătoare.

5) Durata fazei cu abur poate fi redusă cu ajutorul butonului Economie timp.

▲ = Este disponibil numai nivelul de uscare pentru dulap.

Detergenți adecvați pentru fiecare program

Program	Pudră universală 1)	Lichid universal	Lichid pentru rufe colorate	Articole delicate din lână	Special
Eco 40-60	▲	▲	▲	--	--
Bumbac	▲	▲	▲	--	--
Sintetice	▲	▲	▲	--	--
Delicate	--	--	--	▲	▲
Lână/Manual	--	--	--	▲	▲
Outdoor	--	--	--	▲	▲
Rapid 20' / WashDry 60’	--	▲	▲	--	--
Mixte	--	▲	▲	--	--
Igienizare	▲	▲	--	--	▲

1) La o temperatură mai mare de 60 °C se recomandă utilizarea detergentului pudră.

▲ = Recomandat

-- = Nerecomandat

10.3 Woolmark Wool Care - Albastru

- Ciclul de spălare al acestei mașini a fost aprobat de The Woolmark Company pentru spălarea articolelor de îmbrăcăminte din lână care sunt etichetate cu „spălare manuală”, cu condiția ca produsele să fie spălate în conformitate cu instrucțiunile de pe eticheta articolului și cu cele ale producătorului acestei mașini de spălat rufe. M2305.
- Programul de uscare al acestei mașini a fost testat și aprobat de The Woolmark Company. Ciclul este adecvat pentru a usca articole de îmbrăcăminte din lână care sunt etichetate cu „spălare manuală”, cu condiția ca articolele de îmbrăcăminte să fie spălate într-un ciclu de spălare manuală aprobat de Woolmark și uscate conform cu instrucțiunile furnizate de producător. M2412.

Simbolul Woolmark este un marcaj de Certificare în multe țări.

10.4 Uscare automată

ⓘ

Duratele inițiale ale ciclurilor pentru programele cu opțiunea Uscare automată sunt doar estimative. Durata efectivă de uscare poate diferi ușor față de cea afișată.

Nivelul de uscare	Tipul de țesătură	Încărcătură
Foarte uscate Pentru materiale plușate.	**Bumbac și in** (halate de baie, prosoape de baie, etc.)	până la 7 kg
	Jeans (articole din denim, blugi)	până la 4 kg

Nivelul de uscare	Tipul de țesătură	Încărcătură
Uscate pentru dulap Pentru articole care urmează să fie depozitate	**Bumbac și in** (halate de baie, prosoape de baie, etc.)	până la 7 kg
	Țesături sintetice și mixte. (pulover, bluze, lenjerie intimă, articole și așternuturi din in)	până la 5 kg
	Țesături delicate (acrilice, viscoză și țesături mixte delicate)	până la 2 kg
	Articole din lână (pulovere din lână)	până la 1 kg
	Articole sportive de exterior (haine de exterior, de protecție pentru activităţi tehnice, ţesături sportive, jachete impermeabile și cu materiale care asigură respirația corpului, jachete)	până la 2 kg
	Jeans (articole din denim, blugi)	până la 4 kg
Uscate pentru călcat Pentru articole care vor fi călcate.	**Bumbac și in** (cearșafuri, fețe de masă, cămăși etc.)	până la 7 kg

10.5 Uscare temporizată

Nivelul de uscare	Tipul de țesătură	Încărcătură (kg) Viteză de centrifugare (rpm)	Durată sugerată (minute)
Foarte uscate Pentru materiale plușate.	**Bumbac și in** (halate de baie, prosoape de baie, etc.)	7 1600	230-250
		5 1600	170-180
		3 1600	90-100
	Jeans (articole din denim, blugi)	4 1200	160-170
		2 1200	90-110
Uscate pentru dulap Pentru articole care urmează să fie depozitate	**Bumbac și in** (halate de baie, prosoape de baie, etc.)	7 1600	220-240

Nivelul de uscare	Tipul de țesătură	Încărcătură (kg) Viteză de centrifugare (rpm)	Durată sugerată (minute)
		5 1600	160-170
		3 1600	80-90
	Țesături sintetice și mixte. (pulover, bluze, lenjerie intimă, articole și așternuturi din in)	5 1200	160-180
		3 1200	100-110
	Delicate (acrilice, viscoză și țesături mixte delicate)	2 1200	120-130
		1 1200	70 - 80
	Lână (pulovere din lână)	1 1200	130-140
	Articole sportive de exterior (haine de exterior, de protecție pentru activități tehnice, țesături sportive, jachete impermeabile și cu materiale care asigură respirația corpului, jachete)	2 1200	90-100
		1 1200	50-60
	Jeans (articole din denim, blugi)	4 1200	150-170
		2 1200	80-100
Uscate pentru călcat Pentru articole care vor fi călcate.	**Bumbac și in** (cearșafuri, fețe de masă, cămăși etc.)	7 1600	130-150
		5 1600	100-110
		3 1600	60-70

11. WI-FI - CONFIGURAREA CONECTIVITĂȚII

Acest capitol descrie modul de conectare a aparatului inteligent la rețeaua Wi-Fi și legarea acestuia la dispozitive mobile.

Cu această funcție puteți primi notificări, puteți controla și monitoriza aparatul de pe dispozitivele dvs. mobile.

Funcționalitatea Wi-Fi este dezactivată ca setare implicită din fabrică.

Pentru a conecta aparatul pentru a beneficia de o gamă completă de funcții și servicii aveți nevoie de:

- Rețea wireless în locuință cu conexiune la Internet activată.
- Dispozitiv mobil conectat la o rețea wireless.

Parametrii modulului Wi-Fi	
Frecvența	2.412 - 2.472 GH pentru piața europeană
Protocol	IEEE 802.11b/g/n
Putere maximă	<20 dBm
Criptare	WPA, WPA2, WPA3

11.1 Codul QR de pe plăcuța cu date tehnice

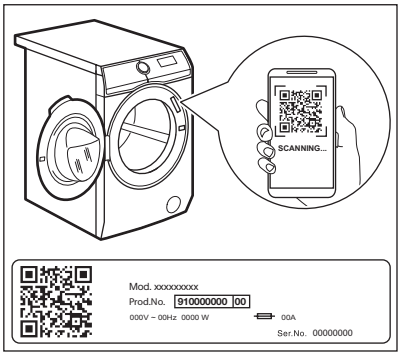

Codul QR poate fi utilizat în două moduri:

- Scanați codul QR folosind camera încorporată pentru a descărca aplicația din magazinul de aplicații pe dispozitivul dvs. inteligent și urmați pașii necesari.
- Împerecherea dispozitivului inteligent cu aparatul pentru a simplifica procesul. Scanați codul QR folosind aplicația încorporată pentru scanarea codurilor QR.

11.2 Instalarea și configurarea App

App vă permite să controlați rufele folosind un dispozitiv mobil.
Acesta conține un număr mare de programe, funcții utile și informații despre produs adaptate perfect la aparat.
Prin intermediul aplicației puteți selecta programele care sunt deja disponibile pe panoul de comandă al aparatului și, în plus, puteți debloca programe suplimentare disponibile doar de pe un dispozitiv mobil.
Programele suplimentare se pot modifica în timp o dată cu noile versiuni ale aplicației.
Înseamnă îngrijirea personalizată a rufelor - făcută de pe dispozitivul mobil.

La conectarea aparatului la aplicație, stați cu dispozitivul dvs. mobil în apropierea acesteia.

Asigurați-vă că dispozitivul dvs. mobil este conectat la rețeaua wireless.

1. Accesați App Store de pe dispozitivul inteligent sau scanați codul QR (*consultați paragraful „Codul QR de pe plăcuța cu date tehnice*").
2. Descărcați și instalați aplicația noastră.
3. Asigurați-vă că ați pornit o conexiune Wi-Fi la aparat. Dacă nu ați pornit, citiți următorul paragraf „Configurarea conexiunii wireless a aparatului".
4. Porniți aplicația. Selectați țara și limba și conectați-vă cu adresa de e-mail și parola dvs. Dacă nu aveți un cont, creați unul nou urmând instrucțiunile din App.
5. Respectați instrucțiunile din aplicație pentru înregistrarea și configurarea aparatului.

11.3 Configurarea conexiunii wireless a aparatului

1. Apăsați butonul Pornit/Oprit timp de câteva secunde pentru activa aparatul. Așteptați circa 10 secunde înainte de a continua cu configurarea wireless.
2. Selectați un program prin rotirea discului selector de programe.

3. Mențineți apăsat Pornire de la distanță butonul timp de câteva secunde până când se aude un „clic”. Eliberați butonul. On apare pe afișaj timp de 5 secunde și indicatorul begin to flash.

Modulul wireless începe să pornească.

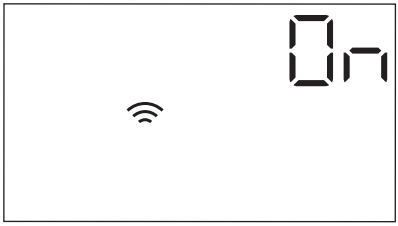

Asigurați-vă că aplicația este pregătită de conectare.

4. După circa 10 de secunde AP **(Punct de acces)** apare pe afișaj.

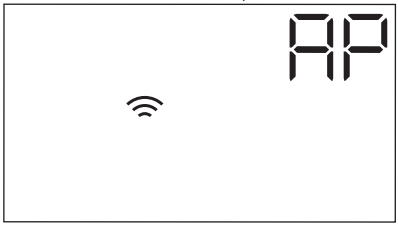

Punctul de acces va fi deschis timp de circa 5 minute.

5. Configurați App pe dispozitivul dvs. inteligent și urmați instrucțiunile pentru a conecta aparatul la rețeaua Wi-Fi.
6. Dacă conectivitatea este configurată, atunci când revine ecranul cu informațiile despre program, indicatorul este aprins pe afișaj.

De fiecare dată când porniți aparatul, durează circa 10 de secunde pentru ca aparatul să se conecteze automat la rețea. Atunci când indicatorul se oprește din clipit, conexiunea este pregătită.

Pentru oprirea conexiunii wireless, apăsați lung butonul Pornire de la distanță timp de câteva secunde până la primul semnal acustic. Eliberați butonul. OFF apare pe afișaj timp de 5 secunde.

Dacă opriți și porniți din nou aparatul, conexiunea wireless este oprită automat.

Pentru șterge acreditivele wireless, apăsați și mențineți apăsat butonul Pornire de la distanță timp de câteva secunde până la al doilea semnal sonor: --- apare pe afișaj timp de câteva secunde.

11.4 Pornire de la distanță

Pornirea de la distanță vă permite să porniți un ciclu cu comandă de la distanță.

Comanda de la distanță se activează automat atunci când apăsați butonul Start/Pauză pentru a porni programul, însă se poate porni un program de spălare și de la distanță. Această funcție este dezactivată când ușa este deschisă.

Atunci când aplicația este instalată și conexiunea wireless este finalizată, puteți activa Pornirea de la distanță:

1. Atingeți butonul Pornire de la distanță și indicatorul APP clipește intermitent pe afișaj timp de câteva secunde.

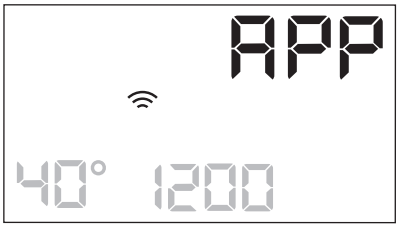

2. Atingeți butonul Start/Pauză ▷II pentru a activa Pornire de la distanță înainte ca indicatorul APP să se oprească din clipit.

Apar indicatorii și în ecranul cu sumarul programului și ușa este blocată. Acum este posibilă pornirea programului de la distanță.

> ⓘ
>
> Când se atinge butonul Start/Pauză ▷II după ce indicatorul APP se oprește din clipit, Pornirea de la distanță nu este activată, însă pornește programul setat.

Pentru a elimina Pornire de la distanță, atingeți butonul Pornire de la distanță și confirmați prin apăsarea butonului Start/Pauză ▷II.

11.5 Actualizarea Over-the-air

Aplicația poate propune o actualizare pentru aparat.

Actualizarea se acceptă exclusiv din Aplicație.

Dacă rulează un program, Aplicația anunță că actualizarea va începe după terminarea programului.

În timpul actualizării, aparatul indică UPd pe afișaj.

Nu opriți sau deconectați alimentarea aparatului în timpul actualizării.

Aparatul va putea fi folosit din nou după terminarea actualizării, fără nicio notificare privind actualizarea reușită.

Dacă apare o eroare, aparatul afișează Err: apăsați orice butoane sau rotiți butonul pentru a reveni la utilizarea normală.

11.6 Conexiune Wi-Fi pornită întotdeauna

Funcția Wi-Fi Always On este disponibilă în aplicație.

Această funcție menține conectarea la rețea chiar și atunci când aparatul este oprit.

Indicatorul se aprinde și se stinge intermitent (1 secundă pornit, 5 secunde oprit).

Este posibil să porniți aparatul prin apăsarea butonului Pornit/Oprit ⏻ sau prin intermediul aplicației.

> ⓘ
>
> Funcția Wi-Fi Always On vă poate afecta consumul de energie.

12. UTILIZAREA ZILNICĂ

> ⚠ **AVERTISMENT!**
>
> Consultați capitolele privind siguranța.

12.1 Activarea aparatului

1. Conectați ștecherul în priză.
2. Deschideți robinetul de apă.
3. Apăsați butonul Pornit/Oprit ⏻ timp de câteva secunde pentru activa aparatul.

Se aude o melodie scurtă. Aparatul propune automat un program implicit. Indicatorul corespunzător se aprinde.

Afișajul prezintă durata programului, durata ciclului Eco 40-60,, încărcătura maximă (doar pentru câteva secunde), temperatura implicită, viteza implicită de centrifugare și indicatorii fazelor care alcătuiesc programul.

12.2 Încărcarea rufelor

1. Deschideți ușa aparatului.

2. Scuturați rufele înainte de a le introduce în aparat.
3. Introduceți rufele în tambur, câte un articol pe rând.

Asigurați-vă că nu introduceți prea multe rufe în tambur.

4. Închideți ușa bine.

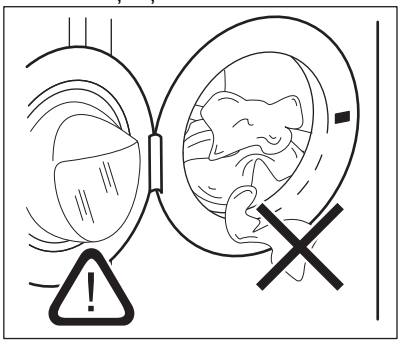

ATENȚIE!

Asigurați-vă că nu rămân rufe între garnitură și ușă. Există riscul de scurgere a apei sau de deteriorare a rufelor.

ATENȚIE!

Spălarea petelor foarte uleioase și grase poate deteriora piesele din cauciuc ale aparatului.

12.3 Umplerea manuală cu detergent și aditivi

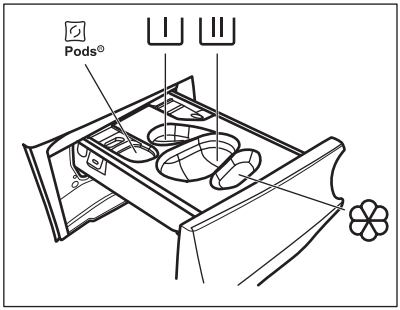

– Compartiment pentru capsule de detergent (max. 2 capsule). Când folosiți tablete de detergent, asigurați-vă că opțiunea Pods® este activată.

I – Compartiment pentru faza de prespălare și program de înmuiere (numai detergent pudră).

II – Compartiment pentru faza de spălare (doar detergent pudră).

Asigurați-vă că opțiunea Pods® este dezactivată când utilizați acest compartiment.

Dacă utilizați detergent lichid, nu uitați să introduceți recipientul pentru detergent lichid .

– Compartiment pentru balsam de rufe și alte tratamente cu lichid (întreținere rufe, apret).

MAX – Respectați întotdeauna instrucțiunile de pe ambalajul detergenților, însă vă recomandăm să nu depășiți nivelul maxim indicat (MAX). Aceasta cantitate însă va garanta cele mai bune rezultate la spălare.

După un ciclu de spălare, dacă este necesar, eliminați eventualele reziduuri de detergent din dozatorul pentru detergent.

Procedați după cum urmează

1. Deschideți dozatorul pentru detergent.

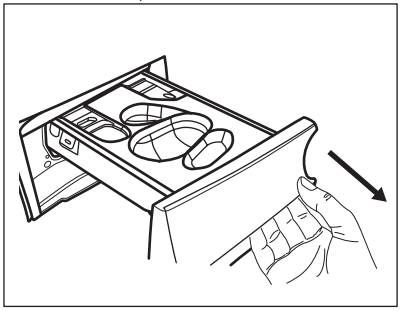

2. Dacă este setată o fază de prespălare, puneți detergentul pudră în compartimentul I.

3. Pentru spălarea principală, alegeți compartimentul adecvat în funcție de tipul de detergent:

a) Puneți **detergent pudră** în compartimentul II.

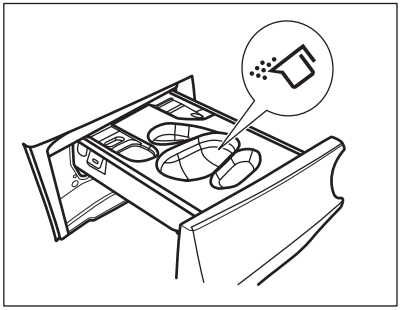

b) Turnați **detergentul lichid** în același compartiment după introducerea recipientului corespunzător.

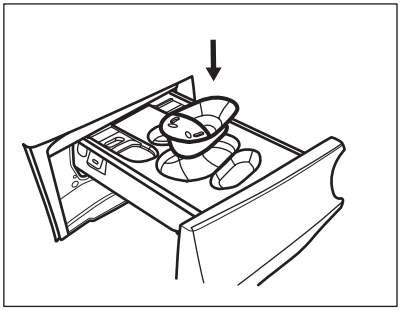

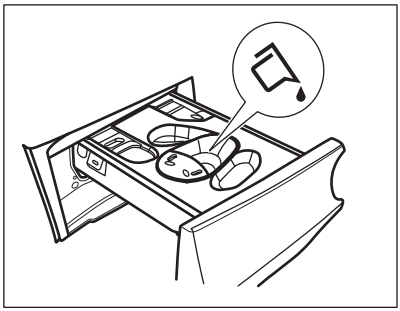

c) Puneți **tabletele** în compartimentul. Asigurați-vă că opțiunea Pods® este activată.

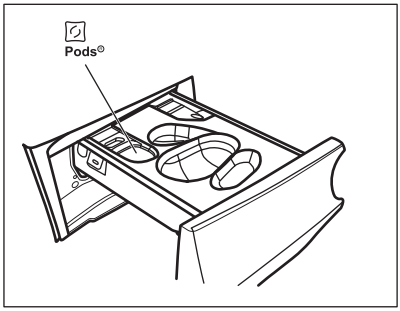

4. Turnați balsam de rufe în compartimentul.
5. Închideți dozatorul pentru detergent.

12.4 Setarea unui program

1. Rotiți discul selector pentru programe pentru a seta programul de spălare dorit. Se aprinde indicatorul programului corespunzător.

Eco 40-60 este programul implicit propus atunci când aparatul este pornit, cel la care se referă informațiile de pe eticheta energetică.

Indicatorul butonului Start/Pauză se aprinde intermitent.
Afișajul prezintă durata orientativă a programului, încărcătura maximă declarată pentru programul setat (doar câteva secunde), temperatura implicită, viteza implicită de centrifugare și indicatorii fazei de spălare (dacă sunt disponibili).

2. Pentru modificarea temperaturii și/sau a vitezei de centrifugare, atingeți butoanele corespunzătoare.
3. Dacă se dorește, setați una sau mai multe opțiuni atingând butoanele corespunzătoare. Indicatorii respectivi se aprind pe afișaj și informațiile prezentate se schimbă corespunzător.

> ⓘ
> În cazul în care o selecție **nu este posibilă**, este emis un semnal acustic.

12.5 Pornirea unui program

Pentru a porni programul, atingeți butonul Start/Pauză.

Indicatorul corespunzător nu se mai aprinde intermitent și rămâne pornit.
Când pornește programul, ușa este blocată.
Afișajul prezintă indicatorul ⊸▯.

ⓘ

Pompa de evacuare poate intra în funcțiune pentru scurt timp înainte ca aparatul să se umple cu apă.

12.6 Pornirea unui program cu opțiunea Finish In

1. Atingeți-l în mod repetat până când afișajul indică timpul dorit în care programul trebuie să se termine. Indicatorul se aprinde.
2. Atingeți butonul Start/Pauză ▷‖.

Tamburul începe să se rotească pentru a efectua estimarea ProSense, dacă este prevăzută în programul selectat.

3. Aparatul începe numărătoarea inversă până la terminarea programului și programul pornește la momentul potrivit pentru a se termina la ora setată cu ajutorul acestei opțiuni.

Pentru a modifica sau anula această opțiune:

1. Opriți aparatul cu ajutorul butonului Pornit/Oprit ⏻.
2. Porniți din nou aparatul.
3. Setați din nou programul.

12.7 Detectarea încărcăturii cu ProSense ProSense

ⓘ

Durata programului de pe afișaj corespunde cu o **încărcătură medie/ ridicată**.

După setarea unui program de spălare, pictograma ProSense se aprinde pe afișaj dacă programul îl acceptă.

După ce atingeți butonul Start/Pauză ▷‖, ProSense începe detectarea încărcăturii de rufe:

1. Aparatul detectează încărcătura în primele 30 de secunde: indicatorul ‖ clipește, barele de sub pictograma ProSense se mișcă înainte și înapoi și tamburul se rotește puțin.
2. Când tamburul nu se mai rotește, afișajul indică noua durată a programului, care poate crește sau scădea, reglată în funcție de încărcătura detectată, numărul de bare indică încărcătura în sfert (de la 1 la 4, 4 bare în caz de suprasarcină), indicatorul pentru încărcătura maximă declarată se aprinde din nou. După alte 30 de secunde, începe alimentarea cu apă.

ⓘ

În cazul **supraîncărcării tamburului**, indicatorul pentru încărcătura maximă declarată se aprinde din nou, iar indicatorul MAX clipește. În acest caz, în timpul acestor 30 de secunde, este posibilă punerea în pauză a aparatului și se pot scoate hainele în exces.
După ce ați scos hainele în exces, atingeți butonul Start/Pauză ▷‖ pentru a porni din nou programul.
Faza ProSense se poate repeta de până la trei ori (vedeți punctul 1).

Important! Dacă cantitatea de rufe nu este redusă, programul de spălare începe oricum, chiar și supraîncărcat. În acest caz, nu va mai fi posibilă garantarea celor mai bune rezultate la spălare.

ⓘ

La 20 de minute după pornirea programului, durata programului poate fi ajustată din nou în funcție de capacitatea de absorbție a apei în țesături.

ⓘ

Detectarea ProSense este realizată doar la programele complete de spălare (fără selectarea omiterii de faze).

Funcția Prosense nu este disponibilă pentru unele programe, cum ar fi Lână/ Manual, programe cu cicluri scurte și fără faza de spălare.

12.8 Indicatoare de fază a programului

Când programul pornește, indicatorul fazei aflate în desfășurare clipește și ceilalți indicatori de fază sunt aprinși continuu.

De ex. faza de spălare sau pre-spălare este în desfășurare: .

Când faza se termină, indicatorul relevant se oprește din clipit și este aprins continuu. Indicatorul fazei următoare începe să clipească.

De ex. faza de clătire este în desfășurare: .

Dacă selectezi Abur, se aprind indicatorii fazei cu abur.

12.9 Întreruperea unui program și modificarea opțiunilor

Când programul este în desfășurare puteți modifica **doar unele** opțiuni:

1. Atingeți butonul Start/Pauză.

Indicatorul aferent se aprinde intermitent.

2. Modificați opțiunile. Informațiile indicate pe afișaj se modifică corespunzător.
3. Atingeți din nou butonul Start/Pauză.

Programul de spălare este reluat.

12.10 Anularea unui program aflat în derulare

1. Pentru a anula un program și a dezactiva aparatul, apăsați butonul Pornit/Oprit.
2. Pentru a activa aparatul apăsați din nou butonul Pornit/Oprit.

Acum puteți selecta un alt program de spălare.

Dacă faza ProSense este deja realizată și alimentarea cu apă a început deja, noul program începe **fără a repeta faza ProSense**. Apa și detergentul nu sunt evacuate pentru a evita risipa. Afișajul indică durata maximă a programului, actualizând-o la aproximativ 20 de minute după ce a început noul program.

12.11 Deschiderea ușii - Adăugarea articolelor de îmbrăcăminte

În timpul funcționării unui program sau a pornirii întârziate, ușa aparatului este blocată.

Dacă temperatura și nivelul apei din tambur sunt prea mari și/sau tamburul încă se învârte, nu puteți deschide ușa.

Puteți deschide cu ușurință ușa pentru adăugarea sau îndepărtarea unor articole atunci când pictograma este aprinsă.

1. Atingeți butonul Start/Pauză.

Pe afișaj se stinge indicatorul corespunzător pentru blocarea ușii.

2. Deschideți ușa aparatului. Dacă este necesar, adăugați sau eliminați articole.
3. Închideți ușa și atingeți butonul Start/ Pauză.

Programul sau pornire întârziată sunt în continuare active.

Când se stinge pictograma , ușa poate fi deschisă când programul s-a terminat. De asemenea, puteți seta programul/opțiunea de centrifugare sau evacuare și apăsați după aceea butonul Start/Pauză. Dacă programele de centrifugare și evacuare nu sunt disponibile pe discul selector de programe, acestea pot fi setate din Aplicație.

12.12 Terminarea programului

Atunci când programul s-a terminat, aparatul se oprește automat. Semnalele acustice funcționează (dacă sunt activate).

Pe afișaj, toți indicatorii fazei de spălare rămân aprinși continuu și zona de timp indică .

Indicatorul butonului Start/Pauză se stinge.

Ușa de deblochează și indicatorul se stinge.

MAX clipește la finalul programului în cazul unui tambur supraîncărcat.

1. Pentru a dezactiva aparatul, apăsați butonul Pornit/Oprit .

La cinci minute de la încheierea programului, funcția de economisire a energiei dezactivează automat aparatul.

> Atunci când activați aparatul din nou, pe afișaj apare sfârșitul ultimului program selectat. Rotiți discul selector pentru programe pentru a seta un ciclu nou.

2. Scoateți rufele din aparat.
3. Lăsați tamburul gol.
4. Țineți ușa și dozatorul pentru detergent întredeschise ușor pentru a preveni formarea mucegaiului și a mirosurilor.
5. Închideți robinetul de apă.

12.13 Evacuarea apei după terminarea ciclului

Dacă ați ales un program sau o opțiune care nu golește apa de la ultima clătire, programul este finalizat, însă:

- Afișajul prezintă indicatorul , indicatorul opțiunii sau dB și indicatorul ușă blocată . Indicatorul fazei aflate în desfășurare se aprinde intermitent.
- Tamburul încă se rotește la intervale regulate pentru a preveni șifonarea rufelor.
- Ușa rămâne blocată.
- Trebuie să evacuați apa pentru a deschide ușa:

1. Dacă este necesar, atingeți butonul Centrifugare pentru a reduce viteza de centrifugare propusă de aparat.
2. Atingeți butonul :
   - Dacă ați setat , aparatul evacuează apa și centrifughează.
   - Dacă ați setat dB, aparatul doar evacuează apa.

Indicatorul opțiunii sau dB se stinge, în timp ce indicatorul clipește, după care se stinge.

3. Atunci când se termină programul și indicatorul ușă blocată se stinge, puteți deschide ușa.
4. Apăsați butonul Pornit/Oprit câteva secunde pentru dezactiva aparatul.

> În orice situație, aparatul golește apa automat după aproximativ 18 ore.

12.14 Opțiunea Repaus

Funcția Repaus dezactivează automat aparatul pentru a reduce consumul de energie dacă:

- Nu utilizați aparatul timp de 5 minute înainte de a atinge butonul Start/Pauză .
  Pentru a reactiva aparatul apăsați butonul Pornit/Oprit .
- După 5 minute de la finalizarea programului de spălare.
  Pentru a reactiva aparatul apăsați butonul Pornit/Oprit .
  Aparatul propune Eco 40-60 ca program implicit.
  Rotiți discul selector pentru programe pentru a seta un ciclu nou.

> Dacă setați un program sau o opțiune care se termină cu apă în tambur, funcția Repaus **nu dezactivează** aparatul pentru a vă reaminti să evacuați apa.

> Dacă funcția Wi-Fi Always On este activă, doar indicatorul se aprinde și se stinge intermitent.

13. UTILIZAREA ZILNICĂ - SPĂLAREA ȘI USCAREA

⚠ **AVERTISMENT!**

Consultați capitolele privind siguranța.

ⓘ

Acest aparat este o mașină automată de spălat rufe cu uscător.

13.1 Program NON-STOP - Mod spălare și uscare

ⓘ

Nu toate programele sunt compatibile cu modul de uscare.

La anumite programe de spălare, puteți combina modurile Spalare și Uscare pentru a rula un program complet de spălare și uscare. Procedați după cum urmează:

1. Apăsați butonul Pornit/Oprit timp de câteva secunde pentru activa aparatul.
2. Încărcați rufele pe rând.
3. Puneți detergentul și aditivii în compartimentul corespunzător.
4. Rotiți discul selector de programe la programul de spălare dorit. Afișajul indică temperatura și viteza de centrifugare implicite. Dacă este necesar, schimbați-le conform cu rufele dvs. Afișajul indică și încărcătura maximă recomandată pentru faza de spălare.
5. Setați opțiunile dorite, dacă sunt disponibile.
6. Atingeți butonul Uscare mod o singură dată pentru a activa și funcția de uscare. Se aprind ledurile indicatoarelor Spalare și Uscare. Indicatoarele și apar pe afișaj. Afișajul indică și încărcătura maximă recomandată pentru un program de spălare și uscare (de ex. 7 kg pentru bumbac).

ⓘ

Atunci când uscați o încărcătură mare de rufe, asigurați-vă că articolele de îmbrăcăminte nu sunt înfășurate între ele și că sunt distribuite uniform în tambur.

13.2 Spălarea și uscarea - Niveluri automate

Nivelul implicit este cel cu uscare pentru dulap . La unele programe puteți modifica nivelul de uscare.

1. Atingeți butonul Uscare automată în mod repetat până când afișajul indică nivelul de uscare necesar. Indicatoarea de pe afișaj se aprind astfel:

   a. **Uscate pentru călcat**: pentru articole din bumbac;

   b. **Uscate pentru a fi puse în dulap**: pentru articole din bumbac și sintetice;

   c. **Foarte uscate**: pentru articole din bumbac.

Valoarea duratei de pe afișaj reprezintă durata ambelor cicluri de spălare și uscare.

ⓘ

Pentru a avea o uscare performantă folosind mai puțină energie și o durată mai redusă, aparatul nu vă permite să setați o viteză de centrifugare prea scăzută pentru articolele care urmează a fi spălate și uscate.

2. Atingeți butonul Start/Pauză pentru a porni programul. Estimarea ProSense începe.

Indicatorul ușă blocată se aprinde pe afișaj și indicatorul fazei aflate în desfășurare începe să clipească.
Afișajul indică și durata rămasă din program.

13.3 Timpul de spălare și de uscare.

De asemenea, puteți exclude modul de uscare automată și puteți alege manual o durată de uscare:

1. Atingeți butonul Uscare temporizată în mod repetat pentru a seta valoarea dorită pentru durată (consultați tabelul „Uscare programată” din capitolul „Programe”).

   Indicatorul Uscare automată AUTO se stinge și indicatorul se aprinde.

Timpul minim de uscare este de 10 minute. De fiecare dată când atingeți acest buton, valoarea pentru durată se mărește cu 5 minute. Afișajul indică noua valoare setată pentru durată.

2. Atingeți butonul Start/Pauză pentru a porni programul. Estimarea ProSense începe.

Indicatorul ușă blocată se aprinde pe afișaj și indicatorul fazei aflate în desfășurare începe să clipească.
Afișajul indică și durata rămasă din program.

13.4 La terminarea programului de uscare

- Aparatul se oprește automat.
- Semnalele acustice pornesc (dacă sunt active).
- Pe afișaj se aprinde.
- Ledul butonului Start/Pauză se stinge.

  pentru ușă blocată se stinge.
- Apăsați butonul Pornit/Oprit timp de câteva secunde pentru dezactiva aparatul.

> ℹ
> După câteva minute de la încheierea programului, funcția de economisire a energiei dezactivează automat aparatul.

1. Scoateți rufele din aparat.
2. Verificați dacă tamburul este gol.

> ℹ
> După faza de uscare, curățați cu o lavetă umedă tamburul, garnitura și interiorul ușii.

14. UTILIZAREA ZILNICĂ - DOAR PENTRU USCARE

> ⚠ **AVERTISMENT!**
> Consultați capitolele privind siguranța.

> ℹ
> Acest aparat este o mașină automată de spălat rufe cu uscător.

14.1 Pregătirea pentru uscare

1. Apăsați butonul Pornit/Oprit timp de câteva secunde pentru activa aparatul.

> ℹ
> La un program doar cu uscare, afișajul nu afișează încărcătura maxim și estimarea ProSense este dezactivată.

2. Încărcați rufele pe rând.
3. Rotiți discul selector la programul adecvat pentru articolele care trebuie uscate.
4. Atingeți de două ori butonul Uscare pentru a exclude spălarea și pentru a efectua doar uscarea. Ledul butonului Uscare este aprins. Indicatorii și apar pe afișaj.

> ℹ
> Atunci când uscați o cantitate mare de rufe, pentru a obține performanțe bune la uscare, asigurați-vă că rufele nu sunt înfășurate între ele și că sunt distribuite uniform în tambur.

14.2 Uscarea - Nivelurile automate

Nivelul implicit este cel cu uscare pentru dulap. La unele programe puteți modifica nivelul de uscare.

1. Atingeți butonul Uscare automată în mod repetat până când afișajul indică nivelul de uscare necesar. Indicatoarea de pe afișaj se aprind astfel:

   a. **Uscate pentru călcat**: pentru articole din bumbac;

   b. **Uscate pentru a fi puse în dulap**: pentru articole din bumbac și sintetice;

   c. **Foarte uscate**: pentru articole din bumbac.

Valoarea duratei de pe afișaj reprezintă durata ambelor cicluri de spălare și uscare.

> Pentru a avea o uscare performantă folosind mai puțină energie și o durată mai redusă, aparatul nu vă permite să setați o viteză de centrifugare prea scăzută pentru articolele care urmează a fi spălate și uscate.

2. Pentru a activa programul, atingeți butonul Start/Pauză.

Indicatorul ușă blocată se aprinde pe afișaj și indicatorul fazei aflate în desfășurare începe să clipească.
Afișajul indică și durata rămasă din program.

14.3 Uscarea programată

De asemenea, puteți exclude modul de uscare automată și puteți alege manual o durată de uscare:

1. Atingeți butonul Uscare temporizată în mod repetat pentru a seta valoarea dorită pentru durată (consultați tabelul „Uscarea programată” din capitolul „Programe”).

   Indicatorul Uscare automată se stinge și se aprinde indicatorul .

Timpul minim de uscare este de 10 minute. De fiecare dată când atingeți acest buton, valoarea pentru durată se mărește cu 5 minute. Afișajul indică noua valoare setată pentru durată.

2. Pentru a porni programul, atingeți butonul Start/Pauză.

Indicatorul ușă blocată se aprinde pe afișaj și indicatorul fazei aflate în desfășurare începe să clipească.
Afișajul indică și durata rămasă din program.

14.4 La terminarea programului de uscare

- Aparatul se oprește automat.
- Semnalele acustice pornesc (dacă sunt active).
- Pe afișaj se aprinde.
- Ledul butonului Start/Pauză se stinge.

  pentru ușă blocată se stinge.
- Apăsați butonul Pornit/Oprit timp de câteva secunde pentru dezactiva aparatul.

> După câteva minute de la încheierea programului, funcția de economisire a energiei dezactivează automat aparatul.

1. Scoateți rufele din aparat.
2. Verificați dacă tamburul este gol.

> După faza de uscare, curățați cu o lavetă umedă tamburul, garnitura și interiorul ușii.

15. SCAME ÎN ȚESĂTURI

În timpul fazei de spălare și/sau de uscare, anumite tipuri de materiale (plușul, lâna, flanelele din bumbac) pot produce scame.

Puful eliberat se poate lipi de țesături în timpul următorului ciclu.

Acest inconvenient crește la țesăturile tehnice.

Pentru a preveni scamele din rufele dvs.:

- Nu spălați materiale închise la culoare după spălarea și uscarea materialelor deschise la culoare (în special prosoape de mână, lână, flanele din bumbac) și invers.
- Uscați în aer liber aceste tipuri de țesături după prima spălare.
- Curățați filtrul de evacuare.
- După faza de uscare, curățați tamburul gol, garnitura și ușa cu o lavetă umedă.

Pentru a scoate scamele din interiorul tamburului, procedați după cum urmează:

- Goliţi tamburul.
- Curățați tamburul, garnitura și ușa cu o lavetă umedă.
- Setați programul Curățare mașină și Uscare modul.
- Pentru a activa programul, atingeți butonul Start/Pauză.

16. INFORMAȚII ȘI SFATURI

⚠ **AVERTISMENT!**

Consultați capitolele privind siguranța.

16.1 Încărcătura de rufe

- Împărțiți rufele în: albe, colorate, sintetice, delicate și lână.
- Respectați instrucțiunile de spălare de pe etichetele rufelor.
- Nu spălați articole albe și colorate împreună.
- Unele articole colorate se pot decolora la prima spălare. Recomandăm ca primele spălări ale acestora să fie făcute separat.
- Țesăturile cu mai multe straturi, articolele din lână și cele cu imprimeuri trebuie întoarse pe dos.
- Pre-tratați petele dificile.
- Articolele cu pete dificile trebuie spălate cu un detergent special.
- Aveți grijă cu perdelele. Scoateți inelele și puneți perdelele într-un săculeț de spălare sau într-o față de pernă.
- O încărcătură foarte mică poate provoca probleme de echilibru în timpul fazei de centrifugare cauzând o vibrare excesivă. Dacă se întâmplă acest lucru:
  a. întrerupeți programul și deschideți ușa (consultați capitolul „Utilizarea zilnică”);
  b. redistribuiți manual încărcătura pentru ca articolele să fie așezate uniform prin cuvă;
  c. apăsați butonul Start/Pauză. Faza de centrifugare continuă.
- Închideți nasturii fețelor de pernă, închideți fermoarele, găicile și capsele. Legați curelele, cordoanele, șireturile, fundele și toate articolele libere.
- Nu spălați rufe fără tivuri sau cu tăieturi. Folosiți o plasă de spălare pentru a spăla articolele mici și/sau delicate (de ex. sutiene fără sârmă, curele, colanți, șireturi, funde, etc.).

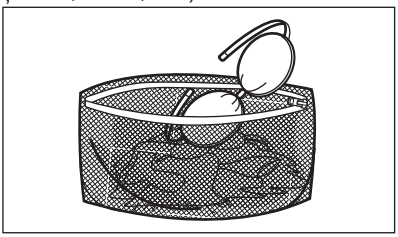

- Goliți buzunarele și depliați articolele.

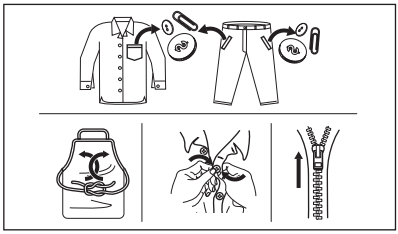

16.2 Petele persistente

În cazul anumitor pete, apa și detergentul nu sunt suficiente.

Recomandăm pre-tratarea acestor pete înainte de introducerea articolelor în aparat.

Sunt disponibile substanțe speciale pentru îndepărtarea petelor. Folosiți substanța specială pentru îndepărtarea petelor, corespunzătoare tipului de pată și țesăturii.

Nu pulverizați soluția de îndepărtare a petelor pe îmbrăcăminte în apropierea aparatului deoarece aceasta este corozivă pentru piesele din plastic.

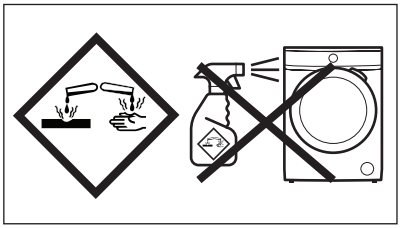

16.3 Tipul detergentului și cantitatea

Alegerea detergentului și utilizarea cantităților corecte afectează nu numai performanța la spălare, ci ajută și la evitarea risipei și protejarea mediului:

- Utilizați numai detergenți și alte tratamente produse special pentru utilizarea într-o mașină de spălat rufe. În primul rând, respectați aceste reguli generale:
  - detergenți pudră (și tablete și detergenți cu o singură doză) pentru toate tipurile de materiale, cu excepția celor delicate. Alegeţi detergenții pudră care conțin înălbitor pentru rufe albe și substanțe de igienizare a rufelor,
  - detergenți lichizi (și detergenți cu o singură doză), de preferat pentru programe de spălare la temperatură joasă (max. 60°C) pentru toate tipurile de țesături sau cei speciali, numai pentru lână.
- Alegerea și cantitatea detergentului depind de: tipul de țesătură (delicate, lână, bumbac etc.), culoarea hainelor, dimensiunea încărcăturii, gradul de murdărie, temperatura de spălare și duritatea apei folosite.
- Respectați instrucțiunile pe care le găsiți pe ambalajul detergenților sau al altor tratamente fără a depăși nivelul maxim indicat (**MAX**).
- Nu amestecați tipuri diferite de detergenți.
- Folosiți mai puțin detergent dacă:
  - spălați o încărcătură mică,
  - rufele sunt puțin murdare,
  - apar cantități mari de spumă în timpul spălării.

O cantitate insuficientă de detergent poate rezulta în:

- rezultate nesatisfăcătoare la spălare,
- încărcătura de rufe devine gri,
- haine unsuroase,
- mucegai în aparat.

O cantitate excesivă de detergent poate rezulta în:

- formarea de spumă,
- reducerea efectului spălării,
- clătire inadecvată,
- un impact mai mare asupra mediului.

16.4 Sfaturi pentru economisire

Pentru a economisi apă, energie și detergent, vă recomandăm să urmați aceste sfaturi:

- **Rufele puțin murdărite** pot fi spălate **fără prespălare** pentru a economisi detergent, apă și timp.
- Încărcarea aparatului la **capacitatea maximă indicată pentru fiecare program ajută la reducerea consumului de energie și apă**.
- Cu o pre-tratare corespunzătoare, petele și murdăria limitată pot fi îndepărtate; rufele pot fi spălate la temperaturi mai reduse.

- Setați **turația maximă posibilă de centrifugare** pentru programul selectat pentru a economisi energie în timpul fazei de uscare!
- De preferință, utilizați cicluri scurte la temperaturi mai scăzute.

16.5 Duritate apă

Dacă apa din zona dvs. este dură sau medie, vă recomandăm să folosiți un dedurizator de apă pentru mașinile de spălat rufe.

În zonele în care apa are o duritate redusă, nu este necesar să folosiți un dedurizator de apă.

Pentru a afla duritatea apei din zona în care vă aflați, adresați-vă furnizorului de apă local.

Folosiți o cantitate corectă pentru dedurizatorul apei. Respectați instrucțiunile de pe ambalajul produsului.

16.6 Pregătiți ciclul de uscare

- Deschideți robinetul de apă.
- Verificați dacă furtunul de evacuare este conectat corect. Pentru mai multe informații consultați capitolul privind instalarea.
- Pentru încărcătura maximă de rufe la programele de uscare, consultați tabelul cu programele de uscare.

16.7 Articole care nu sunt adecvate pentru uscare

Nu setați un program de uscare pentru următoarele tipuri de rufe:

- Perdele sintetice.
- Articole de îmbrăcăminte cu accesorii metalice.
- Dresuri de nailon.
- Plăpumi.
- Huse de pat.
- Pilote.
- Hanorace.
- Saci de dormit.
- Țesături cu reziduuri de fixativ, acetonă sau similar.
- Haine ce conțin spumă de cauciuc sau materiale similare cu spuma de cauciuc.

16.8 Etichetele de întreținere

La uscarea rufelor, respectați instrucțiunile de pe etichetele producătorilor:

- = Articolul poate fi uscat în uscător
- = Ciclul de uscare este la temperatură înaltă
- = Ciclul de uscare este la temperatură redusă
- = Articolul nu poate fi uscat în uscător.

16.9 Durata ciclului de uscare

Durata ciclului de uscare se poate schimba în funcție de:

- viteza ultimei centrifugări
- nivelul de uscare
- tipul de rufe
- masa încărcăturii

16.10 Uscarea suplimentară

Dacă rufele încă mai sunt umede la terminarea programului de uscare, setați din nou un program scurt de uscare.

⚠ AVERTISMENT!

Pentru a evita șifonarea și intrarea la apă, nu uscați în exces rufele.

16.11 Sfaturi generale

Consultați tabelul «Uscare programată» pentru a găsi duratele **medii** de uscare. Experiența vă va ajuta să uscați rufele mai bine. Notați durata ciclurilor de uscare anterioare.

Pentru a evita încărcarea electrostatică la finalul ciclului de uscare:

1. Folosiți balsam de rufe la ciclul de spălare.
2. Folosiți un balsam special pentru uscătoare.
3. Nu turnați detergent sau balsam de rufe înaintea unui ciclu de uscare.
4. Nu uscați împreună materiale textile dure și delicate pentru a evita scorojirea articolelor delicate.
5. Scoateți toate obiectele din buzunarele hainelor, în special obiectele care se topesc.

Atunci când programul de uscare s-a terminat, scoateți cât mai repede rufele.

17. ÎNGRIJIREA ȘI CURĂȚAREA

⚠ **AVERTISMENT!**

Consultați capitolele privind siguranța.

17.1 Programul de curățare periodică

Curățarea periodică ajută la extinderea duratei de viață a aparatului.

După fiecare ciclu, țineți ușa și dozatorul pentru detergent ușor întredeschisă pentru a asigura circulația aerului și uscați umiditatea în interiorul aparatului: acest lucru previne formarea mucegaiului și a mirosurilor.

Dacă aparatul nu este utilizat pe o perioadă mai lungă de timp: închideți robinetul de apă și scoateți din priză aparatul.

Programul orientativ de curățare periodică:

Decalcifiere	De două ori pe an
Spălarea de întreținere	O dată pe lună
Curățarea garniturii ușii	La fiecare două luni
Curățarea tamburului	La fiecare două luni
Scoateți scamele din tambur	De două ori pe lună[1)]
Curățarea dozatorului pentru detergent	La fiecare două luni
Curățarea filtrului pompei de evacuare	De două ori pe an
Curățarea furtunului de alimentare cu apă și a filtrului robinetului	De două ori pe an

1) Consultați capitolul „Scamele din țesături”.

Următoarele paragrafe explică modul în care se curăță fiecare piesă.

17.2 Îndepărtarea obiectelor străine

ⓘ

Înainte de a rula ciclul, asigurați-vă că buzunarele sunt goale și toate elementele libere sunt legate. Consultați „Încărcătura de rufe” din „Informații și sfaturi”.

Scoateți toate obiectele străine (cum ar fi cleme metalice, nasturi, fise, etc.) pe care le găsiți în garnitura ușii, filtre și tambur. Consultați paragrafele „Garnitura ușii cu colector cu muchie dublă”, „Curățarea tamburului”, „Curățarea pompei de evacuare” și „Curățarea furtunului de alimentare și a filtrului supapei”. Dacă este necesar, adresați-vă Centrului de service autorizat.

17.3 Curățarea exterioară

Curățați aparatul numai cu săpun delicat și apă caldă. Uscați complet toate suprafețele.

Nu folosiți bureți abrazivi sau orice material care produce zgârieturi.

⚠ **ATENȚIE!**

Nu folosiți alcool, solvenți sau produse chimice.

⚠ **ATENȚIE!**

Nu curățați suprafețele metalice cu detergent pe bază de clor.

17.4 Decalcifiere

ⓘ

Dacă apa din zona dvs. este dură sau medie, vă recomandăm să folosiți un dedurizator de apă pentru mașinile de spălat rufe.

Examinați regulat tamburul pentru a verifica dacă există depuneri de calcar.

Detergenții obișnuiți conțin deja agenți de dedurizare a apei, însă se recomandă ca ocazional să rulați un ciclu cu tamburul gol și un produs de decalcifiere.

ⓘ

Respectați întotdeauna instrucțiunile de pe ambalajul produsului.

17.5 Spălarea de întreținere

Utilizarea repetată şi prelungită de programe cu temperatură scăzută şi durată redusă poate produce depuneri de detergenți, reziduuri de scame, creşterea de bacterii şi formarea unei pelicule în interiorul tamburului şi cuvei. Aceasta poate produce mirosuri neplăcute şi mucegai.

Pentru a elimina aceste depuneri şi igieniza partea internă a aparatului, rulați o spălare de întreținere cel puțin o dată pe lună:

1. Scoateți toate rufele din tambur.
2. Rulați un program pentru bumbac la cea mai ridicată temperatură și cu o cantitate redusă de detergent pudră sau, dacă este disponibil, rulați programul Curățare mașină.

17.6 Garnitura ușii

Acest aparat este dotat cu un **sistem de auto-curățare a evacuării**, care permite evacuarea împreună cu apa a scamelor mici care cad de pe haine. Examinați garnitura în mod regulat. Monezile, nasturii și alte obiecte mici pot fi recuperate la finalul ciclului.

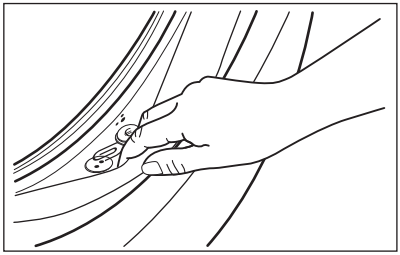

Curățați-o atunci când este necesar folosind un agent de curățare tip cremă cu amoniac fără a zgâria suprafața garniturii.

ⓘ

Respectați întotdeauna instrucțiunile de pe ambalajul produsului.

17.7 Curățarea dozatorului de detergent.

Pentru a împiedica eventualele depuneri de detergent uscat, de balsam de rufe sau formarea de mucegai în dozatorul pentru detergent, rulați din când în când următoarea procedură de curățare:

1. Deschideți dozatorul pentru detergent. Apăsați opritorul în jos, ca în imagine, și scoateți-l în afară.

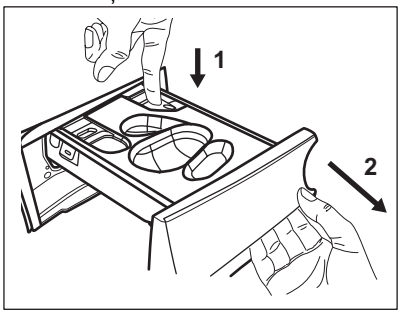

2. Scoateți recipientul pentru detergent lichid, dacă este introdus.

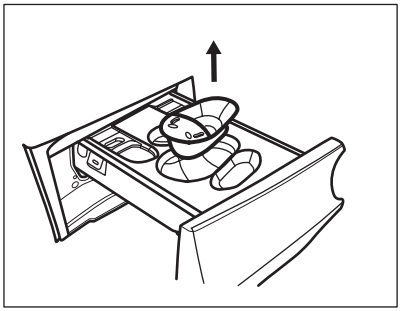

3. Ridicați capacul superior al compartimentelor pentru a-l scoate.

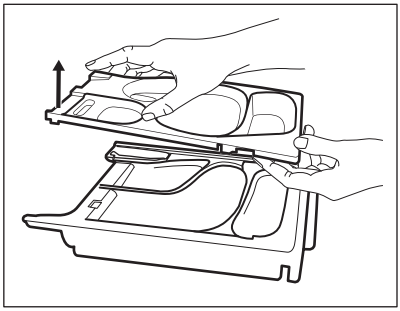

4. Spălați dozatorul pentru detergent și orice obiecte sub jet de apă.

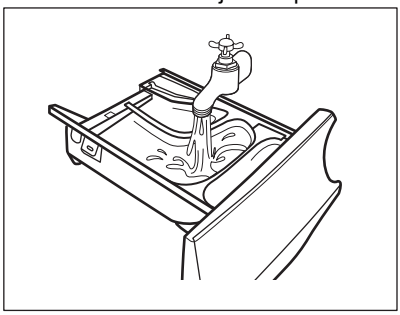

5. Asigurați-vă că ați îndepărtat toate reziduurile de detergent din partea superioară și inferioară a adânciturii. Folosiți o perie mică pentru a curăța adâncitura.

> ⚠ **ATENȚIE!**
>
> **Nu folosiți obiecte ascuțite sau perii și bureți metalici.**

Asigurați-vă că ați îndepărtat toate reziduurile de detergent din partea superioară și inferioară a adânciturii. Folosiți o perie mică pentru a curăța adâncitura.

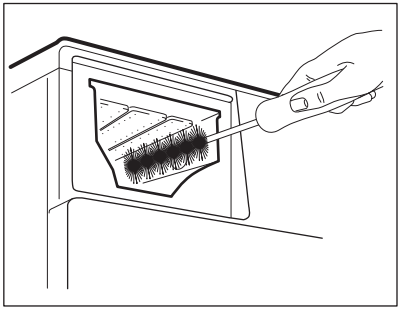

6. Întoarceți dozatorul cu fața în jos și deschideți capacul inferior conform indicațiilor din imagine: mai întâi trageți urechiușele laterale spre exterior și apoi scoateți capacul inferior.

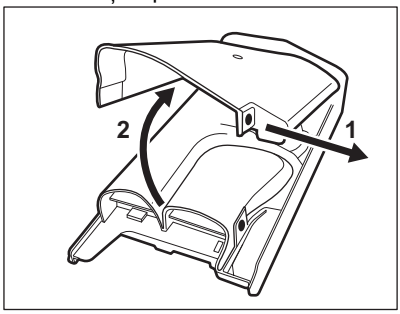

7. Asigurați-vă că sunt îndepărtate toate reziduurile de detergent de pe bandă. Folosiți doar lavete moi și umede.
8. Puneți la loc capacul inferior la locul său aliniind orificiile sale pe cârligele sertarului, ca în imagine. Închideți până face „clic”.

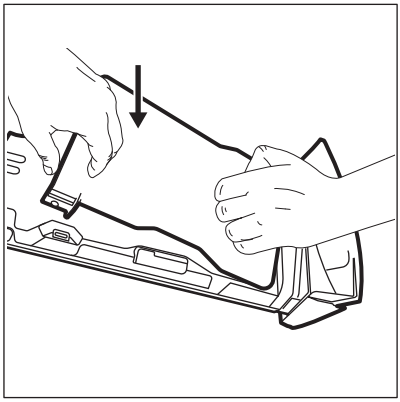

> ⚠ **ATENȚIE!**
>
> **Apăsați capacul inferior ca în imagine. Asigurați-vă că se închide bine.**

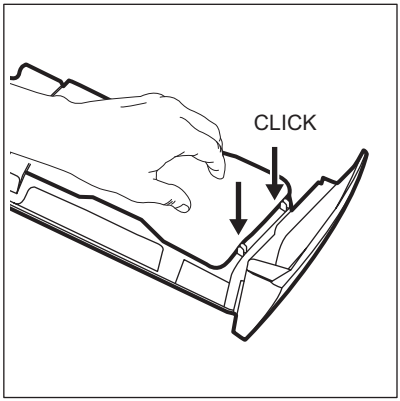

9. Montați la loc sertarul astfel:
   a. Puneți la loc capacul inferior și apăsați până face „clic”.
   b. Puneți la loc capacul superior și apăsați până face „clic”.
   c. Introduceți recipientul pentru detergent lichid, dacă este necesar.
10. Introduceți dozatorul pentru detergent pe șinele de ghidaj și închideți-l. Rulați programul de clătire fără nicio haină în tambur.

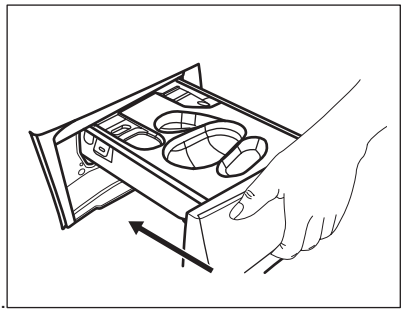

17.8 Curățarea pompei de evacuare

⚠ **AVERTISMENT!**

Scoateți ștecherul din priza de perete.

ⓘ

Verificați regulat filtrul pompei de evacuare pentru vă asigura că este curat.

Curățați pompa de evacuare dacă:
- Aparatul nu evacuează apa.
- Tamburul nu se rotește.
- Aparatul face un zgomot neobișnuit din cauza blocării pompei de evacuare.
- Afișajul arată codul de alarmă E20.

⚠ **AVERTISMENT!**
- Nu scoateți filtrul în timpul funcționării aparatului.
- Nu curățați pompa dacă apa din aparat este fierbinte. Așteptați să se răcească apa

Procedați astfel pentru a curăța pompa:

1. Deschideți capacul pompei.

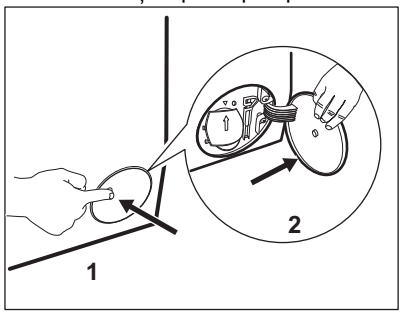

2. Puneți un vas adecvat sub locul de acces la pompă pentru a colecta apa care se scurge.
3. Desfaceți jgheabul în jos. Țineți întotdeauna o cârpă la îndemână pentru a șterge apa care se scurge la scoaterea filtrului.

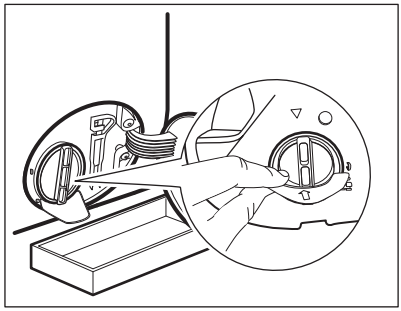

4. Rotiți filtrul la 180 de grade spre stânga pentru a-l deschide fără a-l scoate. Lăsați să curgă apa.

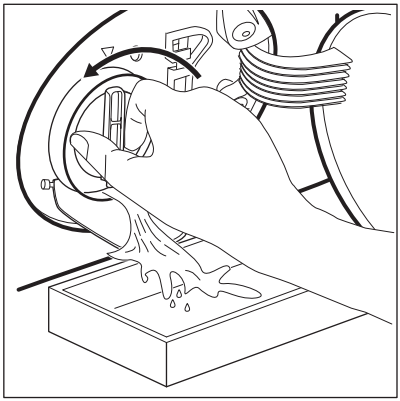

5. După ce vasul se umple cu apă, rotiți la loc filtrul și goliți recipientul.
6. Repetați pașii 4 și 5 până când nu mai curge apă.
7. Rotiți filtrul spre stânga și scoateți-l.

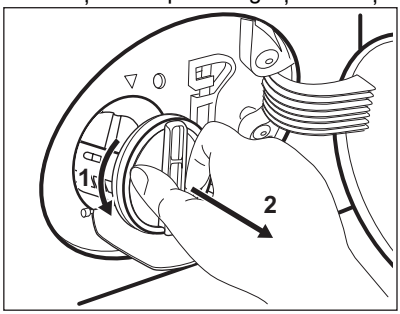

8. Dacă este necesar, scoateți scamele și obiectele din adâncitura filtrului.
9. Asigurați-vă că elicea pompei se poate roti. Dacă nu se rotește, adresați-vă Centrului de Service Autorizat.

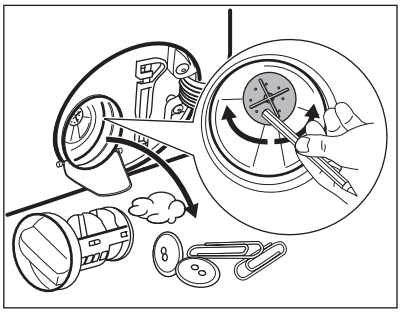

10. Curățați filtrul sub jet de apă.

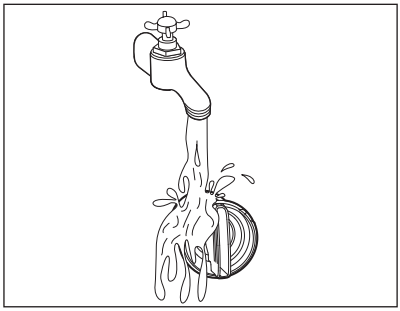

11. Puneţi la loc filtrul în ghidajele speciale rotindu-l spre dreapta. Pentru a preveni scurgerile, filtrul trebuie strâns în mod corect.

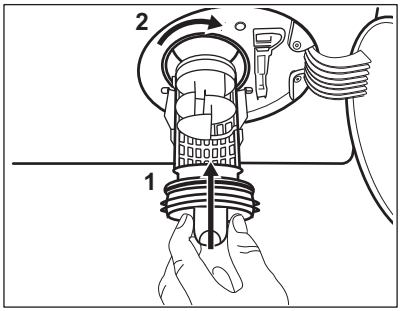

12. Închideți capacul pompei.

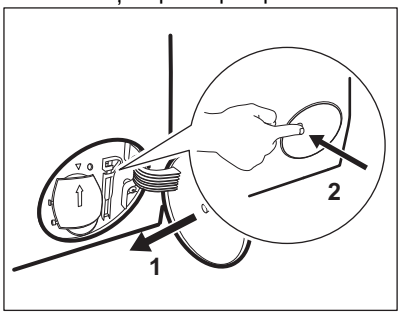

Atunci când evacuați apa prin procedura de evacuare de urgență, trebuie să activați din nou sistemul de evacuare:

a. Puneţi 2 litri de apă în compartimentul principal de spălare al dozatorului pentru detergent.
b. Porniți programul pentru a evacua apa.

17.9 Curățarea furtunului de alimentare cu apă și a filtrului robinetului

Se recomandă curățarea ocazională a ambelor filtre din furtunul de alimentare și supapă pentru a îndepărta toate depunerile colectate în timp:

1. Desfaceți furtunul de alimentare de la robinet și curățați filtrul.

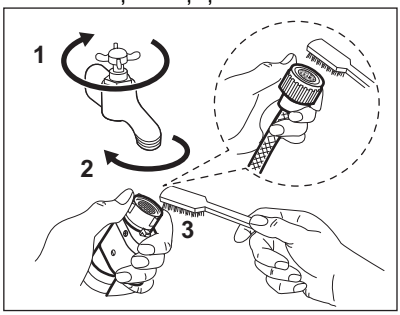

2. Desfaceți furtunul de alimentare de la aparat prin slăbirea piuliței.

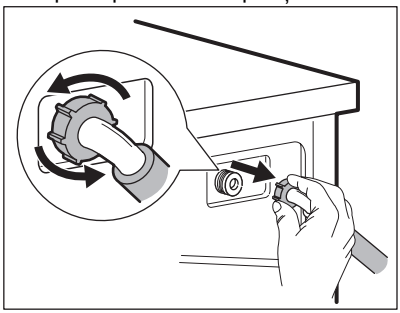

3. Curățați cu o periuță de dinți filtrul supapei din spatele aparatului.

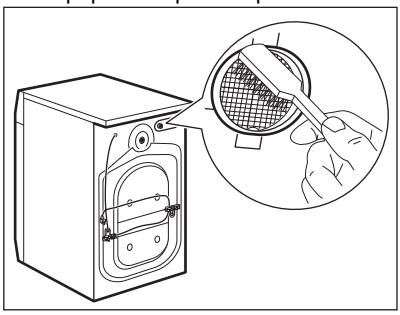

4. Când reconectați furtunul la spatele aparatului, rotiți-l spre stânga sau dreapta (nu în poziție verticală) în funcție de poziția robinetului de apă.

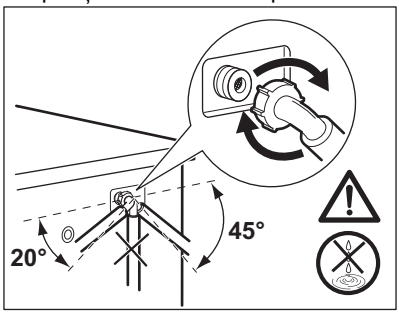

17.10 Evacuarea de urgență

Dacă aparatul nu poate evacua apa, realizați procedura descrisă în paragraful „Curățarea pompei de evacuare”. Dacă este necesar, curățați pompa.

Atunci când evacuați apa prin procedura de evacuare de urgență, trebuie să activați din nou sistemul de evacuare:

1. Turnați 2 litri de apă în compartimentul principal de spălare al dozatorului pentru detergent.
2. Porniți programul pentru a evacua apa.

17.11 Măsuri de precauție împotriva înghețului

Dacă aparatul este instalat într-o zonă unde temperatura poate coborî în jur de 0°C sau mai jos, eliminați apa rămasă în furtunul de alimentare și din pompa de evacuare.

1. Scoateți ștecherul din priză.
2. Închideți robinetul de apă.
3. Puneți cele două capete ale furtunului de alimentare într-un recipient și lăsați apa să se scurgă din furtun.
4. Goliți pompa de evacuare. Consultați procedura de evacuare de urgență.
5. Când pompa de drenare este goală, montați la loc furtunul de alimentare cu apă.

⚠ AVERTISMENT!

Înainte de a reutiliza aparatul, verificați dacă temperatura este mai mare de 0°C. Producătorul nu este responsabil de daunele provocate de temperaturi reduse.

18. DEPANARE

⚠ **AVERTISMENT!**

Consultați capitolele privind siguranța.

18.1 Coduri de alarmă și posibile defecțiuni

Aparatul nu pornește sau se oprește în timpul funcționării. Mai întâi încercați să găsiți o soluție la problemă (consultați tabelele).

⚠ **AVERTISMENT!**

Dezactivați aparatul înainte de a efectua orice verificare.

În cazul anumitor probleme, ecranul afișează un cod de alarmă, iar butonul Start/Pauză ▷II **poate clipi în continuu:**

ⓘ

Dacă aparatul este supraîncărcat, scoateți câteva articole din tambur și/sau împingeți ușa și atingeți în același timp butonul Start/Pauză până când indicatorul ⊸ nu mai clipește (a se vedea imaginea de mai jos).

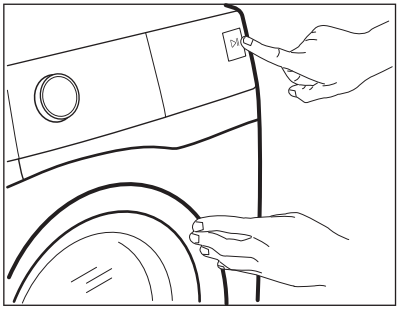

Problemă	Soluție posibilă
E 10 Aparatul nu se alimentează corect cu apă.	• Verificați dacă robinetul de apă este deschis. • Verificați dacă presiunea de la rețeaua de alimentare cu apă nu este prea scăzută. Pentru această informație, contactați compania locală de furnizare a apei. • Verificați dacă robinetul de apă este înfundat. • Verificați dacă furtunul de alimentare este răsucit, deteriorat sau îndoit. • Verificați dacă racordul furtunului de alimentare cu apă este realizat corect. • Verificați dacă filtrul furtunului de alimentare și filtrul supapei nu sunt înfundate. Consultați capitolul „Îngrijirea și curățarea”.

E20 Aparatul nu evacuează apa.	• Verificaţi dacă scurgerea chiuvetei este înfundată. • Verificaţi dacă furtunul de evacuare este răsucit sau îndoit. • Verificaţi dacă filtrul de evacuare este înfundat. Dacă este necesar, curăţaţi filtrul. Consultaţi capitolul „Îngrijirea şi curăţarea”. • Verificaţi dacă racordul furtunului de evacuare este realizat corect. • Setaţi un program de evacuare dacă aţi setat un program fără faza de evacuare. Dacă programul de evacuare nu este disponibil pe discul selector de programe, acesta poate fi setat din Aplicaţie. • Setaţi programul de evacuare dacă aţi setat o opţiune care se termină cu apă în cuvă.
E40 Uşa aparatului este deschisă sau nu este închisă corect.	• Asiguraţi-vă că uşa este închisă corespunzător.
E91 Defect intern. Nu există comunicare între elementele electronice ale aparatului.	• Programul nu s-a terminat adecvat sau aparatul s-a oprit prea devreme. Opriţi şi porniţi din nou aparatul. • Dacă codul de alarmă apare din nou, contactaţi Centrul de service autorizat.
EF0 Dispozitivul anti-inundaţie este pornit.	• Deconectaţi aparatul şi închideţi robinetul de apă. Contactaţi Centrul de service autorizat

Dacă afişajul prezintă alte coduri de alarmă, dezactivaţi şi activaţi aparatul.
Dacă problema persistă, contactaţi Centrul de service autorizat.
În cazul altor probleme cu aparatul, consultaţi tabelul de mai jos pentru posibilele soluţii.

Problemă	Soluţie posibilă
Programul nu porneşte.	• Verificaţi dacă ştecherul este introdus în priză. • Verificaţi dacă uşa aparatului este închisă. • Verificaţi dacă există o siguranţă arsă în tabloul de siguranţe. • Asiguraţi-vă că aţi atins Start/Pauză ▷‖. • Dacă este setată pornirea întârziată, anulaţi setarea sau aşteptaţi terminarea numărătorii inverse. • Dezactivaţi funcţia Blocare acces copii, dacă este pornită. • Verificaţi poziţia butonului de selectare de la programul selectat.
Aparatul se umple cu apă şi o evacuează imediat.	• Verificaţi dacă furtunul de evacuare este în poziţia corectă. Furtunul poate fi poziţionat prea jos. Consultaţi capitolul „Instrucţiuni de instalare”.
Faza de centrifugare nu funcţionează sau ciclul de spălare durează mai mult decât este normal.	• Setaţi programul de centrifugare. Dacă programul de evacuare nu este disponibil pe discul selector de programe, acesta poate fi setat din Aplicaţie. • Verificaţi dacă filtrul de evacuare este înfundat. Dacă este necesar, curăţaţi filtrul. Consultaţi capitolul „Îngrijirea şi curăţarea”. • Ajustaţi manual articolele din cuvă şi reluaţi faza de centrifugare. Această problemă poate fi cauzată de dezechilibre.

Problemă	Soluție posibilă
Există apă pe podea.	• Verificați dacă racordurile furtunurilor de apă sunt etanșe și fără scurgeri de apă. • Verificați dacă furtunul de alimentare cu apă și furtunul de evacuare prezintă deteriorări. • Asigurați-vă că folosiți detergentul adecvat și în cantitatea corectă.
Nu puteți deschide ușa aparatului.	• Asigurați-vă că nu ați selectat un program care se termină cu apă în cuvă. • Verificați dacă programul de spălare s-a terminat. • Setați un program de evacuare sau de centrifugare dacă există apă în tambur. Dacă programele de centrifugare și evacuare nu sunt disponibile pe discul selector de programe, acestea pot fi setate din Aplicație. • Asigurați-vă că aparatul este alimentat cu curent electric. • Problema poate fi cauzată de o defecțiune a aparatului. Contactați Centrul de service autorizat Dacă trebuie să deschideți ușa, citiți cu atenție „Deschiderea de urgență a ușii”. • Asigurați-vă că Remote Start Mode nu este activată. Dezactivați-o.
Afișajul nu arată indicatorul wireless ⟟.	• Verificați semnalul wireless. • Asigurați-vă că este pornită conexiunea wireless. Consultați paragraful „Configurarea conexiunii wireless a mașinii de spălat rufe” din capitolul „Wi-Fi - Configurarea conectivității”. • Verificați rețeaua locală și routerul. • Reporniți routerul. • Contactați furnizorul de servicii wireless dacă mai sunt probleme cu rețeaua wireless.
Aplicația nu se poate conecta la aparat.	• Verificați semnalul wireless. • Verificați dacă dispozitivul dvs. inteligent este conectat la rețeaua wireless. • Verificați rețeaua locală și routerul. • Reporniți routerul. • Contactați furnizorul de servicii wireless dacă sunt probleme cu rețeaua wireless. • Aparatul, dispozitivul inteligent sau ambele trebuie configurate din nou deoarece s-a instalat un router nou sau configurația routerului a fost modificată.
Aplicația nu se poate conecta frecvent la aparat.	• Asigurați-vă că semnalul wireless ajunge la aparat. Încercați să mutați routerul din locuință cât mai aproape posibil de aparat sau aveți în vedere achiziționarea unui dispozitiv de extindere a acoperirii wireless. • Asigurați-vă că semnalul wireless nu este întrerupt de microunde. Opriți microundele. Evitați folosirea simultană a microundelor și a telecomenzii.
Afișajul indică LIPd. Toate butoanele sunt inactive, cu excepția Pornit/Oprit ⏻.	• Aparatul descarcă eventualele actualizări disponibile. Așteptați finalizarea procesului de actualizare. Dacă dezactivați aparatul în timpul actualizării, aceasta se reia la următoarea activare a aparatului.
Aparatul face un zgomot neobișnuit și vibrează.	• Verificați dacă aparatul este drept. Consultați capitolul „Instrucțiuni de instalare”. • Îndepărtați ambalajul și/sau buloanele pentru transport. Consultați capitolul „Instrucțiuni de instalare”. • Adăugați mai multe rufe în tambur. Încărcătura poate fi prea mică.

Problemă	Soluție posibilă
Durata programului crește sau scade în timpul executării programului.	• ProSense System poate ajusta durata programului în funcție de tipul și de dimensiunea încărcăturii de rufe. Consultați „ ProSense System Detectarea încărcăturii” din capitolul „Utilizarea zilnică”.
Rezultatele spălării nu sunt satisfăcătoare.	• Măriți cantitatea de detergent sau folosiți un detergent diferit. • Folosiți produse speciale pentru a îndepărta petele persistente înainte de a spăla rufele. • Verificați dacă ați setat temperatura corectă. • Reduceți încărcătura de rufe.
Prea multă spumă în tambur în timpul ciclului de spălare.	• Reduceți cantitatea de detergent sau numărul de tablete sau de detergenți cu o singură doză.
După ciclul de spălare au rămas reziduuri de detergent în sertarul dozatorului.	• Verificați dacă clapeta este în poziția corectă (SUS pentru detergent pudră - JOS pentru detergent lichid). • Verificați dacă ați utilizat dozatorul pentru detergent în conformitate cu indicațiile din acest manual al utilizatorului.
După ciclul de spălare au rămas reziduuri de detergent în sertarul dozatorului.	• Verificați dacă ați utilizat dozatorul pentru detergent în conformitate cu indicațiile din acest manual al utilizatorului. • Asigurați-vă că utilizați tablete sau detergenți cu o singură doză noi. Depozitați-le în cutia lor și închideți-le după utilizare, conform recomandărilor producătorului. Expunerea directă la mediu poate modifica caracteristicile și comportamentul acestora în compartimentul Pods®, în special în combinație cu anumite opțiuni (de ex., Start întârziat).
Aparatul nu usucă sau nu usucă corect.	• Deschideți robinetul de apă. • Verificați dacă filtrul de evacuare este înfundat. • Reduceți încărcătura de rufe. • Asigurați-vă că ați setat ciclul corect. Dacă este necesar, setați din nou o durată scurtă de uscare.
Rufele sunt acoperite de scame de culori diferite.	Țesăturile spălate la ciclul anterior au generat scame de o culoare diferită: • Faza de uscare ajută la eliminarea unei părți din scame. • Curăţaţi hainele cu un dispozitiv de curăţare a scamelor. În cazul unei cantități excesive de scame în tambur, consultați paragraful „Scame în țesături” pentru mai multe detalii.

După verificare, activați aparatul. Programul continuă de la momentul întreruperii.
Dacă problema apare din nou, contactați Centrul de service autorizat.
Datele necesare centrului de service se găsesc pe plăcuța cu date tehnice.

18.2 Deschiderea ușii de urgență

În cazul unei pene de curent sau a defectării aparatului, ușa aparatului rămâne blocată. Programul de spălare continuă când alimentarea cu curent este restabilită. Dacă ușa rămâne blocată ca urmare a defectării aparatului, ușa se poate deschide folosind funcția deblocare de siguranță.

Înainte de a deschide ușa:

⚠ **ATENȚIE!**

Pericol de arsuri! Asigurați-vă că temperatura apei nu este prea ridicată și rufele nu sunt fierbinți. Dacă este necesar, așteptați răcirea acestora.

⚠ **ATENȚIE!**

Pericol de vătămare! Verificați dacă tamburul se mai învârte. Dacă este necesar, așteptați până când tamburul se oprește din învârtire.

ⓘ

Asigurați-vă că nivelul apei din interiorul tamburului nu este prea ridicat. Dacă este necesar, efectuați o evacuare de urgență (consultați «Evacuarea de urgență» din capitolul «Îngrijirea și curățarea»).

Pentru a deschide ușa, procedați după cum urmează:

1. Apăsați butonul Pornit/Oprit ⏻ pentru a opri aparatul.
2. Scoateți ștecărul din priza de perete.
3. Deschideți clapeta filtrului.
4. Trageți în jos o singură dată de declanșatorul sistemului de deblocare de urgență. Trageți-l în jos încă o dată, țineți-l tensionat și, în același timp, deschideți ușa aparatului.

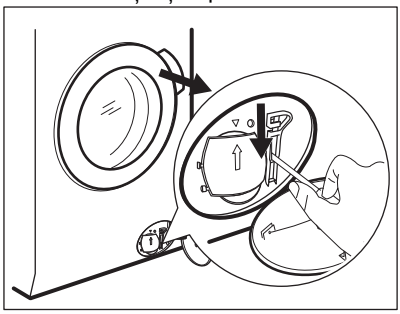

5. Scoateți rufele, după care închideți ușa aparatului.
6. Închideți clapeta filtrului.

19. VALORI DE CONSUM

19.1 Introducere

ⓘ

Codul QR de pe eticheta energetică furnizată împreună cu aparatul oferă un link web către informațiile referitoare la performanța aparatului aflate în baza de date EPREL a UE.
Păstrați eticheta energetică pentru referință împreună cu manualul utilizatorului și toate celelalte documente furnizate împreună cu acest aparat.
Aceleași informații pot fi găsite în EPREL folosind linkul **https://eprel.ec.europa.eu** împreună cu numele modelului și numărul de produs pe care le găsiți pe plăcuța cu date tehnice a aparatului.
Consultați capitolul „Descrierea produsului” pentru amplasarea plăcuței cu date tehnice.

19.2 Legendă

kg	Încărcătura de rufe.	**hh:mm**	Durata programului:
kWh	Consum de energie.	**°C**	Temperatura din rufe.
Litri	Consum de apă.	**rpm**	Viteză centrifugare.

%	Umezeala remanentă la finalul ciclului. Cu cât este mai mare viteza de centrifugare, cu atât mai ridicat este zgomotul și umezeala remanentă este mai scăzută la finalul ciclului de spălare.

ⓘ

Valorile și durata programului pot diferi în funcție de condițiile specifice (de ex. temperatura camerei, temperatura și presiunea apei, mărimea încărcăturii și tipul de rufe, tensiunea de alimentare) și, de asemenea, dacă modificați setarea implicită a unui program.

19.3 Conform Regulamentului Comisiei UE 2019/2023

Doar spălare

Programul Eco 40-60	kg	kWh	Litri	hh:mm	%	°C	rpm[1)]
Încărcare completă	11.0	0.905	74.0	03:59	44.0	35.0	1550
Încărcare pe jumătate	5.5	0.615	54.0	02:59	44.0	31.0	1550
Încărcare pe sfert	3.0	0.290	36.0	02:59	45.0	25.0	1550

1) Viteza maximă de centrifugare.

Ciclu de spălare și uscare

Eco 40-60 program și nivelul uscare pentru dulap	kg	kWh	Litri	hh:mm	%	°C	rpm[1)]
Încărcare completă	7	4.270	105.0	07:30	0.00	25.0	1550
Încărcare pe jumătate	3.5	2.138	56.0	05:05	0.00	24.0	1550

1) Viteza maximă de centrifugare.

Consumul de curent în diferite moduri

Oprit (W)	Repaus (W)	Pornire întârziată (W)	Repaus conectat la rețea (W)
0.50	0.50	4.00	2.00[1)]
Durata până la modul Oprire/Repaus este de maxim 15 minute.			

1) Consumul de energie pentru funcția conectată este de aproximativ 17,5 kWh pe an. Pentru deconectarea acestei funcții, consultați capitolul „Wi-Fi - Configurarea conectivității”.

19.4 Programe uzuale - Doar spălare

ⓘ

Aceste valori au rol exclusiv orientativ..

Program	kg	kWh	Litri	hh:mm	%	°C	rpm 1)
Bumbac 2) 95 °C	11.0	3.200	100.0	04:10	44.0	85.0	1600
Bumbac 60 °C	11.0	2.200	100.0	04:00	44.0	55.0	1600
Bumbac 3) 20°C	11.0	0.350	100.0	03:10	44.0	20.0	1600
Sintetice 40°C	5.0	0.900	65.0	02:35	35.0	40.0	1200
Delicate 4) 30 °C	2.0	0.350	55.0	01:05	35.0	30.0	1200
Lână 30 °C	2.0	0.300	70.0	01:15	30.0	30.0	1200

1) Indicatorul de referinţă al vitezei de centrifugare.

2) Adecvat pentru spălarea materialelor textile foarte murdare.

3) Adecvat pentru spălarea articolelor din bumbac puțin murdare, sintetice și mixte.

4) Mai efectuează și un ciclu de spălare rapidă pentru rufele cu un grad ușor de murdărie.

19.5 Programe uzuale - Spălare și uscare

ⓘ

Aceste valori au rol exclusiv orientativ..

Program	kg	kWh	Litri	hh:mm	%	°C	rpm 1)
Sintetice 40°C	5.0	3.000	100.0	05:30	1.00	40.0	1200

1) Indicatorul de referinţă al vitezei de centrifugare.

20. GHID RAPID

20.1 Utilizare zilnică

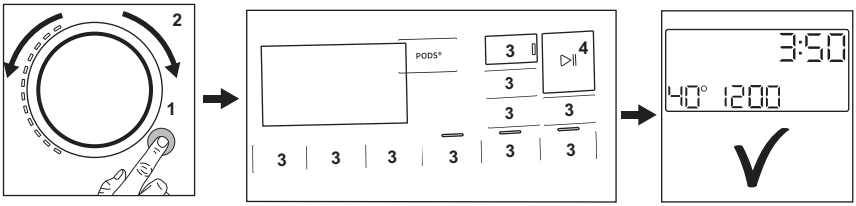

- Conectați ștecherul în priză.
- Deschideți robinetul de apă.
- Apăsați butonul **Pornit/Oprit** ⏻ pentru a porni aparatul **(1)**.
- Rotiți comutatorul de selecție programe pe programul dorit **(2)**.
- Setați opțiunile dorite prin intermediul butoanelor tactile corespunzătoare **(3)**.
- Puneți rufele în tambur, pe rând, fără a depăși sarcina maximă recomandată. Închideți ușa și asigurați-vă că nu sunt rufe prinse între garnitură și ușă.
- Turnați detergent și alte tratamente în compartimentul adecvat al dozatorului pentru detergent. Dacă utilizați tablete, vă rugăm să activați opțiunea Pods®
- Pentru a porni programul, atingeți butonul **Start/Pauză** ▷‖ **(4)**.
- Aparatul va porni.
- După terminarea programului, scoateți rufele.
- Apăsați butonul **Pornit/Oprit** ⏻ pentru a opri aparatul.

20.2 Curățarea filtrului pompei de evacuare

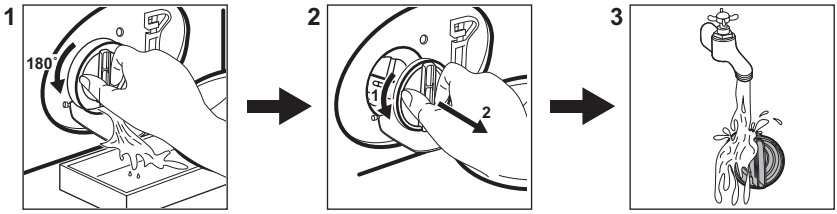

Curățați regulat filtrul și, în special, dacă codul de alarmă E20 apare pe afișaj.

20.3 Programe

Programe	Încărcătură	Descrierea produsului
Eco 40-60	11.0 kg 1)	Ciclu energetic redus pentru articole din bumbac. Reduce temperatura și prelungește timpul pentru a obține rezultate bune la spălare.
Bumbac	11.0 kg 2)	Țesături din bumbac alb și colorat. Ideal pentru murdărie normală și dificilă.
Sintetice	5.0 kg	Articole din țesătură sintetică sau mixtă.
Delicate	2.0 kg	Țesături delicate precum cele din acril, viscoză, poliester.
Lână/Manual	2.0 kg	Articole din lână care se spală la mașină, articole din lână și delicate care se spală manual.
Outdoor	2.0 kg	Articole sportive moderne de exterior.
Curățare mașină	-	Ciclu de întreținere pentru curățarea tamburului.
Rapid 20' / WashDry 60’	1.0 kg	Program scurt pentru tratarea cămășilor sintetice mixte de până la 1 kg.
Mixte	8.0 kg	Articole din bumbac și sintetice. Acest program asigură performanțe bune la spălare într-un timp scurt.
Igienizare	11.0 kg 2)	Articole din bumbac alb. Acest program elimină peste 99,99% din bacterii și virusuri 3) De asemenea, asigură o reducere adecvată a alergenilor.
Clătire	11.0 kg 2)	Toate țesăturile, cu excepția articolelor din lână și a celor din țesături foarte delicate. Program pentru clătire și centrifugare.
Centrifugare/Evacuare	11.0 kg 2)	Pentru a centrifuga rufele și pentru a evacua apa din tambur. Toate țesăturile, cu excepția articolelor din lână și a celor din țesături delicate.

1) Afișajul nu indică încărcătura acestui program.

2) Afișajul nu indică încărcătura acestui program.

3) Testat pentru Staphylococcus aureus, Enterococcus faecium, Candida albicans, Pseudomonas aeruginosa și MS2 Bacteriophage în cadrul testului extern efectuat de Swissatest Testmaterialien AG în 2021 (Raportul de testare nr. 202120117).

21. INFORMAȚII PRIVIND MEDIUL

Reciclați materialele marcate cu simbolul ♲. Pentru a recicla ambalajele, acestea trebuie puse în containerele corespunzătoare. Ajutați la protejarea mediului și a sănătății umane și la reciclarea deșeurilor din aparatele electrice și electrocasnice. Nu aruncați aparatele marcate cu acest simbol 🗑 împreună cu deșeurile menajere. Returnați produsul la centrul local de reciclare sau contactați administrația orașului dvs.

aeg.com

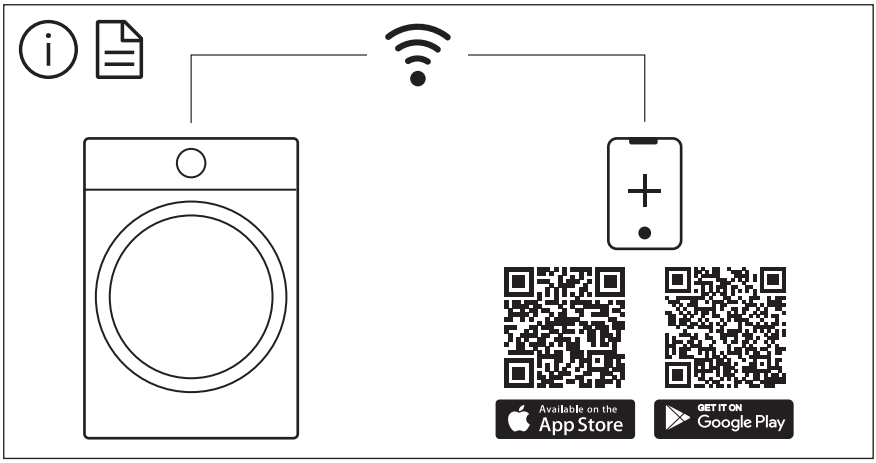

The software in this product contains components that are based on free and open source software. AEG gratefully acknowledges the contributions of the open software and robotics communities to the development project.

To access the source code of these free and open source software components whose license conditions require publishing, and to see their full copyright information and applicable license terms, please visit:
http://aeg.opensoftwarerepository.com (folder NIU5)

157085760-B-382024