Electrolux

electrolux.com/register

XLNF86Y55Q

DA	Brugsanvisning | **Vaskemaskine**	**2**
EN	User Manual | **Washing Machine**	**59**
FI	Käyttöohje | **Pesukone**	**115**
IS	Notendaleiðbeiningar | **Þvottavél**	**172**
NO	Bruksanvisning | **Vaskemaskin**	**227**
SV	Bruksanvisning | **Tvättmaskin**	**284**

Velkommen til Electrolux! Tak, fordi du valgte vores produkt.

I vores bestræbelser på at være bæredygtige reducerer vi papirforbruget og tilbyder komplette brugervejledninger på nettet. Få adgang til hele brugervejledningen på **electrolux.com/manuals**

Få råd om brug, brochurer, fejlfinding, service- og reparationsinformation på **electrolux.com/support**

Køb tilbehør, forbrugsvarer og originale reservedele til dit produkt på **electrolux.com/shop**

Ret til ændringer uden varsel forbeholdes.

INDHOLDSFORTEGNELSE

1. OM SIKKERHED....2
2. SIKKERHEDSANVISNINGER....4
3. PRODUKTBESKRIVELSE....6
4. TEKNISKE DATA....8
5. INSTALLATION....8
6. BETJENINGSPANEL OG SMARTSELECT....12
7. DREJEKNAP OG KNAPPER....14
8. INDSTILLINGER....17
9. FØR FØRSTE ANVENDELSE....18
10. AUTODOSE-TEKNOLOGIEN (AUTOMATISK DOSERING)....18
11. PROGRAMMER....27
12. OPSÆTNING AF WIFI-FORBINDELSE....32
13. DAGLIG BRUG....34
14. RÅD OG TIP....38
15. VEDLIGEHOLDELSE OG RENGØRING....40
16. FEJLFINDING....47
17. FORBRUGSVÆRDIER....52
18. **HURTIGVEJLEDNING**....54
19. MILJØHENSYN....58

1. ⚠ OM SIKKERHED

Læs de medfølgende anvisninger grundigt, inden apparatet installeres og tages i brug.
Producenten påtager sig intet ansvar for eventuelle skader, der skyldes forkert installation eller brug. Opbevar altid brugsanvisningen på et sikkert og tilgængeligt sted til senere opslag.

1.1 Sikkerhed for børn og sårbare personer

- Apparatet må kun bruges af børn fra 8 år og opefter samt af personer med nedsat fysisk, sensorisk eller psykisk funktionsevne, eller som mangler den nødvendige erfaring eller viden, hvis de er under opsyn eller er blevet instrueret i at bruge apparatet på en sikker måde samt forstår de farer, det indebærer.
- Børn på mellem 3 og 8 år og personer med omfattende og komplekst handicap skal holdes på afstand af apparatet, medmindre de overvåges konstant.
- Børn på under 3 år skal holdes på afstand af apparatet, medmindre de overvåges konstant.
- Børn skal holdes under opsyn for at sikre, at de ikke leger med apparatet.
- Opbevar al emballage utilgængeligt for børn, og bortskaf det korrekt.
- Opbevar rengøringsmidler utilgængeligt for børn.
- Lad ikke børn og husdyr komme tæt på apparatet, mens lågen er åben.
- Hvis apparatet har en børnesikring, skal den aktiveres.
- Børn må ikke udføre rengøring og vedligeholdelse på produktet uden opsyn.

1.2 Generel sikkerhed

- Dette apparat er kun til vask af normalt maskinvaskbart husholdningstøj.
- Dette produkt er beregnet til brug i en enkelt hustand i et indendørs miljø.
- Dette produkt kan bruges på kontorer, hotelværelser, bed & breakfast værelser, stue- og gæstehuse og anden lignende indkvartering, hvor en sådan brug ikke overstiger (gennemsnitlig) brugsniveauer i hjemmet.
- Produktets specifikationer må ikke ændres.
- Maskinens maksimale fyldning er 11.0 kg. Overskrid ikke den maksimale fyldning for hvert program (se kapitlet "Programmer").

- Vandtrykket ved indgangsstedet fra afløbsstudsen skal være mellem 0,5 bar (0,05 MPa) og 10 bar (1,0 MPa).
- Ventilationsåbningen i bunden må ikke tildækkes af et gulvtæppe, måtte eller anden gulvbelægning.
- Produktet skal tilsluttes vandforsyningen med det medfølgende slangesæt eller andre slangesæt, der er leveret af et autoriseret servicecenter.
- Gamle slangesæt må ikke genbruges.
- Hvis strømledningen er beskadiget, skal den af sikkerheds grunde udskiftes af producenten, et autoriseret servicecenter eller en tekniker med tilsvarende kvalifikationer.
- Sluk for maskinen, og tag stikket ud af kontakten inden vedligeholdelse.
- Brug ikke højtryks vand spray og/eller damp til at rengøre produktet.
- Rengør produktet med en fugtig klud. Brug kun neutralt rengøringsmiddel. Brug ikke slibende midler, skuresvampe, opløsningsmidler eller metalgenstande.

2. SIKKERHEDSANVISNINGER

2.1 Installation

ⓘ

Installationen skal overholde de relevante nationale bestemmelser.

- Fjern hele emballagen, og transportboltene inklusiv gummibøsningen med plastafstandsstykket.
- Opbevar transportboltene på et sikkert sted. Hvis apparatet senere skal flyttes, skal de monteres igen for at låse tromlen, så en indvendig skade undgås.
- Vær altid forsigtig, når du flytter apparatet, da det er tungt. Brug altid sikkerhedshandsker og lukket fodtøj.
- Følg installationsvejledningen, der følger med apparatet.
- Undlad at installere eller bruge et beskadiget apparat.
- Undlad at installere eller bruge apparatet, hvor temperaturen kan komme under 0 °C, eller steder, hvor det udsættes for vejrlig.
- Gulvarealet, hvorpå apparatet skal installeres, skal være fladt, stabilt, varmebestandigt og rent.
- Sørg for, at der er luftcirkulation mellem apparatet og gulvet.
- Når apparatet står i den endelige position, kontrolleres det, at det er korrekt i vater. Skru benene op og ned i overensstemmelse hermed.
- Undlad at installere apparatet direkte over gulvafløbet.
- Sprøjt ikke vand på apparatet, og udsæt det ikke for høj fugtighed.
- Installér ikke apparatet på et sted, hvor apparatets luge ikke kan åbnes helt.
- Undlad at sætte en lukket beholder til indsamling af evt. vandlækage under apparatet. Kontakt det autoriserede

servicecenter for at sikre, hvilket tilbehør, der kan bruges.

2.2 El-forbindelse

⚠ **ADVARSEL!**

Risiko for brand og elektrisk stød.

- ADVARSEL: Dette apparat er designet til at blive installeret/forbundet til en jordforbindelse i bygningen.
- Brug altid en korrekt monteret lovlig stikkontakt.
- Sørg for, at parametrene på typeskiltet er kompatible med nettilslutningens elektriske mærkeværdier.
- Brug ikke multistikadaptere og forlængerledninger.
- Pas på, du ikke beskadiger netstikket og netledningen. Hvis der bliver behov for at udskifte netledningen, skal det udføres af vores autoriserede servicecenter.
- Sæt først netstikket i stikkontakten ved installationens afslutning. Sørg for, at der er adgang til elstikket efter installationen.
- Undgå at berøre netledningen eller netstikket, hvis du har våde hænder.
- Undgå at slukke for apparatet ved at trække i netledningen. Tag altid selve netstikket ud af kontakten.

2.3 Vandtilslutning

- Tilløbsvandet må ikke overstige 25°C.
- Beskadig ikke vandslangerne.
- Før du tilslutter til nye rør, rør, der ikke har været brugt i lang tid, hvor der er udført reparationsarbejde eller monteret nye enheder (vandmålere osv.), skal du lade vandet løbe, indtil det er klart og rent.
- Sørg for, at der ikke er synlige vandlækager under og efter første brug af apparatet.
- Brug ikke en forlængerslange, hvis tilløbsslangen er for kort. Kontakt det autoriserede servicecenter for at få tilløbsslangen udskiftet.
- Når apparatet pakkes ud, er det muligt at se vand løbe ud af afløbsslangen. Det skyldes afprøvningen af apparatet med brugen af vand på fabrikken.
- Du kan forlænge afløbsslangen til højst 400 cm. Kontakt det autoriserede servicecenter for en anden afløbsslange og forlængelse.
- Sørg for, at der er adgang til vandhanen efter installationen.

2.4 Brug

⚠ **ADVARSEL!**

Risiko for personskade, elektrisk stød, brand, forbrændinger eller skade på apparatet.

- Følg sikkerhedsanvisningerne på vaskemiddelemballagen.
- Læg ikke brændbare produkter eller genstande, der er våde med brændbare produkter i nærheden af eller på apparatet.
- Vask ikke materialer, som er meget snavset med olie, fedtstof eller andre fedtede stoffer. Det kan beskadige produktets gummidele. Forvask sådanne tekstiler i hånden, før du lægger dem i produktet.
- Brug ikke duftstoffer til tøjvask for at undgå risikoen for at beskadige produktets plast- og gummidele.
- Rør ikke ved lugeglasset, mens et program er i gang. Glasset kan blive varmt.
- Sørg for, at alle metalgenstande er fjernet fra vasketøjet.

2.5 Service

- Kontakt det autoriserede servicecenter for at få repareret produktet. Brug kun originale reservedele.
- Bemærk, at hvis man selv reparerer produktet, eller får det repareret af en ikke-fagperson, kan det have sikkerhedsmæssige konsekvenser og vil muligvis gøre garantien ugyldig.
- Følgende reservedele er tilgængelige i mindst 10 år efter, at modellen er udgået: motor og motorkul, rem, pumper, støddæmpere og fjedre, komplet tromle, varmelegeme, herunder varmepumpe, rørsystemer og tilhørende udstyr, herunder slanger, ventiler, filtre og aquastop, printkort, elektronisk display, trykafbrydere, termostater og sensorer, software og firmware, herunder nulstillingssoftware, dør, dørhængsel og -

tætninger, andre tætninger, dørlås, vaskemiddelbeholder. Perioden kan være længere i dit land. For yderligere oplysninger bedes du besøge vores hjemmeside.
- Bemærk, at nogle af disse reservedele kun er tilgængelige for fagudlærte reparatører, og at ikke alle reservedele er relevante for alle modeller.
- Vedrørende lampe(rne) i dette produkt og reservedelslamper, der sælges separat: Disse lamper er beregnet til at modstå ekstreme fysiske forhold i husholdningsapparater, såsom temperatur, vibration, fugt, eller er beregnet til at signalere information om apparatets driftsstatus. De er ikke beregnet til at blive brugt i andre apparater, og de er ikke velegnede til belysning af rum.

2.6 Bortskaffelse

⚠ **ADVARSEL!**

Risiko for personskade eller kvælning.

- Tag stikket ud af kontakten, og kobl produktet fra vandforsyningen.
- Klip kablet af tæt på produktet, og bortskaf det.
- Fjern lågelåsen for at forhindre, at børn eller kæledyr bliver fanget i tromlen.
- Bortskaf produktet i overensstemmelse med lokale krav til bortskaffelse af affald af elektrisk og elektronisk udstyr (WEEE).

3. PRODUKTBESKRIVELSE

3.1 Særlige funktioner

Din nye vaskemaskine opfylder alle moderne krav til effektiv behandling af vasketøj med lavt forbrug af vand, energi og vaskemiddel samt korrekt pleje af stoffet.

- **AutoDose teknologien** doserer automatisk den rette mængde vaskemiddel i forhold til tøjmængden. Sæbeskuffen har to integrerede beholdere (vaskemiddel + skyllemiddel) og to yderligere rum til manuel fyldning af vaskemiddel og plejemidler. Det giver den højeste brugsfleksibilitet.
- **WiFi tilslutning** og **fjernbetjent start** giver dig mulighed for at starte et program, interagere med dit produkt og kontrollere vaskeprogrammets status i fjernbetjeningen..
- **SteamCare systemet tilbyder** med **Damp Kashmir** og **Damp, genopfriskning** programmerne den perfekte løsning til opfriskning af selv det sarteste tøj uden vask. Brug den delikate duft eksklusivt udviklet af **Electrolux** for at tilføje en behagelig følelse af "nyvasket" tøj til fjernelsen af lugte og folder.
- **UltraCare teknologien** er beregnet til at beskytte stoffibrene takket være forskellige forblandingsfaser, der opløser først vaskemidlet og derefter skyllemidlet i vandet, inden det fordeles i vasketøjet. Hver eneste fiber behandles dermed.
- **Damp** er en hurtig og nem måde til opfriskning af tøjet. De skånsomme dampprogrammer kan reducere lugte og mindske folder i tørre tekstiler, så de behøver mindre strygning. Tilvalgsfunktionen **Steam Easy Iron** afslutter hvert program med mild damp, der afslapper fibrene og reducerer folder i stoffet. Strygningen vil blive lettere!
- **SensiCare System** registrerer tøjmængde og definerer programvarigheden på 30 sekunder. Vaskeprogrammet skræddersyes til vasketøjsmængden og stoftypen uden at forbruge mere tid, energi og vand end nødvendigt.

3.2 Oversigt over produktet

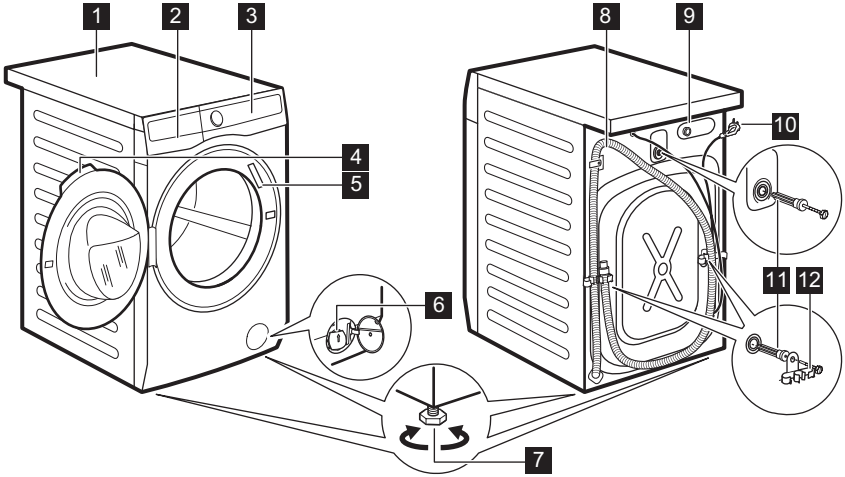

1 Bordplade
2 Beholder til vaskemiddel
3 Kontrolpanel
4 Lugehåndtag
5 Typeskiltet
6 Filter til afløbspumpe
7 Fødder til nivellering af apparatet
8 Afløbsslange
9 Tilslutning af tilløbsslange
10 Netkabel
11 Transportbolte
12 Slangestøtte

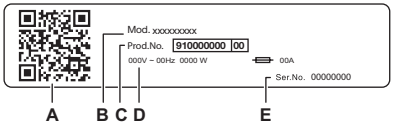

Typeskiltet viser:
A. QR-kode
B. Modelnavn
C. Produktnummer
D. Elektriske klassificeringer
E. Serienummer

Scan **QR-koden** med kameraet for at downloade vores app fra App Store på din smartenhed, og følg de nødvendige trin. Registrer dit produkt, og få mest muligt ud af det.

- Få adgang til oplysninger om dit produkt, dokumentation og artikler om, hvordan du bruger de bedste funktioner (brugervejledningen fås også på **electrolux.com/manuals**)
- Få råd om brug, fejlfinding, service og reparationsoplysninger (fås også på **electrolux.com/support**)
- Køb tilbehør, forbrugsvarer og originale reservedele til dit produkt (fås også på **electrolux.com/shop**)

4. TEKNISKE DATA

Mål	Bredde / Højde / Samlet dybde	59.7 cm /84.7 cm /63.6 cm
El-forbindelse	Spænding Overordnet effekt Sikring Frekvens	230 V 2100 W 10 A 50 Hz
Niveau af beskyttelse mod indtrængen af faste partikler og fugt sikres af beskyttelsesdækslet, undtagen hvor lavspændingsudstyret ikke har beskyttelse mod fugt		IPX4
Vandforsyningstryk	Minimum Maksimum	0,5 bar (0,05 MPa) 10 bar (1,0 MPa)
Vandtilførsel 1)		Koldt vand
Maks. fyldning	Cotton (Bomuld)	11.0 kg

1) Forbind tilløbsslangen til en vandhane med et 3/4" gevind.

5. INSTALLATION

⚠ **ADVARSEL!**

Se kapitlerne om sikkerhed.

5.1 Udpakning

1. Åbn lugen. Fjern alt fra tromlen.

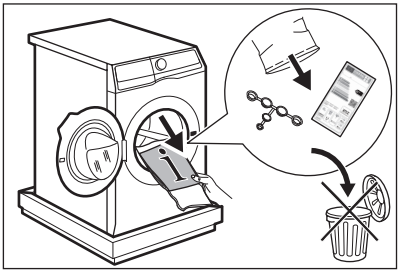

ⓘ

Tilbehør leveret med produktet kan variere afhængigt af modellen.

2. Anbring emballeringselementet på gulvet bag maskinen og læg den forsigtigt på bagsiden. Fjern polystyrenbeskyttelsen fra bunden.

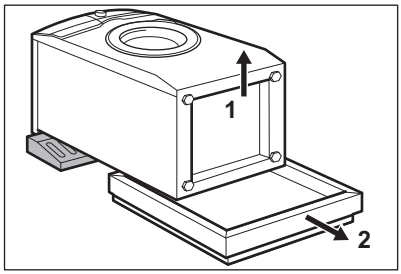

⚠ **FORSIGTIG!**

Læg ikke vaskemaskinen på sin forside.

3. Sæt maskinen tilbage i lodret position. Fjern strømforsyningskablet og tag afløbsslangen ud af holderne.

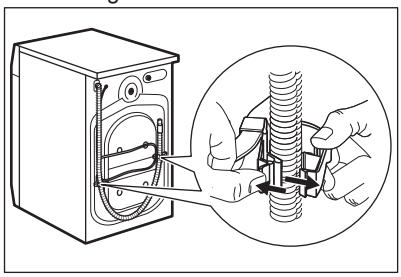

Det er muligt, at man kan se vand løbe ud af afløbsslangen. Det er, fordi vaskemaskinen er blevet testet på fabrikken.

4. Fjern de tre transportbolte og træk plastikstykkerne ud.

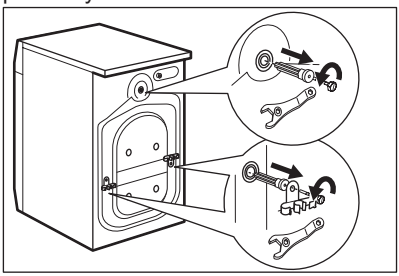

Vi anbefaler, at du opbevarer emballagen og transportboltene, hvis du skal transportere maskinen.

5. Sæt plastikhætterne, som ligger i posen med brugervejledningen, i hullerne.

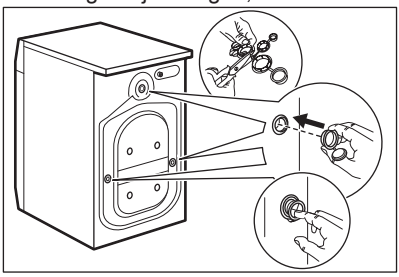

5.2 Information om installationen

Opstilling og nivellering

Juster produktet korrekt for at forhindre vibration, støj og bevægelse, når det er i brug.

1. Installér produktet på et plant, hårdt gulv. Produktet skal stå i vater og stabilt. Sørg for, at produktet ikke rører ved væggen eller andre enheder, og at der er luftcirkulation under produktet.

2. Løsn eller stram fødderne for at justere niveauet. Alle fødder skal stå stabilt på gulvet.

ADVARSEL!

Læg ikke pap, træ eller lignende materialer under fødderne for at justere balancen.

Tilløbsslangen

FORSIGTIG!

Sørg for, at der ikke er skader på slangerne, og at der ikke er utætheder i samlingerne. Brug ikke en forlængerslange, hvis tilløbsslangen er for kort. Kontakt servicecenteret for at få oplysninger om udskiftning af tilløbsslangen.

1. Tilslut tilløbsslangen på bagsiden af produktet, hvis det er nødvendigt. Normalt er den allerede installeret på fabrikken.

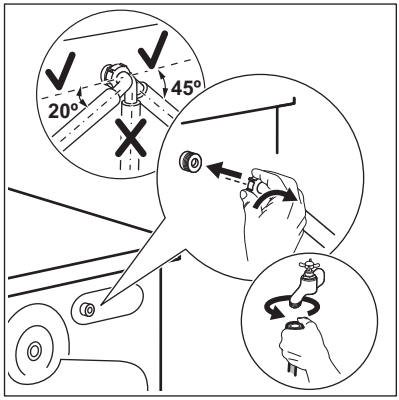

2. Placer den mod venstre eller højre afhængigt af vandhanens position. Kontrollér, at tilløbsslangen ikke er i lodret position.
3. Løsn om nødvendigt ringmøtrikken for at sætte den i den korrekte position.
4. Nogle modeller har tilløbsslange med vandstopanordning. Den forhindrer enhver utæthed i slangen som skyldes naturlige ældning. Sektoren i vinduet viser denne fejl A. Hvis dette sker, skal du lukke vandhanen og kontakte et autoriseret servicecenter for at få oplysninger om udskiftning af slangen.

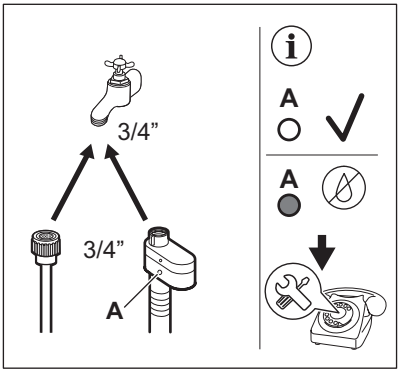

5. Tilslut den anden ende af koldtvandsslangen til koldvandshanen med et 3/4 gevind.

⚠ ADVARSEL!

Tilløbsvandet må ikke overstige 25°C.

Tømning af vand

Afløbsslangen skal placeres i en højde på mindst 60 cm og højst 100 cm.

ⓘ

Du kan forlænge afløbsslangen til max 400 cm. Kontakt et autoriseret servicecenter for at købe en anden afløbsslange og forlængelse.

Afløbsslangen kan tilsluttes på forskellige måder:

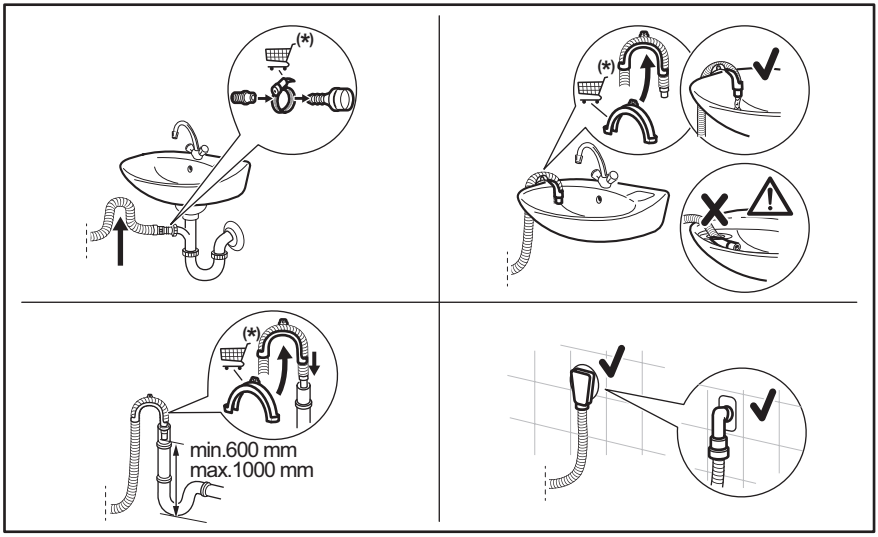

*Der tages forbehold for ændringer i reservedele uden varsel.

Sørg for, at afløbsslangen har en bøjning, så der ikke kommer partikler ind i produktet fra håndvasken.

Tilslut afløbsslangen til vandlåsen og spænd den fast med en klemme. Sørg for, at afløbsslangen har en bøjning, så der ikke kommer partikler ind i produktet fra håndvasken.

Placer slangen direkte på et indbygget afløbsrør i rummets væg, og spænd den fast med en klemme.

Uden plastslangeføringen til en vandlås - Sæt afløbsslangen i vandlåsen og spænd den fast med en klemme.

Afløbsslangen kan bøjes i en U-form og sættes rundt om plastikføringen. På kanten af

en vask - Fastgør slangeføringen til vandhanen eller til væggen.

Sørg for, at slangeføringen ikke kan bevæge sig, når produktet tømmes, og afløbsslangens ende ikke er nedsænket i vandet. Der kan komme snavset vand tilbage i produktet.
Køb tilbehør fra en autoriseret leverandør.

Til et standrør med ventilationshul - Indsæt afløbsslangen direkte i et afløbsrør eller standrør

Afløbsslangens endestykke skal altid være ventileret, dvs. afløbsrørets indvendige diameter (min. 38 mm - min. 1,5") skal være større end afløbsslangens udvendige diameter.

5.3 Installation på trægulv

Hvis du installerer produktet på et trægulv, skal du sørge for at bruge fastgørelsesplader til at fastgøre produktets fødder.

Læs omhyggeligt de anvisninger, der følger med tilbehøret.

5.4 El-tilslutning

Sæt først strømstikket i stikkontakten, når installationen er færdig.

Typeskiltet og kapitlet 'Tekniske data' angiver de nødvendige elektriske klassificeringer. Sørg for, at de er kompatible med strømforsyningen.

Kontrollér, at boligens elektriske installationer kan klare den maksimale belastning, og tag højde for andre produkter, der også kan være i brug.

Tilslut produktet til en stikkontakt med jordforbindelse.

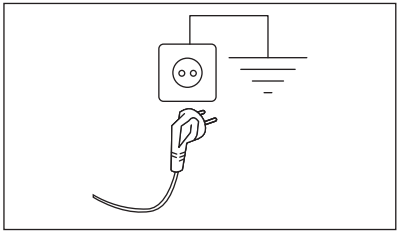

Sørg for, at strømforsyningskablet er let tilgængeligt efter installationen af produktet.

Kontakt vores autoriserede servicecenter hvis der er behov for elektrisk arbejde i forbindelse med installation af dette produkt.

Producenten fralægger sig ethvert ansvar for skader på personer eller ting, der skyldes manglende overholdelse af disse sikkerhedsregler.

6. BETJENINGSPANEL OG SMARTSELECT

6.1 Beskrivelse af betjeningspanel

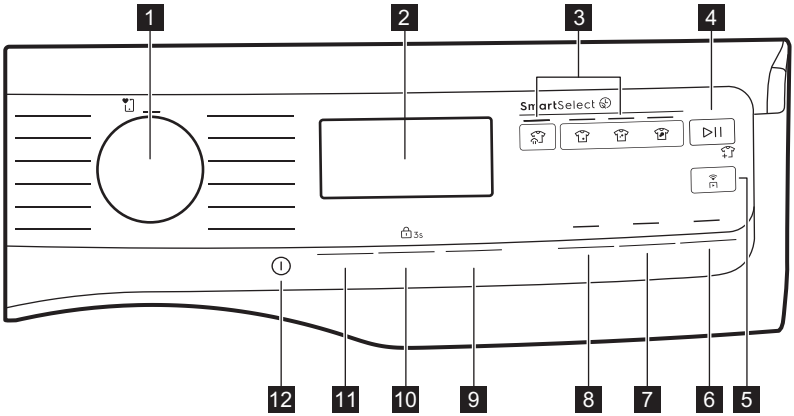

1 Programvælger
2 Display
3 SmartSelect :
- Damp, genopfriskning .
- Ekstra let .
- Lys .
- Normal .

4 Start/Pause .
5 Remote start .
6 Færdig .
7 Steam Easy Iron .
8 Forvask .
9 AutoDose og 3s
10 Centrifugering og Børnesikring 3s
11 Temperatur og permanent Ekstra skylning
12 On/Off .

6.2 SmartSelect

SmartSelect er en ny og unik funktion, der giver brugeren mulighed for at vælge de korrekte vaskeindstillinger baseret på stoffets snavsniveau, tage sig af tøjet og forbedre brugeroplevelsen.

Vasketemperaturen tilpasser sig hvert SmartSelect niveau i henhold til det valgte program for at sikre den bedste ydeevne, uden at det er nødvendigt at ændre temperaturen manuelt.

> For yderligere oplysninger henvises til SmartSelect afsnittet i kapitlet "Drejeknapper og knapper".

6.3 SmartLeaf feedback

SmartLeaf feedback viser, hvor energieffektivt et program er baseret på energiforbrug.

Der er tre forskellige niveauer af SmartLeaf feedback, som angives med bladikonet:

1. Intet blad tændt angiver et gennemsnitligt forbrugsniveau.
2. Et bladikon angiver et godt forbrugsniveau.
3. Ikonet med to blade angiver det bedste forbrugsniveau.

6.4 Display

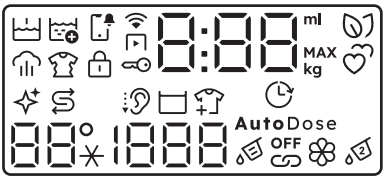

	Forvask kontrollampe.		Lampe for tromlerengøring. Dette er en anbefaling til at udføre tromlerengøringen. Se afsnittet "Rengøring af tromlen" i kapitlet " Vedligeholdelse og rengøring".
	Kontrollampe for Meddelelser.		Kontrollampe for skyllestop.
	Remote start kontrollampe.		Kontrollampe for tilføjelse af tøj.
	Kontrollampe for WiFi-forbindelse.		Temperaturområdet: Kontrollampe for temperatur. Kontrollampe for koldt vand.
	Damp kontrollampe.		Centrifugeringsområdet: Kontrollampe for centrifugeringshastighed Kontrollampe for Ingen Centrifugering. Centrifugeringsfasen er slået fra.
	Anti-krøl Fase kontrollampe.		Færdig kontrollampe.
	Børnesikring kontrollampe.		Kontrollampe for vaskemiddelbeholder.
	Kontrollampe for Låst luge.	**OFF**	AutoDose går i gang.
	Den digitale kontrollampe kan vise: • Programvarighed (f.eks. 2:40, vask og/eller tørring). • Udskudt tid (f.eks. 2h). • Programslut (0:00). • Advarselskode (f.eks. E20). • Kontrollampe for fejl (– – –).		AutoDose tilsluttet tilstand.
MAX	Kontrollampe for maksimal fyldning (se "afsnittet SensiCare System-fyldningsdetektion").		Kontrollampe for skyllemiddelbeholder.
	SmartLeaf kontrollampen giver feedback om energiforbruget.	AutoDose	AutoDose tilstand slået til.

7. DREJEKNAP OG KNAPPER

7.1 Indledning

ⓘ

Tilvalgene/funktionerne kan ikke vælges med alle vaskeprogrammer. Kontrollér kompatibiliteten mellem tilvalg/funktioner og vaskeprogrammer i "Programtabel". Et tilvalg/en funktion kan udelukke en anden, og i så fald lader apparatet dig ikke indstille inkompatible tilvalg/ funktioner.

7.2 On/Off ⏻

Tryk på denne knap og hold den nede i nogle sekunder for at aktivere eller deaktivere produktet. En dedikeret jinglelyd, mens produktet tændes eller slukkes, kontrollamper og display tændes, og Start/Pause blinker.

ⓘ

Det valgte standardprogram, når produktet tændes, er altid Eco 40-60 programmet, også efter at være vågnet fra standby.

7.3 Programvælger

Det ønskede program kan vælges ved at dreje programvælgeren.

7.4 SmartSelect

Vask
Denne nye funktion er blevet skabt for at vejlede brugeren i at spare energi, tid og vand og forbedre plejen af stoffer og forbrugeroplevelsen.

For hvert vaskeprogram er det muligt at have forskellig varighed og forbrug baseret på vasketøjets grad af snavs.

ⓘ

For hvert program foreslår produktet et standard snavsniveau med en specifik temperatur. Hvis du ændrer temperaturen manuelt, kan snavsniveauet ændre sig.

Der er fire mulige tilvalgsfunktioner:

1. **Damp, genopfriskning**
   Med denne grad af SmartSelect vælger brugeren Damp, genopfriskning programmet.
   Det kan reducere folder og lette lugte og opfriske tøj, der ikke behøver en vask.
   Ved at trykke flere gange på ikonet kan du administrere tre forskellige programvarigheder.
2. **Ekstra let**
   Denne tilvalgsfunktion anbefales til meget let snavset tøj uden synlige pletter. Den foreslåede temperatur er 20°C.
3. **Lys**
   Denne tilvalgsfunktion er ideelt til let snavset hverdagstøj med små pletter, f.eks. sved. Den foreslåede temperatur er 30°C.
   Den lette grad af snavs bruges mest i standardindstillingen.
4. **Normal**
   Denne tilvalgsfunktion anbefales til normalt/meget snavset tøj, f.eks. med madspild eller mudder.

For at aktivere en af disse tilvalgsfunktioner skal du dreje på knappen for at vælge det ønskede program. Ikon for standardgrad af snavs lyser.

Tryk på det tilhørende ikon for at ændre det.

ⓘ

For at aktivere en af disse tilvalgsfunktioner skal du dreje på knappen for at vælge det ønskede program. Ikon for standardgrad af snavs lyser.
Tryk på det tilhørende ikon for at ændre det.

Hvert SmartSelect grad kan ændre temperatur, centrifugeringshastighed og programvarighed for det valgte program.

Hvis en bestemt grad af snavs ikke er tilgængeligt, vil et tryk på det generere en fejl, et dobbelt bip og et symbol blinker to gange.

7.5 Temperatur

Når du vælger et vaskeprogram, foreslår produktet automatisk en standardtemperatur.

Tryk gentagne gange på denne knap, indtil den ønskede temperatur vises på displayet.

Hvis du trykker på SmartSelect niveauet, kan det ændre den valgte temperatur. SmartSelect niveauet kan ændres automatisk i henhold til den valgte temperatur.

Når displayet viser kontrollamperne _ _ *, opvarmer produktet ikke vandet.

7.6 Centrifugering

Når du vælger et program, indstiller produktet automatisk standardcentrifugeringshastigheden.

Tryk gentagne gange på denne knap for at:

- **Skifte centrifugeringshastighed.** Displayet viser kun de centrifugeringshastigheder, som er tilgængelige for det indstillede program.
- Indstil**Ingen centrif.** tilvalgsfunktionen **– – –**. Vælg denne indstilling for at deaktivere alle centrifugeringsfaser. Produktet udfører kun tømningsfase i det valgte vaskeprogram. Indstil denne tilvalgsfunktion til meget sarte stoffer. Skyllefasen bruger mere vand til visse programmer.
- Aktivér **Skyllestop**. Den sidste centrifugering udføres ikke. Vandet tømmes ikke ud efter sidste skyl for at undgå at tøjet krøller. Vaskeprogrammet slutter med vand i tromlen.

  Displayet viser kontrollampen . Lugen forbliver låst, og tromlen drejer regelmæssigt for at undgå at tøjet krøller. Du skal tømme vandet ud for at låse lugen op.

  Hvis du trykker på Start/Pause, udfører produktet centrifugeringsfasen og tømmer vandet ud.

Produktet tømmer automatisk vandet ud efter ca. 18 timer.

- Aktivér **Stille**. De mellemliggende og afsluttende centrifugeringsfaser udføres ikke, og programmet afsluttes med vand i tromlen. Dette hjælper med at mindske krøller i tøjet.

  Displayet viser kontrollampen . Lugen forbliver låst. Tromlen drejer regelmæssigt for at undgå at tøjet krøller. Du skal tømme vandet ud for at låse lugen op. Da programmet er meget stille, er det velegnet til brug om natten, hvor der er billigere el-takster. I visse programmer foregår skylningerne med mere vand.

  Hvis du trykker på Start/Pause, udfører produktet kun udtømningsfasen.

Produktet tømmer automatisk vandet ud efter ca. 18 timer.

7.7 AutoDose Flydende vaskemiddel og skyllemiddel

Ved at trykke på denne knap kan du:

- Aktivere begge beholdere, vaskemiddel og skyllemiddel.
- Aktivere/deaktivere automatisk påfyldning af vaskemiddel.
- Aktivere/deaktivere automatiske påfyldning af skyllemiddel.
- Aktivere/deaktivere AutoDose.

Hold AutoDose nede i 3 sekunder for at åbne menuen Indstillinger for automatisk dosering 3s.

Se kapitlet "AutoDose teknologi (Automatisk dosering)" for yderligere detaljer.

7.8 Færdig

ⓘ

Indstil denne tilvalgsfunktion til sidst efter valg af program og andre indstillinger. Ellers kan den blive annulleret, hvis du ændrer en indstilling.

Med denne tilvalgsfunktion kan du vælge den tid, inden for hvilken et program skal slutte.

Programmets sluttid kan udskydes med 1 time for hvert tryk på knappen, og op til maksimalt 24 timer.

Displayet viser skiftevis programmets normale varighed og dets indstillede sluttid (udtrykt i timer 0t). Den korteste tid, der kan vælges, svarer til programmets maksimale varighed rundet op til nærmeste time (hvis programmet f.eks. varer 3:15 timer, er den korteste tid 4 timer).

Efter programstart låses lugen, og maskinen starter SensiCare fasen. Når fyldningsregistreringen slutter, tæller tidsangivelsen ned i trin af én time og i trin af 1 minut i løbet af den sidste time.

7.9 Forvask

Med dette tilvalg kan du tilføje en forvaskfase til et vaskeprogram.

Den tilhørende kontrollampe over touchknappen lyser.

Brug dette tilvalg til at tilføje en forvaskfase ved 30°C inden vaskefasen.

Denne funktion anbefales til meget beskidt vasketøj, især hvis det indeholder sand, støv, mudder og andre faste partikler.

ⓘ

Når du vælger en forvaskfase, og AutoDose er aktiv, doserer maskinen automatisk vaskemidlet. Når AutoDose er slået fra, skal vaskemidlet/plejemidlet hældes i en doseringskugle i tromlen.

ⓘ

Dette tilvalg kan øge programmets varighed.

7.10 Steam Easy Iron

Denne tilvalgsfunktion tilføjer en dampfase efterfulgt af en kort antikrølfase i slutningen af programmet.

Dampfasen hjælper med at reducere krøller i tøjet og gøre det lettere at stryge det.

Den tilhørende kontrollampe over knappen lyser.

Kontrollampen lyser konstant under dampfasen.

ⓘ

Denne tilvalgsfunktion kan øge programmets varighed.

Når programmet stopper, viser displayet 0:00, kontrollampen slukkes, og kontrollampen og Start/Pause LED lyset lyser konstant. Tromlen udfører jævne bevægelser i ca. 30 minutter for at bevare dampfordelen. Når du trykker på en vilkårlig knap, stopper antikrølbevægelserne, og lugen låses op, produktet foreslår igen det tidligere indstillede program. Når denne tilvalgsfunktion er valgt, anbefales en lille mængde vasketøj for at fungere korrekt.

For at afbryde antikrølfasen kan du også:

- Tryk på On/Off i nogle få sekunder for at slukke produktet.
- Drej programvælgeren til en anden position.

7.11 Permanent Ekstra skylning

Med denne tilvalgsfunktion får du permanent et ekstra skyl, når du indstiller et nyt program.

Brug denne tilvalgsfunktion, hvis der er personer, der er allergiske over for vaskemiddel, og i områder, hvor vandet er blødt.

For at **aktivere/deaktivere** denne tilvalgsfunktion 3s skal du trykke på Temperatur og holde den nede i 3 sekunder, indtil kontrollampen tænder/slukker på displayet.

Når den er aktiveret, vil produktet som standard vælge denne tilvalgsfunktion, når du

slukker for den eller ændrer/nulstiller programmet.

Denne tilvalgsfunktion øger programmets varighed.

7.12 Remote start

Et hurtigt tryk på denne knap aktiverer funktionen Fjernbetjent Start, som giver dig mulighed for at starte, pause og stoppe produktet.

Når du aktiverer Remote start funktionen, låses lugen, og produktet går i standby status.

For at afslutte denne tilstand skal du trykke på knappen igen og slukke den.

7.13 Start/Pause

Tryk på Start/Pause for at starte, sætte på pause eller afbryde et igangværende program.

ikonet betyder, at du kan sætte programmet på pause og tilføje eller fjerne tøj. Læs afsnittet "Åbning af lugen - Tilføjelse af tøj" for at få flere oplysninger.

8. INDSTILLINGER

8.1 Introduktion

Når du trykker på en tastekombination, **må du ikke vippe** dine fingre nedad. Sensorerne under knapperne er følsomme og kan muligvis forstyrre dit valg.

8.2 Børnesikring

Med denne tilvalgsfunktion kan du forhindre, at børn leger med betjeningspanelet.

For at **aktivere/deaktivere** denne tilvalgsfunktion 3s skal du trykke på Centrifugering og holde den nede i 3 sekunder, indtil kontrollampen **tænder/slukker** på displayet.

Når den er aktiveret, vil produktet som standard vælge denne tilvalgsfunktion, når du slukker for den eller ændrer/nulstiller programmet. Hvis du trykker på en knap, blinker kontrollampen for at indikere, at knapperne er deaktiveret.

Børnesikringen er muligvis ikke tilgængelig i nogle få sekunder efter, at produktet er tændt.

8.3 Lydsignaler

Dette produkt har forskellige lydsignaler, der lyder, når:

- Du tænder for produktet (speciel kort tone).
- Du slukker for produktet (speciel kort tone).
- Du trykker på knapperne (kliklyd).
- Du foretager et ugyldigt valg (3 korte lyde).
- Programmet er afsluttet (lydsekvens i ca. 2 minutter).
- Produktet har en funktionsfejl (sekvens af korte lyde i ca. 5 minutter).

For at **deaktivere/aktivere** lydsignalerne, når programmet er afsluttet, skal du trykke på Forvask og Steam Easy Iron samtidigt i ca. 2 sekunder. Displayet viser bOn/bOF.

Hvis du deaktiverer lydsignalerne, vil de stadig lyde, når produktet har en fejl. Når den er deaktiveret, er det kun jinglen ved programafslutning, der ikke afspilles.

8.4 Driftstimetæller

Det er muligt at få vist produktets samlede driftstid i timer startende fra første gang, det blev tændt. Denne værdi tæller programmernes driftstid (omfatter ikke

pauser, udskudt start tid). Gør følgende for at få vist denne værdi:

1. Start produktet ved at trykke på On/Off.
2. Tryk på Lys og Ekstra let, og hold dem inde i nogle sekunder.
3. Efter 3 sekunder vises det samlede antal timer, produktet har været i drift, på displayet: f.eks. 1.276 timer, displayet viser teksten Hr i 2 sekunder, 12 (tusinder og hundreder) i 2 sekunder og 76 (tier og enheder).
4. Tryk på en vilkårlig knap for at afslutte denne tilstand.

Hvis proceduren ikke virker (pga. timeout eller forkert kombination af taster), skal du slukke produktet og gentage proceduren fra begyndelsen.

8.5 Fabriksstandard

Denne funktion gør det muligt at gendanne fabriksindstillingerne. For at **aktivere** denne indstilling skal du følge nedenstående trin:

1. Tænd for apparatet ved at trykke på knappen On/Off.
2. Tryk på knapperne Normal og Lys, og hold dem inde i nogle sekunder.
3. Displayet viser – – – i ca. 5 sekunder.

9. FØR FØRSTE ANVENDELSE

Under installationen eller før første anvendelse kan du se lidt vand i produktet. Dette er en rest af vand, der er tilbage i produktet efter en komplet funktionstest på fabrikken for at sikre, at produktet leveres til kunderne i perfekt funktionsdygtig stand og ikke giver anledning til bekymring.

1. Sørg for, at alle transportbolte er fjernet fra produktet.
2. Sørg for adgang til strøm, og at vandhanen er åben.
3. Sørg for at fylde AutoDose beholderne med flydende vaskemiddel og skyllemiddel. Se "Grundindstillng af AutoDose" afsnittet i "AutoDose Teknologi sektionen".
4. Hæld 2 liter vand i tromlen.
   Dette aktiverer afløbssystemet.
5. Indstil og start et program til bomuld ved den højeste temperatur uden vasketøj i tromlen.
   Dette fjerner alt eventuelt snavs fra tromle og kar.

10. AUTODOSE-TEKNOLOGIEN (AUTOMATISK DOSERING)

Læs dette kapitel grundigt igennem.

10.1 Introduktion

Den rette dosering af vaskemiddel og blødgøringsmiddel passer bedre på vasketøjet og sikrer gode vaskeresultater.

For meget vaskemiddel beskadiger dit tøj, og for lidt sikrer ikke gode vaskeresultater.

Dette apparat er udstyret med et automatisk doseringssystem, der automatisk kan levere den rette dosering af vaskemiddel og blødgøringsmiddel til at bevare stoffets integritet og farvestyrken.

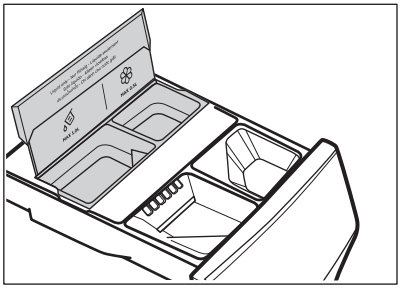

AutoDose beholder til flydende vaskemiddel.

AutoDose skyllemiddelbeholder.

Apparatet er forudindstillet på fabrikken til at passe de fleste brugervaner.

Når programmet er startet, frigiver apparatet automatisk den rigtige mængde vaskemiddel og skyllemiddel i henhold til den reelle stofmængde, hvis AutoDose er aktiveret, og kontrollamperne og/eller er synlige på displayet.

I nogle programmer deaktiveres AutoDose (kontrollamperne og/eller vises ikke, og displayet viser **OFF**), fordi der er tøj, der kræver specielle vaskemidler eller behandlinger. Hvis dette er tilfældet, hældes vaskemidlet og andre behandlinger i det korrekte manuelle påfyldningsrum.
Se "AutoDose og tilvalgsfunktioner med programmer" i kapitlet "Programmer".

Yderligere forklaringer af AutoDose og aktivering af avancerede indstillinger er tilgængelige ved at downloade appen.

10.2 AutoDose Grundindstillinger

De fabriksindstillede doser for en stor fyldning er 85 ml til vaskemiddelbeholder og 25 ml til skyllemiddelbeholder: den optimale konfiguration til at opfylde størstedelen af brugskravene.
Produktet bruger disse indstillinger til at beregne den præcise dosering for hver vask baseret på fyldningens størrelse.

Under ekstreme forhold (meget blødt eller meget hårdt vand) og en særlig type vaskemiddel (såsom superkompakt) anbefaler vi dog at justere den forudindstillede dosering ved at følge anvisningerne på beholderen til vaskemiddel og skyllemiddel: f.eks. ved brug af superkompakt vaskemiddel kan det være nødvendigt at reducere den forudindstillede dosering betydeligt.

Hvis vaskeresultaterne ikke er tilfredsstillende, eller der er for meget skum under vask, kan det være nødvendigt at ændre fabriksindstillingen. Læs i afsnittet 'AutoDose konfigurationstilstand', hvordan grundindstillingerne ændres, men gør dette først:

1. **Identificer vandets hårdhedsgrad**
   Kontrollér vandets hårdhedsgrad i dit område. Niveauerne angives generelt som: blød, medium og hård.
   Kontakt om nødvendigt det lokale vandværk angående vandets hårdhedsgrad i dit område.
2. **Identificer den tilpassede vaskemiddeldosering.**
   Kontrollér mærkaten i beholderen til vaskemiddel/skyllemiddel, og identificer den mængde, der skal bruges. For vaskemiddel er den foreslåede mængde vaskemiddel en kombination af tre forskellige faktorer:
   - Vandetshårdhedsgrad (se den følgende tabel);
   - Normal grad af snavs;
   - Produktets nominelle kapacitet (f.eks. maksimal fyldningskapacitet 11.0 kg). Hvis den nominelle kapacitet på vaskemiddelbeholderens etiket henviser til produkter med lavere kapacitet, skal den tilpassede dosering øges med 20% i forhold til den foreslåede dosering.

ⓘ

For eksempel for en maskine med en nominel kapacitet på 8 kg, medium vand, normalt snavsniveau, hvor doseringen genkendes ved krydset i doseringen på vaskemiddeletiketten.

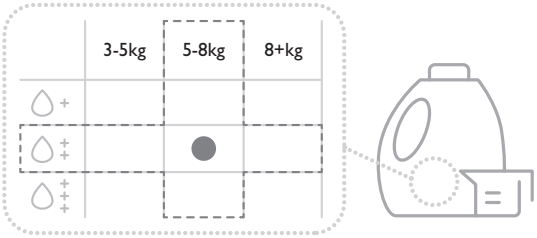

Vandets hårdhedsgrader

Niveauer	Vandets hårdhedsinterval				
	°f[1]	°d[2]	°e[3]	mmol/l	Ppm
Høj – **C03**	>25	>14	>17	>2.5	>250
Middel – **C02**[4]	15 - 25	8 - 14	0 - 17	1.5 - 2.5	150 - 250
Lav – **C01**	<15	<8	<10	<1.4	<140

[1] Franske grader
[2] Tyske grader
[3] Engelske grader
[4] Fabriksindstilling, der kan opfylde de fleste brugsbetingelser.

Indstilling af vandets hårdhed

Når produktet tændes for første gang, vises en særlig konfigurationsskærm: Brugeren bliver bedt om at indstille vandets hårdhedsgrad med det samme. Der findes tre grader:

1. Høj – **C03**
2. Middel – **C02**
3. Lav – **C01**

Sådan ændres den valgte indstilling:

- Tryk på Temperatur for at øge graden.
- Tryk på Centrifugering for at sænke graden.

Tryk på Start/Pause ▷II-knappen for at bekræfte indstillingen.

Der er foruddefinerede normale dosisindstillinger for hvert vandhårdhedsgrad. Til vaskemidlet (tallene er kun et eksempel):

1. Høj – **100 ml**
2. Middel – **85 ml**
3. Lav – **65 ml**

Indstillingen for vandets hårdhed kan senere også tilgås via konfigurationsindstillingerne.

ⓘ

Hvis brugeren på et senere tidspunkt konfigurerer den normale dosis for vaskemiddel eller skyllemiddel, vil dette tilsidesætte de foruddefinerede indstillinger for normal dosis.

10.3 AutoDose - Opsætning af standardtilstand

Produktet er som standard konfigureret i standardtilstand, og både vaskemiddel- og skyllemiddelbeholderne er aktiveret.

Denne tilvalgsfunktion huskes for hvert program, indtil du ændrer det. Dette gælder også, hvis du slukker for enheden, eller hvis der opstår strømsvigt.

1. Tryk på AutoDose for at ændre indstillingen.
1. Der er fire mulige tilvalgsfunktioner:
   - Vaskemiddel og skyllemiddel, og
   - Kun vaskemiddel
   - Kun skyllemiddel
   - FRA
2. Ved at trykke på AutoDose gennemses denne sekvens af tilstande (når man når slutningen, starter man forfra).

2.

Hvis et program ikke understøtter nogen af tilvalgsfunktionerne, springes det blot over.

3. Hver gang der trykkes på AutoDose, tændes/slukkes de tilsvarende kontrollamper for vaskemiddel, skyllemiddel eller OFF.

10.4 AutoDose - Opsætning dobbelt-tilstand

For at gøre denne tilvalgsfunktion tilgængelig på betjeningspanelet skal den være aktiveret i appen.
Hvis den senere deaktiveres i appen, er den ikke længere tilgængelig i betjeningspanelet.

I dobbelt-tilstand kan de to rum fyldes med to forskellige vaskemidler.

Tasten bruges til at skifte mellem rummene og tænde/slukke for brugen af to forskellige vaskemidler, hvor det anden erstatter skyllemidlet i det forbundne skufferum.

Hvis den er aktiveret, huskes denne tilvalgsfunktion i hvert program, indtil du ændrer det. Dette gælder også, hvis du slukker for enheden, eller hvis der opstår strømsvigt.

1. Tryk på AutoDose for at ændre indstillingen.
1. Der er tre mulige muligheder:
   - Kun primært vaskemiddel på
   - Kun sekundært vaskemiddel på
   - FRA
2. Ved at trykke på AutoDose gennemses denne sekvens af tilstande (når man når slutningen, starter sekvensen forfra).

AutoDose-funktionen er som standard aktiv for et af de to vaskemidler i de fleste programmer. For de programmer, hvor det ene eller andet vaskemiddel ikke er tilgængeligt, springes den utilgængelige tilstand ganske enkelt over, når der skiftes mellem dem med knappen. Hvis begge vaskemidler ikke er tilgængelige, viser displayet “AutoDose OFF”, og hvis der trykkes på AutoDose-tasten, lyder der en fejllyd, og symbolerne “AutoDose OFF” blinker tre gange.

10.5 AutoDose — Opsætning af Forbundet tilstand

For at gøre denne tilvalgsfunktion tilgængelig på betjeningspanelet skal den være aktiveret i appen.
Hvis den senere deaktiveres i appen, er den ikke længere tilgængelig i betjeningspanelet.

I Forbundet tilstand kan de to rum fyldes med det samme vaskemiddel for at øge kapaciteten til at køre flere programmer. Produktet håndterer automatisk fra hvilket rum, vaskemidlet doseres

Hvis den er aktiveret, huskes denne tilvalgsfunktion i hvert program, indtil du ændrer det. Dette gælder også, hvis du slukker for enheden, eller hvis der opstår strømsvigt.

1. Tryk på AutoDose for at ændre indstillingen.
1. Der er to mulige tilvalgsfunktioner:
   - Forbundet vaskemiddel
   - FRA
2. Ved at trykke på AutoDose gennemser man denne sekvens af tilstande (når man når slutningen, starter man forfra).

Hvis Forbundet vaskemiddel ikke er tilgængeligt for et bestemt program, viser displayet “AutoDose OFF”, og et tryk på AutoDose genererer en fejllyd og “AutoDose OFF” symbolerne blinker tre gange.

10.6 AutoDose Standard konfigurationstilstand

Åbn AutoDose konfigurationstilstanden, inden du fortsætter med en programindstilling.
Konfigurationstilstanden kan annullere midlertidige indstillinger.

1. Tryk på On/Off i nogle få sekunder for at aktivere maskinen.
2. Vent ca. 10 sekunder på produktets interne kontrol.
3. For at gå i konfigurationstilstand skal du holde AutoDose nede i **3** sekunder, indtil den aktuelle dosering, de blinkende kontrollamper for vaskemiddelbeholder eller skyllemiddelbeholder og den valgte tilstand vises på displayet.

Cifrene Temperatur og Centrifugering viser "pile", som angiver, hvilken tast der skal trykkes på for at øge eller mindske den normale dosis.

4. For at skifte til skyllemidlets normale doseringskonfiguration, for at slå AutoDose funktionen fra, eller hvis den er aktiveret, for at skifte til en anden tilstand, kan du trykke på AutoDose igen.

Rækkefølgen af konfigurationsindstillinger er:

- Normal dosis af vaskemiddel
- Normal dosis af skyllemiddel
- AutoDose OFF
- Forbundet normal dosis, **hvis den er aktiveret i appen, ellers springes den over.** .
- Vandets hårdhedsgrad

5. For at justere den normale dosis for rummene til vaskemiddel og skyllemiddel skal du trykke på Temperatur for at øge og Centrifugering for at mindske doseringen: Hvert tryk justerer doseringen i trin på 1 ml.

Hvis du trykker på og holder knapperne nede i mere end 1 sekund, øges stigningen til 10 ml/trin.

6. Hvis du trykker på AutoDose igen, mens skyllemidlet er indstillet til normal dosis, slukkes AutoDose funktionen.

Displaycifrene viser “OFF”, og symbolet AutoDose OFF lyser.

Dette deaktiverer hele AutoDose funktionen, uanset hvilken tilstand der tidligere var aktiv. Det er ikke muligt at deaktivere beholderne individuelt

7. For at gemme og afslutte AutoDose konfigurationen kan du gøre et af følgende:
   - Forbliv inaktiv i 10 sekunder
   - Drej programvælgeren
   - Tryk på Start/Pause

AutoDose Tilsluttet konfigurationstilstand

For at gøre denne funktion tilgængelig på betjeningspanelet skal denne funktion være aktiveret i appen.
Hvis den senere deaktiveres i appen, er den ikke længere tilgængelig i betjeningspanelet.

1. For at gå i konfigurationstilstand skal du holde AutoDose nede i **3** sekunder, indtil

den aktuelle dosering, de blinkende kontrollamper for vaskemiddelbeholder eller skyllemiddelbeholder og den valgte tilstand vises på displayet.

Hvis den er aktiveret i appen, vises den normale dosis til forbundet vaskemiddel, når du går ind i konfigurationen, mens du er i tilsluttet tilstand. Alternativt, hvis den ikke er aktiveret, vises den tilsluttede tilstand som FRA.

2. For at justere den normale dosis for vaskemiddelrummet skal du trykke på Temperatur for at øge og Centrifugering for at mindske doseringen: Hvert tryk justerer doseringen i trin på 1 ml. Hvis du trykker på og holder knapperne nede i mere end 1 sekund, øges

Hvis du trykker på og holder knapperne nede i mere end 1 sekund, øges stigningen til 10 ml/trin.

3. For at gemme og afslutte AutoDose konfigurationen kan du gøre et af følgende:
   - Forbliv inaktiv i 10 sekunder
   - Drej programvælgeren
   - Tryk på Start/Pause

AutoDose Indstilling af vandets hårdhed

Under Konfiguration kan du skifte på AutoDose tasten, indtil indstillingen for vandets hårdhedgrad vises.

1. For at justere vandets hårdhedsgrad skal du trykke på Temperatur og Centrifugering.

> Denne indstilling vil kun gøre noget, hvis du ikke allerede har indstillet en brugerdefineret normal dosis for vaskemiddel og skyllemiddel.

2. For at gemme og afslutte AutoDose konfigurationen kan du gøre et af følgende:
   - Forbliv inaktiv i 10 sekunder
   - Drej programvælgeren
   - Tryk på Start/Pause

10.7 Vaskemiddeldispenser med AutoDose beholdere og manuelle rum

> Når der bruges vaskemidler og andre midler, skal du altid følge de instruktioner, du finder på vaskemiddelprodukternes emballage. Under alle omstændigheder anbefaler vi ikke at overskride det maksimalt angivne niveau i hver beholder (**MAX**).

Hvis begge AutoDose beholdere aktiveres i det indstillede program , påfyldes automatisk vaskemiddel og skyllemiddel.

Hvis en af AutoDose beholderne eller begge er deaktiveret (OFF) i det indstillede program, skal du fortsætte med manuelt at fylde i det rette rum.

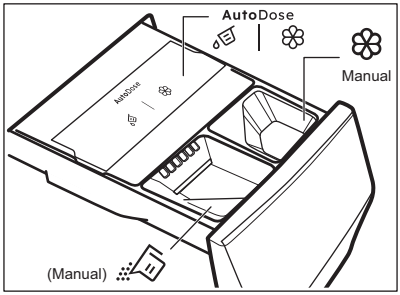

- AutoDose beholdere til **flydende vaskemiddel** og **skyllemiddel**.

> **ADVARSEL!**
>
> **Hæld ikke pulvervaskemiddel i AutoDose rummet.**

- Manuelt rum til vaskefasen: **pulver eller flydende vaskemiddel**.

> Når du bruger flydende vaskemiddel, skal du sørge for, at den **specielle beholder til flydende vaskemiddel** er isat. Se afsnittet "Manuel påfyldning af vaske- og skyllemidler" i dette kapitel. Beholderen til flydende vaskemiddel findes inde i tromlen.

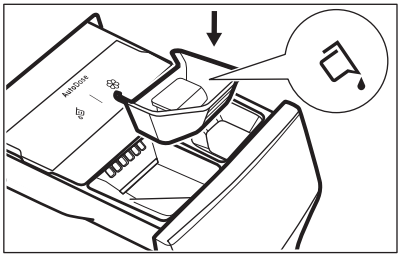

- Manual Manuelt rum til **flydende** tilsætningsmidler (skyllemiddel, stivelse).
- MAX Maks. niveau af vaskemiddel/ mængde plejemidler.

10.8 Påfyldning af vaske- og skyllemiddel i AutoDose-systemet

Læs "Vaskemidler og andre behandlinger" i kapitlet "Råd og tips".

Vi anbefaler, at du ikke overskrider det maksimalt angivne niveau (MAX).

1. Åbn vaskemiddelbeholderen.

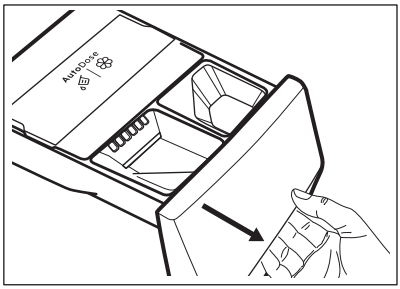

2. Løft AutoDose-låget op.

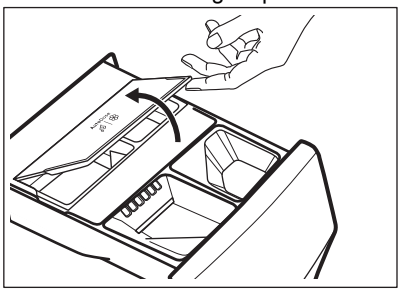

3. Hæld forsigtigt kun flydende vaskemiddel i AutoDose vaskemiddelbeholderen. Fyld op til det maksimalt angivne niveau MAX.

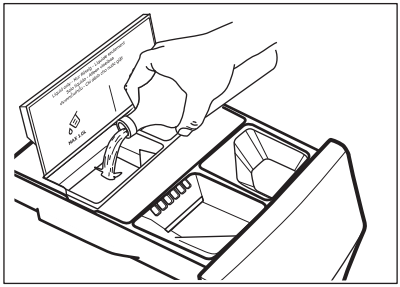

4. Hæld forsigtigt kun flydende skyllemiddel i AutoDose skyllemiddelbeholderen. Fyld op til det maksimalt angivne niveau MAX.

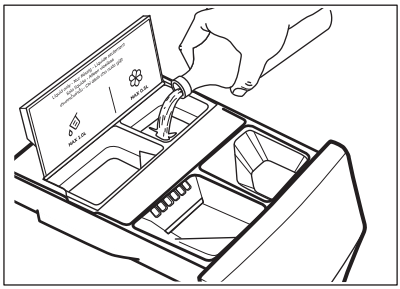

5. Løft AutoDose-låget ned.

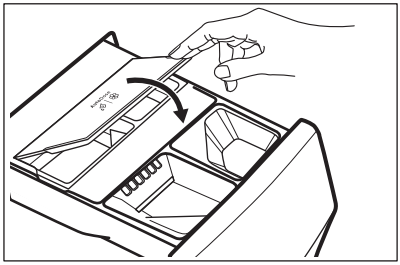

6. Luk forsigtigt vaskemiddelbeholderen, til den klikker fast.

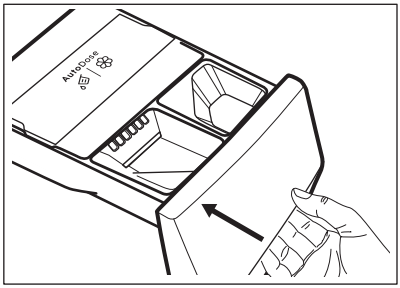

10.9 AutoDoseKontrollampe for lavt niveau

Efterfyld ikke AutoDose-beholderne, medmindre produkterne viser, at en eller begge beholdere er tomme.

Når den aktiverede beholder når et lavt niveau af vaskemiddel, blinker den tilhørende kontrollampe langsomt og kontinuerligt på displayet.

Den stopper med at blinke, når beholderen fyldes igen.

Hvis beholderen ikke genopfyldes, holder kontrollampen op med at blinke og lyser konstant, når et program startes. Når programmet er færdigt, starter den at blinke igen.

Med mindre AutoDose er slået FRA, vil den indstillede dosering for et rum, der har nået et lavt niveau, blive vist i displayet i nogle få sekunder, hver gang skuffen åbnes, for at minde om at det er nødvendigt med en efterfyldning.

Hvis vaskemiddelniveauet er lavt i begge beholdere, blinker begge kontrollamper, men kun den indstillede dosering for vaskemiddel vil blive vist.

Hvis beholderne fyldes, før produktet tændes første gang, vil AutoDose kontrollampen ikke blinke.

FORSIGTIG!

Beholderne skal genopfyldes med samme mærke og type vaskemiddel/skyllemiddel/tilsætningsmiddel, som blev brugt før, ellers skal de rengøres før efterfyldning.

10.10 Manuel påfyldning af vaske- og plejemidler

Det kan være nødvendigt at bruge et andet vaskemiddel eller skyllemiddel end det, der anvendes i AutoDose-beholderne. Sørg først for, at AutoDose-beholderne er deaktiveret, og hæld derefter vaskemiddel og/eller eller andre plejemidler i de manuelle rum.

Overstig ikke det maksimalt indikerede niveau (**MAX**).

1. Åbn vaskemiddelbeholderen.

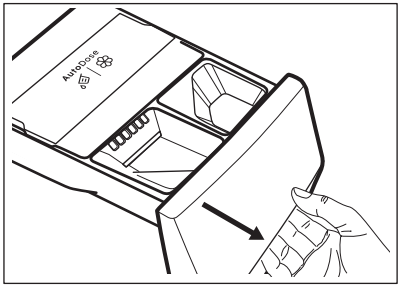

2. Kom pulvervaskemidlet i -rummet. Ved brug af flydende vaskemiddel henvises til "Manuel påfyldning af flydende vaskemiddel".

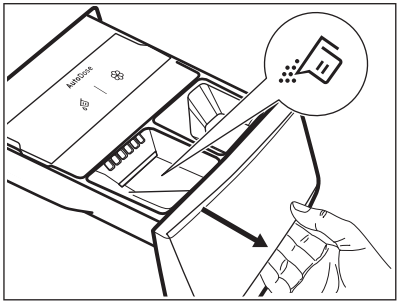

3. Hæld om ønsket skyllemiddel i beholderen Manual.

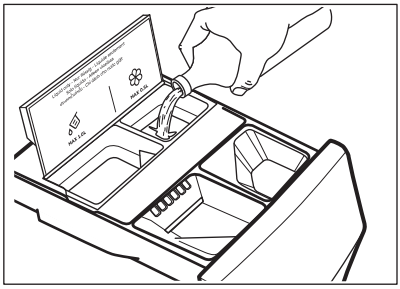

4. Luk forsigtigt vaskemiddelbeholderen, til den klikker fast.

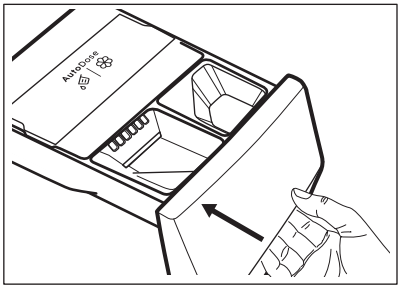

Manuel påfyldning af flydende vaskemiddel

1. Indsæt beholderen til flydende vaskemiddel.

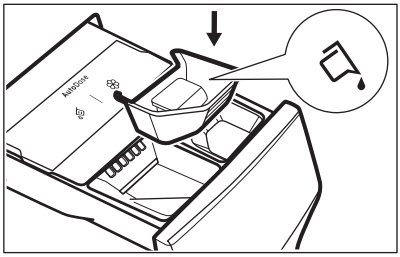

2. Hæld det flydende vaskemiddel i beholderen.

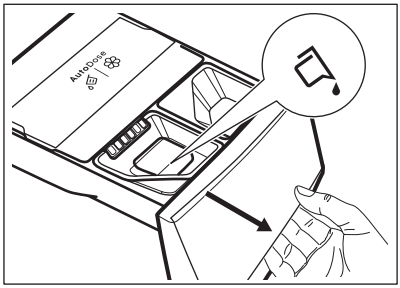

3. Luk forsigtigt vaskemiddelbeholderen, til den klikker fast.

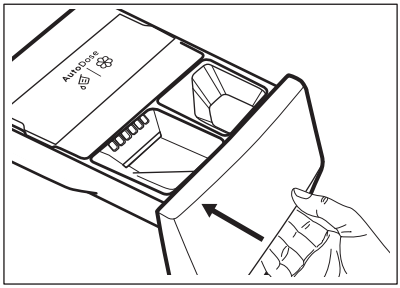

Hvis maskinen ikke har været brugt i mere end 4 uger med fyldte beholdere, kan vaskemiddel/skyllemiddel blive tyktflydende eller tørre ud. Det er nødvendigt at rengøre skuffen, som angivet i kapitlet 'Vedligeholdelse og rengøring'.

10.11 Indikation af åben sæbeskuffe

Når et program kører, skal sæbeskuffen altid være lukket.

En sensor i sæbeskuffen registrerer, om den er åben (eller ikke lukket korrekt), mens programmet kører. I så fald sættes produktet på pause med det samme.

Hvis du trykker på Start/Pause, lyder et fejlsignal, og alt på displayet slukkes, bortset fra AutoDose kontrollamper, der forbliver tændt i nogle få sekunder. Displayet vender tilbage til den tidligere pausede tilstand.

Dette sker osse,hvis du har slået AutoDose fra.

For at genstarte programmet skal du sørge for, at sæbeskuffen er lukket korrekt, og trykke på Start/Pause▷II.

11. PROGRAMMER

11.1 Appen og yderligere skjulte programmer

Vores app giver dig **et bredt udvalg af ekstra, skjulte programmer**. Tilslut apparatet til App og du vil kunne vælge det program, der passer bedst til dine behov.

ⓘ

Programnavne kan ændres afhængigt af markedets krav uden varsel.
I appen kan du finde en komplet beskrivelse af hvert program.

Outdoor	Gardiner	Linned
Vattæpper	Pude	Hurtigvask max 0,5 kg
Træningstøj	Håndklæder	Damp Kashmir
Dunjakke	Dyrehår	Damp, genopfriskning
Fodbold	Steam Easy Iron	Business-skjorter
Skiudstyr	Anti-Allergy	Maskinrens
Løbesko	Babytøj	Silke
Sengetøj XL		

11.2 Programoversigt

Vaskeprogrammer

Program	Programbeskrivelse
VASKEPROGRAMMER	
UltraQuick 49min	**Bomuld og blandede syntetiske stoffer.** Ideelt til at vaske dit daglige vasketøj på kort tid for bedre tøjpleje og god vask allerede ved 30°C. ⓘ Standardprogrammets varighed er udviklet på baggrund af en fyldning på 5 kg. Hvis du vasker en mindre eller større mængde, reduceres eller øges vasketiden automatisk.
Bomuld	**Hvid og kulørt bomuld**. Normalt og meget snavset.
Syntetisk	**Syntetiske eller blandede stoffer.** Normalt snavset.
Finvask	**Sarte tekstiler såsom akryl, viskose og blandede tekstiler, der kræver en mere skånsom vask.** Normalt snavset.
Uld	**Uld, der kan maskinvaskes**, uld, der kan håndvaskes, og andre stoffer med plejesymbolet »håndvask«.[1)]
Centrifugering/Tømning	**Alle stoffer, bortset fra uld og meget sarte stoffer.** Centrifugerer vasketøjet og tømmer vandet ud af tromlen.

Program	Programbeskrivelse
Skyllefase	**Alle stoffer, bortset fra uld og meget sarte stoffer.** Program til skylning og centrifugering af vasketøjet. Standard centrifugeringshastighed er den, der bruges til bomuldsprogrammer. Reducér centrifugeringshastigheden efter typen af vasketøj. Indstil om nødvendigt tilvalgsfunktionen Ekstra skylning for at tilføje ekstra skyl. Maskinen udfører skånsomme skyl og en kort centrifugering.
Hygiene	**Certificeret af Swissatest** , kombinerer et vaskeprogram og damp for at fjerne mere end 99,99% af bakterier og vira* ved en temperatur over 60°C. 2) Pollen og allergener reduceres også, så tøjet bliver hygiejnisk rent efter hver vask.
Jeans	**Normalt snavset denimtøj.** Dette program har en skånsom skyllefase beregnet til denim, som reducerer falmning og ikke efterlader rester af vaskepulver på stoffet.
Sportstøj	**Sportstøj, syntetiske fibre som polyester, polyester-/elastanblandinger, polyamid.** Egnet til at fjerne sved og døde hudceller mm. fra teknisk sportstøj.
Kvik 20min	**Bomuldstøj og syntetisk tøj**, der er let snavset eller kun gået med én gang.
Eco 40-60	**Lavenergiprogram til bomuldstøj, der kan vaskes ved 40°C eller 60°C.** Ingen tilvalgsfunktion kan aktiveres. Sænker temperaturen og forlænger tiden for at opnå gode vaskeresultater.3)

1) I dette program roterer tromlen langsomt for at sikre en skånsom vask. Det kan virke, som om tromlen ikke roterer eller ikke roterer ordentligt, men det er normalt for dette program.

2) Testet for Staphylococcus aureus, Enterococcus faecium, Candida albicans, Pseudomonas aeruginosa og MS2 bakteriofage i ekstern test udført af Swissatest Testmaterialien AG i 2021 (testrapport nr. 202120117).

3) I henhold til EU Forordningen 2019/2023 kan dette program ved 40°C vaske normalt snavset bomuldstøj, der angives som vaskbart ved 40°C eller 60°C, sammen i samme program. Se kapitlet "Forbrugsværdier" for den opnåede temperatur i vasketøjet, programvarigheden og andre data.

Programtemperatur, maksimal centrifugeringshastighed og maksimal fyldning

Program	Standardtemperatur Temperaturområde	Referencecentrifugeringshastighed Centrifugeringshastighedsområde	Maksimal fyldning
UltraQuick 49min	30°C 60-30°C	1600 o/m 1600 o/m - 400 o/m	8.0 kg
Bomuld	40°C 90°C – koldt	1600 o/m 1600 o/m - 400 o/m	11.0 kg
Syntetisk	30°C 60°C – koldt	1200 o/m 1200 o/m - 400 o/m	5.0 kg
Finvask	30°C 40°C – koldt	800 o/m 1200 o/m - 400 o/m	2.0 kg
Uld	40°C 40°C – koldt	1200 o/m 1200 o/m - 400 o/m	3.0 kg
Centrifugering/Tømning	-	1600 o/m 1600 o/m - 400 o/m	11.0 kg
Skyllefase	-	1600 o/m 1600 o/m - 400 o/m	11.0 kg

Program	Standardtemperatur Temperaturområde	Referencecentrifuge-ringshastighed Centrifugeringshastig-hedsområde	Maksimal fyldning
Hygiene	60°C	1600 o/m 1600 o/m - 400 o/m	11.0 kg
Jeans	30°C 40°C – koldt	800 o/m 1200 o/m - 400 o/m	4.0 kg
Sportstøj	30°C 60°C – koldt	1200 o/m 1200- 400 o/m	5.0 kg
Kvik 20min	20°C 20°C – koldt	800 o/m 1600 o/m - 400 o/m	3.0 kg
Eco 40-60	**1)**	1600 o/m 1600 o/m - 400 o/m	11.0 kg

1) Temperaturen for dette program er ikke synlig på displayet, og den indstilles automatisk.

Kombination af programvalgmuligheder

Tilvalgsfunktionerne kan ikke vælges med alle vaskeprogrammer, én tilvalgsfunktion kan udelukke en anden. I sådanne tilfælde tillader produktet ikke, at du indstiller den inkompatible præference sammen.
Sørg for, at skærmen og funktionstasterne altid er rene og tørre.

	UltraQuick 49min	Bomuld	Syntetisk	Finvask	Uld	Centrifugering/Tømning	Skyllefase	Hygiene	Jeans	Sportstøj	Kvik 20min	Eco 40-60
AutoDose												
AutoDose Vaskemid-del	■	■	■	■				■	■	■	■	■
AutoDose Skyllemid-del	■	■	■	■	■		■	■	■	■	■	■
Andet												

	UltraQuick 49min	Bomuld	Syntetisk	Finvask	Uld	Centrifugering/Tømning	Skyllefase	Hygiene	Jeans	Sportstøj	Kvik 20min	Eco 40-60
AutoDose												
Centrifugering	■	■	■	■	■	■	■	■	■	■	■	■
Skyllestop	■	■	■	■	■		■	■	■	■		■
Stille		■	■	■					■	■		
Ingen centrifugering						■ 1)	■					
Færdig	■	■	■	■	■	■	■	■	■	■	■	■
Forvask		■	■							■		
Steam Easy Iron 2)	■	■	■					■	■	■		
Ekstra skylning	■	■	■	■			■	■	■	■		

1) Hvis du indstiller tilvalgsfunktionen “Ingen centrifugering”, udfører produktet kun tømning.

2) Denne funktion er ikke tilgængelig under 40°C.

Velegnede vaskemidler til vaskeprogrammer

Program	Universalpulver 1)	Flydende universal	Flydende til farvet	Finvask uld	Speciel
Bomuld	▲	▲	▲	--	--
Syntetisk	▲	▲	▲	--	--
Finvask	--	--	--	▲	▲
Uld	--	--	--	▲	▲
Hygiene	▲	▲	--	--	▲
Jeans	--	--	▲	▲	▲
Sportstøj	--	▲	▲	--	▲
Kvik 20min	--	▲	▲	--	--
Eco 40-60	▲	▲	▲	--	--

1) Ved temperaturer over 60°C anbefales det at bruge vaskepulver.

▲ = Anbefales

-- = Anbefales ikke

11.3 Damp programmer

Damp programmerne kan bruges til at reducere krøl og lugte på tøj (som f.eks. bomuld, syntetiske stoffer, blandede stoffer, herunder sarte stoffer), som bare skal opfriskes på kort tid, så du undgår vask.

Stoffibrene bliver bløde, og strygningen bliver efterfølgende nemmere. Når programmet er færdigt, skal tøjet hurtigt tages ud af tromlen.

Indstil IKKE denne tilstand med følgende typer tøj:
- Tøj, der ikke er velegnet til tørretumbling.
- Tøj med mærket "Må kun renses".

ⓘ

Brug ikke vaskemiddel.
Damp programmerne fjerner ikke intens lugt og udfører ikke noget hygiejnisk program.
Efter dampbehandlingen kan vasketøjet være fugtigt. Hæng tøjet op i nogle få minutter.

Fragrance (duft) (Electrolux Steam Fragrance)

Electrolux Steam Fragrance giver dig mulighed for at opfriske selv dit sarte tøj, fjerne folder og tilføje friskhed med en mild duft, udviklet eksklusivt af **Electrolux**. Ved at opfriske dit tøj med damp i stedet for at køre et fuldt vaskeprogram vil dit tøj se ud og føles som nyt i længere tid. Du kan endda trygt bruge duften sammen med kashmir- og dampprogrammer, hvis de er tilgængelige til sarte stoffer som kashmir og uld. Ved behandling af en mindre mængde vasketøj reduceres duftdoseringen og programvarigheden. På kun femten minutter vil dit tøj genvinde den "nyvaskede" følelse.

Læs omhyggeligt de anvisninger, der følger med duften.

UNDGÅ AT:
- Tørretumble tøj, der er behandlet med duft. Det vil få fordelene til at fordampe.
- Bruge duften til et andet formål end de heri beskrevne.
- Bruge duften på nyt tøj. Nyt tøj kan indeholde behandlingsrester, som ikke er kompatible med duften.

ⓘ

Duften er tilgængelig på **Electrolux** webshop eller hos en autoriseret forhandler.

11.4 Favoritprogram

Denne indstilling er tilgængelig, når produktet er blevet tilsluttet WiFi.

Favoritprogrammet kan indstilles og gemmes via appen ved at vælge fra listen over tilgængelige programmer.

Når favoritprogrammet er indstillet, kan du vælge det via appen eller ved at dreje programvælgeren til den relevante position: Den relevante LED lyser, og oplysningerne på displayet opdateres i overensstemmelse hermed.

ⓘ

Favoritprogrammet kan annulleres ved hjælp af den tilhørende app-kommando eller ved at trykke på på fabriksstandard-tastekombinationen.

11.5 Woolmark Premium Wool Care - Grøn

Dette produkts uldprogram er testet og godkendt af virksomheden Woolmark til vask af uldtøj, der er mærket som “håndvask”, såfremt produkterne vaskes i henhold til anvisningerne på tøjmærket, og dem der udstedes fra producenten af dette produkt.
M2304

12. OPSÆTNING AF WIFI-FORBINDELSE

I dette kapitel beskrives det, hvordan produktet tilsluttes WiFi netværket, og hvordan du tilslutter til mobilenheder.

Med denne funktion kan du modtage beskeder, overvåge og kontrollere dit produkt fra dine mobilenheder.

WiFi funktionen er slået fra som fabriksstandardindstilling.

Tilslut produktet og få glæde af alle de funktioner og serviceydelser, du har brug for:

- Trådløst netværk derhjemme med internetforbindelse aktiveret.
- En mobilenhed, der er forbundet til dit trådløse netværk.

WiFi-modulparametre	
Frekvens	2,412 - 2,472 GHz til det europæiske marked
Protokol	IEEE 802.11b/g/n
Maks. effekt	<20 dBm
Kryptering	WPA, WPA2, WPA3

12.1 QR-kode på typeskilt

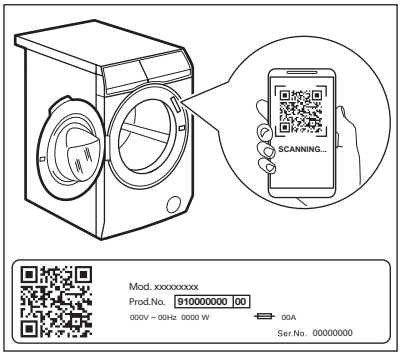

QR-kode kan bruges på to måder:

- Scan QR-koden med den indbyggede kamera-app for at downloade vores app fra App Store på din smartenhed, og følg de nødvendige trin.
- Par din smartenhed med produktet for at forenkle processen. Scan QR-koden med den indbyggede QR-kodescanner i vores app.

12.2 Installation og konfiguration af App

ⓘ

Med App kan du håndtere dit vasketøj med en mobilenhed.
Den indeholder et stort antal programmer, nyttige funktioner og produktoplysninger skræddersyet til produktet.
Det er personlig vasketøjspleje - alt sammen fra din mobilenhed.

Når du forbinder produktet til appen, skal du stå tæt på den med din mobilenhed.

Sørg for, at din mobilenhed er tilsluttet det trådløse netværk.

1. Gå til App Store på din smartenhed, eller scan QR-koden (*se afsnittet "QR-kode på typeskilt"*).
2. Download og installér appen.
3. Start appen. Vælg land og sprog, og log ind med din email og adgangskode. Hvis du ikke har en konto, kan du oprette en ny ved at følge anvisningerne i App.
4. Følg anvisningerne i appen til registrering og konfiguration af produktet.

12.3 WiFi netværkstilslutning

Tænder for WiFi

ⓘ

Som fabriksstandard er Wi-Fi-funktionen slået fra.

For at tilslutte produktet til et Wi-Fi-netværk skal du trykke og holde Remote start-tasteknappen nede i 5 sekunder. Denne handling åbner adgangspunktet (går til AP tilstand). Hvis den ikke er klargjort tidligere, vil den starte klargøringsprocessen.

Når adgangspunktet er åbent, vil en ny netværkslegitimation erstatte alle tidligere gemte netværkslegitimationer, hvis der er angivet en sådan. Hvis ikke, fortsætter den med at tilslutte til det tidligere gemte netværk.

I denne fase viser displayet kun Wi-Fi-ikonet og "**on**"-meddelelsen, mens alle andre kontrollamper på kontrolpanelet er slukket.

Wi-Fi-ikonet begynder at blinke.

Når adgangspunktet er åbent, viser displayet "**AP**".

Wi-Fi-ikonet fortsætter med at blinke, indtil det er forbundet til hjemmenetværket.

Når klargøringen er gennemført, afspilles en lyd, og Wi-Fi-ikonet lyser konstant.

ⓘ

I det tidsrum, hvor Wi-Fi og adgangspunkt er tændt, afspilles fejljinglen, hvis man trykker på en af knapperne.

Når produktet er tilsluttet, kan du trykke på Remote start Tænd for at starte programmer eksternt på App.

Automatisk tilslutning til registreret netværk
Når produktet er blevet konfigureret og registreret på hjemmenetværket, vil det automatisk forsøge at oprette forbindelse til netværket, hver gang det tændes. Der vil ikke være nogen lyd, når Wi-Fi-forbindelsen er gennemført.

Tilslutningtil et andet netværk (genåbning af adgangspunkt)
Hver gang du trykker og holder Remote start nede i 5 sekunder, åbnes og sendes adgangspunktet. Nye netværksoplysninger, der modtages på dette tidspunkt, overskriver tidligere gemte oplysninger, og produktet opretter derefter forbindelse til det nye Wi-Fi-netværk.

Deaktivering af Wi-Fi
Hvis brugeren beslutter sig for ikke længere at forbinde produktet til Wi-Fi, kan han trykke på og holde Remote start-knappen nede i 10 sekunder, hvorefter produktet nulstilles og slukkes.

Displayet vises kun **– – –** i 5 sekunder, mens alle andre kontrollamper på betjeningspanelet er slukket.

Efter nulstilling går displayet tilbage til den oprindelige tilstand med Wi-Fi-ikonet er slukket.

12.4 Trådløs opdatering

Appen kan foreslå en opdatering til dit produkt.

Hvis et program er i gang, meddeler appen, at opdateringen starter efter programmets afslutning.

Under opdateringen viser produktet UPd på displayet.

Sluk ikke dit produkt, og træk ikke stikket ud, under opdateringen.

Produktet kan bruges igen efter opdateringen, uden at der gives en meddelelse om vellykket opdatering.

Hvis der opstår en fejl, viser produktet Err i displayet: For at vende tilbage til normal brug skal du blot trykke på en vilkårlig knap eller dreje på knappen.

12.5 WiFi Always On

Funktionen WiFi Always On er tilgængelig i appen.

Denne funktion holder produktet tilsluttet til netværket, selv når det er slukket.

Kontrollampen ⌔ tændes og slukkes med mellemrum.

Det er muligt at tænde for produktet ved at trykke på On/Off ⏻ eller med appen.

ⓘ

Funktionen WiFi Always On kan påvirke dit energiforbrug.

13. DAGLIG BRUG

⚠ **ADVARSEL!**

Se kapitlerne om sikkerhed.

13.1 Aktivering af maskine

1. Sæt stikket i kontakten.
2. Åbn vandhanen.
3. Tryk på On/Off ⏻-knappen i nogle få sekunder for at aktivere maskinen.

Der lyder en kort melodi.

13.2 Påfyldning af vasketøj

- Åben lugen.
- Ryst tøjet, inden du lægger det i maskinen.
- Læg vasketøjet i tromlen, et stykke ad gangen.

Sørg for ikke at lægge for meget vasketøj i tromlen.

- Luk lugen godt til.

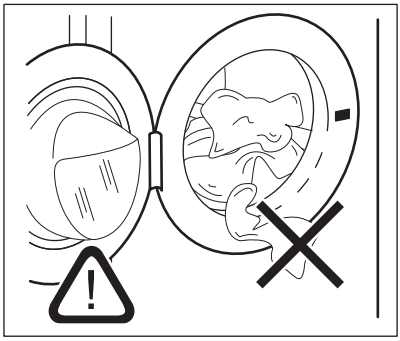

⚠ **FORSIGTIG!**

- Sørg for, at der ikke kommer vasketøj mellem tætningen og lugen. Der er risiko for vandlækage eller beskadigelse af vasketøjet.
- Vask af kraftigt olierede, fedtede pletter eller brug af parfumer kan beskadige produktets gummidele.

13.3 Brug af vaskemiddel og andre behandlinger

Hvis begge AutoDose-beholdere aktiveres i indstillingsprogrammet, påfyldes automatisk både skyllemiddel og vaskemiddel.

Hvis en af AutoDose-beholderne eller begge er deaktiveret (OFF) i det indstillede program, skal du fortsætte ved manuelt at fylde produktet i det rette rum.

13.4 Indstilling af et program

ⓘ

Eco 40-60 er det foreslåede standardprogram, når produktet tændes, det program, som energimærkets oplysninger vedrører.

ⓘ

Hvis du ønsker at ændre den automatiske dosering af vaskemiddel eller skyllemiddel, skal du gå ind i AutoDose konfigurationstilstand, inden du fortsætter med en programindstilling. Konfigurationstilstanden kan annullere midlertidige indstillinger. Se afsnittet "AutoDose konfigurationstilstand" i kapitlet "AutoDose teknologi (Automatisk dosering)".

1. Drej programvælgeren for at vælge det ønskede vaskeprogram. Den tilhørende kontrollampe tændes. Damp, genopfriskning programmet kan vælges i SmartSelect området.

Kontrollampe for Start/Pause ▷II blinker. Displayet viser en vejledende programvarighed, den maksimalt erklærede fyldning for det indstillede program (kun i nogle få sekunder), standardtemperaturen, standardcentrifugeringshastigheden og kontrollampe for vaskefase (når tilgængelige).

2. Brug SmartSelect funktionen til at ændre graden af snavs. Produktet anbefaler automatisk den laveste temperatur og den optimale kombination af indstillinger for at opnå det rigtige resultat på kortest mulig tid. Steam Refresh programmet kan vælges i SmartSelect området
3. Tryk på de tilhørende knapper for at ændre temperaturen og/eller centrifugeringshastigheden.
4. Indstil en eller flere tilvalgsfunktioner ved at trykke på de tilhørende knapper. De tilhørende kontrollamper tændes i displayet, og de angivne oplysninger ændres i overensstemmelse med dette.

ⓘ

Hvis et valg **ikke er muligt** , lyder der et akustisk signal.

13.5 Start et program

⚠ **ADVARSEL!**

Sørg for, at vaskemiddelbeholderen er helt lukket, da programmet ellers ikke starter.

Tryk på Start/Pause ▷II for at starte programmet.
Den tilhørende kontrollampe holder op med at blinke og forbliver tændt.
Programmet starter, og lugen låses. Displayet viser kontrollampe ⊸.

ⓘ

Afløbspumpen kan gå i gang kortvarigt, før produktet fyldes med vand.

13.6 Start af et program med Færdig

1. Tryk på dette gentagne gange, indtil displayet viser det ønskede tidsrum hvor programmet skal afsluttes. Kontrollampen ⏲ tændes.
2. Tryk på Start/Pause ▷II.

Tromlen begynder at rotere for at udføre estimeringen SensiCare, hvis dette er muligt i det valgte program.

3. Produktet starter nedtællingen til programmets sluttid, og programmet starter rettidigt for at afslutte på det tidspunkt, der er indstillet via denne tilvalgsfunktion.

Sådan ændres eller annulleres denne tilvalgsfunktion:

1. Sluk for produktet på On/Off ⏻.
2. Tænd igen.
3. Indstil programmet igen.

13.7 SensiCare System fyldningsregistrering

ⓘ

Programvarigheden på displayet henviser til en **mellemstor/stor fyldning** .

Når du har trykket på Start/Pause▷||, slukkes kontrollampen for den maksimalt erklærede fyldning, og SensiCare System starter registrering af vasketøjsmængden:

1. Produktet registrerer fyldningen i løbet af de første 30 sekunder. I denne fase afspiller rullende streger en simpel animation. Hvis der registreres overbelastning, vises oplysningerne om overbelastning i 30 sekunder, før displayet går tilbage til den forrige visning.
2. I denne fase roterer tromlen kortvarigt.
3. Programvarigheden kan justeres i henhold hertil og kan øges eller mindskes. Efter yderligere 30 sekunder begynder vandpåfyldningen.

I tilfælde af overfyldning af tromlen blinker kontrollampen MAX på displayet i slutningen af fyldningsregistreringen:

I dette tilfælde er det i 30 sekunder muligt at sætte produktet på pause og fjerne det overskydende tøj.

Når det overskydende tøj er fjernet, skal du trykke på Start/Pause▷|| for at starte programmet igen. SensiCare fasen kan gentages op til tre gange (se punkt 1).

Vigtigt! Hvis vasketøjsmængden ikke reduceres, starter vaskeprogrammet alligevel, på trods af overfyldningen. I dette tilfælde gives der ingen garanti for de bedste vaskeresultater.

ⓘ

Ca. 20 minutter efter programmets start kan programmets varighed justeres igen afhængigt af stoffets vandabsorbering.

ⓘ

SensiCare System er ikke tilgængelig med alle programmer, f.eks. : Uld, Skyllefase og programmer med kort varighed.

13.8 Afbrydelse af et program og ændring af tilvalgsfunktioner

Når et program er i gang, kan du **kun ændre visse** tilvalgsfunktioner:

1. Tryk på Start/Pause▷||.

Den tilhørende kontrollampe blinker.

2. Skift indstillinger. Oplysningerne på displayet ændres i henhold hertil.
3. Tryk på Start/Pause▷|| igen.

Vaskeprogrammet fortsætter.

13.9 Annullering af et igangværende program

1. Tryk på On/Off⏻-knappen for at annullere programmet og for at slukke for produktet.
2. Tryk på On/Off⏻-knappen igen for at tænde for produktet.

Nu kan du indstille et nyt program.

ⓘ

Hvis SensiCare-fasen allerede er udført, og vandpåfyldningen allerede er gået i gang, starter det nye program **uden at gentage SensiCare-fasen**. Vandet og vaskemidlet tømmes ikke ud for at undgå spild. Displayet viser programmets maksimale varighed, og den opdateres, ca. 20 minutter efter et nyt program startes.

13.10 Åbning af lugen – Tilføjelse af tøj

Hvis 👕+ ikonet er tændt, kan du altid åbne lugen.

Mens et program eller udskudt start er i gang, er lugen låst. Displayet viser kontrollampe 🔑.

Hvis temperatur og vandniveau i tromlen er for højt, og/eller tromlen stadigvæk drejer rundt, bør du ikke åbne lugen.

Sådan tilføjes eller fjernes tøj:

1. Tryk på Start/Pause.

I displayet slukkes kontrollampe for låst luge.

2. Åben lugen. Tilføj eller fjern tøj efter behov. Luk lugen, og tryk på Start/Pause.

Program eller udskudt start fortsætter.

13.11 Afslutning af program

Når programmet er færdigt, stopper produktet automatisk. Lydsignalerne lyder (hvis de er aktive). Displayet viser 0:00

Kontrollampen for Start/Pause slukkes.

Lugen låses op, og kontrollampe slukkes.

1. Tryk på On/Off for at slukke produktet.

Fem minutter efter afslutning af programmet slukker energisparefunktionen automatisk for produktet.

Når du starter produktet igen, foreslås Eco 40-60 som standardprogram. Drej programknappen for at vælge et nyt program.

2. Fjern vasketøjet fra produktet.
3. Sørg for, at tromlen er tom.
4. Lad lugen og sæbeskuffen stå lidt åben for at undgå mug og lugt.

13.12 Tømning af vand efter programslut

Hvis du har valgt et program eller en tilvalgsfunktion, som ikke tømmer vandet ud efter sidste skylning, er programmet færdigt, men:

- Tidsområdet viser 0:00, og displayet viser låst luge.
- Kontrollampen for Start/Pause begynder at blinke.
- Tromlen drejer stadig med jævne mellemrum for at forhindre krøllet vasketøj.
- Lugen forbliver låst.
- Du skal tømme vandet ud for at åbne lugen.

1. Tryk om nødvendigt på Centrifugering for at reducere den centrifugeringshastighed, som foreslås.
2. Tryk på Start/Pause: Produktet tømmer vandet ud og centrifugerer.

Kontrollampe for tilvalgsfunktion Skyllestop eller forsvinder.

Hvis du har indstillet Stille, og centrifugeringshastigheden ikke er ændret, vil produktet kun tømme vandet ud, når du trykker på Start/Pause.

3. Når programmet er afsluttet, og kontrollampen for låst luge slukkes, kan du åbne lugen.
4. Tryk på On/Off i nogle få sekunder for at slukke produktet.

13.13 Standbyfunktion

Standbyfunktionen deaktiverer automatisk produktet så energiforbruget reduceres når:

- Du ikke bruger produktet i 5 minutter, når intet program er i gang.

  Tryk på On/Off for at aktivere produktet igen.
- 5 minutter efter vaskeprogrammets afslutning.

  Tryk på On/Off for at tænde produktet igen.
  Det valgte standardprogram, efter at produktet er blevet genaktiveret fra standbyfunktionen, er altid Eco 40-60. Drej programvælgeren for at indstille et nyt program.

Hvis du indstiller et program eller en tilvalgsfunktion, der slutter med vand i tromlen, slukker standbyfunktionen **ikke** produktet for at minde dig om at tømme vandet ud.

ⓘ

Hvis funktionen WiFi Always On er aktiveret, er det kun kontrollampe ⌔, der tændes og slukkes med mellemrum.

14. RÅD OG TIP

⚠ **ADVARSEL!**

Se kapitlerne om sikkerhed.

14.1 Vasketøjsmængden

- Opdel vasketøjet i: hvidt, farvet, syntetisk, finvask og uld.
- Følg vaskeanvisningerne på vasketøjsetiketten.
- Undgå at vaske hvidt og kulørt tøj sammen.
- Husk, at temperaturen på etiketten henviser til maks. temperatur og ikke er den anbefalede temperatur.
- Kontroller behovet for vask. Tøjet har måske kun brug for en opfriskning, og Damp, genopfriskning kan bruges i stedet.
- Visse kulørte tekstiler kan blive affarvet ved første vask. Vi anbefaler, at du vasker dem separat de første par gange.
- Vend vrangen ud på tøj med flere lag, uld og tøj med trykte illustrationer.
- Forbehandl genstridige pletter.
- Vask genstridige pletter med et specielt vaskemiddel.
- Vær forsigtig med gardiner. Fjern krogene, og læg gardinerne i en vaskepose eller et pudebetræk.
- En meget lille mængde vasketøj kan forårsage balanceproblemer i centrifugeringsfasen og føre til for store vibrationer. Hvis dette sker:
  - **a.** afbryd programmet, og åbn lugen (se kapitlet "Daglig brug");
  - **b.** omfordel mængden manuelt, så tøjet er jævnt fordelt i karret.
  - **c.** Tryk på Start/Pauseknappen. Centrifugeringsfasen fortsætter.
- Knap pudebetræk, luk lynlåse, kroge og trykknapper. Bind bælter, snore, snørebånd, bånd og andre løse genstande.
- Vask ikke tøj uden sømme eller med snit. Brug en vaskepose til at vaske små og/eller sarte genstande (f.eks. bh'er med bøjle, bælter, strømpebukser, snørebånd, bånd osv).

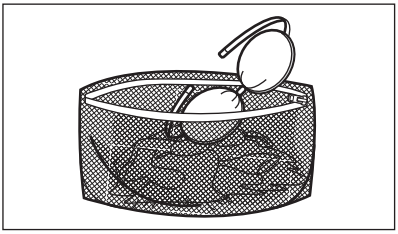

- Tøm lommerne og fold tøjet ud.

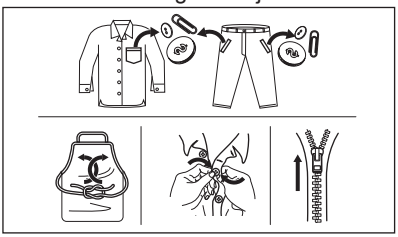

14.2 Vanskelige pletter

Til nogle pletter er vand og vaskemiddel ikke tilstrækkeligt.

Vi anbefaler, at du forbehandler disse pletter, inden du lægger tøjet i maskinen.

Man kan få specielle pletfjernere. Brug den specielle pletfjerner, der kan anvendes til plet- og stoftypen.

Sprøjt ikke pletfjerner på tøj i nærheden af apparatet, da det er korrosivt for plastikdelene.

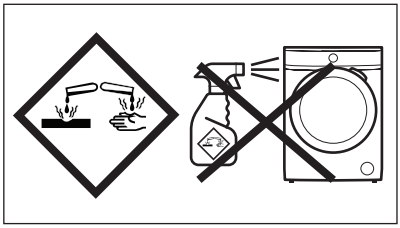

14.3 Vaskemiddeltype og -mængde

Valget af vaskemiddel og brugen af korrekte mængder påvirker ikke kun dine vaskeresultater, men hjælper også med at undgå spild og beskytte miljøet:

- Brug kun vaskemidler og andre behandlinger, der er specielt beregnet til vaskemaskiner: Følg først disse generelle regler:
  - vaskepulver (også tabs og enkeltdosis-vaskemidler) til alle typer stof, undtagen stof, der skal finvaskes. Foretræk vaskepulver med blegemiddel til hvide ting og hygiejnisering af vasketøj,
  - flydende vaskemiddel (også enkeltdosis-vaskemidler), helst til vaskeprogrammer med lave temperaturer (maks. 60°C) til alle stoftyper, eller specialmiddel kun til uld.
- Valget og mængden af vaskemiddel afhænger af: stoftype (finvask, uld, bomuld osv.), tøjfarve, tøjmængde, tilsmudsningsgrad, vasketemperatur, -tid og vandets hårdhed.
- Følg anvisningerne på pakken af vaskemidlerne eller andre behandlingsmidler uden at overskride det angivne maksimumniveau (**MAX**).
- Bland ikke forskellige typer vaskemiddel.
- Brug mindre vaskemiddel, hvis:
  - du vasker en lille mængde vasketøj,
  - programvarigheden reduceres med Time Manager.
  - tøjet er let snavset,
  - Der dannes store mængder skum under vask.
- Når du bruger vaskemiddeltabs eller -kapsler, skal du altid lægge dem ind i tromlen, ikke i sæbeskuffen og følge producentens anbefalinger.

For lidt vaskemiddel kan forårsage:
- utilfredsstillende vaskeresultater,
- at vasketøjet bliver gråt,
- fedtet,
- mug i produktet.

For meget vaskemiddel kan forårsage:
- skumdannelse,
- reduceret vaskeeffekt,
- utilstrækkelig skylning,
- en større indvirkning på miljøet.

14.4 Tips til besparelser

ⓘ

Lad SmartSelect funktionen guide dig til at spare energi, tid og vand.

TilvalgsfunktionerneEkstra let og Lys kan bruges det meste af tiden. Brug Damp, genopfriskning, for at undgå at vaske og kun opfriske dit tøj med damp.

For at opnå et bedre resultat anbefaler vi, at du følger disse tips:

- **Normalt snavset vasketøj** kan vaskes **uden forvask** for at spare vaskemiddel, vand og tid.
- Hvis produktet fyldes til den **maksimale kapacitet, der er angivet for hvert program, hjælper det med at reducere energi- og vandforbrug**.
- Med passende forbehandling kan pletter og begrænset snavs fjernes. Vasketøjet kan derefter vaskes ved en lavere temperatur.
- For at bruge den korrekte mængde vaskemiddel, henvises til den mængde, der foreslåes af vaskemiddelproducenten, og at kontrollere vandets hårdhedsgrad i dit husholdningssystem. Se 'Vandets hårdhedsgrad'.
- Hvis du har en tørretumbler, anbefales det at bruge **højst mulige centrifugeringshastighed** for det valgte vaskeprogram for at spare energi under tørringen.
- Brug helst korte programmer ved lavere temperaturer.

14.5 Vandets hårdhedsgrad

Hvis vandet i dit område er hårdt eller middelhårdt, anbefaler vi, at du bruger blødgøringsmiddel til vaskemaskiner.

Vandet er hårdt eller middelhårdt, når hårdhedsgraden overstiger 8dH.

I områder, hvor vandet er blødt, er det ikke nødvendigt at bruge blødgøringsmiddel.

Kontakt dit lokale vandværk for at få oplysninger om vandets hårdhedsgrad.

Brug den korrekte mængde blødgøringsmiddel. Følg anvisningerne, som findes på produktets emballage.

15. VEDLIGEHOLDELSE OG RENGØRING

⚠ **ADVARSEL!**

Se kapitlerne om sikkerhed.

15.1 Plan for regelmæssig rengøring

Regelmæssig rengøring hjælper med at forlænge produktets levetid.

Efter hvert program skal lugen og sæbeskuffe stå lidt på klem for at få luftcirkulation og tørre fugtigheden indvendigt i produktet.

Hvis produktet ikke bruges i længere tid, så luk for vandhanen, og tag stikket ud af kontakten.

Vejledende periodisk rengøringsplan:

Afkalkning	To gange om året
Vedligeholdelsesvask	En gang om måneden
Rengør lugetætning	Hver anden måned
Rengør tromle	Hver anden måned
Rengør sæbeskuffe og AutoDose beholder	To gange om året
Rengør afløbspumpens filter	To gange om året
Rengør tilløbsslangen og ventilfilteret	To gange om året

15.2 Fjernelse af fremmedlegemer

ⓘ

Sørg for, at alle lommer er tomme, og at alle løse elementer er fastgjort, inden du kører programmet. Se “Ilægning af vasketøj” i 'Råd og tips'.

Fjern eventuelle fremmedlegemer (såsom metalclips, knapper, mønter osv.), som du måske kan finde i lugetætningen, filtrene og tromlen. Se afsnittene “Lugetætning med dobbelt kantvandlås”, “Rengøring af tromlen”, “Rengøring af dræningspumpen” og “Rengøring af tilløbslangen og ventilfilteret”. Kontakt om nødvendigt det autoriserede servicecenter, hvis dette ikke hjælper.

15.3 Udvendig rengøring

Rengør kun maskinen med mild sæbe og varmt vand. Tør alle overfladerne helt.

Brug ikke skurepuder eller ridsemateriale.

⚠ **FORSIGTIG!**

Undlad at bruge sprit, opløsningsmidler eller kemiske produkter.

⚠ **FORSIGTIG!**

Rengør ikke metalflader med klorinbaseret rengøringsmiddel.

15.4 Afkalkning

ⓘ

Hvis vandet i dit område er hårdt eller middelhårdt, anbefaler vi, at du bruger blødgøringsmiddel til vaskemaskiner (afkalk af og til).
Vandet er hårdt eller middelhårdt, når hårdhedsgraden overstiger 8dH.

Undersøg regelmæssigt tromlen for kalk.

Følg altid anvisningerne, som findes på produktets emballage.

15.5 Vedligeholdelsesvask

Den gentagne og længevarige brug af programmer ved lave temperaturer og korte programmer kan forårsage aflejringer af vaskemiddel, fnugrester, bakterievækst og dannelse af biofilm i tromlen og karret. Dette kan forårsage dårlige lugte og mug.

For at fjerne disse aflejringer og gøre apparatets indvendige del hygiejnisk bør du køre en vedligeholdelsesvask mindst én gang om måneden:

1. Fjern alt vasketøjet i tromlen.
2. Deaktiver funktionen AutoDose for vaskemiddel og skyllemiddel.
3. Kør et bomuldsprogram med den højeste temperatur og tilsæt lidt vaskepulver, eller kør programmet Maskinrens, hvis det er tilgængeligt.

15.6 Lugetætning

Dette produkt er designet med et **selvrensende dræningssystem**, der gør det muligt at dræne fnugfibre, som falder af tøjet, ud med vandet. Undersøg forseglingen regelmæssigt, og rengør den, hvis det er nødvendigt, som beskrevet i følgende diagram. Mønter, knapper, andre små genstande kan genfindes i slutningen af cyklussen.

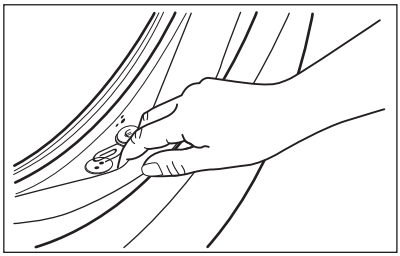

Rengør den, hvis det er nødvendigt, ved hjælp af et rengøringsmiddel med ammoniak uden at ridse tætningens overflade.

Overhold altid anvisningerne, som findes på pakningen af produktet.

15.7 Rengøring af tromlen

Undersøg regelmæssigt tromlen for at undgå uønskede aflejringer.

Der kan aflejres rust i tromlen på grund af et rustent fremmedlegeme i vasketøjet, eller fordi brugsvandet er jernholdigt

Rengør tromlen med specielle produkter til rustfrit stål.

Følg altid anvisningerne, som findes på produktets pakning.
Rengør ikke tromlen med sure afkalkningsmidler, skuremidler, der indeholder klor eller jern eller ståluld.

Sådan opnås en grundig rengøring:

1. Rengør tromlen med specielle produkter til rustfrit stål.

Følg altid anvisningerne, som findes på produktets emballage.

2. Fjern alt vasketøjet fra tromlen.
3. Deaktiver funktionen AutoDose for vaskemiddel og skyllemiddel.
4. Kør et kort bomuldsprogram ved høj temperatur og med tom tromle samt lidt vaskepulver, eller kør programmet Maskinrens, hvis det er tilgængeligt. Hvis dit apparat kan forbindes til WiFi, kan specialprogrammet Maskinrens også downloades via appen.
5. Tilføj manuel en lille mængde vaskepulver eller et bestemt produkt i den tomme tromle for at skylle evt. rester ud.

I slutningen af et program kan displayet af og til vise ikonet ✧: Dette er en anbefaling til at udføre “tromlerengøring”. Når tromlerengøringen er blevet udført, forsvinder meddelelsen.

15.8 Rengøring af sæbeskuffen og AutoDose beholderne

⚠ **FORSIGTIG!**

Hvis du skifter vaskemiddeltype som mærke, koncentration og tykkelse, anbefales det at rengøre sæbeskuffen.

ⓘ

Før rengøring skal du sørge for at alle rum er tomme.

For at forhindre mulige aflejringer af tørret vaskemiddel, koaguleret skyllemiddel, dannelse af mug i og/eller koagulerede flydende tilsætningsmidler i AutoDose beholderne**, skal du hver anden måned udføre følgende rengøringsprocedure, som forklaret i følgende diagrammer:**

1. Åbn sæbeskuffen. Tryk på låsen, som angivet på billedet, og træk sæbeskuffen ud.

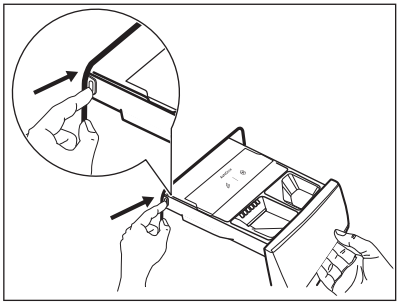

2. Fjern indsatsen til skyllemidlet og, hvis indsat, beholderen til flydende vaskemiddel.

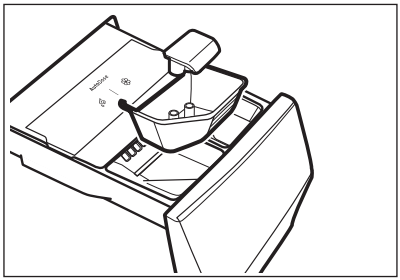

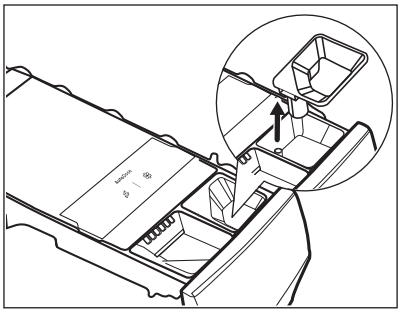

3. Tryk på låsen på bagsiden, som angivet på billedet, og løft topdækslet op for at fjerne det.

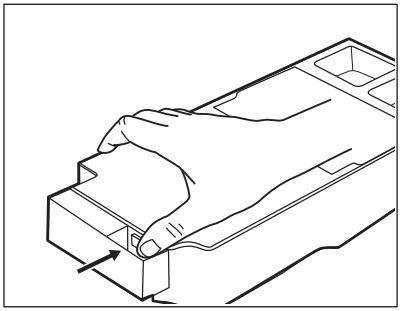

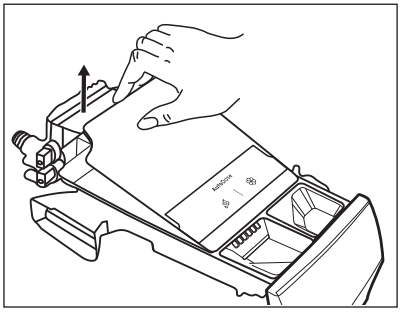

4. Hvis du vil fjerne rester af vaskemiddel, eller hvis du har forkerte tilsætningsstoffer

i beholderne, skal du tømme skuffen i en håndvask eller i egnede beholdere til at opsamle væsken.

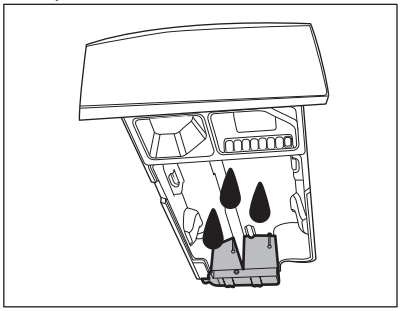

5. Vask skuffen og alle indsatser under rindende vand, eller rengør den med en fugtig klud.

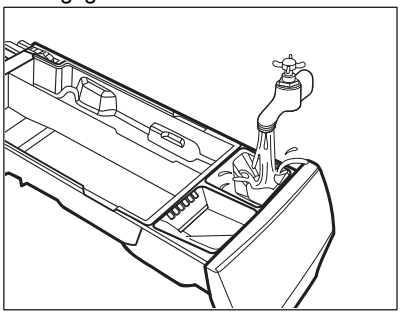

⚠ **FORSIGTIG!**

Brug ikke skarpe eller metalliske børster og svampe. Vask ikke skuffen i en opvaskemaskine.

6. Vend skuffen på hovedet, og åbn bunddækslet, som angivet på billedet.

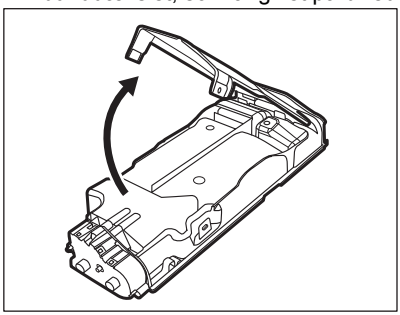

7. Sørg for, at alle vaskemiddelrester er fjernet fra transportøren. Brug kun bløde fugtige klude.

8. Sæt bunddækslet på plads igen ved at flugte dets huller med skuffehagerne, som vist på billedet. Luk den, til der lyder et "klik".

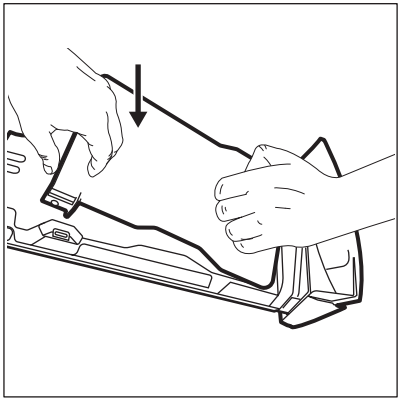

⚠ **FORSIGTIG!**

Tryk på bunddækslet, som indikeret på billedet. Sørg for, at det er lukket korrekt.

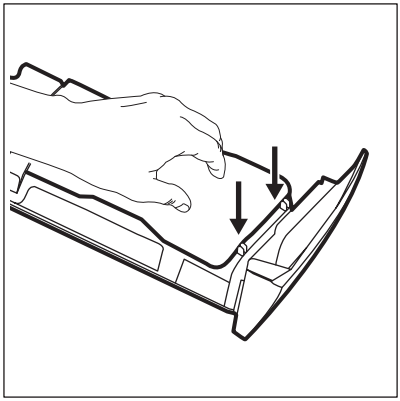

⚠ **ADVARSEL!**

Rengør ikke pumper eller sensorer placeret bagpå sæbeskuffen med skarpe og metalliske børster eller andre værktøjer. Brug om nødvendigt kun bløde, fugtige klude.

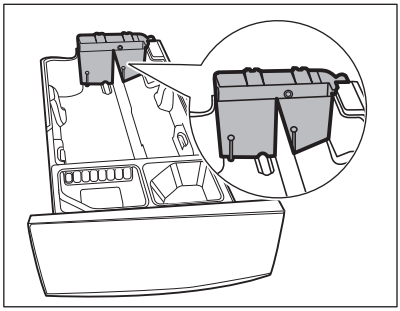

⚠ ADVARSEL!

Hvis der er rester tilbage på bagside, skal du lægge sæbeskuffen i blød i varmt vand. Brug ikke værktøj til at rengøre den. Inden iblødlægning skal du fjerne håndtaget ved at trykke på den røde knap og skubbe håndtaget, som angivet på billedet.

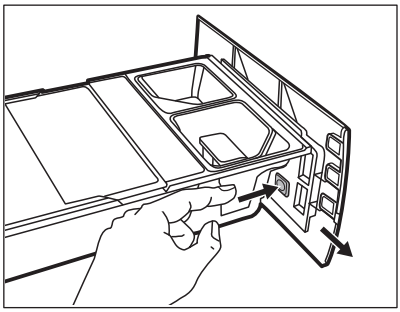

9. Sørg for, at alle rester af vaskemiddel fjernes fra den øverste og nederste del af fordybningen. Brug en lille børste til at rengøre fordybningen.

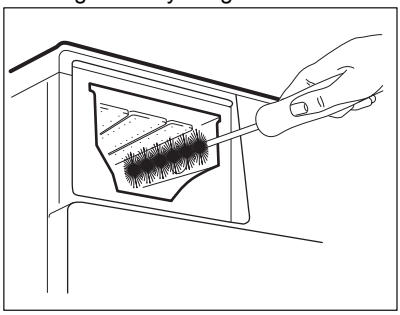

10. Genmonter skuffen som følger:

a. Sæt håndtaget på, hvis det blev afmonteret.
b. Sæt bunddækslet på, og tryk til der lyder et "klik".
c. Sæt topdækslet på beholderrummet, og tryk til der lyder et "klik".
d. Udskift komponenterne i det manuelle rum.

11. Indsæt sæbeskuffen i styreskinnerne, og luk den forsigtigt, til der lyder et "klik". Kør skylleprogrammet uden tøj i tromlen.

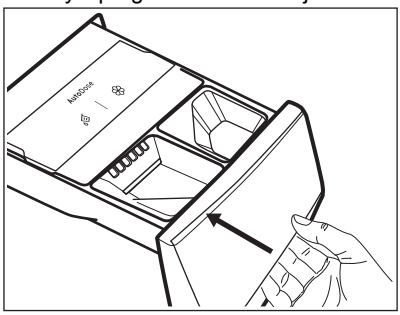

For at gendanne funktionen skal du genfylde beholderne med vaskemiddel og skyllemiddel.

15.9 Rengøring af afløbspumpefilteret

⚠ ADVARSEL!

Tag stikket ud af kontakten.

Efterse jævnligt filteret i afløbspumpen, og sørg for, at det er rent.

Rengør afløbspumpefilteret hvis:
- Produktet ikke tømmer vand ud.
- Tromlen ikke drejer rundt.
- Produktet laver en usædvanlig lyd på grund af blokering af afløbspumpen.
- Displayet viser alarmkoden E21.

⚠ **ADVARSEL!**

- Fjern ikke filteret, mens produktet er tændt.
- Rens ikke pumpen, hvis vandet er varmt. Vent, til vandet er kølet ned

Fortsæt som beskrevet i følgende diagrammer for at rengøre pumpefilteret:

1. Åbn dækslet til pumpen.

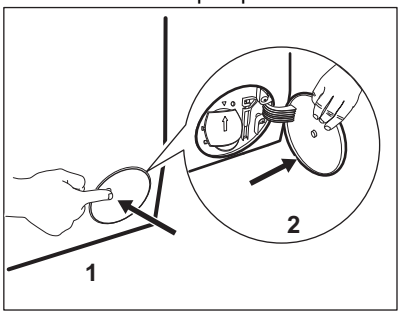

2. Anbring en passende skål under afløbspumpeadgangen for at opsamle vand, der løber ud.
3. Åbn slisken nedad. Sørg altid for klude til optørring af spildt vand, når filteret fjernes.

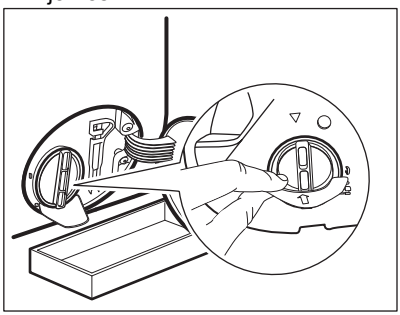

4. Drej filteret 180 grader mod uret for at åbne det, uden at fjerne det. Lad vandet løbe ud.

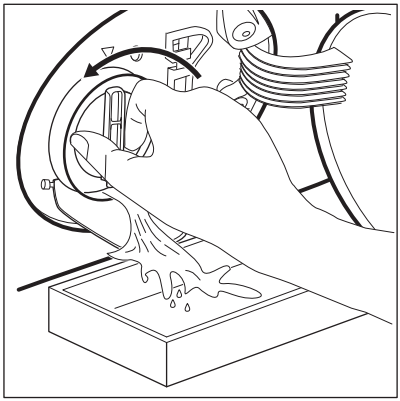

5. Når skålen er fuld af vand, skal filteret sættes tilbage, og beholderen tømmes.
6. Gentag trin 4 og 5, til der ikke længere løber vand ud.
7. Drej filteret mod uret, og tag det af.

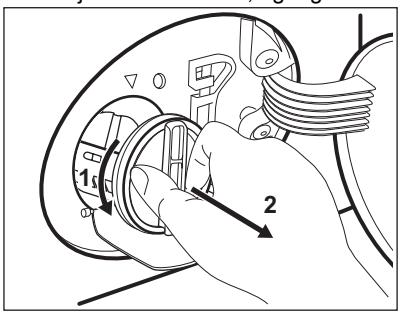

8. Fjern om nødvendigt fnug og genstande fra filterfordybningen.
9. Kontroller, at pumpehjulet kan rotere. Hvis det ikke roterer, bedes du kontakte et autoriseret servicecenter.

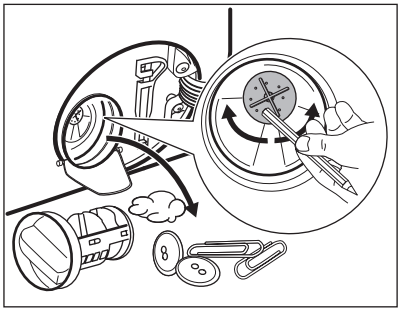

10. Rengør filteret under vandhanen.

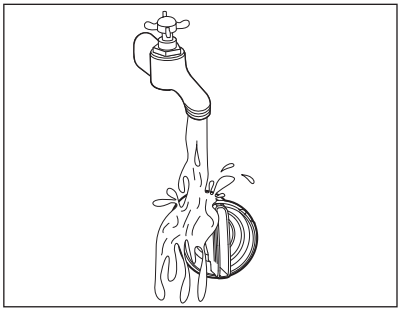

11. Sæt filteret på plads i de specielle skinner ved at dreje det med uret. Sørg for at stramme filteret korrekt for at forhindre lækager.

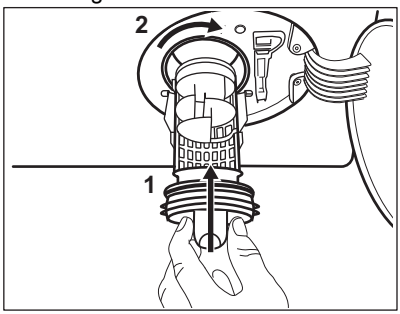

12. Luk dækslet til pumpen.

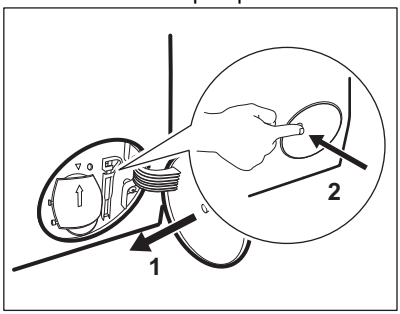

Når du tømmer vandet med nødtømningsproceduren, skal du igen aktivere udtømningssystemet:

a. Kom 2 liter vand i sæbeskuffens rum til hovedvask.

b. Start programmet for at tømme vandet ud.

15.10 Rengøring af tilløbsslangen og filteret i indløbsventilen

Det anbefales at rengøre både tilløbsslangens og ventilens filtre to gange om året for at fjerne evt. aflejringer, der kan have ophobet sig med tiden. Fortsæt som beskrevet i følgende diagrammer for at rengøre filtre:

1. Fjern tilløbsslangen fra hanen, og rengør filteret.

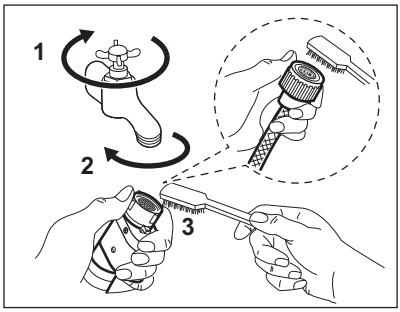

2. Fjern tilløbsslangen fra produktet ved at løsne ringmøtrikken.

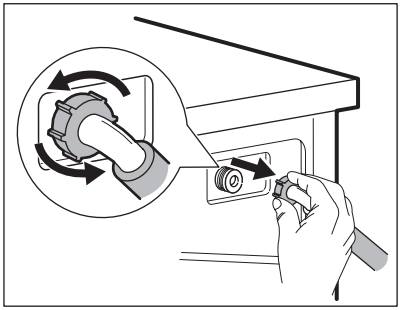

3. Rengør ventilfilteret på produktets bagside med en tandbørste.

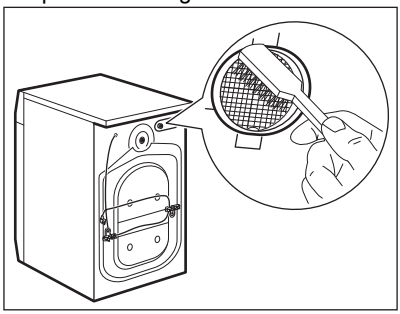

4. Når du tilslutter slangen på produktets bagside igen, skal du dreje den til venstre

eller højre (ikke i lodret position), afhængigt af din vandhanes position.

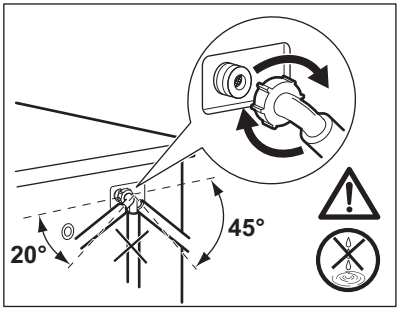

15.11 Nødtømning

Hvis apparatet ikke kan tømme vandet, bør du udføre den samme procedure, beskrevet i afsnittet "Rengøring af udtømningspumpe". Hvis det er nødvendigt, rengøres pumpen.

Når du tømmer vandet med nødtømningsproceduren, skal du igen aktivere udtømningssystemet:

1. Kom 2 liter vand i vaskemiddelbeholderens rum til hovedvask.
2. Start programmet for at tømme vandet ud.

15.12 Frostsikring

Hvis apparatet bliver installeret et sted, hvor temperaturen kan nå værdierne omkring 0 °C eller falde til under dette, skal du fjerne det resterende vand fra tilløbsslangen og afløbspumpen.

1. Træk stikket ud af stikkontakten.
2. Luk for vandhanen.
3. Læg de to ender af tilløbsslangen i en beholder, og lad vandet løbe ud af slangen.
4. Tøm afløbspumpen. Se nødtømningsproceduren.
5. Når afløbspumpen er tom, sættes tilløbsslangen på igen.

> ⚠ **ADVARSEL!**
>
> Kontroller, at temperaturen er over 0 °C, inden du bruger apparatet igen. Producenten er ikke ansvarlig for skader forårsaget af lave temperaturer.

16. FEJLFINDING

> ⚠ **ADVARSEL!**
>
> Se kapitlerne om sikkerhed.

16.1 Alarmkoder og mulige fejl

Maskinen starter ikke, eller den stopper under drift. Prøv først at finde en løsning på problemet (henvis til tabellerne).

> ⚠ **ADVARSEL!**
>
> Sluk for maskinen, før der udføres nogen som helst form for eftersyn.

Ved nogle problemer viser displayet en alarmkode, og knappen Start/Pause ▷II **kan blinke kontinuerligt:**

ⓘ

Hvis maskinen er overfyldt, skal du fjerne nogle ting fra tromlen og/eller holde lugen presset ind, mens du rører ved Start/Pause-knappen, indtil kontrollampen ⊸▯ holder op med at blinke (se billedet herunder).

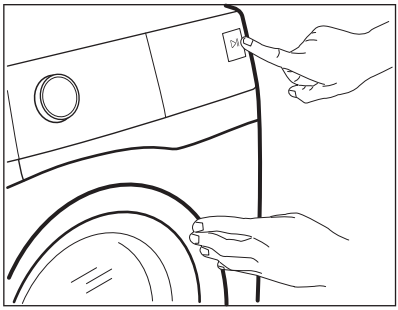

Problemer	Mulig løsning
E 1 1 Maskinen tager ikke vand ind korrekt.	• Kontrollér, at der er åbnet for vandhanen. • Kontrollér, at vandtrykket ikke er for lavt. Kontakt det lokale vandværk for at få disse oplysninger. • Sørg for, at vandhanen ikke er tilstoppet. • Kontrollér, at tilløbsslangen ikke er knækket, beskadiget eller bøjet. • Sørg for, at tilløbsslangen er tilsluttet korrekt. • Kontrollér, at tilløbsslangens og ventilens filtre ikke er tilstoppede. Se "Vedligeholdelse og rengøring".
E2 1 Maskinen tømmes ikke for vand.	• Kontrollér, at vandlåsen ikke er tilstoppet. • Kontrollér, at afløbsslangen ikke er knækket eller bøjet. • Kontrollér, at afløbsfiltret ikke er tilstoppet. Rens filtret om nødvendigt. Se "Vedligeholdelse og rengøring". • Kontrollér, at afløbsslangen er tilsluttet korrekt. • Indstil tømningsprogrammet, hvis du indstiller et program uden tømningsfase. Hvis udtømningsprogrammet ikke er tilgængeligt i programvælgeren, kan det indstilles via appen. • Indstil tømningsprogrammet, hvis du indstiller en valgmulighed, som slutter med vand i karret.
E4 1 Maskinens låge er åben eller ikke rigtigt lukket.	• Sørg for, at lågen er korrekt lukket.
E9 1 Intern fejl. Ingen kommunikation mellem maskinens elektroniske elementer.	• Programmet sluttede ikke korrekt, og maskinen stoppede for tidligt. Sluk for maskinen, og tænd igen. • Kontakt det autoriserede servicecenter, hvis alarmkoden vises igen.

EH 1: Strømforsyningsfrekvensen er uden for området.
EH2: Driftsspændingen er for høj.
EH3: Driftsspændingen er for lav.

Sluk og tænd for maskinen, hvis displayet viser andre alarmkoder. Kontakt det autoriserede servicecenter, hvis problemet fortsætter.
I tilfælde af et andet problem med apparatet kan du se oversigten herunder for mulige løsninger.

Problem	Mulig løsning
Programmet starter ikke.	• Kontrollér, at stikket er tilsluttet stikkontakten. • Sørg for, at maskinens låge er lukket. • Kontrollér, at der ikke er sprunget en sikring i relæet. • Sørg for, at Start/Pause ▷II ikke er aktiveret. • Hvis den udskudte start er indstillet, kan du annullere den eller vente på, at nedtællingen er færdig. • Kontrollér, at sæbeskuffen er lukket. • Deaktivér børnesikringen, hvis den er aktiveret. • Kontrollér knappens position på det valgte program.
Maskinen bliver fyldt med vand og tømmes med det samme.	• Kontrollér, at afløbsslangen er i den korrekte position. Slangen er muligvis placeret for lavt. Se "Installationsvejledning".
Centrifugeringen fungerer ikke, eller en vask varer længere end normalt.	• Indstil centrifugeringsprogrammet. Hvis udtømningsprogrammet ikke er tilgængeligt i programvælgeren, kan det indstilles via appen. • Kontrollér, at afløbsfiltret ikke er tilstoppet. Rens filtret om nødvendigt. Se "Vedligeholdelse og rengøring". • Justér tøjet i tromlen manuelt, og start centrifugeringsfasen igen. Dette kan skyldes balanceproblemer.
Der er vand på gulvet.	• Kontrollér, at tilslutningerne til vandslangen er tætte, ogat der ikke er nogen lækager. • Kontrollér, at vandtilløbsslangen og/eller afløbsslangen ikke har nogen skader. • Kontrollér, at du bruger det rigtige vaskemiddel og den korrekte mængde.
Du kan ikke åbne maskinens låge.	• Kontrollér, at der ikke er valgt et vaskeprogram, som ender med vand i karret. • Kontrollér, at vaskeprogrammet er færdigt. • Vælg tømnings- eller centrifugeringsprogrammet, hvis der er vand i tromlen. Hvis centrifugerings- og udtømningsprogrammerne ikke er tilgængelige i programvælgeren, kan de indstilles via appen. • Kontrollér, at maskinen modtager strøm. • Dette problem kan skyldes en fejl i maskinen. Kontakt det autoriserede servicecenter. Læs "Nødåbning af låge" omhyggeligt, hvis du har brug for at åbne lågen. • Sørg for, at Remote start er ikke aktiveret. Deaktiver funktionen.

Problem	Mulig løsning
Displayet viser ikke den trådløse indikator ⟟.	• Kontrollér det trådløse signal. • Sørg for, at den trådløse forbindelse er tændt. Se afsnittet "Konfiguration af vaskemaskinens trådløse forbindelse" i kapitlet "Opsætning af wi-fi-forbindelse". • Kontrollér hjemmets netværk og router. • Genstart routeren. • Kontakt din udbyder af trådløst netværk, hvis der er yderligere problemer med netværket.
Appen kan ikke få forbindelse til maskinen.	• Kontrollér det trådløse signal. • Kontrollér, om din smartphone /tablet er forbundet med det trådløse netværk. • Kontrollér hjemmets netværk og router. • Genstart routeren. • Kontakt din udbyder af trådløst netværk, hvis der er problemer med netværket. • Maskinen, smartphone /tablet eller begge dele skal konfigureres igen, fordi en ny router er installeret, eller routerkonfigurationen er blevet ændret.
Appen kan ofte ikke få forbindelse til maskinen.	• Sørg for, at det trådløse signal når frem til maskinen. Prøv at flytte hjemmets router så tæt på maskinen som muligt, eller overvej at købe en trådløs forlænger. • Sørg for, at det trådløse signal ikke forstyrres af mikrobølgeovnen. Sluk for mikrobølgeovnen. Undgå at bruge mikrobølgeovnen og fjernbetjeningen på samme tid.
Displayet viser UPd. Alle knapper er inaktive, bortset fra On/Off ⏻.	• Maskinen henter alle tilgængelige opdateringer. Vent, indtil opdateringsprocessen er færdig. Hvis du slukker for maskinen under opdateringen, fortsætter den, når du tænder for maskinen igen.
Maskinen udsender en unormal lyd og vibrerer.	• Sørg for, at maskinen er korrekt nivelleret. Se "Installationsvejledning". • Kontrollér, at emballagen og/eller transportboltene er fjernet. Se "Installationsvejledning". • Kom mere vasketøj i tromlen. Tøjmængden kan være for lille.
Programmets varighed øges eller mindskes, mens programmet kører.	• SensiCare System kan justere programvarigheden i henhold til vasketøjets type og mængde. Se under "SensiCare System-fyldningsdetektion" i kapitlet "Daglig brug".
Vaskeresultatet er ikke tilfredsstillende.	• Øg mængden af vaskemiddel, eller brug et andet vaskemiddel. • Brug særlige produkter til at fjerne vanskelige pletter, inden du vasker tøjet. • Kontrollér, at du har indstillet den korrekte temperatur. • Reducer mængden af vasketøj. • Når du bruger AutoDose-beholdere, skal du sørge for, at de ikke er tomme. • Når du bruger AutoDose-beholdere, kontroller da den forudindstillede dosering af vaskemiddel/skyllemiddel. Se afsnittet "Grundlæggende indstilling" i afsnittet " AutoDose Teknologi". • Sørg for, at du har rengjort AutoDose-beholdere, før der anvendes et andet mærke og type vaskemiddel, skyllemiddel eller andre tilsætningsmidler.

Problem	Mulig løsning
Der dannes for meget skum i tromlen under en vaskecyklus.	• Reducer mængden af vaskemiddel eller antallet af tabletter eller enkeltdosis-vaskemidler. • Når du bruger AutoDose-beholdere, kontroller da den forudindstillede dosering af vaskemiddel/skyllemiddel. Se afsnittet "Grundlæggende indstilling" i afsnittet " AutoDose Teknologi".
Niveauet af vaskemiddel/skyllemiddel falder ikke i AutoDose-beholderne efter vask.	• Dette er normalt. Beholderne er ret store, og forbruget af vaskemiddel er muligvis ikke let at se.
Efter en vaskecyklus er der rester af vaskemiddel i sæbeskuffen.	• Kontrollér, at klappen er placeret det rigtige sted (OP for pulvervaskemiddel – NED for flydende vaskemiddel). • Kontrollér, at du har brugt sæbeskuffen i overensstemmelse med de anvisninger, du har fået i denne vejledning.

Tænd for maskinen, når du har gennemført kontrollen. Programmet fortsætter fra det sted, hvor det blev afbrudt.
Kontakt det autoriserede servicecenter, hvis problemet opstår igen.
De nødvendige oplysninger til servicecenteret er angivet på maskinens typeskilt.

16.2 Nødåbning af dør

I tilfælde af strømafbrydelse eller fejl forbliver apparatets luge låst. Vaskeprogrammet fortsætter, når strømmen vender tilbage. Hvis lugen forbliver låst i tilfælde af fejl, er det muligt at åbne den vha. funktionen til oplåsning i nødstilfælde.

Før lågen åbnes:

⚠ **FORSIGTIG!**

Risiko for forbrændinger! Sørg for, at vandtemperaturen og vasketøjet ikke er meget varmt. Hvis det er relevant, skal man vente til det er kølet ned.

⚠ **FORSIGTIG!**

Fare for personskade! Sørg for, at tromlen ikke drejer. Hvis det er relevant, skal man vente til tromlen ikke drejer mere.

ⓘ

Sørg for, at vandstanden i tromlen ikke er for høj. Gå om nødvendigt i gang med en nødtømning (se “Nødtømning” i kapitlet “Vedligeholdelse og rengøring”).

Lågen åbnes på følgende måde:

1. Tryk på On/Off ⏻-knappen for at slukke for apparatet.
2. Tag stikket ud af kontakten.
3. Åbn filteret.
4. Træk udløseren til oplåsning i nødstilfælde ned én gang. Træk den igen ned, hold den i spænding, og åbn imens apparatets luge.

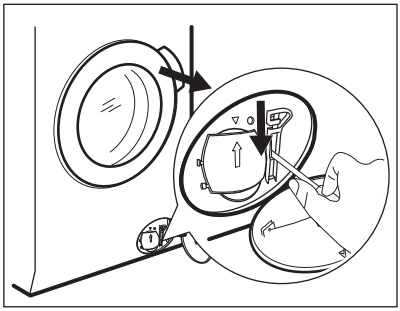

5. Tag vasketøjet ud, og luk derefter apparatets låge.
6. Luk filteret.

17. FORBRUGSVÆRDIER

17.1 Kommentar

ⓘ

QR-koden på energimærket, der følger med produktet, indeholder et weblink til oplysningerne vedrørende produktets ydeevne i EU EPREL databasen. Opbevar energimærket som reference sammen med brugervejledningen og alle andre dokumenter, der følger med dette produkt.
Det er også muligt at finde de samme oplysninger i EPREL ved hjælp af linket **https://eprel.ec.europa.eu** og modelnavn og produktnummer, som du finder på produktets typeskilt.

ⓘ

Værdier og programvarighed kan variere afhængigt af forskellige forhold (f.eks. rumtemperatur, vandtemperatur og -tryk, fyldningens størrelse og type af vasketøj, forsyningsspænding), og også hvis du ændrer standardindstillingen for et program.

17.2 I henhold til Kommissionens forordning EU 2019/2023

Eco 40-60 program	Kg	kWh	Liter	tt:mm	% 1)	°C	o/m 2)
Hel fyldning	11.0	0.730	76.0	03:59	44.00	29.0	1550
Halv fyldning	5.5	0.540	54.0	02:59	44.00	28.0	1550
Kvart fyldning	3.0	0.310	36.0	02:59	45.00	26.0	1550

1) Restfugtighed ved slutningen af centrifugeringsfase. Jo højere centrifugeringshastighed, jo højere lydniveau, og jo lavere restfugtighed.
2) Maks. centrifugeringshastighed.

Strømforbrug i forskellige tilstande

Off (W)	Standby (W)	Udskudt start (W)	Netværksforbundet standby (W)
0.50	0.50	4.00	2.00 1)
Tid til Off/Standby tilstand er maks. 15 minutter.			

1) Energiforbruget for den tilsluttede funktion er ca. 17,5 kWh pr. år. For at afbryde denne funktion bedes du se kapitlet "Opsætning af WiFi".

17.3 Almindelige programmer

ⓘ

Disse værdier er kun vejledende.

Program	Kg	kWh	Liter	tt:mm	% 1)	°C	o/m 2)
Bomuld 3) 90°C	11.0	3.300	95.0	03:50	44.00	85.0	1600
Bomuld 60°C	11.0	2.200	95.0	03:50	44.00	55.0	1600
Bomuld 4) 20°C	11.0	0.350	95.0	03:10	44.00	20.0	1600
Syntetisk 40°C	5.0	0.950	65.0	02:45	35.00	40.0	1200
Finvask 5) 30°C	2.0	0.350	55.0	01:05	35.00	30.0	1200
Uld 30°C	3.0	0.500	80.0	01:15	30.00	30.0	1200

1) Restfugtighed ved slutningen af centrifugeringsfase. Jo højere centrifugeringshastighed, jo højere lydniveau, og jo lavere restfugtighed.

2) Referenceindikator for centrifugeringshastigheden.

3) Velegnet til vask af meget snavset tøj.

4) Velegnet til vask af let snavset bomuld, syntetisk og blandet.

5) Det fungerer også som et hurtigt vaskeprogram til let snavset tøj.

18. HURTIGVEJLEDNING

18.1 SmartSelect

SmartSelect guider dig til at spare energi, tid og vand.
Scan QR-koden for at få mere at vide.

Daglig brug

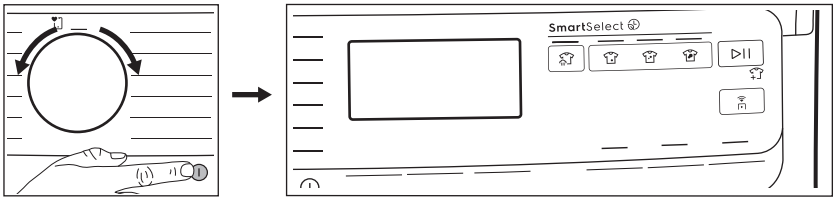

- Sæt stikket i kontakten.
- Åbn vandhanen.
- Tryk på knappen **On/Off** for at tænde for produktet.
- Drej programvælgeren hen på det ønskede program.
- Indstil de ønskede tilvalgsfunktioner ved at trykke på de tilhørende knapper.

Lad SmartSelect funktionen guide dig til at spare energi og vand.

TilvalgsfunktionerneEkstra let og

Lys kan bruges det meste af tiden.

Brug Damp, genopfriskning, for at undgå at vaske og kun opfriske dit tøj med damp.

- Læg vasketøjet i tromlen, et stykke ad gangen uden at overskride den maksimalt foreslåede mængde. Luk lugen, og sørg for, at der ikke sidder tøj i klemme mellem lugebælgen og lugen.
- **Ved brug af AutoDose beholderne** doseres vaske- og skyllemiddel automatisk. Sørg for, at beholderne ikke er tomme.

Ved brug af manuelle rum skal du hælde vaskemiddel og andet plejemiddel i det korrekte rum.

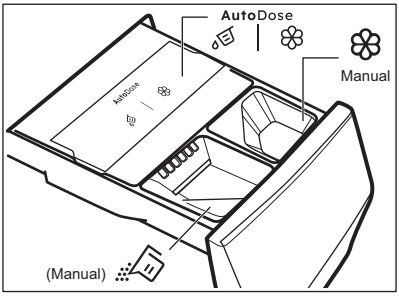

Ved brug af et flydende vaskemiddel i manuelt rum skal du indsætte beholderen til flydende vaskemiddel.

- Tryk på **Start/Pause** -knappen for at starte programmet.
- Produktet starter.
- Tag vasketøjet ud i slutningen af programmet.
- Tryk på **On/Off** for at slukke produktet.

18.2 Rengøring af afløbspumpefilteret

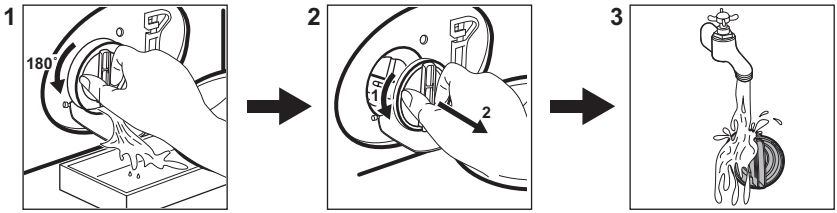

Rengør filteret regelmæssigt, og især hvis alarmkoden E21 vises på displayet.

18.3 Programmer

Programmer	Fyldning	Produktbeskrivelse
UltraQuick 49min	8.0 kg	Bomuld og syntetisk tøj. Dette program sikrer en god vaskeevne på kort tid.
Bomuld	11.0 kg	Hvide og farvede bomuldsstoffer. Ideel til normalt og meget snavset tøj.
Syntetisk	5.0 kg	Syntetiske eller blandede stoffer.
Finvask	2.0 kg	Sarte tekstiler som akryl, viskose, polyester.
Uld	3.0 kg	Uld, der kan vaskes i maskinen, og uld, der kan vaskes i hånden, og sart tøj.
Centrifugering/ Tømning	11.0 kg	Alt tøj, bortset fra uld og meget sart tøj. Program til centrifugering og tømning af vandet.
Skyllefase	11.0 kg	Alle stoffer, bortset fra uld og meget sarte stoffer. Program til skylning og centrifugering.
Hygiene	11.0 kg	Hvid bomuld. Dette program fjerner mere end 99,99% af bakterier og vira[1)]
Jeans	4.0 kg	Denimtøj og striktstoffer.
Sportstøj	5.0 kg	Blandet sportstøj.
Kvik 20min	3.0 kg	Bomuld og syntetisk tøj, der er let snavset eller kun brugt én gang.
Eco 40-60	11.0 kg	Hvid og kulørt bomuld. Normal snavset tøj.

1) Testet for Staphylococcus aureus, Enterococcus faecium, Candida albicans, Pseudomonas aeruginosa og MS2 Bacteriophage i ekstern test udført af Swissatest Testmaterialien AG i 2021 (Testrapport nr. 202120117).

Hvis produktet fyldes til den **maksimale kapacitet, der er angivet for hvert program, hjælper det med at reducere energi- og vandforbrug**.

Velegnede vaskemidler til vaskeprogrammer

Program	Universalpulver[1)]	Flydende universal	Flydende til farvet	Finvask uld	Speciel
Bomuld	▲	▲	▲	--	--
Syntetisk	▲	▲	▲	--	--
Finvask	--	--	--	▲	▲
Uld	--	--	--	▲	▲
Hygiene	▲	▲	--	--	▲
Jeans	--	--	▲	▲	▲
Sportstøj	--	▲	▲	--	▲
Kvik 20min	--	▲	▲	--	--
Eco 40-60	▲	▲	▲	--	--

1) Ved temperaturer over 60°C anbefales det at bruge vaskepulver.

▲ = Anbefales

-- = Anbefales ikke

18.4 Vaskemiddeltype og -mængde.

- Brug kun vaskemidler og andre behandlinger, der er specielt beregnet til vaskemaskiner: Følg først disse generelle regler:
  - vaskepulver (også tabs og enkeltdosisvaskemidler) til alle typer stof, undtagen stof, der skal finvaskes. Vælg vaskepulver med blegemiddel til hvidt tøj og desinficering af vasketøj,
  - flydende vaskemidler (også enkeltdosisvaskemidler), fortrinsvis til lavtemperaturprogrammer (maks. 60°C) til alle typer stof, eller specialvaskemidler kun til uld.
- Bland ikke forskellige typer vaskemiddel.
- Brug mindre vaskemiddel, hvis:
  - du vasker en lille mængde vasketøj,
  - tøjet er let snavset,
  - Der dannes store mængder skum under vask.
- Når du bruger vaskemiddeltabs eller -kapsler, skal du altid lægge dem ind i tromlen, ikke i sæbeskuffen og følge producentens anbefalinger.

For lidt vaskemiddel kan forårsage:
- utilfredsstillende vaskeresultater,
- at vasketøjet bliver gråt,
- fedtet tøj,
- mug i produktet.

For meget vaskemiddel kan forårsage:
- skumdannelse,
- reduceret vaskeeffekt,
- utilstrækkelig skylning,
- en større indvirkning på miljøet.

18.5 Plan for regelmæssig rengøring

Regelmæssig rengøring hjælper med at forlænge produktets levetid.

Efter hvert program skal lugen og sæbeskuffe stå lidt på klem for at få luftcirkulation og tørre fugtigheden indvendigt i produktet.

Hvis produktet ikke bruges i længere tid, så luk for vandhanen, og tag stikket ud af kontakten.

Vejledende periodisk rengøringsplan:

Afkalkning	To gange om året
Vedligeholdelsesvask	En gang om måneden
Rengør lugetætning	Hver anden måned
Rengør tromle	Hver anden måned
Rengør sæbeskuffe og AutoDose beholder	To gange om året
Rengør afløbspumpens filter	To gange om året

Rengør tilløbsslangen og ventilfilteret	To gange om året

Undersøg regelmæssigt tromlen for kalk. Vi anbefaler at køre et program med tom tromle og et afkalkningsprodukt en gang imellem.

Fjernelse af fremmedlegemer

ⓘ

Sørg for, at alle lommer er tomme, og at alle løse elementer er fastgjort, inden du kører programmet.

Fjern eventuelle fremmedlegemer (såsom metalclips, knapper, mønter osv.), som du måske kan finde i lugetætningen, filtrene og tromlen. Kontakt om nødvendigt det autoriserede servicecenter, hvis dette ikke hjælper.

Lugetætning
Dette produkt er designet med et **selvrensende dræningssystem**, der gør det muligt at dræne fnugfibre, som falder af tøjet, ud med vandet. Undersøg forseglingen regelmæssigt, og rengør den, hvis det er nødvendigt, som beskrevet i følgende diagram. Mønter, knapper, andre små genstande kan genfindes i slutningen af cyklussen.

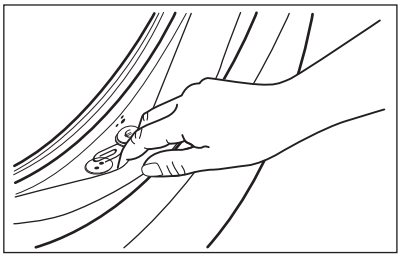

Rengør den, hvis det er nødvendigt, ved hjælp af et rengøringsmiddel med ammoniak uden at ridse tætningens overflade.

Fjern om nødvendigt fnug og genstande fra filterfordybningen.

18.6 WiFi netværkstilslutning

Tænder for WiFi

ⓘ

Som fabriksstandard er Wi-Fi-funktionen slået fra.

For at tilslutte produktet til et Wi-Fi-netværk skal du trykke og holde Remote start-tasteknappen nede i 5 sekunder. Denne handling åbner adgangspunktet (går til AP tilstand). Hvis den ikke er klargjort tidligere, vil den starte klargøringsprocessen.

Når adgangspunktet er åbent, vil en ny netværkslegitimation erstatte alle tidligere gemte netværkslegitimationer, hvis der er angivet en sådan. Hvis ikke, fortsætter den med at tilslutte til det tidligere gemte netværk.

I denne fase viser displayet kun Wi-Fi-ikonet og "**on**"-meddelelsen, mens alle andre kontrollamper på kontrolpanelet er slukket.

Wi-Fi-ikonet begynder at blinke.

Når adgangspunktet er åbent, viser displayet "**AP**".

Wi-Fi-ikonet fortsætter med at blinke, indtil det er forbundet til hjemmenetværket.

Når klargøringen er gennemført, afspilles en lyd, og Wi-Fi-ikonet lyser konstant.

ⓘ

I det tidsrum, hvor Wi-Fi og adgangspunkt er tændt, afspilles fejljinglen, hvis man trykker på en af knapperne.

Når produktet er tilsluttet, kan du trykke på Remote start Tænd for at starte programmer eksternt på App.

Automatisk tilslutning til registreret netværk
Når produktet er blevet konfigureret og registreret på hjemmenetværket, vil det automatisk forsøge at oprette forbindelse til netværket, hver gang det tændes. Der vil ikke være nogen lyd, når Wi-Fi-forbindelsen er gennemført.

Tilslutningtil et andet netværk (genåbning af adgangspunkt)

Hver gang du trykker og holder Remote start nede i 5 sekunder, åbnes og sendes adgangspunktet. Nye netværksoplysninger, der modtages på dette tidspunkt, overskriver tidligere gemte oplysninger, og produktet opretter derefter forbindelse til det nye Wi-Fi-netværk.

Deaktivering af Wi-Fi
Hvis brugeren beslutter sig for ikke længere at forbinde produktet til Wi-Fi, kan han trykke på og holde Remote start-knappen nede i 10 sekunder, hvorefter produktet nulstilles og slukkes.

Displayet vises kun – – – i 5 sekunder, mens alle andre kontrollamper på betjeningspanelet er slukket.

Efter nulstilling går displayet tilbage til den oprindelige tilstand med Wi-Fi-ikonet er slukket.

19. MILJØHENSYN

Genbrug materialer med symbolet . Anbring emballagematerialet i passende beholdere til genbrug. Hjælp med at beskytte miljøet og menneskelig sundhed samt at genbruge affald af elektriske og elektroniske apparater. Kasser ikke apparater, der er mærket med symbolet , sammen med husholdningsaffaldet. Lever produktet tilbage til din lokale genbrugsplads eller kontakt din kommune.

Welcome to Electrolux! Thank you for choosing our appliance.

In our drive to be sustainable, we are reducing paper assets and provide full user manuals online. Access your full user manual at **electrolux.com/manuals**

Get usage advice, brochures, troubleshooting, service and repair information at **electrolux.com/support**

Buy accessories, consumables, and original spare parts for your appliance at **electrolux.com/shop**

Subject to change without notice.

CONTENTS

1. SAFETY INFORMATION..... 59
2. SAFETY INSTRUCTIONS..... 61
3. PRODUCT DESCRIPTION..... 63
4. TECHNICAL DATA..... 65
5. INSTALLATION..... 65
6. CONTROL PANEL AND SMARTSELECT..... 69
7. DIAL AND BUTTONS..... 71
8. SETTINGS..... 74
9. BEFORE FIRST USE..... 75
10. THE AUTODOSE TECHNOLOGY (AUTODOSING)..... 76
11. PROGRAMMES..... 84
12. WI-FI - CONNECTIVITY SETUP..... 89
13. DAILY USE..... 91
14. HINTS AND TIPS..... 94
15. CARE AND CLEANING..... 96
16. TROUBLESHOOTING..... 104
17. CONSUMPTION VALUES..... 108
18. QUICK GUIDE..... 110
19. ENVIRONMENTAL CONCERNS..... 114

1. ⚠ SAFETY INFORMATION

Before beginning the installation and use of this appliance, carefully read the supplied instructions.
The manufacturer is not responsible for any injuries or damage that are the result of incorrect installation or usage.
Always keep the instructions in a safe and accessible location for future reference.

1.1 Children and vulnerable people safety

- This appliance can be used by children aged from 8 years and above and persons with reduced physical, sensory or mental capabilities or lack of experience and knowledge if they have been given supervision or instruction concerning the use of the appliance in a safe way and understand the hazards involved.
- Children between 3 and 8 years of age and persons with very extensive and complex disabilities shall be kept away from the appliance unless continuously supervised.
- Children of less than 3 years of age should be kept away from the appliance unless continuously supervised.
- Children should be supervised to ensure that they do not play with the appliance.
- Keep all packaging away from children and dispose of it appropriately.
- Keep detergents away from children.
- Keep children and pets away from the appliance when the door is open.
- If the appliance has a child safety device, it should be activated.
- Children shall not carry out cleaning and user maintenance of the appliance without supervision.

1.2 General Safety

- This appliance is for washing domestic-type, machine-washable laundry only.
- This appliance is designed for single household domestic use in an indoor environment.
- This appliance may be used in offices, hotel guest rooms, bed & breakfast guest rooms, farm guest houses and other similar accommodation where such use does not exceed (average) domestic usage levels.
- Do not change the specification of this appliance.

- The appliance maximum load is 11.0 kg. Do not exceed the maximum load of each programme (refer to the “Programmes” chapter).
- The operating water pressure at the water entry point from the outlet connection must be between 0.5 bar (0.05 MPa) and 10 bar (1.0 MPa).
- The ventilation opening in the base must not be covered by a carpet, mat, or any floor covering.
- The appliance must be connected to the water mains using the new supplied hose sets, or other new hose sets supplied by the Authorised Service Centre.
- Old hose sets must not be reused.
- If the mains power supply cable is damaged, it must be replaced by the manufacturer, its Authorised Service Centre or similarly qualified persons to avoid an electrical hazard.
- Before any maintenance operation, deactivate the appliance and disconnect the mains plug from the socket.
- Do not use high pressure water sprays and/or steam to clean the appliance.
- Clean the appliance with a moist cloth. Use only neutral detergents. Do not use abrasive products, abrasive cleaning pads, solvents or metal objects.

2. SAFETY INSTRUCTIONS

2.1 Installation

ⓘ

The installation must comply with relevant national regulations.

- Remove all the packaging and the transit bolts including rubber bush with plastic spacer.
- Keep the transit bolts in a safe place. If the appliance is to be moved in the future they must be reattached to lock the drum to prevent an internal damage.
- Always take care when moving the appliance as it is heavy. Always use safety gloves and enclosed footwear.
- Follow the installation instructions supplied with the appliance.
- Do not install or use a damaged appliance.
- Do not install or use the appliance where the temperature can be less than 0°C or where it is exposed to the weather.
- The floor area on which the appliance is to be installed must be flat, stable, heat resistant and clean.
- Make sure that there is air circulation between the appliance and the floor.
- When the appliance is in its permanent position, check if it is levelled correctly with the aid of a spirit level. If it is not, adjust the feet accordingly.

- Do not install the appliance directly above a floor drain.
- Do not spray water on the appliance and do not expose it to excessive humidity.
- Do not install the appliance where the appliance door cannot be fully opened.
- Do not put a closed container to collect possible water leakage under the appliance. Contact the Authorised Service Centre to ensure which accessories can be used.

2.2 Electrical connection

⚠ **WARNING!**

Risk of fire and electric shock.

- WARNING: This appliance is designed to be installed / connected to a grounding connection in the building.
- Always use a correctly installed shockproof socket.
- Make sure that the parameters on the rating plate are compatible with the electrical ratings of the mains power supply.
- Do not use multi-plug adapters and extension cables.
- Make sure not to cause damage to the mains plug and to the mains cable. Should the mains cable need to be replaced, this must be carried out by our Authorised Service Centre.
- Connect the mains plug to the mains socket only at the end of the installation. Make sure that there is access to the mains plug after the installation.
- Do not touch the mains cable or the mains plug with wet hands.
- Do not pull the mains cable to disconnect the appliance. Always pull the mains plug.

2.3 Water connection

- The inlet water shall not exceed 25 °C.
- Do not cause damage to the water hoses.
- Before connection to new pipes, pipes not used for a long time, where repair work has been carried out or new devices fitted (water meters, etc.), let the water flow until it is clean and clear.
- Ensure that there are no visible water leaks during and after the first use of the appliance.
- Do not use an extension hose if the inlet hose is too short. Contact the Authorised Service Centre for the replacement of the inlet hose.
- When unpacking the appliance, It is possible to see water flowing from the drain hose. This is due to the testing of the appliance with the use of water in the factory.
- You can extend the drain hose to maximum 400 cm. Contact the Authorised Service Centre for the other drain hose and the extension.
- Make sure that there is access to the tap after the installation.

2.4 Use

⚠ **WARNING!**

Risk of injury, electric shock, fire, burns or damage to the appliance.

- Follow the safety instructions on the detergent packaging.
- Do not put flammable products or items that are wet with flammable products in, near or on the appliance.
- Do not wash fabrics which are heavily soiled with oil, grease or other greasy substances. It can damage rubber parts of the appliance. Prewash such fabrics by hand before loading them into the appliance.
- Do not use laundry fragrances to avoid the risk of damaging plastic and rubber parts of the appliance.
- Do not touch the glass door while a programme operates. The glass can get hot.
- Make sure that all metal objects are removed from the laundry.

2.5 Service

- To repair the appliance contact the Authorised Service Centre. Use original spare parts only.
- Please note that self-repair or non-professional repair can have safety consequences and might void the guarantee.
- The following spare parts are available for at least 10 years after the model has been discontinued: motor and motor brushes,

transmission between motor and drum, pumps, shock absorbers and springs, washing drum, drum spider and related ball bearings, heaters and heating elements, including heat pumps, piping and related equipment including hoses, valves, filters and aquastops, printed circuit boards, electronic displays, pressure switches, thermostats and sensors, software and firmware including reset software, door, door hinge and seals, other seals, door locking assembly, plastic peripherals such as detergent dispensers. The duration may be longer in your country. For further information, please visit our website.

- Please note that some of these spare parts are only available to professional repairers, and that not all spare parts are relevant for all models.
- Concerning the lamp(s) inside this product and spare part lamps sold separately: These lamps are intended to withstand extreme physical conditions in household appliances, such as temperature, vibration, humidity, or are intended to signal information about the operational status of the appliance. They are not intended to be used in other applications and are not suitable for household room illumination.

2.6 Disposal

⚠ **WARNING!**

Risk of injury or suffocation.

- Disconnect the appliance from the mains electrical and water supplies.
- Cut off the mains electrical cable close to the appliance and dispose of it.
- Remove the door catch to prevent children or pets from becoming trapped in the drum.
- Dispose of the appliance in accordance with local requirements for the disposal of Waste Electrical and Electronic Equipment (WEEE).

3. PRODUCT DESCRIPTION

3.1 Special features

Your new washing machine meets all modern requirements for an effective treatment of laundry with low water, energy and detergent consumption and proper care of fabric.

- The **AutoDose technology** automatically dispenses the right amount of detergent according to the load; the drawer has two integrated tanks (detergent + softener) and two additional compartments for detergent and additives manual load. It gives the highest use flexibility.
- The **Wi-Fi connection** and **Remote Start** enable you to start a cycle, to interact with your appliance and to check the washing cycle status in remote control.
- The **SteamCare system**, thanks to **Steam Cashmere** and **Steam Refresh** programmes offers the perfect solution for refreshing even the most delicate garments without washing. Use the delicate fragrance exclusively developed by **Electrolux** to add a pleasant feeling of "just-washed" garment to the removing odours and wrinkles action.
- The **UltraCare technology** has been designed to protect the fabric fibres thanks to different pre-mixing phases that dissolves first the detergent and then fabric softener in the water before they are distributed in the laundry. So every fibre is reached and cared for.
- The **steam** has a quick and easy way to refresh the clothes. The gentle steam programmes can reduce odours and reduce creases in dry fabrics so they need less ironing.
  The **Steam Easy Iron option**, finishes every cycle with gentle steam that relaxes the fibres and reduces fabric creasing. Ironing will be easier!
- The **SensiCare System** detects the laundry load size defining the programme duration in 30 seconds. The washing programme is tailored to the laundry load and the type of fabric without consuming

more time, energy and water than necessary.

3.2 Appliance overview

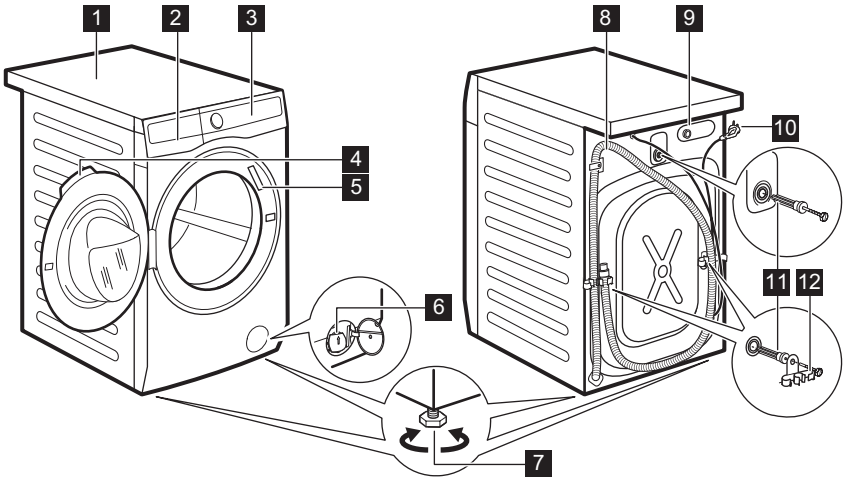

1 Worktop
2 Detergent dispenser
3 Control panel
4 Door handle
5 Rating plate
6 Drain pump filter
7 Feet for levelling the appliance
8 Drain hose
9 Inlet hose connection
10 Mains cable
11 Transit bolts
12 Hose support

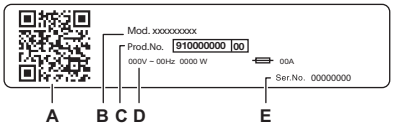

The rating plate reports:

A. QR code
B. Model name
C. Product number
D. Electrical ratings
E. Serial number

Scan the **QR code** with the camera to download our App from the app store on your smart device and follow the required steps. Register your product and get the most out of it.

- Access your appliance details, documentation and articles on how to use the best features (User Manual also available at **electrolux.com/manuals**)
- Get usage advice, troubleshooting, service and repair information (also available at **electrolux.com/support**)
- Buy accessories, Consumable and Original Spare parts for your appliance (also available at **electrolux.com/shop**)

4. TECHNICAL DATA

Dimension	Width/ Height/ Total depth	59.7 cm /84.7 cm /63.6 cm
Electrical connection	Voltage Overall power Fuse Frequency	230 V 2100 W 10 A 50 Hz
Level of protection against ingress of solid particles and moisture ensured by the protective cover, except where the low voltage equipment has no protection against moisture		IPX4
Water supply pressure	Minimum Maximum	0.5 bar (0.05 MPa) 10 bar (1.0 MPa)
Water supply 1)		Cold water
Maximum Load	Cotton	11.0 kg

1) Connect the water inlet hose to a water tap with a 3/4" thread.

5. INSTALLATION

WARNING!

Refer to Safety chapters.

5.1 Unpacking

1. Open the door. Remove all the items from the drum.

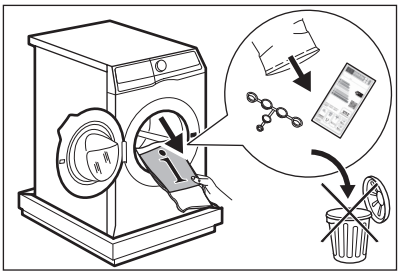

Accessories delivered with the appliance may vary depending on the model.

2. Put the packaging element on the floor behind the appliance and carefully put it down onto its rear side. Remove the polystyrene protection from the bottom.

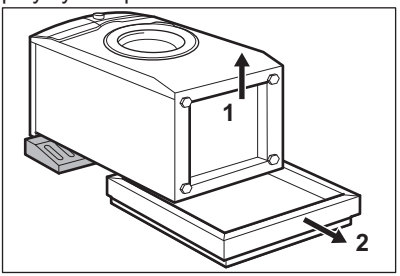

⚠ **CAUTION!**

Do not lay washing machine on its front.

3. Put the appliance back into an upright position. Remove the power supply cable and the drain hose from the hose holders.

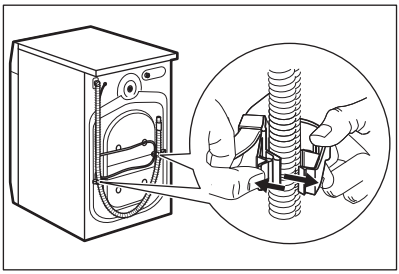

ⓘ

It is possible to see water flowing from the drain hose. This is because the washing machine has been tested at the factory.

4. Remove the three transit bolts and pull out the plastic spacers.

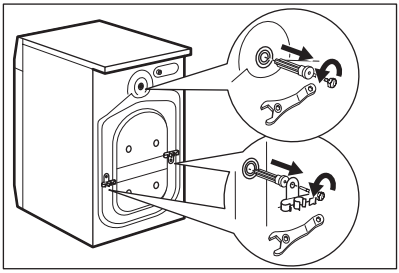

ⓘ

We recommend that you keep the packaging and the transit bolts for any transport of the appliance.

5. Put the plastic caps, that you find in the user manual bag, in the holes.

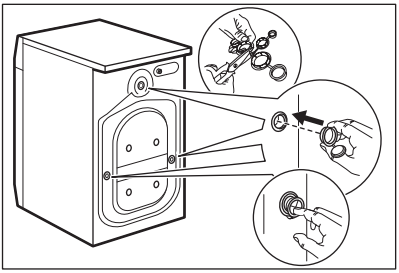

5.2 Information for installation

Positioning and levelling

Adjust the appliance correctly to prevent vibration, noise and movement of the appliance when it operates.

1. Install the appliance on a flat hard floor. The appliance must be levelled and stable. Make sure that the appliance does not touch the wall or other units and there is air circulation below the appliance.

2. Loosen or tighten the feet to adjust the level. All feet must rest firmly on the floor.

⚠ **WARNING!**

Do not put cardboard, wood or equivalent materials below the appliance feet to adjust the level.

The inlet hose

⚠ **CAUTION!**

Make sure there is no damage to hoses and there are no leaks from the couplings. Do not use an extension hose if the inlet hose is too short. Contact the service centre for information on inlet hose replacement.

1. Connect the water inlet hose to the back of the appliance if needs. Usually, it is

already installed at the factory.

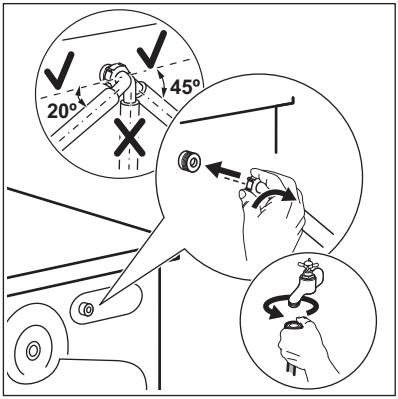

2. Position it toward left or right depending on the positon of the water tap. Make sure that the inlet hose is not in vertical position.
3. If necessary, loosen the ring nut to set it in the correct position.
4. Some model can contain inlet hose with water stop device. It prevents any leaks in the hose because of its natural ageing. The sector in the window shows this fault A. If this occurs, close the water tap and contact the authorized service center for information to replace the hose.

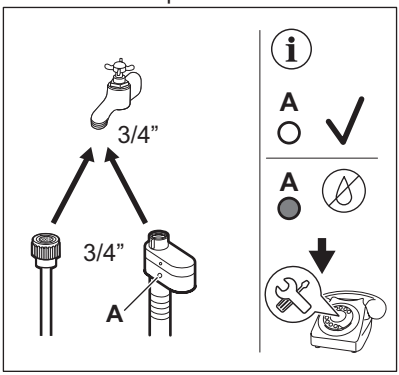

5. Connect the other end of the COLD water inlet hose to the cold water tap with 3/4" thread.

> ⚠ **WARNING!**
>
> The inlet water shall not exceed 25 °C.

Water drainage

The drain hose should stay at a height of no less than 60 cm and not more than 100 cm.

> ⓘ
>
> You can extend the drain hose to maximum 400 cm. Contact the authorised service centre to buy the other drain hose and the extension.

It is possible to connect the drain hose in different ways:

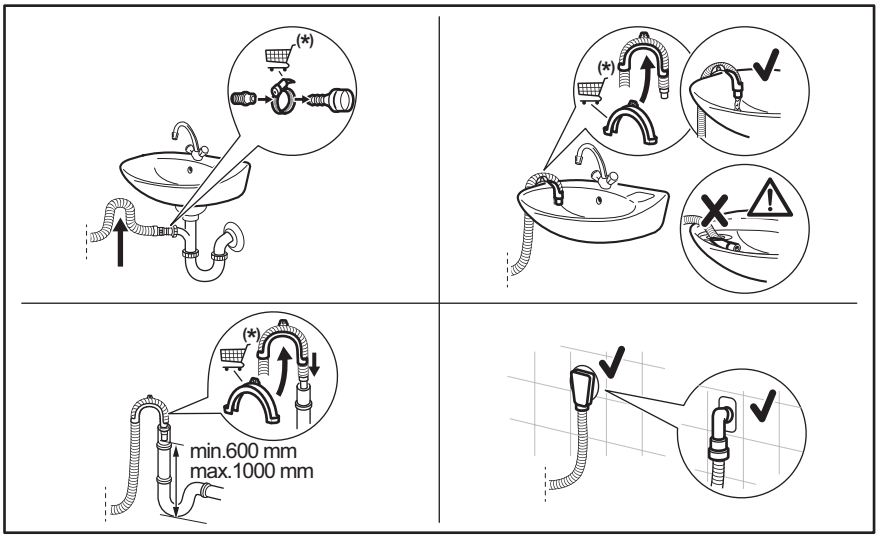

* Subject to change spare parts without notice.

Make sure that the drain hose makes a loop to prevent particles going into the appliance from the sink.

Connect the drain hose to the spigot and tighten it with a clamp. Make sure that the drain hose makes a loop to prevent particles going into the appliance from the sink.

Position the hose directly to a built-in drain pipe in the room wall and tighten it with a clamp.

Without the plastic hose guide, to a sink spigot- Put the drain hose in the spigot and tighten it with a clamp.

The drain hose can be bent into U shape and put around the plastic guide. On the edge of a sink - Fasten the guide to the water tap or to the wall.

ⓘ

Make sure that the plastic guide cannot move when the appliance drains and the drain hose end is not immersed in the water. There may be a return of dirty water into the appliance.
Buy accessories from authorised supplier.

To a stand pipe with vent hole - Insert the drain hose directly into a drain pipe or stand pipe

ⓘ

The end of the drain hose must always be ventilated , i.e. the inner diameter of the drain pipe (min. 38 mm - min. 1.5") must be larger than the external diameter of the drain hose.

5.3 Wooden Floor installation

If you install the appliance in a wooden floor please make sure to use fixing plates to secure appliance feet.

Read carefully the instructions supplied with the accessory.

5.4 Electrical connection

At the end of installation you can connect the mains plug to the mains socket.

The rating plate and the 'Technical Data' chapter indicate the necessary electrical ratings. Make sure that they are compatible with the mains power supply.

Check that your domestic electrical installation can take the maximum load required, also taking into account any other appliances may also be in use.

Connect the appliance to an earthed socket.

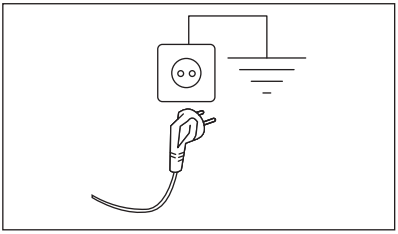

The power supply cable must be easily accessible after installing the appliance.

For any electrical work required to install this appliance, contact our Authorised Service Centre.

The manufacturer does not accept any responsibility for damage or injury through failure to comply with the above safety precaution.

6. CONTROL PANEL AND SMARTSELECT

6.1 Control panel description

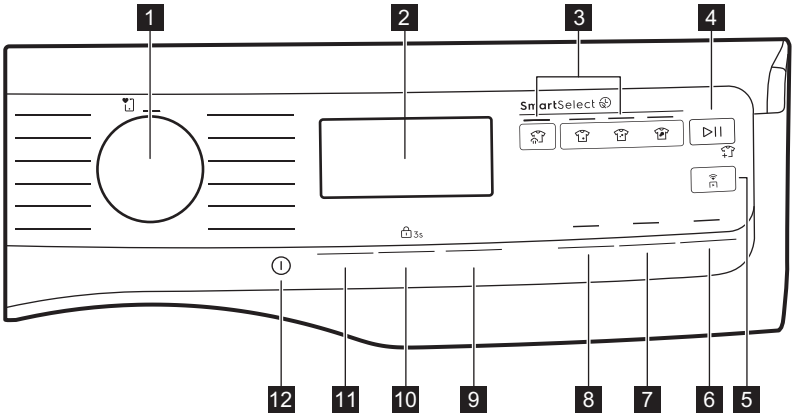

1 Programme dial
2 Display
3 SmartSelect touch key:
- Steam Refresh touch key
- Extra Light touch key
- Light touch key
- Normal touch key

4 Start / Pause touch key
5 Remote start touch key
6 Finish In touch key
7 Steam Easy Iron touch key
8 Prewash touch key
9 AutoDose touch key and 3s option
10 Spin touch key and Child Lock 3s option
11 Temperature touch key and permanent Extra Rinse option
12 On/Off touch key

6.2 SmartSelect

SmartSelect is a new and unique feature that allows the user to select the correct washing settings based on the soil level of the fabrics, taking care of the garments and enhancing the user experience.

The washing temperature adapts to each SmartSelect level according to the selected cycle to ensure the best performance, without the need to change the temperature manually.

> For more details refer to SmartSelect section in "Dials and button" chapter.

6.3 SmartLeaf feedback

SmartLeaf feedback shows how energy-efficient a programme is, based on energy consumption.

There are three different level of SmartLeaf feedback indicated by the leaf icon:

1. No leaf lit indicates an average consumption level.
2. One leaf icon indicates a good consumption level.
3. Two leaves icon indicates the best consumption level.

6.4 Display

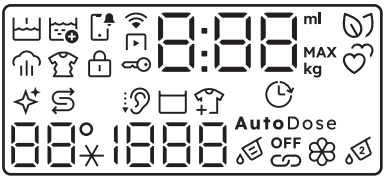

	Prewash indicator.		Drum clean indicator. This is a recommendation to perform the drum cleaning. Refer to paragraph "Cleaning the drum" in "Care and cleaning" chapter.
	Notification indicator.		Rinse Hold indicator.
	Remote start indicator.		Add garments indicator.
	Wi-Fi connection indicator.		The Temperature area: 88° Temperature indicator . _ _* Cold water indicator.
	Steam indicator.	1888	The spin area: Spin speed indicator — — — No Spin indicator. Spin phase is off.
	Anti-crease indicator.		Finish In indicator.
	Child Lock indicator.		Detergent tank indicator.
	Door locked indicator.	**OFF**	AutoDose sets off.

0:00	The digital indicator can show: • Programme duration (e. g. 2:40, washing and/or drying phase). • Delay time (e. g. 2h). • Cycle end (0:00). • Warning code (e.g. E20). • Error indicator (– – –).		AutoDose linked mode.
MAX	Maximum load indicator (refer to "The SensiCare System load detection " paragraph).		Softener tank indicator.
	SmartLeaf indicator provides feed-back on energy consumption.	AutoDose	AutoDose mode on.

7. DIAL AND BUTTONS

7.1 Introduction

The options/functions are not available with all washing programmes. Check the compatibility between options/functions and washing programmes in the "Programme Chart". An option/function can exclude another one, in this case the appliance doesn't allow you to set incompatible options/functions.

7.2 On/Off

Press and hold briefly this button for a few seconds to activate or deactivate the appliance. A dedicated jingle sound while switching the appliance on or off, lights and display switches on and Start / Pause button led pulse.

The default selected programme, at machine switch on, is always the Eco 40-60 programme, also after wake up from standby.

7.3 Programme dial

By rotating the programme dial it is possible to select the desired programme.

7.4 SmartSelect

Washing
This new feature has been created to guide the user to save energy, time and water improving the care of fabrics and consumer experience.

For each washing cycle it is possible to have different durations and consumption, based on the level of soiling of the laundry.

For each programme the appliance suggest a default soil level with a specific temperature. If you change the temperature manually, the soil level could change.

There are four possible options:

1. **Steam Refresh**
   With this SmartSelect level the user selects Steam Refresh programme.
   It can reduce wrinkles and light odours and will refresh clothes that does not need a wash.
   Multiple tapping on the icon allows to manage three different cycle durations.
2. **Extra Light**
   This option is recommended for very lightly soiled clothing, without visible stains. The suggested temperature is 20°C.

3. **Light**
   This option is ideal for everyday light soiled clothes, with small stains for example sweat. The suggested temperature is 30°C.
   The light soil level is the one being used most in the default setting.
4. **Normal**
   This option is recommended for normal/ heavy soiled clothes, with for example food spills or mud.

To activate one of this options turn the dial to select the desired programme. The default soil level icon light on.

To change it tap on the related icon.

> To activate one of this options turn the dial to select the desired programme.
> The default soil level icon light on.
> To change it tap on the related icon.
>
> Every SmartSelect level can modify temperature, spin speed and programme duration of the selected cycle.

> If a certain soil level is not available, pressing it will generate an error, a double beep and symbol blinks twice.

7.5 Temperature

When you select a washing programme, the appliance automatically proposes a default temperature.

Touch this button repeatedly until the desired temperature value appears on the display.

> Tapping on the SmartSelect level could change the selected temperature. SmartSelect level could automatically change, according to the temperature selected.

When the display shows the indicators _ _*, the appliance does not heat the water.

7.6 Spin

When you set a programme, the appliance automatically sets the default spin speed.

Touch repeatedly this button to:

- **Change the spin speed.** The display shows only the spin speeds available for the set programme.
- Set the**No Spin** option **– – –**.
  Set this option to deactivate all spin phases. The appliance performs the only draining phase of the selected washing programme. Set this option for very delicate fabrics. The rinses phase uses more water for some washing programmes.
- Activate the **Rinse and hold** option.
  The final spin is not performed. The water of the last rinse is not drained out to prevent the fabrics from creasing. The washing programme ends with water in the drum.

  The display show the indicator . The door stays locked and the drum turns regularly to reduce creasing. You must drain the water to unlock the door.

  If you touch the Start / Pause button, the appliance performs the spinning phase and drains the water.

> The appliance empties the water out automatically after 18 hours approximately.

- Activate the **Silent** option.
  The intermediate and the final spinning phases are suppressed and the programme ends with water in the drum. This helps to reduce creasing.

  The display shows the indicator . The door stays locked. The drum turns regularly to reduce creasing. You must drain the water to unlock the door.
  As the programme is very quiet, it is suitable for use at night time when cheaper electricity tariffs are available. In some programmes the rinses are performed with more water.

If you touch the Start / Pause button, the appliance performs the only draining phase.

The appliance empties the water out automatically after 18 hours approximately.

7.7 AutoDose Liquid Detergent and Fabric Softener

Tapping this key button you can:

- Activate both tanks, detergent and softener.
- Activate/deactivate the automatic detergent loading.
- Activate/deactivate the automatic fabric softener loading.
- Activate/deactivate the AutoDose function.

Hold the AutoDose key button pressed for 3 seconds to enter in the autodosing settings menu 3s.

Refer to "The AutoDose Technology (Autodosing)" chapter for more details.

7.8 Finish In

Set this option as last after programme and other options selection, otherwise it can be cancelled if you change some setting.

This option allows choosing the time within which a programme should terminate.

The programme end can be postponed by one 1 hour each tap on the key button, until a maximum of 24 hours.

The display shows the normal programme duration alternatively with the set programme end time (expressed in hours 0h). The minimum selectable time corresponds to rounded up hour of the maximum duration of a programme (e.g. if the cycle duration lasts 3:15 hours, the minimum selectable time will be 4h).

After programme start, the door is locked and the appliance starts the SensiCare phase. When load estimation ends the time digit counts down in steps of one hour and in steps of 1 minute during the last hour.

7.9 Prewash

With this option you can add a prewash phase to a washing programme.

The corresponding indicator above the touch button illuminates.

Use this option to add a pre-wash phase at 30 °C before the washing phase.

This option is recommended for heavily soiled laundry, especially if containing sand, dust, mud and other solid particles.

When selecting a pre-wash phase and AutoDose is active, the appliance will automatically dose the detergent. When AutoDose is switched off, put the detergent/additive in a dosing ball inside the drum.

The option can increase the programme duration.

7.10 Steam Easy Iron

This option adds a steam phase followed by a short anti-crease phase at the end of the washing programme.

The steam phase can help reduces fabric creasing and facilitates the fabric ironing.

The corresponding indicator above the touch button illuminates.

The indicator is steady on during steam phase.

This option can increase the programme duration.

When the programme stops the display shows 0:00, the indicator goes off and the indicator and the Start / Pause LED are steady on. The drum performs smooth movements for about 30 minutes to keep the steam benefit. By touching any button the anti-crease movements stop and the door unlocks, the appliance proposes again the previous set programme. When this option is selected, to work properly, a small laundry load is recommended.

To interrupt the anti-crease phase, you can also:

- Press the On/Off button for a few seconds to deactivate and activate appliance.
- Turning the programme dial in another position.

7.11 Permanent Extra Rinse

With this option you can permanently have an extra rinse when you set a new programme.

Use this option for people allergic to detergents and in areas where the water is soft.

To **activate/deactivate** this option 3s, hold the Temperature key button pressed for 3 seconds until the indicator comes on/goes off on the display.

When it is activated, the appliance will default to this option after you switch it off or change/reset the programme.

> This option increases the programme duration.

7.12 Remote start

A quick touch of this button activates the Remote Start function that allows you to start, pause and stop the appliance remotely.

Activating the Remote start function will lock the door and the machine goes in a stand-by status.

To exit this state, tap again the button and turn it off.

7.13 Start / Pause

Tap the Start / Pause button to start, pause the appliance or interrupt a running programme.

> The icon means that you can pause the cycle and add or remove garments. Read the 'Opening the door - Adding garments' section for more details.

8. SETTINGS

8.1 Introduction

> When pressing a key combination, **do not tilt** your fingers downwards . The sensors of the underneath buttons are sensitive and may interfere with your choice.

8.2 Child Lock

With this option you can prevent children from playing with the control panel.

To **activate/deactivate** this option 3s, hold the Spin button pressed for 3 seconds until the indicator **comes on/goes off** on the display.

When it is activated, the appliance will default to this option after you switch it off or change/reset the programme. If you press any button, the indicator blinks to indicate that the buttons are disabled.

The Child Lock function may not be available for a few seconds after switching the appliance on.

8.3 Acoustic signals

This appliance has different acoustic signals, that operate when:

- You activate the appliance (special short tune).
- You deactivate the appliance (special short tune).
- You touch the buttons (click sound).
- You make an invalid selection (3 short sounds).
- The programme is completed (sequence of sounds for about 2 minutes).
- The appliance has a malfunction (sequence of short sounds for about 5 minutes).

To **deactivate/activate** the acoustic signals when the programme is completed, touch the Prewash and the Steam Easy Iron buttons simultaneously for about 2 seconds. The display shows bOn/bOF .

ⓘ

If you deactivate the acoustic signals, they continue to operate when the appliance has a malfunction. When deactivated, only cycle end jingle is not played.

8.4 Operating Hours Counter

It is possible to visualise the total operating time of the appliance in hours, starting from the first switching on. This value will count operating time of the cycles (does not include pauses, delayed start time). To visualise this value, proceed as follows:

1. Switch the appliance on by pressing the On/Off button.
2. Press and hold the Light and Extra Light buttons for some seconds.
3. After 3 seconds the total hours operated by the appliance are shown in the display: e.g. 1276 hours, the display shows the text Hr for 2 seconds, 12 (thousands and hundreds) for 2 seconds and 76 (tens and units).
4. To exit this mode, press any button.

ⓘ

If the procedure does not work (due to timeout or wrong keys combination), switch the appliance off and repeat sequence from the beginning.

8.5 Factory Defaults

This function allows to restore the factory default options. To **activate** this option follow steps below:

1. Switch the appliance on by pressing On/Off button.
2. Press and hold the Normal and Light buttons for some seconds.
3. The display will show **– – –** for about 5 seconds.

9. BEFORE FIRST USE

ⓘ

During installation or before first use you may observe some water in the appliance. This is a residual water left in the appliance after a full functional test in the factory to ensure the appliance is delivered to customers in perfect working order and is no cause for concern.

1. Make sure that all transit bolts have been removed from the appliance.
2. Make sure that the electrical power is available and the water tap is open.
3. Make sure to fill the AutoDose tanks with liquid detergent and fabric softener . Refer to "AutoDose basic setting " paragraph in "The AutoDose technology" chapter.
4. Pour 2 litres of water inside the drum. This action activates the drain system.
5. Set and start a programme for cotton at the highest temperature without any laundry in the drum.
   This removes all possible dirt from the drum and the tub.

10. THE AUTODOSE TECHNOLOGY (AUTODOSING)

Read this chapter carefully.

10.1 Introduction

Right detergent and fabric softener dosage takes better care of the laundry and ensuring good wash performances.

Too much detergent damages your clothes and too little doesn’t ensure good wash performances.

This appliance is equipped with an auto dosing system able to automatically provide the right detergent and fabric softener dosage to preserve the fabric integrity and colour brightness.

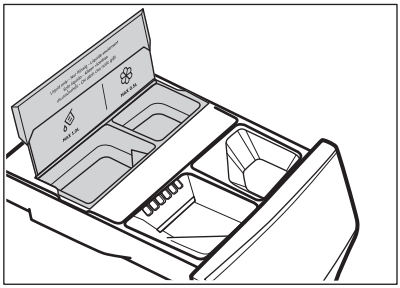

AutoDose liquid detergent tank.

AutoDose fabric softener tank.

The appliance is pre-set by the factory to suit most users habits.

Once started the programme, the appliance will automatically release the right amount of detergent and softener according to the real fabric load, if AutoDose is activated and the indicators and/or are visible on the display.

In some programmes, AutoDose is deactivated (the indicators and/or are not displayed and the display shows **OFF**) because there are garments requiring special detergents or treatments. If this is the case, pour the detergent and other treatments in the proper manual filling compartment. Please refer to "AutoDose and options compatibility with programmes" in "Programmes" chapter.

Further explanations on AutoDose and activation of advanced settings are available downloading the APP.

10.2 AutoDose basic setting

The factory pre-set doses for a large load are 85 ml for detergent tank and 25 ml for fabric softener tank: the optimal configuration to meet majority of use condition. The appliance will use these settings to calculate the precise dosage for each wash based on load size.

However, under extreme conditions (very soft or very hard water) and particular type of detergent (such as super compact), we recommend to adjust the pre-set dosage by following the indication given on detergent and fabric softener container: e.g when using super compact detergent you may need to reduce the pre-set dosage considerably.

If the washing results are not satisfying or there is too much foam during washing, you may need to change the factory setting. Read in the paragraph 'AutoDose configuration mode' how to change the basic setting, but before:

1. **Identify the water hardness level.**
   Check the water hardness level in your area. The levels are generally indicated as: soft, medium and hard.

If necessary, please contact your local water authority to check the water hardness in your area.

2. **Identify the customized detergent dosage.**
   Check the label in the detergent/fabric softener container and identify the quantity to use. For the detergent the suggested quantity of detergent is the combination of three different factors:
   - Water hardness level (see the following table);
   - Normal soil level;
   - Rated capacity of the appliance (e.g. maximum load capacity 11.0 kg). If the rated capacity on the detergent container label refers to lower capacity appliances, the customized dosage should be increased by 20% referring to the proposed dosage.

As example for a machine with rated capacity 8 kg, medium water, normal soil level the dosage is recognised by the crossing in the detergent label dosages.

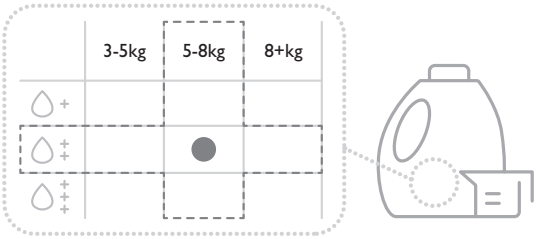

Water hardness levels

Levels	Water hardness range				
	°f[1)]	°d[2)]	°e[3)]	mmol/l	ppm
High - **C03**	>25	>14	>17	>2.5	>250
Medium - **C02**[4)]	15 - 25	8 - 14	0 - 17	1.5 - 2.5	150 - 250
Low - **C01**	<15	<8	<10	<1.4	<140

1) French degrees
2) German degrees
3) English degrees
4) Factory setting, able to satisfy most of the use conditions.

Setting Water Hardness

When the appliance is turned on for the first time, a special configuration screen is shown: the user is prompted to set the Water Hardness level immediately. There are three levels available:

1. High - **C03**
2. Medium - **C02**
3. Low - **C01**

To change the selected option:
- Tap on Temperature to increase the level.
- Tap on Spin to decrease the level.

Tap on Start / Pause button to confirm the setting.

There are pre-defined normal dose settings for each Water Hardness level. For the detergent (numbers only an example):

1. High - **100 ml**
2. Medium - **85 ml**
3. Low - **65 ml**

The Water Hardness setting can later also be accessed via the configuration settings.

> ⓘ
>
> If the user at a later time configures the normal dose for Detergent or Softener, this will override the pre-defined normal dose settings.

10.3 AutoDose - Setup Standard mode

Appliance is configured in Standard mode by default, with both Detergent and Softener tanks activated.

> ⓘ
>
> This option will be remembered for each programme until it is changed by the user. This also applies if the user turns off the device or if a power failure occurs.

1. Tap on the AutoDose key button to modify the option.
1. There are four possible options:
   - Detergent & Softener, and
   - Only Detergent
   - Only Softener
   - OFF
2. Pressing the AutoDose key will cycle through this sequence of states (when reaching the end, it will start over from the beginning).

> 2. ⓘ
>
> If a programme does not support any of the options, it will be skipped.

3. Each time the AutoDose button is tapped, the corresponding Detergent, Softener or OFF indicators turn on/off.

10.4 AutoDose - Setup Dual mode

> ⓘ
>
> **To make this option available on the control panel, this function must be enabled in the App.**
> **If it is later disabled in the App, it is no longer available in the control panel.**

In Dual mode the two compartments can be filled with two different detergents.

The key is used to switch between the compartments and turn on/off the usage of two different detergents, with the second one replacing the softener in related drawer compartment.

> ⓘ
>
> If activated, this option will be remembered for each programme until it is changed by the user. This also applies if the user turns off the device or if a power failure occurs.

1. Tap on the AutoDose key button to modify the option.
1. There are three possible options:
   - Only primary detergent on
   - Only secondary detergent on
   - OFF
2. Tapping the AutoDose key will cycle through this sequence of states (when reaching the end, it will start over from the beginning).

> ⓘ
>
> The AutoDose function is active for one of the two detergents by default in most of the programmes. For those programmes where one or other detergent is not available, the unavailable state is simply skipped when cycling through with the button. If both detergents are unavailable, the display will show "AutoDose OFF" and pressing the AutoDose key will generate an error sound and blink the "AutoDose OFF" symbols three times.

10.5 AutoDose - Setup Linked mode

ⓘ

To make this option available on the control panel, this function must be enabled in the App.
If it is later disabled in the App, it is no longer available in the control panel.

In Linked mode the two compartments can be filled with the same detergent to increase capacity to run more cycles, from which compartment the detergent is dispensed is automatically handled by the appliance

ⓘ

If activated, this option will be remembered for each programme until it is changed by the user. This also applies if the user turns off the device or if a power failure occurs.

1. Tap on the AutoDose key button to modify the option.
1. There are two possible options:
   - Linked Detergent
   - OFF
2. Pressing the AutoDose key will cycle through this sequence of states (when reaching the end, it will start over from the beginning).

ⓘ

If Linked Detergent is not available for a certain programme, the display will show “AutoDose OFF” and pressing the AutoDose key will generate an error sound and blink the “AutoDose OFF” symbols three times.

10.6 AutoDose Standard configuration mode

ⓘ

Enter the AutoDose configuration mode before proceeding with any programme setting. The configuration mode may cancel temporary settings .

1. Press the On/Off button for a few seconds to activate the appliance.
2. Wait about 10 seconds for appliance internal check.
3. To enter in configuration mode, hold pressed the AutoDose key button for **3** seconds until the current dosage, the blinking detergent tank or softener tank indicators and the selected mode appear in the display.

The Temperature and Spin digits show “arrows” indicating which key to press to increase or decrease the normal dose.

4. To change to Softener normal dose configuration, to turn the AutoDose function OFF, or if activated, change to a different mode, the user can press the AutoDose key again.

The order of configuration options is:

- Detergent normal dose
- Softener normal dose
- AutoDose OFF
- Linked normal dose, **if activated in the App, otherwise skipped**.
- Water Hardness

5. To adjust the normal dose for the Detergent and Softener compartments, tap on Temperature key button to increase and Spin key button to decrease the dosage: each tap will adjust the dose in 1 ml increments.

Pressing and holding the key buttons for more than 1 second will increase the the increment to 10ml/step.

6. Pressing the AutoDose key again while in Softener normal dose configuration, the AutoDose function will be turned OFF.

The display digits will say “OFF” and the AutoDose OFF symbol is lit.

ⓘ

This turns off the entire AutoDose function, regardless of what mode was active previously. There is no way to turn off the tanks individually

7. To save and exit AutoDose configuration, the user can do one of the following:
   - Stay inactive for 10s
   - Turn the rotary
   - Press Start / Pause

AutoDose Linked configuration mode

To make this option available on the control panel, this function must be enabled in the App.
If it is later disabled in the App, it is no longer available in the control panel.

1. To enter in configuration mode, hold pressed the AutoDose key button for **3** seconds until the current dosage, the blinking detergent tank or softener tank indicators and the selected mode appear in the display.

If activated in the app, the Linked Detergent normal dose is displayed after entering the Configuration while in Linked mode. Alternatively, if not activated, the Linked mode appears OFF.

2. To adjust the normal dose for the Detergent compartment, tap on Temperature key button to increase and Spin key button to decrease the dosage: each tap will adjust the dose in 1 ml increments. Pressing and holding the key buttons for more than 1 second will increase the

Pressing and holding the key buttons for more than 1 second will increase the the increment to 10ml/step.

3. To save and exit AutoDose configuration, the user can do one of the following:
   - Stay inactive for 10s
   - Turn the rotary
   - Press Start / Pause

AutoDose Water Hardness setting

While in Configuration, the user can toggle the AutoDose key until they reach the Water Hardess setting.

1. To adjust the water hardness level tap on Temperature and Spin key buttons.

This setting will only actually do anything if the user has not already set a custom normal dose for Detergent and Softener.

2. To save and exit AutoDose configuration, the user can do one of the following:
   - Stay inactive for 10s
   - Turn the rotary
   - Press Start / Pause

10.7 Detergent dispenser with AutoDose tanks and manual compartments

When using detergent and any other treatments, always follow the instructions that you find on the packaging of the detergent products. Anyway, we recommend not to exceed the maximum indicated level in each compartment (**MAX**).

If both AutoDose tanks are enabled in the set programme , liquid detergent and fabric softener are automatically loaded.

If one of the AutoDose tank or both are disabled (OFF) in the set programme, proceed by manually filling in the proper manual compartment.

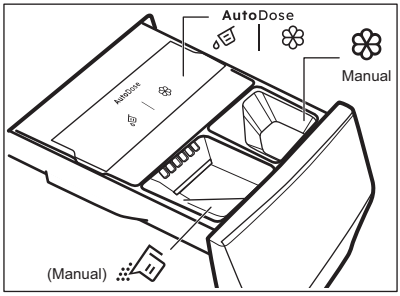

- AutoDose tanks for **liquid detergent** and **fabric softener**.

WARNING!

Do not put powder detergent in the AutoDose compartment.

- Manual compartment for washing phase: **powder or liquid detergent**.

> ⓘ
> When using liquid detergent, make sure that the **special container for liquid detergent** is inserted. Refer to the "Manual filling the detergent and additives" paragraph in this chapter. The liquid detergent container is supplied inside the drum.

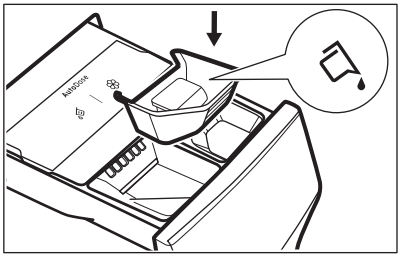

- Manual Manual compartment for **liquid** additives (fabric softener, fabric conditioner, starch).
- **MAX** Maximum level for detergent/ additives quantity.

10.8 Filling the detergent and additives on AutoDose system

> ⓘ
> Please read "Detergents and other treatments" in "Hints and tips" chapter.

> ⓘ
> We recommend that you do not exceed the maximum indicated level (**MAX**).

1. Open the detergent dispenser.

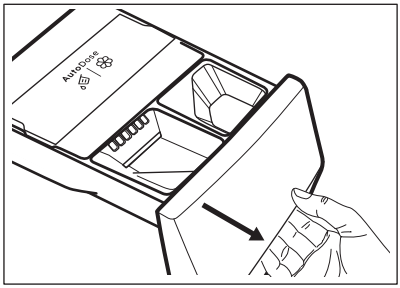

2. Lift up the AutoDose cover lid.

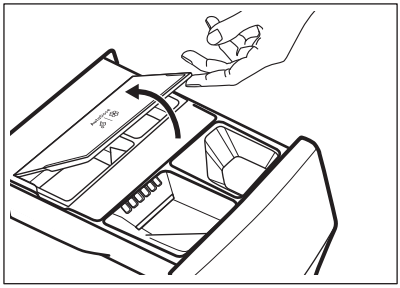

3. Gently pour only liquid detergent in the AutoDose detergent tank . Fill up to the maximum indicated level **MAX**.

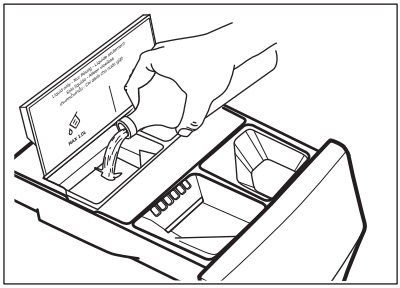

4. Gently pour only liquid softener in the AutoDose fabric softener tank . Fill up to the maximum indicated level **MAX**.

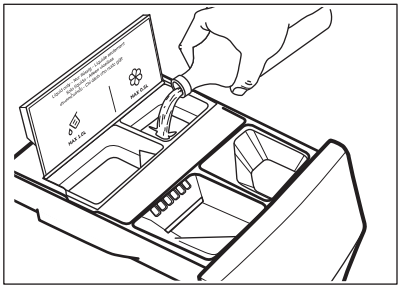

5. Lift down the AutoDose cover lid.

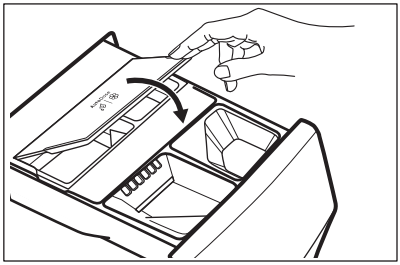

6. Gently close the detergent dispenser, till click engagement.

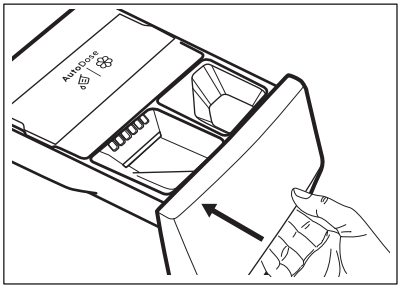

10.9 AutoDose low level indication

Do not refill the AutoDose tanks unless appliances indicates that one or both tanks are empty.

When the activated tank reaches a low level of detergent, related indicator blinks slowly and continuously on the display.

It will stop blinking when the compartment is refilled.

If tank is not refilled, once a programme has started, the indicator will stop blinking and stay steadily lit. Once the programme is finished, it will start blinking again.

Unless AutoDose is turned OFF, if a compartment has reached low level, the set dosage for that compartment will be shown by the display for a few seconds each time the drawer is opened, to remind refill is needed.

If in both tanks detergent level is low, both indicators blink, but only the set dosage for detergent will be displayed.

If the tanks are filled before the appliance is powered on for the first time, the AutoDose indicator will not blink.

CAUTION!

The tanks refill must be carried out with the same brand and type of detergent/ fabric softener/additive used before, otherwise clean the tanks before refilling.

10.10 Manual filling the detergent and additives

You may need to use a different detergent or fabric softener than the ones used in the AutoDose tanks. First, make sure that the AutoDose tanks are disabled and then pour the detergent and/or other treatments in the manual compartments.

Do not exceed the maximum indicated level (**MAX**).

1. Open the detergent dispenser.

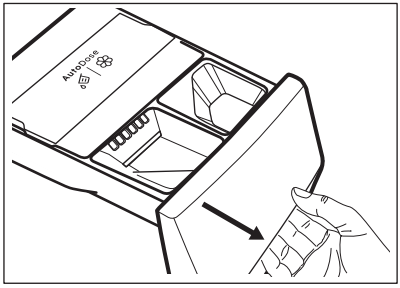

2. Put the powder detergent in the compartment . When using liquid

detergent, refer to "Manual filling the liquid detergent".

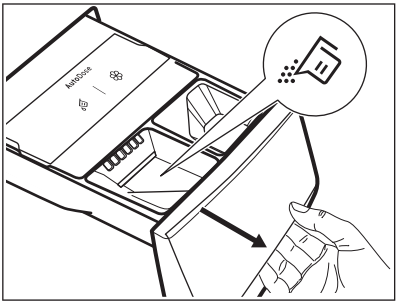

3. If desired, pour the fabric softener in the compartment Manual .

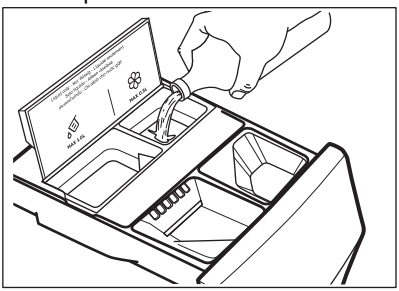

4. Gently close the detergent dispenser, till click engagement.

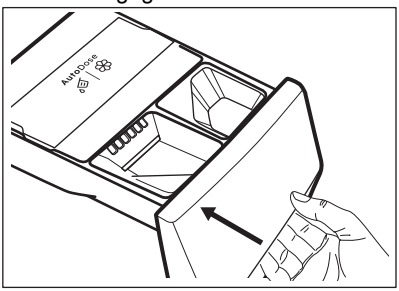

Manual filling the liquid detergent

1. Insert the container for liquid detergent.

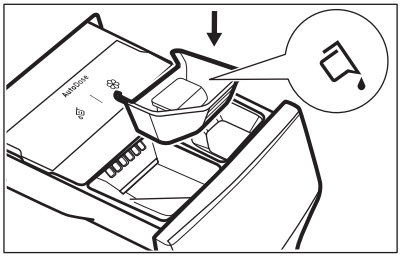

2. Pour the liquid detergent in the compartment .

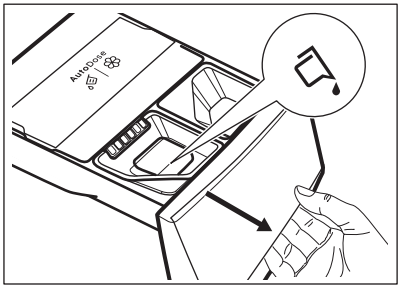

3. Gently close the detergent dispenser, till click engagement.

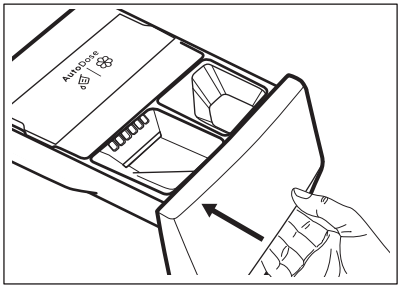

If the machine has not been used for more than 4 weeks with filled tanks, detergent/softener can become viscous or dry out. It is needed to clean the drawer as indicated in 'Care and Cleaning' chapter.

10.11 Drawer open indication

When a programme is running, the detergent drawer must always be closed.

A sensor in the drawer detects if the drawer is open (or not properly closed) while the

programme is running. In such case, the appliance will immediately be paused.

If you press the Start / Pause ▷|| button, an error sound is generated and everything in the display will turn off except the AutoDose indicators remain lit for a few seconds. Then the display returns to the previous paused state.

This will happen even if the user turned AutoDose off.

To restart the programme, ensure the drawer is properly closed and press Start / Pause ▷|| button.

11. PROGRAMMES

11.1 The app and additional hidden programmes

Our app provides you with **a wide choice of additional hidden programmes**. Connect the appliance to App and you will be able to choose the programme that suits your needs most.

ⓘ

Programme names are subject to change depending on market requirements without notice.
In the App you can find a complete description of each programme.

Outdoor	Curtains	Linen
Duvet	Pillow	1 Item Fast
Training Gear	Towels	Steam Cashmere
Down Jackets	Pet Hair	Steam Refresh
Soccer/Rugby	Steam Easy Iron	Business Shirts
Skiing Gear	Anti-Allergy Vapour	Machine Clean
Running Shoes	Baby	Silk
Bedlinen XL		

11.2 Programme Chart

Washing programmes

Programme	Programme description
Washing programmes	
UltraQuick 49min	**Cotton and mixed synthetic fabrics.** Ideal to wash your daily load in a short time, for a better clothes care and good cleaning already at 30°C. ⓘ The standard programme duration has been developed on a laundry of 5 kg. If you wash a smaller or bigger load the washing time automatically decreases or increases.
Cottons	**White cotton and coloured cotton**. Normal and heavy soil.
Synthetics	**Synthetic items or mixed fabric items.** Normally soiled items.
Delicates	**Delicate fabrics such as acrylics, viscose and mixed fabrics requiring gentler washing .** Normal soil.

Programme	Programme description
Wool	**Machine washable wool**, hand washable wool and other fabrics with «hand washing» care symbol.[1)]
Spin/Drain	**All fabrics, except woollens and very delicate fabrics.** To spin the laundry and to drain the water in the drum.
Rinse	**All fabrics, except woollens and very delicate fabrics.** Programme for rinsing and spinning the laundry. The default spin speed is the one used for cotton programmes. Reduce the spin speed according to the type of laundry. If necessary, set the Extra Rinse option to add rinses. With a low spin speed, the appliance performs delicate rinses and a short spin.
Hygiene	**Certified by Swissatest**, combines a wash cycle and steam to remove more than 99,99% of bacteria and viruses* above 60°C. [2)] Pollen and allergens are also reduced for hygienically clean clothes after every wash.
Jeans	**Denim clothing normally soiled.** This programme performs a gentle rinsing phase, designed for denim, that reduces fading and does not cause washing powder residues on the fibres.
Sportswear	**Sport outfit, synthetic fibres like polyester, polyester/elastane blends, polyamide.** Suitable to remove sweat and body soil from technical sport garments.
Rapid 20min	**Cotton and synthetic items** lightly soiled or once worn.
Eco 40-60	**Low energy cycle for cotton items washable at 40 or 60°C.** No option can be activated. Decreases temperature and extends time to reach good washing results.[3)]

[1)] During this cycle the drum rotates slowly to ensure a gentle wash. It can seem that the drum doesn't rotate or doesn't rotate properly, but this is normal for this programme.

[2)] Tested for Staphylococcus aureus, Enterococcus faecium, Candida albicans, Pseudomonas aeruginosa and MS2 Bacteriophage in external test performed by Swissatest Testmaterialien AG in 2021 (Test Report No. 202120117).

[3)] According to EU Regulation 2019/2023 this programme at 40°C is able to clean normally soiled cotton laundry declared to be washable at 40°C or 60°C, together in the same cycle. For the reached temperature in the laundry, the programme duration and other data, please refer to "Consumption Values" chapter.

Programme temperature, maximum spin speed and maximum load

Programme	Default temperature Temperature range	Reference spin speed Spin speed range	Maximum load
UltraQuick 49min	30 °C 60 °C - 30 °C	1600 rpm 1600 rpm - 400 rpm	8.0 kg
Cottons	40 °C 90 °C - Cold	1600 rpm 1600 rpm - 400 rpm	11.0 kg
Synthetics	30 °C 60 °C - Cold	1200 rpm 1200 rpm - 400 rpm	5.0 kg
Delicates	30 °C 40 °C - Cold	800 rpm 1200 rpm - 400 rpm	2.0 kg
Wool	40 °C 40 °C - Cold	1200 rpm 1200 rpm - 400 rpm	3.0 kg

Programme	Default temperature Temperature range	Reference spin speed Spin speed range	Maximum load
Spin/Drain	-	1600 rpm 1600 rpm - 400 rpm	11.0 kg
Rinse	-	1600 rpm 1600 rpm - 400 rpm	11.0 kg
Hygiene	60 °C	1600 rpm 1600 rpm - 400 rpm	11.0 kg
Jeans	30 °C 40 °C - Cold	800 rpm 1200 rpm - 400 rpm	4.0 kg
Sportswear	30 °C 60 °C - Cold	1200 rpm 1200- 400 rpm	5.0 kg
Rapid 20min	20 °C 20 °C - Cold	800 rpm 1600 rpm - 400 rpm	3.0 kg
Eco 40-60	1)	1600 rpm 1600 rpm - 400 rpm	11.0 kg

1) The temperature of this programme is not visible on the display and it is automatically set.

Programme options compatibility

The options are not selectable with all washing programmes, an option can exclude another one. In this case the appliance doesn't allow you to set the incompatible preference together.
Make sure the screen and the soft keys are always clean and dry.

	UltraQuick 49min	Cottons	Synthetics	Delicates	Wool	Spin/Drain	Rinse	Hygiene	Jeans	Sportswear	Rapid 20min	Eco 40-60
AutoDose												
AutoDose Detergent	■	■	■	■				■	■	■	■	■
AutoDose Fabric Softener	■	■	■	■	■		■	■	■	■	■	■
Others												
Spin	■	■	■	■	■	■	■	■	■	■	■	■

	UltraQuick 49min	Cottons	Synthetics	Delicates	Wool	Spin/Drain	Rinse	Hygiene	Jeans	Sportswear	Rapid 20min	Eco 40-60
AutoDose												
Rinse Hold	■	■	■	■	■		■	■	■	■		■
Silent		■	■	■					■	■		
No Spin						■ 1)	■					
Finish In	■	■	■	■	■	■	■	■	■	■	■	■
Prewash		■	■							■		
Steam Easy Iron 2)	■	■	■					■	■	■		
Extra Rinse	■	■	■	■			■	■	■	■		

1) If you set the "No Spin" options, the appliance performs draining only.

2) This option is not available lower than 40°C.

Suitable detergents for washing programmes

Programme	Universal powder1)	Liquid universal	Liquid for coloured	Delicates wollens	Special
Cottons	▲	▲	▲	--	--
Synthetics	▲	▲	▲	--	--
Delicates	--	--	--	▲	▲
Wool	--	--	--	▲	▲
Hygiene	▲	▲	--	--	▲
Jeans	--	--	▲	▲	▲
Sportswear	--	▲	▲	--	▲
Rapid 20min	--	▲	▲	--	--
Eco 40-60	▲	▲	▲	--	--

1) At temperature higher than 60 °C the use of powder detergent is recommended.

▲ = Recommended

-- = Not recommended

11.3 Steam programmes

The Steam programmes can be used for reducing wrinkles and odours on garments

(such as cottons, synthetics, mixed fabrics, including delicates) that just need to be refreshed, in a short time, avoiding washing.

The fabric fibres are relaxed and afterwards ironing becomes effortless. When the cycle is completed, quickly remove the laundry from the drum.

DO NOT set this mode with the following type of items:

- Items that are not suitable for tumble drying.
- Items with label "Dry clean only".

Do not use any detergent!
The Steam programmes do not remove particularly intense odour and do not perform any hygienic cycle.
After the steam treatment the laundry can be humid. Hang items out for a few minutes.

The fragrance (Electrolux Steam Fragrance)

The ElectroluxSteam Fragrance allows you to refresh even your delicate clothes, removing wrinkles and adding freshness with a gentle fragrance developed exclusively by **Electrolux**. By refreshing your garments with steam, rather than running full wash cycles, you will keep your clothes looking and feeling new longer. You can even safely use the fragrance with Cashmere and Steam programmes - if they are available - for delicate fabrics like cashmere and wool. When treating smaller load reduce the fragrance dosage and the cycle duration: in only fifteen minutes, your clothes will regain that "just washed" feeling.

Read carefully the instructions supplied with the fragrance.

DO NOT:

- Tumble dry the garments treated with fragrance. Its benefit would evaporate.
- Use the fragrance with different purposes than those here described.
- Use the fragrance on new garments. New garments may contain residual finishing compounds which are not compatible with it.

The fragrance is available on **Electrolux** web shop or by authorised dealer.

11.4 Favourite programme

This selector position is available after the appliance have been connected to Wi-Fi.

The favourite programme can be set and saved via App only choosing from the list of available programmes.

Once the favourite programme has been set, you can select it via App or by turning the programme dial to relevant position: the relevant led comes on and the information on the display are updated accordingly.

The favourite programme can be cancelled through the related App command or pressing the Factory Default key combination.

11.5 Woolmark Premium Wool Care - Green

The wool wash cycle of this machine has been tested and approved by The Woolmark Company for the washing of wool garments labelled as «hand wash» provided that the products are washed according to the instructions on the garment label and those issued by the manufacturer of this washing machine.
M2304

12. WI-FI - CONNECTIVITY SETUP

This chapter describes how to connect the smart appliance to the Wi-Fi network and to link it to mobile devices.

By this functionality you can receive notifications, control and monitor your appliance from your mobile devices.

The Wi-Fi functionality is off as factory default setting.

To connect the appliance to enjoy the full range of features and services you need:

- Wireless network at home with internet connection enabled.
- Mobile device connected to wireless network.

Wi-Fi module parameters	
Frequency	2.412 - 2.472 GHz for European market
Protocol	IEEE 802.11b/g/n
Max Power	<20 dBm
Encryption	WPA, WPA2, WPA3

12.1 QR code on rating plate

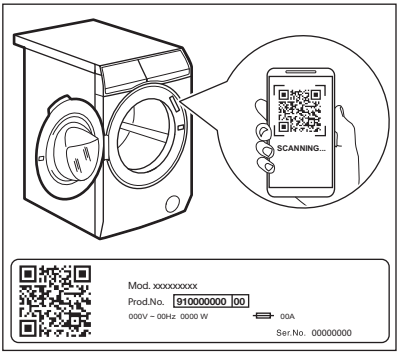

QR code can be used in two ways:

- Scan the QR code with the built-in camera app to download our app from the App store on your smart device and follow the required steps.
- Pairing your smart device with appliance to simplify the process. Scan the QR code with QR code scanner built-in our app.

12.2 Installing and configuring the App

The App allows you to control your laundry through a mobile device.
It contains a large number of programmes, useful features and product information tailored perfectly to the appliance.
It's personalized laundry care - all from your mobile device.

When connecting the appliance to the application, stand near it with your mobile device.

Make sure that your mobile device is connected to the wireless network.

1. Go to the App Store on your smart device or scan QR code (*see 'QR code on rating plate' paragraph*).
2. Download and install our app.
3. Start the application. Select the country and language and login with Your email and password. If you do not have an account, create a new one following the instructions in the App.
4. Follow the instructions on the App for the appliance registration and configuration.

12.3 Wi-Fi network connection

Turning On Wi-Fi

As factory default, the Wi-Fi feature is Off.

To connect the appliance to a Wi-Fi network, tap and hold the Remote start key button for 5 seconds. This action will open up the access point (goes to AP mode). If it is not previously provisioned, it will start the provisioning process.

When the access point is open, if there is a new network credential provided, it will replace any network credentials previously

saved. If not, it will keep connecting to the previously saved network.

During this phase, the display shows only Wi-Fi icon and "**on**" message while all other indicators on control panel are Off. The Wi-Fi icon will start blinking.

When the access point is open, the display will show "**AP**".

Wi-Fi icon continues to blink until it is connected to the home network.

Once provisioning is successfully concluded, a sound will play and the Wi-Fi icon lit steadily.

> During the time when Wi-Fi and access point is turning On, pressing any key buttons will play the error jingle.

Once connected, tapping on the Remote start key button On will enable users to be able to start cycles remotely on the App.

Auto connection to registered network
Once the appliance has been successfully set-up and registered to the home network, every time it is powered On, it will try to connect to the network automatically. There will not be any sound when Wi-Fi connection is successful.

Connecting to a different network (Reopening Access Point)

Every time user tap and hold Remote start key button for 5 seconds, the access point will be open and broadcasted. New network credentials received at this point will overwrite previously saved credentials, and the appliance then connects to the new Wi-Fi network.

Turning Off Wi-Fi
If the user decides to no longer connect the appliance to Wi-Fi, he can tap and hold Remote start key button for 10 seconds and the appliance will reset and turn off.

The display shows only – – – for 5 seconds while all other indicators on control panel are Off.

After reset, the display goes back to initial state, with Wi-Fi icon turned off.

12.4 Over-the-air update

The App may propose an update for your appliance.

If a programme is running, the App notifies that the update will start at the end of the programme.

During the update, the appliance shows UPd in the display.

Do not switch off or unplug the appliance during update.

The appliance will be usable again at the end of the update, without any notification about successful update.

If an error occurs, the appliance shows Err in the display: just press any buttons or turn the knob to return to normal use.

12.5 Wi-Fi Always On

The Wi-Fi Always On function is available in the App.

This function keeps the appliance connected to the network even when the appliance is turned off.

The indicator goes on and off intermittently.

It is possible to turn the appliance on by pressing the On/Off button or through the App.

> The Wi-Fi Always On function may affect your energy consumption.

13. DAILY USE

⚠ **WARNING!**

Refer to Safety chapters.

13.1 Activating the appliance

1. Connect the mains plug to the mains socket.
2. Open the water tap.
3. Press the On/Off button for a few seconds to activate the appliance.

A short tune sounds.

13.2 Loading the laundry

- Open the appliance door.
- Shake the items before you put them in the appliance.
- Put the laundry in the drum, one item at a time.

Make sure not to put too much laundry in the drum.

- Close the door firmly.

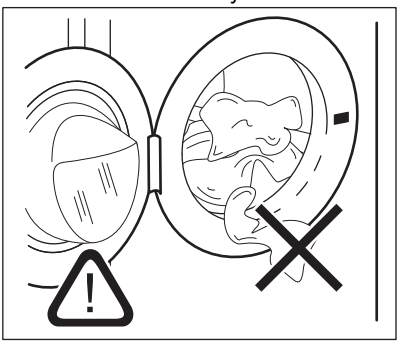

⚠ **CAUTION!**

- Make sure that no laundry stays between the seal and the door. There is a risk of water leakage or damage to the laundry.
- Washing heavily oiled, greasy stains or using fragrances perfume could cause damage rubber parts of the appliance.

13.3 Using detergent and other treatments

If both AutoDose tanks are enabled in the set programme, detergent and fabric softener are automatically loaded.

If one of the AutoDose tank or both are disabled (OFF) in the set programme, proceed by manually filling the product in the proper compartment.

13.4 Setting a programme

ⓘ

The Eco 40-60 is the default proposed programme when the appliance is turned on, the one to which the information of the energy label relates.

ⓘ

If you wish to change the automatic detergent or fabric softener dosage, enter the AutoDose configuration mode before proceeding with any programme setting. The configuration mode may cancel temporary settings. Please refer to "AutoDose configuration mode" paragraph in "The AutoDose Technology (Autodosing)" chapter.

1. Turn the programme dial to select the desired washing programme. The related programme indicator comes on. Steam Refresh programme can be selected in the SmartSelect area.

The indicator of the Start / Pause button flashes.

The display shows an indicative programme duration, the maximum declared load for the set programme (only for a few seconds), the default temperature, the default spin speed and the washing phase indicators (when available).

2. Use the SmartSelect function to change the soil level. The appliance automatically recommends the lowest temperature and the optimal settings combination to achieve the right result in the shortest

time. Steam Refresh programme can be selected in the SmartSelect area

3. To change the temperature and/or the spin speed, touch the related buttons.
4. If desired, set one or more options by touching the related buttons. The related indicators come on in the display and the given information changes accordingly.

> ⓘ
>
> In case a selection is **not possible** an acoustic signal sounds.

13.5 Starting a programme

> ⚠ **WARNING!**
>
> Make sure that the detergent dispenser is firmly closed, otherwise programme won't start.

Touch the Start / Pause ▷II key button to start the programme.
The related indicator stops flashing and stays on.
The programme starts, the door is locked.

The display shows the indicator ⊸ .

> ⓘ
>
> The drain pump can operate shortly before the appliance fills water.

13.6 Starting a programme with the Finish In

1. Touch this repeatedly until the display shows the desired time within the programme should end. The indicator ◷ comes on.
2. Touch the Start / Pause ▷II key button.

The drum starts rotating to perform the SensiCare estimation, if foreseen in the selected programme.

3. The appliance starts the countdown to the end of the programme and the programme will start at the right moment for ending at the time set through this option.

To change or cancel this option:

1. Switch the appliance off by means of the On/Off ⏻ button.
2. Switch the appliance on again.
3. Set the programme again.

13.7 The SensiCare System load detection

> ⓘ
>
> The programme duration in the display is referred to a **medium/high load**.

After touching the Start / Pause ▷II key button, the maximum declared load indicator goes off, the SensiCare System starts the laundry load detection:

1. The appliance detects the load in the first 30 seconds. During this phase scrolling dashes play a simple animation. If overloading is detected, the overloading info will show for 30s before the display goes in the previous view.
2. During this phase the drum rotates shortly.
3. The programme duration could be adjusted accordingly and could increase or decrease. After further 30 seconds, the water filling starts.

At the end of the load detection, **in case of drum overload**, the indicator **MAX** is flashing in the display:

In this case, for 30 seconds, it is possible to pause the appliance and remove the exceeding garments.

Once removed the exceeding garments, touch the Start / Pause ▷II key button to start the programme again. The SensiCare phase can be repeated up to three times (see point 1).

Important! If the laundry amount will not be reduced, the washing programme starts anyway, despite the overload. In this case, it will be not possible to guarantee the best washing results.

About 20 minutes after the programme start, the programme duration could be adjusted again depending on the capacity of water absorption of the fabrics.

The SensiCare System is not available with all programmes such as :Wool, Rinse and programmes with short duration.

13.8 Interrupting a programme and changing the options

When the programme is running, you can change **only some** options:

1. Touch the Start / Pause key button.

The related indicator flashes.

2. Change the options. The given information in the display changes accordingly.
3. Touch the Start / Pause key button again.

The washing programme continues.

13.9 Cancelling a running programme

1. Press the On/Off button to cancel the programme and to deactivate the appliance.
2. Press the On/Off button again to activate the appliance.

Now, you can set a new washing programme.

If the SensiCare phase is already carried out and the water filling is already started, the new programme starts **without repeating the SensiCare phase**. The water and the detergent are not drained out in order to avoid waste. The display shows the maximum duration of the programme, updating it about 20 minutes after the starting of the new programme.

13.10 Opening the door - Adding garments

If the icon is on, you can always open the door.

While a programme or the delay start operates, the appliance door is locked. The display shows the indicator .

If the temperature and level of the water in the drum are too high and/or the drum is still rotating you should not open the door.

To add or to remove garments:

1. Touch the Start / Pause key button.

In the display the related door lock indicator goes off.

2. Open the appliance door. If necessary, add or remove the garments. Close the door and touch the Start / Pause key button.

The programme or the delay start continues.

13.11 End of the programme

When the programme has finished, the appliance stops automatically. The acoustic signals operate (if they are active). The display shows 0:00

The indicator of the Start / Pause key button goes off.

The door unlocks and the indicator goes off.

1. Press the On/Off button to deactivate the appliance.

After five minutes from the end of the programme, the energy saving function automatically deactivates the appliance.

When you activate the appliance again, the appliance proposes Eco 40-60 as default programme. Turn the programme dial to set a new cycle.

2. Remove the laundry from the appliance.
3. Make sure that the drum is empty.

4. Keep the door and the detergent dispenser slightly open to prevent mildew and odours.

13.12 Draining water out after end of cycle

If you have chosen a programme or an option that does not empty out the water of the last rinse, the programme is completed, but:

- The time area shows 0:00 and the display shows the door locked.
- The indicator of the Start / Pause key button starts flashing.
- The drum still turns at regular intervals to prevent creases in the laundry.
- The door stays locked.
- You must drain the water to open the door.

1. If necessary, touch the Spin button to decrease the spin speed proposed by the appliance.
2. Press the Start / Pause key button: the appliance drains the water and spins.

The option indicator Rinse Hold or disappears.

> ℹ
>
> If you have set Silent and the spin speed is not changed, when you press the Start / Pause key button, the appliance only drains the water.

3. When the programme is completed and the door locked indicator goes off, you can open the door.
4. Press the On/Off button for a few seconds to deactivate the appliance.

13.13 Stand-by function

The Stand-by function automatically deactivates the appliance to reduce the energy consumption when:

- You do not use the appliance for 5 minutes when no programme is running.

  Press the button On/Off to activate the appliance again.
- 5 minutes after the end of the washing programme.

  Press the On/Off button to activate the appliance again.
  The default selected programme, after reactivating appliance from stand-by function is always Eco 40-60.
  Turn the programme dial to set a new cycle.

> ℹ
>
> If you set a programme or an option that ends with water in the drum, the Stand-by function **doesn't deactivate** the appliance to remind you to drain the water.

> ℹ
>
> If the Wi-Fi Always On function is active, only the indicator goes on and off intermittently.

14. HINTS AND TIPS

> ⚠ **WARNING!**
>
> Refer to Safety chapters.

14.1 The laundry load

- Divide the laundry into: white, coloured, synthetics, delicates and wool.
- Follow the washing instructions on the laundry care labels.
- Do not wash white and coloured items together.
- Remember that the temperature on the care label is referring to max temperature and is not recommended temperature.
- Check the level of need for wash, the garments may only need a refresh and Steam Refresh can be used instead
- Some coloured items can discolour with the first wash. We recommend that you

wash them separately for the first couple of times.

- Turn multilayered fabrics, wool and items with printed illustrations inside out.
- Pre-treat stubborn stains.
- Wash stubborn stains with a special detergent.
- Be careful with curtains. Remove the hooks and put the curtains in a washing bag or pillowcase.
- A very small load can cause balance problems with the spin phase leading to excessive vibration. If this occurs:
  a. interrupt the programme and open the door (refer to "Daily Use" chapter);
  b. manually redistribute the load so that the items are spaced evenly around the tub;
  c. press the Start / Pause button. The spin phase continues.
- Button up pillowcases, close zippers, hooks and poppers. Tie up belts, cords, shoelaces, ribbons and any other loose elements.
- Do not wash laundry without hems or with cuts. Use a washing bag to wash small and/or delicate items (e.g. underwired bras, belts, tights, shoelaces, ribbons, etc.).

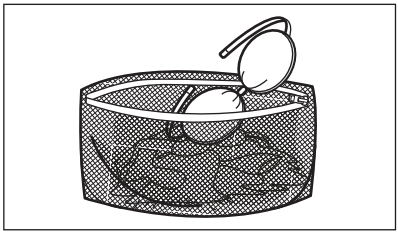

- Empty pockets and unfold the items.

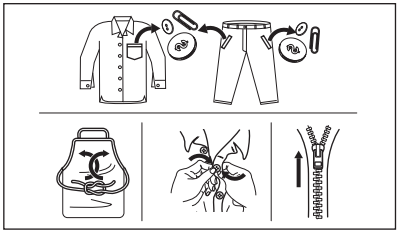

14.2 Stubborn stains

For some stains, water and detergent is not sufficient.

We recommend that you pre-treat these stains before you put the items in the appliance.

Special stain removers are available. Use the special stain remover that is applicable to the type of stain and fabric.

Do not spray stain remover on garments near the appliance as it is corrosive to the plastic parts.

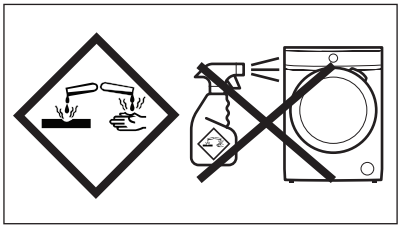

14.3 Detergent type and quantity

The choice of detergent and use of correct quantities not only affects your wash performance, but also helps to avoid waste and protect the environment:

- Use only detergents and other treatments specially made for washing machines. First, follow these generic rules:
  – powder detergents (also tablets and single-dose detergents) for all types of fabric, excluding delicate. Prefer powder detergents containing bleach for whites and laundry sanitization,
  – liquid detergents (also single-dose detergents) , preferably for low temperature wash programmes (60 °C max) for all types of fabric, or special ones for woollens only.
- The choice and quantity of detergent will depend on: type of fabric (delicates, woollens, cottons, etc), the colour of clothes, size of the load, degree of soiling, wash temperature, time and hardness of the water used.
- Follow the instructions that you find on packaging of the detergents or other treatments without exceeding the indicated maximum level (**MAX**).
- Do not mix different types of detergents.
- Use less detergent if:
  – you are washing a small load,

- the programme duration has been reduced by the Time Manager button.
- the laundry is lightly soiled,
- there is large amounts of foam during washing.

- When using detergent tabs or pods, always put them inside the drum, not in the detergent dispenser and follow the manufacturer's recommendations .

Insufficient detergent may cause:

- unsatisfactory washing results,
- the wash load to turn grey,
- greasy clothes,
- mould in the appliance.

Excessive detergent may cause:

- sudsing,
- reduced washing effect,
- inadequate rinsing,
- a greater impact for the environment.

14.4 Savings tips

Let the SmartSelect function guide you to save energy, time and water. Extra Light and Light options can be used the most of the time. Use Steam Refresh , to avoid washing and refresh your clothes with only steam.

For better result we recommend that you follow these tips:

- **Normally soiled laundry** may be washed **without prewash** in order to save detergent, water and time.
- Loading the appliance to the **maximum capacity indicated for each programmes helps to reduce energy and water consumption**.
- With adequate pre-treatment, stains and limited soiling can be removed; the laundry can then be washed at a lower temperature.
- To use the correct quantity of detergent, refer to the quantity suggested by the detergent producer and check the water hardness of your domestic system. Refer to 'Water hardness'.
- If you have a tumble dryer its suggested to use **maximum possible spin speed** for the selected washing programme in order to save energy during drying.
- Preferably, use short cycles at lower temperatures.

14.5 Water hardness

If the water in your area is hard or medium hard, we recommend that you use a water softener additive for washing machines.

The water is hard or medium hard when the hardness exceeds 8dH.

In areas where the water is soft it is not necessary to use a water softener.

To find out the water hardness in your area, contact your local water authority.

Use the correct quantity of water softener. Follow the instructions that you find on the packaging of the product.

15. CARE AND CLEANING

WARNING!

Refer to Safety chapters.

15.1 Periodic cleaning schedule

Periodic cleaning helps to extend the life of your appliance.

After each cycle, keep the door and the detergent dispenser slightly open to get air circulation and dry the humidity inside the appliance.

If the appliance is not used for a long time: close the water tap and unplug the appliance.

Indicative periodic cleaning schedule:

Descaling	Twice a year
Maintenance wash	Once a month
Clean door seal	Every two months

Clean drum	Every two months
Clean detergent dispenser and AutoDose tanks	Twice a year
Clean drain pump filter	Twice a year
Clean the inlet hose and the valve filter	Twice a year

15.2 Removing foreign objects

ⓘ

Make sure that pockets are empty and all loose elements are tied up before running your cycle. Refer to "The laundry load" in "Hints and tips".

Remove any foreign objects (such as metal clip, buttons, coins, etc) that you may find in the door seal, the filters and the drum. Refer to "Door seal with double lip trap", "Cleaning the drum", "Cleaning the drain pump" and "Cleaning the inlet hose and the valve filter" paragraphs. If necessary, please contact the Authorised Service Centre.

15.3 External cleaning

Clean the appliance with mild soap and warm water only. Fully dry all the surfaces.

Do not use a scouring pads or any scratching material.

⚠ **CAUTION!**

Do not use alcohol, solvents or chemical products.

⚠ **CAUTION!**

Do not clean the metal surfaces with chlorine-based detergent.

15.4 Descaling

ⓘ

If the water in your area is hard or medium hard, we recommend that you use a water softener for washing machines (descaling occasionally).
The water is hard or medium hard when the hardness exceeds 8dH.

Regularly examine the drum to check for limescale.

ⓘ

Always follow the instructions that you find on the packaging of the product.

15.5 Maintenance wash

The repeated and prolonged use of low temperature and short programmes can cause detergent deposits, fluff residues, bacterial growth and biofilm formation inside the drum and the tub. This could generate bad odours and mildew.

To eliminate these deposits and hygienize the inner part of the appliance, run a maintenance wash at least once a month:

1. Remove all laundry from the drum.
2. Deactivate AutoDose function for detergent and softener.
3. Run a cotton programme with the highest temperature with a small quantity of powder detergent or, if available, run the Machine Clean programme.

15.6 Door seal

This appliance is designed with a **self cleaning draining system**, allowing light fluff fibers that fall off the clothes to be drained out with the water. Regularly examine the seal and if necessary clean as described in the following diagram. Coins, buttons, other small items can be recovered at the end of the cycle.

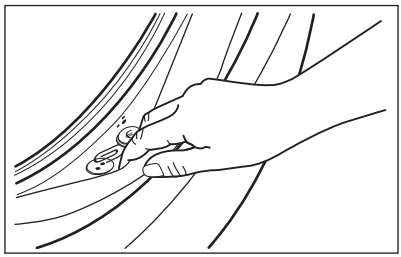

Clean it when needed, using ammonia cream cleanser agent without scratching the seal surface.

Always obey the instructions that you find on the packaging of the product.

15.7 Cleaning the drum

Regularly examine the drum to prevent unwanted deposits.

Rust deposits in the drum may occur due to rusting foreign body in the washing or tap water containing iron

Clean the drum with special products for stainless steel.

Always follow the instructions that you find on the packaging of the product.
Do not clean the drum with acidic descaling products, scouring products containing chlorine or iron or steel wool.

For a thorough clean:

1. Clean the drum with special products for stainless steel.

Always follow the instructions that you find on the packaging of the product.

2. Remove all laundry from the drum.
3. Deactivate AutoDose function for detergent and softener.
4. Run a short cotton programme at high temperature with empty drum and with a small quantity of powder detergent or, if available, run the Machine Clean programme. If your appliance can be connected to Wi-Fi, the special programme Machine Clean is also downloadable through the APP.
5. Add a manually small quantity of powder detergent or a specific product into the empty drum, in order to rinse out any left residues.

Occasionally, at the end of a cycle the display may show the icon: this is a recommendation to perform the “drum cleaning”. Once the drum cleaning has been performed, the message disappears.

15.8 Cleaning the detergent dispenser and the AutoDose tanks

CAUTION!

If you change detergent type as brand, concentration, and thickness, then it is suggested to clean the detergent drawer.

Before cleaning, make sure that the all compartments are empty.

To prevent possible deposits of dried detergent, clotted fabric softener, formation of mould in the detergent dispenser and/or clotted liquid additives in the AutoDose tanks, **every two months carry out the following cleaning procedure how explained in the following diagrams:**

1. Open the detergent dispenser. Press the catch as indicated in the picture and pull the detergent dispenser out.

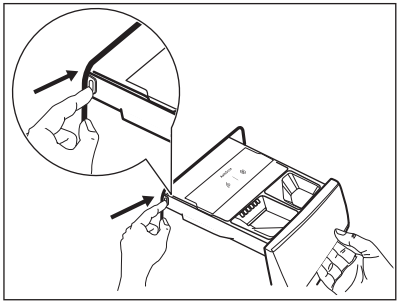

2. Remove the insert for the softener and, if inserted, the container for liquid detergent.

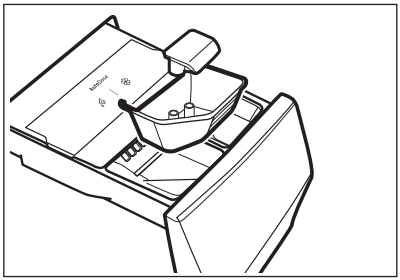

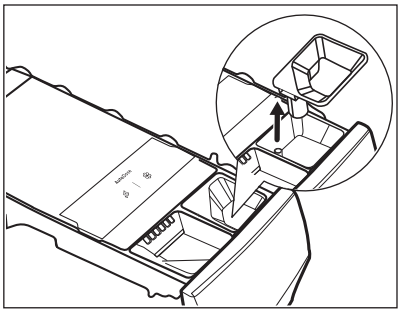

3. Press the catch on the back as indicated in the picture and lift up the top cover to remove it.

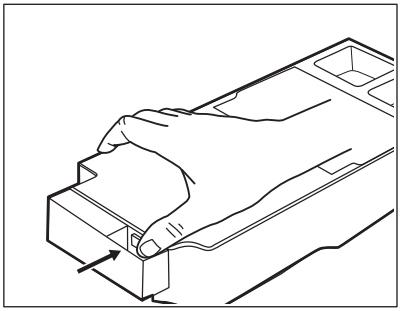

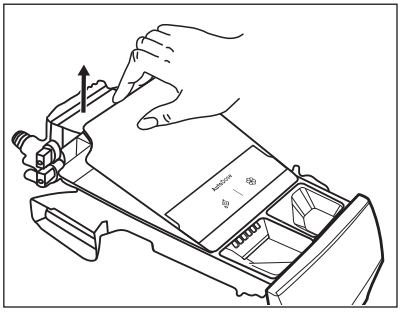

4. To remove any detergent residue or if you place a wrong additives in the tanks, empty the drawer in a basin or in suitable containers to collect the liquid.

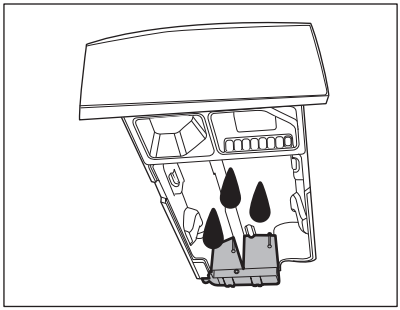

5. Wash the drawer and all inserts under running water or clean it with a damp cloth.

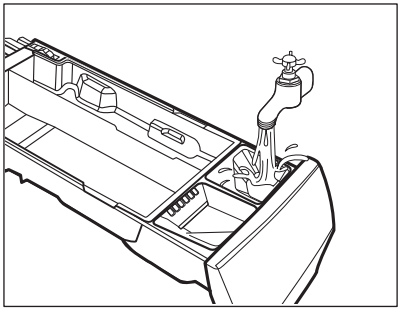

⚠ **CAUTION!**

Do not use sharp or metal brushes and sponges. Do not wash drawer in a dish washer.

6. Turn the dispenser up side down and open the bottom cover as indicated in the picture.

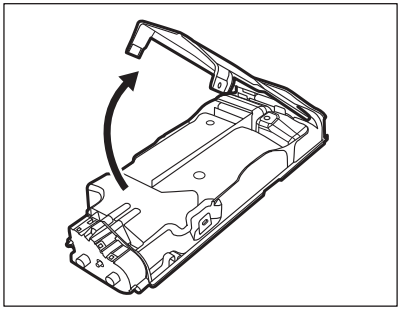

7. Make sure that all detergent residue is removed from the conveyor. Use only soft damp clothes.

8. Put bottom cover back to its position by aligning its holes on drawer hooks as indicated in the picture. Close it till "click" sound.

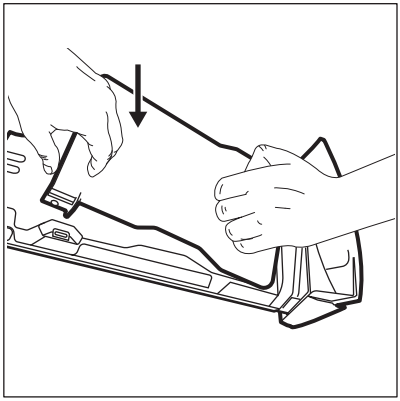

⚠ **CAUTION!**

Press the bottom cover as indicated in the picture. Make sure that it is closed properly.

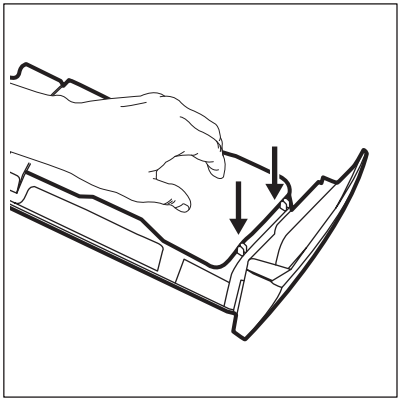

⚠ **WARNING!**

Do not clean with any sharp and metal brushes or any tools, pumps or sensors allocated on the back of the detergent drawer. If necessary, use only soft damp clothes.

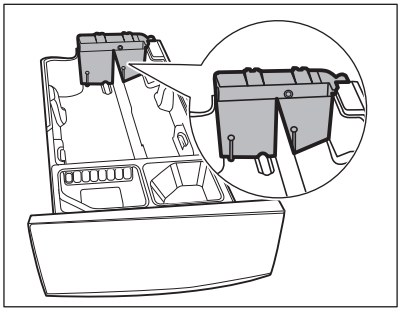

⚠ **WARNING!**

If some residues remain on the back area of tanks, soak detergent drawer in a warm water. Do not use tools to clean it. Before soaking, remove the handle by pressing red button and slide the handle as indicated in the picture.

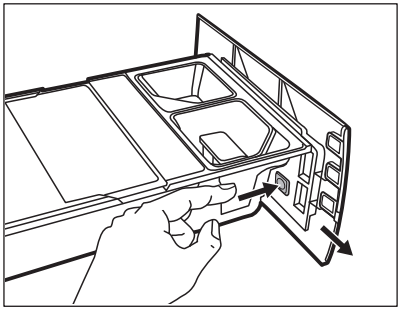

9. Make sure that all detergent residue is removed from the upper and lower part of the recess. Use a small brush to clean the recess.

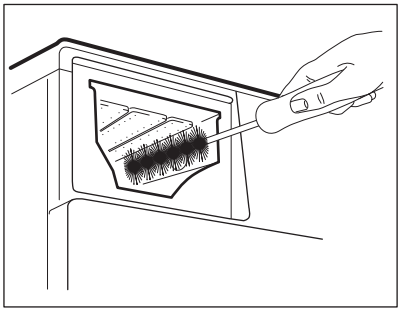

10. Reassembly the drawer as follows:
    a. Place the handle if was disassembled.

b. Place the bottom cover and press till "click" sound.
c. Place the top cover on the tanks compartment and press till "click" sound.
d. Replace components on manual compartment.

11. Insert the detergent dispenser into the guide rails and gently close it till "click" sound. Run the rinsing programme without any clothes in the drum.

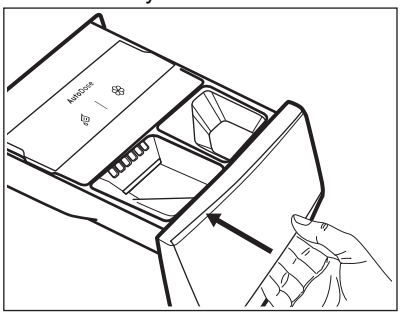

To restore the functionality, refill tanks with detergent and softener.

15.9 Cleaning the drain pump filter

WARNING!

Disconnect the mains plug from the mains socket.

Regularly check the drain pump filter and make sure that it is clean.

Clean the drain pump filter if:

- The appliance does not drain the water.
- The drum does not turn.
- The appliance makes an unusual noise because of the blockage of the drain pump.
- The display shows the alarm code E21.

WARNING!

- Do not remove the filter while the appliance operates.
- Do not clean the pump if the water in the appliance is hot. Wait until the water cools down

Proceed as described in following diagrams to clean the pump filter:

1. Open the pump cover.

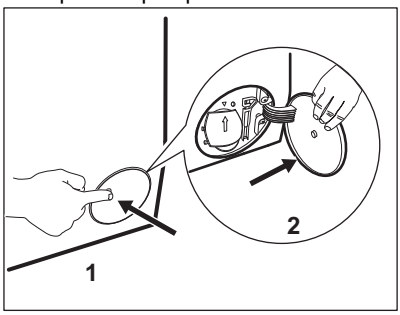

2. Place a suitable bowl below the drain pump access to collect the water that flows out.
3. Open the chute downwards. Always keep a rag nearby to dry up any water spillages when removing the filter.

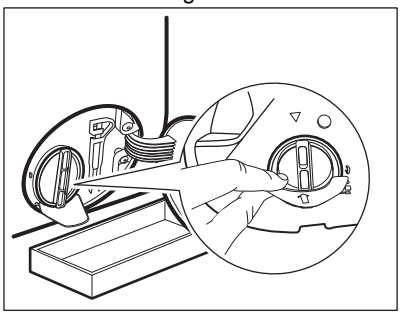

4. Turn the filter 180 degrees in anti-clockwise direction to open it, without removing. Let the water flow out.

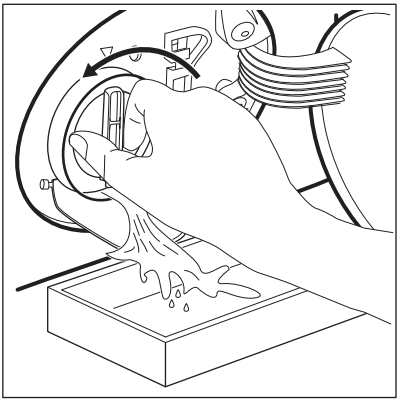

5. When the bowl is full of water, turn the filter back and empty the container.
6. Repeat the steps 4 and 5 until the water stops to flow out.
7. Turn the filter anti-clockwise to remove it.

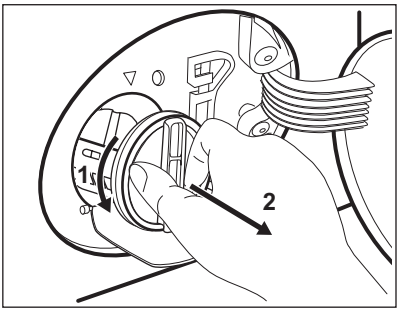

8. If it is necessary, remove fluff and objects from the filter recess.
9. Make sure that the impeller of the pump can rotate. If it does not rotate, contact the Authorised Service Centre.

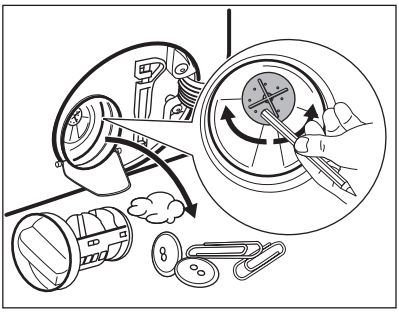

10. Clean the filter under the water tap.

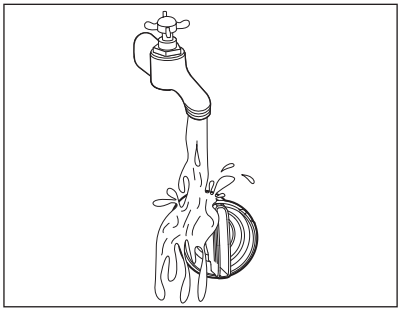

11. Put the filter back into the special guides by turning it clockwise. Make sure that you tighten the filter correctly to prevent leakages.

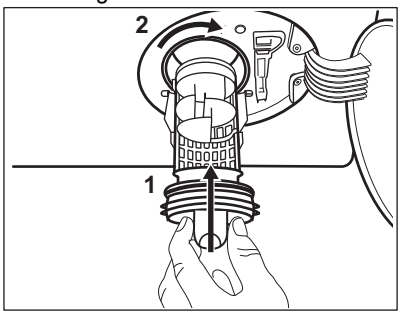

12. Close the pump cover.

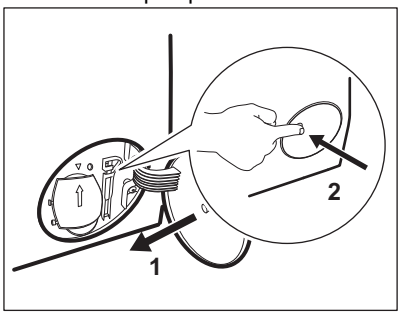

When you drain the water with the emergency drain procedure, you must activate the drain system again:

a. Put 2 litres of water in the main wash compartment of the detergent dispenser.
b. Start the programme to drain the water.

15.10 Cleaning the inlet hose and the valve filter

It is recommended to clean both the filters of the inlet hose and valve twice a year to remove any deposit, collected over the time. Proceed as described in following diagrams to clean filters:

1. Remove the inlet hose from the tap and clean the filter.

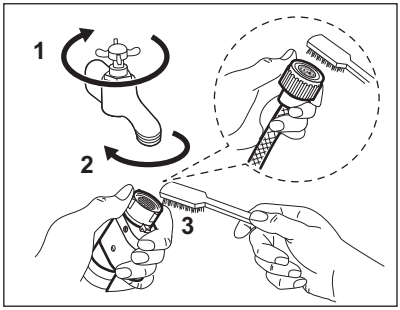

2. Remove the inlet hose from the appliance by loosening the ring nut.

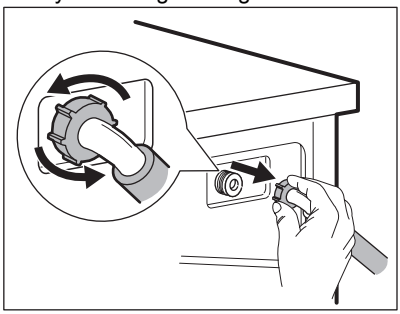

3. Clean the valve filter on the back of the appliance with a toothbrush.

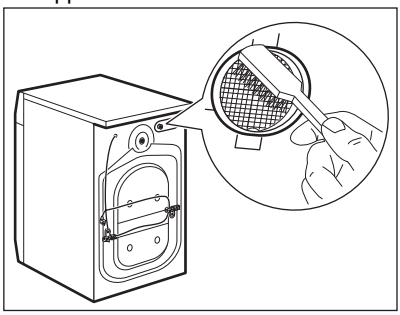

4. When you reconnect the hose to the back of the appliance, turn it left or right (not in vertical position) depending on the position of your water tap.

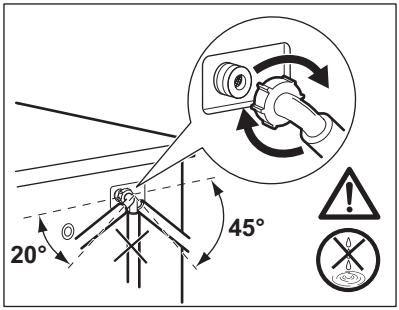

15.11 Emergency drain

If the appliance cannot drain the water, carry out the same procedure, described in 'Cleaning the drain pump' paragraph. If necessary, clean the pump.

When you drain the water with the emergency drain procedure, you must activate the drain system again:

1. Put 2 litres of water in the main wash compartment of the detergent dispenser.
2. Start the programme to drain the water.

15.12 Frost precautions

If the appliance is installed in an area where the temperature can reach the values around 0° C or drop below, remove the remaining water from the inlet hose and the drain pump.

1. Disconnect the mains plug from the mains socket.
2. Close the water tap.
3. Put the two ends of the inlet hose in a container and let the water flow out of the hose.
4. Empty the drain pump. Refer to the emergency drain procedure.
5. When the drain pump is empty, install the inlet hose again.

⚠ WARNING!

Make sure that the temperature is higher than 0 °C before you use the appliance again.
The manufacturer is not responsible for damages caused by low temperatures.

16. TROUBLESHOOTING

⚠ **WARNING!**

Refer to Safety chapters.

16.1 Alarm Codes and Possible failures

The appliance does not start or it stops during operation. First try to find a solution to the problem (refer to the tables).

⚠ **WARNING!**

Deactivate the appliance before carrying out any check.

With some problems, the display shows an alarm code and the Start / Pause ▷II **button may flash continuously:**

ⓘ

If the appliance is overloaded, remove some items from the drum and/or keep pressed the door while touching the Start / Pause button until the indicator stops flashing (see the picture below).

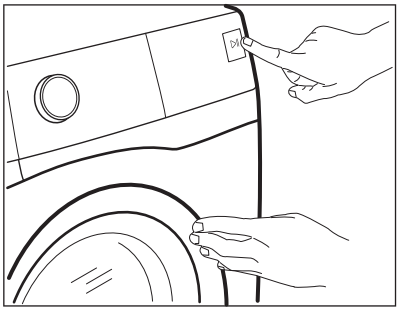

Problem	Possible solution
E 11 The appliance does not fill with water properly.	• Make sure that the water tap is open. • Make sure that the pressure of the water supply is not too low. For this information, contact your local water authority. • Make sure that the water tap is not clogged. • Make sure that the inlet hose has no kinks, damages or bends. • Make sure that the connection of the water inlet hose is correct. • Make sure that the filter of the inlet hose and the filter of the valve are not clogged. Refer to 'Care and cleaning'.

E21 The appliance does not drain the water.	• Make sure that the sink spigot is not clogged. • Make sure that the drain hose has no kinks or bends. • Make sure that the drain filter is not clogged. Clean the filter, if necessary. Refer to "Care and cleaning". • Make sure that the connection of the drain hose is correct. • Set the drain programme if you set a programme without drain phase. If the drain programme is not available in the programme dial, it can be set via App. • Set the drain programme if you set an option which ends with water in the tub.
E41 The appliance door is open or not closed correctly.	• Make sure that the door is properly closed.
E91 Internal fail. No communication between electronic elements of the appliance.	• The programme was not finished properly or the appliance stopped too early. Switch the appliance off and on again. • If the alarm code appears again, contact the Authorised Service Centre.
EH1: Frequency of power supply is out of range. EH2: Supply voltage is too high. EH3: Supply voltage is too low.	

If the display shows other alarm codes, deactivate and activate the appliance. If the problem continues, contact the Authorised Service Centre.
In case of different problem with the appliance check the table below for possible solutions.

Problem	Possible solution
The programme does not start.	• Make sure that the mains plug is connected to the mains socket. • Make sure that the appliance door is closed. • Make sure that there is no damaged fuse in the fuse box. • Make sure that the Start / Pause ▷II has been touched. • If the delay start is set, cancel the setting or wait for the end of countdown. • Make sure that the detergent dispenser is firmly closed. • Deactivate the Child Lock function if it is on. • Check the position of the knob on the selected programme.
The appliance fills with water and drains immediately.	• Make sure that the drain hose is in the correct position. The hose may be positioned too low. Refer to "Installation instruction".
The spin phase does not operate or the washing cycle lasts longer than usual.	• Set the spin programme. If the drain programme is not available in the programme dial, it can be set via App'. • Make sure that the drain filter is not clogged. Clean the filter, if necessary. Refer to "Care and cleaning". • Adjust manually the items in the tub and start the spin phase again. This problem may be caused by balance problems.
There is water on the floor.	• Make sure that the couplings of the water hoses are tight and there is not water leakages. • Make sure that the water inlet hose and the drain hose have no damages. • Make sure you use the correct detergent and the correct quantity of it.

Problem	Possible solution
You cannot open the appliance door.	• Make sure that a washing programme that ends with water in tub, has not been selected. • Make sure that the washing programme is finished. • Set the drain or the spin programme if there is water in the drum. If the spin and drain programmes are not available in the programme dial, they can be set via App. • Make sure that the appliance receives electrical power. • This problem may be caused by a failure of the appliance. Contact the Authorised Service Centre. If you need to open the door, please read carefully "Emergency door opening". • Make sure that the Remote start is not activated. Deactivate it.
The display does not show the wireless indicator ⟟.	• Check the wireless signal. • Make sure that the wireless connection is on. Refer to paragraph "Configuring the washing machine wireless connection" in "Wi-Fi - Connectivity setup" chapter. • Check your home network and router. • Restart the router. • Contact your wireless service provider if there are further problems with the wireless network.
The App cannot connect to the appliance.	• Check the wireless signal. • Check if your smart device is connected to the wireless network. • Check your home network and router. • Restart the router. • Contact your wireless service provider if there are problems with the wireless network. • The appliance, the smart device, or both, need to be configured again because a new router has been installed or the router configuration has been changed.
The App cannot frequently connect to the appliance.	• Make sure that the wireless signal reaches the appliance. Try to move the home router as near the appliance as possible or consider purchasing a wireless range extender. • Make sure the wireless signal is not disrupted by microwave. Turn the microwave off. Avoid using the microwave and the remote control at the same time.
The display shows UPd. All buttons are inactive, except the the On/Off ⏻.	• The appliance is downloading any available updates. Wait until the update process is complete. If you deactivate the appliance during update, it resumes when you activate the appliance again.
The appliance makes an unusual noise and vibrates.	• Make sure the levelling of the appliance is correct. Refer to "Installation instruction". • Make sure that the packaging and/or the transit bolts are removed. Refer to "Installation instruction". • Add more laundry in the drum. The load may be too small.
The programme duration increases or decreases during programme execution.	• The SensiCare System is able to adjust the programme duration according to the type and the laundry load size. Refer to "The SensiCare System load detection" in "Daily Use" chapter.

Problem	Possible solution
The washing results are not satisfactory.	• Increase the detergent quantity or use a different detergent. • Use special products to remove the stubborn stains before you wash the laundry. • Make sure that you set the correct temperature. • Decrease the laundry load. • When using AutoDose tanks, make sure that they are not empty. • When using AutoDose tanks, verify the pre-set detergent/fabric softener dosage. Refer to "Basic setting" paragraph in "The AutoDose Technology" chapter. • Make sure that you have cleaned the AutoDose tanks before using different brand and type of detergent, fabric softener or other additives.
Too much foam in the drum during the washing cycle.	• Reduce the quantity of detergent or the number of tablets or single-dose detergents. • When using AutoDose tanks, verify the pre-set detergent/fabric softener dosage. Refer to "Basic setting" paragraph in "The AutoDose Technology" chapter.
The detergent/fabric softener level does not decrease in the AutoDose tanks after washing.	• This is normal: tanks are quite large and detergent consumption may be not so evident.
After the washing cycle, there are some detergent residues in the dispenser drawer.	• Make sure that the flap is in the correct position (UP for powder detergent - DOWN for liquid detergent). • Make sure you have used the detergent dispenser according the indications given in this user manual.

After the check, activate the appliance. The programme continues from the point of interruption.
If the problem occurs again, contact the Authorised Service Centre.
The necessary data for the service centre are on the rating plate.

16.2 Emergency door opening

In case of power failure or functioning failure the appliance door remains locked. The washing programme continues when the power is restored. If the door remains locked in case of failure, it is possible to open it using the emergency unlock function.

Before opening the door:

⚠ **CAUTION!**

Risk of burns! Make sure that the water temperature is not too high and the laundry is not hot. If necessary, wait until they cool down.

⚠ **CAUTION!**

Risk of injury! Make sure that the drum is not rotating. If necessary, wait until the drum stops rotating.

ⓘ

Make sure that the water level inside the drum is not too high. If necessary, proceed with an emergency drain (refer to «Emergency drain» in «Care and cleaning» chapter).

To open the door, proceed as follows:

1. Press the On/Off button to switch the appliance off.
2. Disconnect the mains plug from the mains socket.

3. Open the filter flap.
4. Pull the emergency unlock trigger downward once. Pull it downward once again, keep it tensed and, in the meanwhile, open the appliance door.

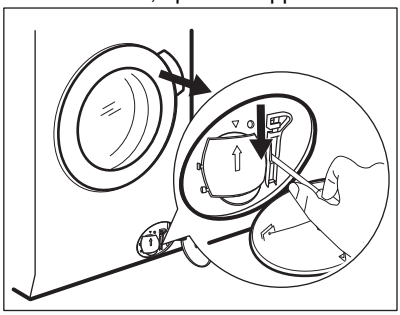

5. Take out the laundry and then close the appliance door.
6. Close the filter flap.

17. CONSUMPTION VALUES

17.1 Comment

ⓘ

The QR code on the energy label supplied with the appliance provides a web link to the information related to the performance of the appliance in the EU EPREL database. Keep the energy label for reference together with the user manual and all other documents provided with this appliance.
It is also possible to find the same information in EPREL using the link **https://eprel.ec.europa.eu** and the model name and product number that you find on the rating plate of the appliance.

ⓘ

Values and programme duration may differ depending on different conditions (e.g. room temperature, water temperature and pressure, load size and type of laundry, supply voltage) and also if you change the default setting of a programme.

17.2 According to Commission Regulation Eu 2019/2023

Eco 40-60 programme	kg	kWh	Litres	hh:mm	% 1)	°C	rpm2)
Full load	11.0	0.730	76.0	03:59	44.00	29.0	1550
Half load	5.5	0.540	54.0	02:59	44.00	28.0	1550

Eco 40-60 programme	kg	kWh	Litres	hh:mm	% 1)	°C	rpm2)
Quarter load	3.0	0.310	36.0	02:59	45.00	26.0	1550

1) Remaining moisture at the end of the spinning phase. The higher is the spin speed, the higher is the noise and the lower is the remaining moisture.

2) Maximum spin speed.

Power consumption in different modes

Off (W)	Stand-by (W)	Delay start (W)	Networked standby (W)
0.50	0.50	4.00	2.00 1)
Time to Off/Standby mode is 15 minutes maximum.			

1) The energy consumption of the connected function is approximately 17.5 kWh per year. To disconnect this function, please refer to the chapter 'Wi-fi - Connectivity setup'.

17.3 Common programmes

ⓘ

These values are indicative only.

Programme	kg	kWh	Litres	hh:mm	% 1)	°C	rpm2)
Cottons 3) 90°C	11.0	3.300	95.0	03:50	44.00	85.0	1600
Cottons 60°C	11.0	2.200	95.0	03:50	44.00	55.0	1600
Cottons 4) 20°C	11.0	0.350	95.0	03:10	44.00	20.0	1600
Synthetics 40°C	5.0	0.950	65.0	02:45	35.00	40.0	1200
Delicates 5) 30°C	2.0	0.350	55.0	01:05	35.00	30.0	1200
Wool 30°C	3.0	0.500	80.0	01:15	30.00	30.0	1200

1) Remaining moisture at the end of the spinning phase. The higher is the spin speed, the higher is the noise and the lower is the remaining moisture.

2) Reference indicator of the spin speed.

3) Suitable for washing heavily soiled textiles.

4) Suitable for washing lightly soiled cottons, synthetic and mixed fabrics.

5) It also performs as quick washing cycle for lightly soiled laundry.

18. QUICK GUIDE

18.1 SmartSelect

SmartSelect guides you to save energy, time and water. Scan the QR code to learn more.

Daily Use

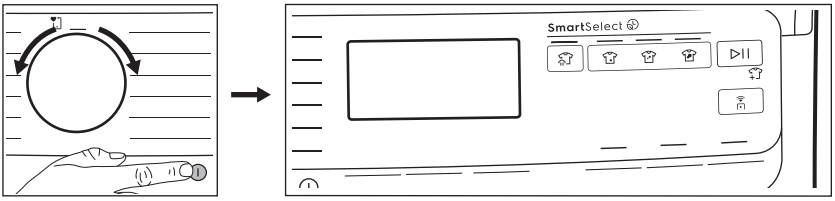

- Connect the mains plug to the mains socket.
- Open the water tap.
- Push the **On/Off** button to turn the appliance on.
- Turn the programme dial to set the desired programme.
- Set the desired options by tapping on the corresponding key buttons.

> Let the SmartSelect function guide you to save energy and water. Extra Light and Light options can be used the most of the time. Use Steam Refresh , to avoid washing and refresh your clothes with only steam.

- Put the laundry in the drum, one item a time without exceeding the maximum suggested load. Close the door and make sure that no laundry stays between the seal and the door.
- **When using AutoDose tanks**, the detergent and fabric softener are uploaded automatically. Make sure that tanks are not empty.

When using manual compartments, pour the detergent and other treatments in the proper compartment.

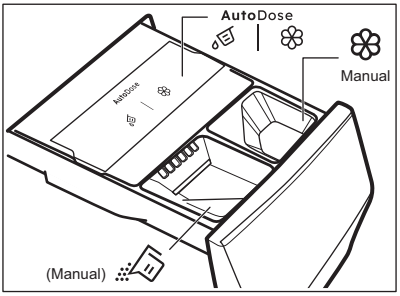

> When using a liquid detergent in manual compartment, insert the container for liquid detergent.

- To start the programme, touch the **Start / Pause** button.
- The appliance starts.
- At the and of the programme, remove the laundry.
- Push the **On/Off** button to turn the appliance off.

18.2 Cleaning the drain pump filter

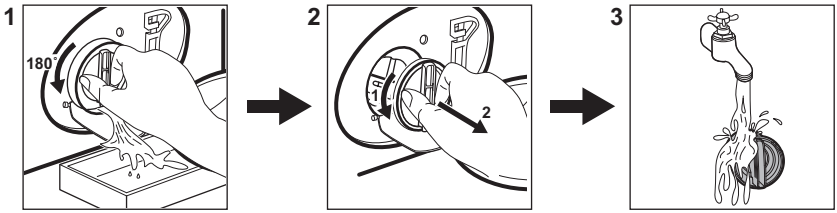

Clean the filter regularly and, especially, if the alarm code E21 appears on the display.

18.3 Programmes

Programmes	Load	Product description
UltraQuick 49min	8.0 kg	Cotton and synthetic items. This programme ensures a good washing performance in a short time.
Cottons	11.0 kg	White and coloured cotton fabrics. Ideal for normal and heavy soil.
Synthetics	5.0 kg	Synthetic items or mixed fabric items.
Delicates	2.0 kg	Delicate fabrics such as acrylics, viscose, polyester items.
Wool	3.0 kg	Machine washable wool, hand washable wool and delicates.
Spin/Drain	11.0 kg	All fabrics, except woollens and very delicate fabrics. Programme for spinning and draining the water.
Rinse	11.0 kg	All fabrics, except woollens and very delicate fabrics. Programme for rinsing and spinning.
Hygiene	11.0 kg	White cotton items. This programme removes more than 99,99% of bacteria and viruses[1)]
Jeans	4.0 kg	Denim clothing and jersey items.
Sportswear	5.0 kg	Mixed sportswear garment.
Rapid 20min	3.0 kg	Cotton and synthetic items lightly soiled or worn only once.
Eco 40-60	11.0 kg	White and coloured cottons. Normally soiled garments.

1) Tested for Staphylococcus aureus, Enterococcus faecium, Candida albicans, Pseudomonas aeruginosa and MS2 Bacteriophage in external test performed by Swissatest Testmaterialien AG in 2021 (Test Report No. 202120117).

Loading the appliance **to the maximum capacity indicated** for each programmes helps to reduce energy and water consumption.

Suitable detergents for washing programmes

Programme	Universal powder[1)]	Liquid universal	Liquid for coloured	Delicates wollens	Special
Cottons	▲	▲	▲	--	--
Synthetics	▲	▲	▲	--	--
Delicates	--	--	--	▲	▲
Wool	--	--	--	▲	▲
Hygiene	▲	▲	--	--	▲
Jeans	--	--	▲	▲	▲
Sportswear	--	▲	▲	--	▲
Rapid 20min	--	▲	▲	--	--
Eco 40-60	▲	▲	▲	--	--

1) At temperature higher than 60 °C the use of powder detergent is recommended.

▲ = Recommended

-- = Not recommended

18.4 Detergent type and quantity.

- Use only detergents and other treatments specially made for washing machines. First, follow these generic rules:
  - powder detergents (also tablets and single-dose detergents) for all types of fabric, excluding delicate. Prefer powder detergents containing bleach for whites and laundry sanitization,
  - liquid detergents (also single-dose detergents), preferably for low temperature wash programmes (60 °C max) for all types of fabric, or special ones for woollens only.
- Do not mix different types of detergents.
- Use less detergent if:
  - you are washing a small load,
  - the laundry is lightly soiled,
  - there is large amounts of foam during washing.
- When using detergent tabs or pods, always put them inside the drum, not in the detergent dispenser and follow the manufacturer's recommendations.

Insufficient detergent may cause:

- unsatisfactory washing results,
- the wash load to turn grey,
- greasy clothes,
- mould in the appliance.

Excessive detergent may cause:

- sudsing,
- reduced washing effect,
- inadequate rinsing,
- a greater impact for the environment.

18.5 Periodic cleaning schedule

Periodic cleaning helps to extend the life of your appliance.

After each cycle, keep the door and the detergent dispenser slightly open to get air circulation and dry the humidity inside the appliance.

If the appliance is not used for a long time: close the water tap and unplug the appliance.

Indicative periodic cleaning schedule:

Descaling	Twice a year
Maintenance wash	Once a month
Clean door seal	Every two months
Clean drum	Every two months
Clean detergent dispenser and AutoDose tanks	Twice a year
Clean drain pump filter	Twice a year
Clean the inlet hose and the valve filter	Twice a year

Regularly examine the drum to check for limescale. We recommend to run a cycle with

empty drum and a descaling product occasionally.

Removing foreign objects

> ⓘ
>
> Make sure that pockets are empty and all loose elements are tied up before running your cycle.

Remove any foreign objects (such as metal clip, buttons, coins, etc) that you may find in the door seal, the filters and the drum. If necessary, please contact the Authorised Service Centre.

Door seal
This appliance is designed with a **self cleaning draining system**, allowing light fluff fibers that fall off the clothes to be drained out with the water. Regularly examine the seal and if necessary clean as described in the following diagram. Coins, buttons, other small items can be recovered at the end of the cycle.

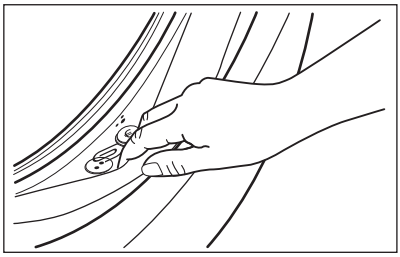

Clean it when needed, using ammonia cream cleanser agent without scratching the seal surface.

If it is necessary, remove fluff and objects from the filter recess.

18.6 Wi-Fi network connection

Turning On Wi-Fi

> ⓘ
>
> As factory default, the Wi-Fi feature is Off.

To connect the appliance to a Wi-Fi network, tap and hold the Remote start key button for 5 seconds. This action will open up the access point (goes to AP mode). If it is not previously provisioned, it will start the provisioning process.

When the access point is open, if there is a new network credential provided, it will replace any network credentials previously saved. If not, it will keep connecting to the previously saved network.

During this phase, the display shows only Wi-Fi icon and "**on**" message while all other indicators on control panel are Off. The Wi-Fi icon will start blinking.

When the access point is open, the display will show "**AP**".

Wi-Fi icon continues to blink until it is connected to the home network.

Once provisioning is successfully concluded, a sound will play and the Wi-Fi icon lit steadily.

> ⓘ
>
> During the time when Wi-Fi and access point is turning On, pressing any key buttons will play the error jingle.

Once connected, tapping on the Remote start key button On will enable users to be able to start cycles remotely on the App.

Auto connection to registered network
Once the appliance has been successfully set-up and registered to the home network, every time it is powered On, it will try to connect to the network automatically. There will not be any sound when Wi-Fi connection is successful.

Connecting to a different network (Reopening Access Point)

Every time user tap and hold Remote start key button for 5 seconds, the access point will be open and broadcasted. New network credentials received at this point will overwrite previously saved credentials, and the appliance then connects to the new Wi-Fi network.

Turning Off Wi-Fi
If the user decides to no longer connect the appliance to Wi-Fi, he can tap and hold

Remote start key button for 10 seconds and the appliance will reset and turn off.

The display shows only – – – for 5 seconds while all other indicators on control panel are Off.

After reset, the display goes back to initial state, with Wi-Fi icon turned off.

19. ENVIRONMENTAL CONCERNS

Recycle materials with the symbol . Put the packaging in relevant containers to recycle it. Help protect the environment and human health by recycling waste of electrical and electronic appliances. Do not dispose of appliances marked with the symbol with the household waste. Return the product to your local recycling facility or contact your municipal office.

Tervetuloa Electroluxiin! Kiitos, että olet valinnut tämän laitteen.

Vähennämme paperin käyttöä suojellaksemme ympäristöä. Täydelliset ohjekirjat ovat saatavilla verkossa. Täydellinen ohjekirja on saatavilla osoitteessa **electrolux.com/manuals**

Voit tarkastella käyttöön liittyviä neuvoja, esitteitä, vianmääritysohjeita sekä huolto- ja korjausohjeita osoitteessa **electrolux.com/support**

Osta lisävarusteita, tarvikkeita ja alkuperäisiä varaosia laitteeseesi osoitteessa **electrolux.com/shop**

Oikeus muutoksiin pidätetään.

SISÄLTÖ

1. TURVALLISUUSTIEDOT 115
2. TURVALLISUUSOHJEET 117
3. TUOTEKUVAUS 119
4. TEKNISET TIEDOT 121
5. ASENNUS 121
6. KÄYTTÖPANEELI JA SMARTSELECT 125
7. SÄÄTIMET JA PAINIKKEET 127
8. ASETUKSET 130
9. ENNEN ENSIKÄYTTÖÄ 131
10. AUTODOSE-TEKNIIKKA (AUTOMAATTINEN ANNOSTELU) 132
11. OHJELMAT 140
12. WI-FI - YHTEYDEN ASETUKSET 145
13. PÄIVITTÄINEN KÄYTTÖ 147
14. VIHJEITÄ JA NEUVOJA 151
15. HOITO JA PUHDISTUS 153
16. VIANMÄÄRITYS 160
17. KULUTUSARVOT 165
18. PIKAOPAS 167
19. YMPÄRISTÖNSUOJELU 171

1. ⚠ TURVALLISUUSTIEDOT

Lue tämän laitteen mukana toimitetut ohjeet huolella ennen laitteen asennuksen ja käytön aloittamista.
Valmistaja ei ota vastuuta henkilövahingoista tai vahingoista, jotka aiheutuvat virheellisestä asennuksesta tai käytöstä.
Säilytä ohjeita aina varmassa ja helposti tavoitettavassa paikassa tulevia käyttökertoja varten.

1.1 Lasten ja taitamattomien henkilöiden turvallisuus

- 8-vuotiaat ja sitä vanhemmat lapset sekä henkilöt, joilla on fyysisiä, aisteihin liittyviä tai henkisiä rajoitteita tai puutteellinen kokemus tai tuntemus, voivat käyttää tätä laitetta vain, jos heitä valvotaan tai ohjataan laitteen turvallisessa käytössä ja jos he ymmärtävät käyttöön liittyvät vaarat.
- Tuote on pidettävä 3–8-vuotiaiden lasten ja erittäin laajoista ja monimutkaisista toiminnallisista rajoitteista kärsivien henkilöiden ulottumattomissa, ellei heitä valvota jatkuvasti.
- Alle 3-vuotiaat lapset tulee pitää kaukana laitteesta, ellei heitä valvota jatkuvasti.
- Lapsia on valvottava, etteivät he ryhdy leikkimään laitteella.
- Kaikki pakkaukset tulee pitää lasten ulottumattomissa ja hävittää asianmukaisesti.
- Pidä pesuaineet lasten ulottumattomissa.
- Pidä lapset ja kotieläimet poissa laitteen luota silloin, kun laitteen luukku on auki.
- Jos laitteessa on lapsilukko, sitä on käytettävä.
- Lapset eivät saa puhdistaa laitetta tai suorittaa siihen kohdistuvia käyttäjän huoltotoimenpiteitä ilman valvontaa.

1.2 Yleinen turvallisuus

- Tämä laite on tarkoitettu ainoastaan kotitaloustyyppisen, konepesuun sopivan pyykin pesemiseen.
- Tämä laite on suunniteltu yhden kotitalouden kotitalouskäyttöön sisätiloissa.
- Tätä laitetta voidaan käyttää toimistoissa, hotellihuoneissa, aamiaismajoituspaikoissa, maatilamajoituspaikoissa ja muissa samantyyppisissä majoitustiloissa, joissa kyseinen käyttö ei ylitä (keskimääräisiä) kotitalouskäytön tasoja.
- Älä muuta laitteen teknisiä ominaisuuksia.
- Laitteen enimmäispyykkikuorma on 11.0 kg. Ohjelmien enimmäistäyttömäärää ei saa ylittää (ks. kappale “Ohjelmat”).

- Tulovesipisteestä tulevan veden paineen tulee olla poistotien liittimessä välillä 0,5 bar (0,05 MPa) ja 10 bar (1,0 MPa).
- Pohjan tuuletusaukot eivät saa olla maton tai muun lattiapäällysteen peitossa.
- Laite tulee liittää vesijohtoverkkoliitäntään käyttämällä tuotteen mukana toimitettuja tai muita valtuutetun huoltopalvelun toimittamia uusia letkusarjoja.
- Vanhaa letkustoa ei saa käyttää.
- Jos virtajohto vaurioituu, sen saa vaihtaa vain valmistaja, valtuutettu huoltoliike tai vastaava ammattitaitoinen henkilö, jotta vältytään sähkövaaroilta.
- Kytke laite pois päältä ja irrota pistoke pistorasiasta, ennen kuin aloitat huoltotoimet.
- Älä käytä korkeapainevesisuihkuja ja/tai höyryä laitteen puhdistamiseen.
- Puhdista laite kostealla liinalla. Käytä ainoastaan neutraaleja pesuaineita. Älä käytä hankaavia tuotteita, hankaavia sieniä, liuotteita tai metalliesineitä.

2. TURVALLISUUSOHJEET

2.1 Asennus

ⓘ

Asennuksessa on noudatettava asiaankuuluvia paikallisia määräyksiä.

- Poista kaikki pakkausmateriaalit ja kuljetuspultit, mukaan lukien kumiholkki välilevyllä.
- Säilytä kuljetuspultit varmassa paikassa. Jos laitetta halutaan siirtää tulevaisuudessa, kuljetuspultit tulee asentaa takaisin rummun lukitsemiseksi ja sisäisten vaurioiden välttämiseksi.
- Siirrä laitetta aina varoen, sillä se on raskas. Käytä aina suojakäsineitä ja suojaavia jalkineita.
- Noudata koneen mukana toimitettuja asennusohjeita.
- Vaurioitunutta laitetta ei saa asentaa tai käyttää.
- Älä asenna tai käytä laitetta tilassa, jossa se voi altistua alle 0 °C lämpötilalle tai sääolosuhteille.
- Varmista, että laitteen asennuspaikan lattia on tasainen, vakaa, lämmönkestävä ja puhdas.
- Varmista riittävä ilmankierto laitteen ja lattian välissä.
- Kun laite on asetettu lopulliseen asennuspaikkaan, tarkista, että se on oikein tasapainossa vesivaakaa käyttäen. Säädä tarvittaessa laitteen säätöjalkoja.
- Laitetta ei saa asentaa suoraan lattiaviemärin päälle.
- Laite tulee suojata vesiroiskeilta ja liialliselta kosteudelta.
- Älä asenna laitetta paikkaan, jossa laitteen luukkua ei voida avata kokonaan.
- Älä aseta suljettua astiaa laitteen alapuolelle mahdollisten vesivuotojen

varalta. Ota yhteyttä valtuutettuun huoltoliikkeeseen tarkistaaksesi, mitä lisävarusteita voidaan käyttää.

2.2 Sähkökytkentä

⚠ **VAROITUS!**

Tulipalon ja sähköiskun vaara.

- VAROITUS: Tämä laite on tarkoitettu asennettavaksi/liitettäväksi rakennuksen maadoitusliitäntään.
- Kytke pistoke maadoitettuun pistorasiaan.
- Varmista, että arvokilvessä olevat parametrit ovat verkkovirtalähteen sähköarvojen mukaisia.
- Älä käytä jakorasioita tai jatkojohtoja.
- Varmista, ettei pistoke ja virtajohto vaurioidu. Jos virtajohto joudutaan vaihtamaan, vaihdon saa suorittaa vain valtuutettu huoltoliike.
- Kytke pistoke pistorasiaan vasta asennuksen jälkeen. Varmista, että laitteen verkkovirtakytkentä on ulottuvilla laitteen asennuksen jälkeen.
- Älä koske virtajohtoon tai pistokkeeseen märillä käsillä.
- Älä vedä virtajohdosta pistoketta irrottaessasi. Vedä aina pistokkeesta.

2.3 Vesiliitäntä

- Tuloveden lämpötila ei saa ylittää 25 °C.
- Älä vaurioita vesiletkuja.
- Ennen uusien putkien liittämistä, kun putkia ei ole käytetty pitkään aikaan, korjaustöiden jälkeen tai kun uusia laitteita (vesimittarit, jne.) on asennettu, anna veden virrata, kunnes se on puhdasta ja kirkasta.
- Tarkista ensimmäisen käyttökerran aikana ja sen jälkeen, ettei laitteessa ole näkyviä merkkejä vesivuodoista.
- Älä käytä jatkoletkua, jos vedenottoletku on liian lyhyt. Ota yhteyttä valtuutettuun huoltoliikkeeseen vedenottoletkun vaihtoa varten.
- Laitteen pakkauksestaan ottamisen yhteydessä tyhjennysletkusta saattaa tulla vettä. Tämä johtuu tehtaalla vedellä suoritetuista laitetesteistä.
- Voit pidentää tyhjennysletkua siten, että letkun pituus on enintään 400 cm. Ole yhteydessä valtuutettuun huoltokeskukseen muunlaisen tyhjennysletkun ja jatkeen suhteen.
- Varmista, että vesihana on ulottuvilla laitteen asennuksen jälkeen.

2.4 Valitse

⚠ **VAROITUS!**

Virheellinen käyttö voi aiheuttaa henkilövahinkoja, sähköiskuja, tulipaloja, palovammoja tai laitteen vaurioitumisen.

- Noudata pesuainepakkaukseen merkittyjä turvallisuusohjeita.
- Älä aseta helposti syttyviä tuotteita tai helposti syttyvien aineiden kanssa kosketuksissa olleita tuotteita laitteeseen, laitteen päälle tai sen lähelle.
- Älä pese tekstiilejä, joissa on runsaasti öljyä, rasvaa tai muita rasvaisia aineita. Se voi vahingoittaa laitteen kumiosia. Esipese tällaiset tekstiilit käsin ennen niiden pesemistä koneessa.
- Älä käytä pyykkituoksuja, jotta laitteen muovi- ja kumiosat eivät vaurioituisi.
- Älä koske luukun lasiin pesuohjelman ollessa käynnissä. Lasi voi olla kuuma.
- Varmista, että kaikki metalliosat on poistettu pyykistä.

2.5 Huolto

- Laitteen korjaukseen liittyvissä asioissa tulee ottaa yhteyttä valtuutettuun huoltoliikkeeseen. Ainoastaan alkuperäisiä varaosia saa käyttää.
- Huomioithan, että itse suoritetut tai muut kuin ammattilaisen suorittamat korjaukset voivat aiheuttaa vaaratilanteita ja mitätöidä takuun.
- Seuraavat varaosat ovat saatavilla vähintään 10 vuoden ajan mallin tuotannon lopettamisesta: moottori ja moottorin harjat, moottorin ja rummun välinen voimansiirto, pumput, iskunvaimentimet ja jouset, pesurumpu, rummun ristikko ja vastaavat kuulalaakerit, lämmittimet ja lämpövastukset, mukaan lukien lämpöpumput, putket ja vastaavat laitteistot, kuten letkut, venttiilit, suodattimet ja Aquastop-järjestelmät, piirilevyt, elektroniset näytöt, painekytkimet, termostaatit ja anturit, ohjelmistot ja laiteohjelmistot,

nollausohjelmisto mukaan lukien, luukku, luukun saranat ja tiivisteet, muut tiivisteet, luukun lukitus, muoviset lisäosat (esim. pesuainelokerot). Aika voi olla maassasi pidempi. Lisätietoja saat verkkosivustoltamme.

- Huomaa, että jotkin näistä varaosista ovat saatavilla ainoastaan ammattilaiskorjaajille ja kaikki varaosat eivät välttämättä koske kaikkia malleja.
- Lisätietoa tämän tuotteen sisällä olevista lampuista sekä erikseen myytävistä varalampuista: Kyseiset lamput on suunniteltu kestämään kodinkoneissa vaativia fyysisiä olosuhteita (esim. lämpötila, tärinä, kosteus) tai ne antavat tietoa laitteen toimintatilasta. Niitä ei ole tarkoitettu muihin käyttötarkoituksiin eivätkä ne sovi huoneiden valaisemiseen.

2.6 Hävittäminen

⚠ **VAROITUS!**

Loukkaantumisen tai tukehtumisen vaara.

- Irrota laite sähköverkosta ja vedenjakelusta.
- Leikkaa virtajohto poikki aivan laitteen sivulta ja hävitä se.
- Poista luukun lukitus, jotta lapset ja eläimet eivät voisi jäädä kiinni rummun sisälle.
- Hävitä laite paikallisten kotitalouksien sähkö- ja elektroniikkalaiteromua (WEEE) koskevien määräyksien mukaisesti.

3. TUOTEKUVAUS

3.1 Erikoistoiminnot

Uusi pesukoneesi täyttää kaikki modernit edellytykset ja pesee pyykit hellävaraisesti säästäen vettä, energiaa ja pesuainetta.

- **AutoDose-tekniikka** annostelee automaattisesti oikean määrän pesuainetta täyttömäärän mukaan; lokerossa on kaksi integroitua säiliötä (pesuaine + huuhteluaine) sekä kaksi lisälokeroa manuaalista lisäystä varten. Se tarjoaa parhaan käyttöjoustavuuden.
- **Wi-Fi-yhteys** ja **Etäkäynnistys** mahdollistavat ohjelman käynnistämisen, laitteen asetusten säätämisen ja pesuohjelman tilan tarkistamisen etä-ohjauksella.
- **SteamCare-järjestelmä** tarjoaa **(Steam Symbol) + Cashmere** ja **Höyryraikastus** -ohjelmien myötä täydellisen ratkaisun myös herkimmistä materiaaleista tehtyjen vaatteiden raikastamiseen niitä pesemättä. Käytä **Electrolux** kehittämää hellävaraista hajustetta saadaksesi miellyttävän "vastapestyn" tuoksun pyykkeihin hajujen ja ryppyjen poistamisen aikana.
- **UltraCare-tekniikka** on suunniteltu suojaamaan kuituja esisekoitusvaiheen avulla. Esisekoitus liuottaa ensin pesuaineen ja huuhteluaineen veteen ennen kuin ne jakautuvat pyykkiin. Tämän avulla jokainen kuitu tavoitetaan, ja hoidetaan.
- **Höyryllä** raikastat vaatteet nopeasti ja helposti. Hellävaraiset höyryohjelmat voivat vähentää kuivista tekstiileistä hajuja ja ryppyjä helpottaen niiden silittämistä. **Steam Easy Iron -lisätoiminto** lisää kaikkien ohjelmien loppuun hellävaraisen höyryvaiheen, joka rentouttaa kuidut ja vähentää rypistymistä. Se tekee silittämisestä helpompaa!
- **SensiCare System** tunnistaa täyttömäärän ja säätää ohjelman keston 30 sekunnissa. Pesuohjelma mukautuu täyttömäärään ja tekstiilien tyyppiin optimoiden keston, energian- sekä vedenkulutuksen.

3.2 Laitteen yleiskuvaus

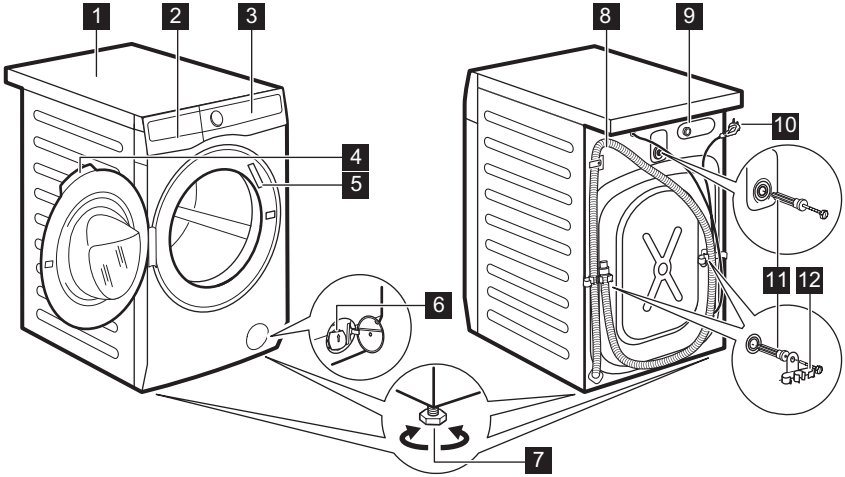

1 Kansilevy
2 Pesuainelokero
3 Käyttöpaneeli
4 Luukun kahva
5 Arvokilpi
6 Tyhjennyspumpun sihti
7 Säätöjalat laitteen tasapainotukseen
8 Tyhjennysletku
9 Vedenottoletkun liitäntä
10 Virta johto
11 Kuljetustuet
12 Letkutuet

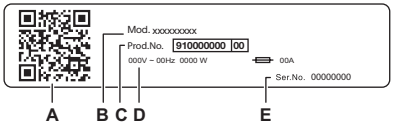

Arvokilven merkinnät:

A. QR-koodi
B. Mallin nimi
C. Tuotenumero
D. Sähköluokitukset
E. Sarjanumero

Skannaa **QR-koodi** kameralla ladataksesi sovellus älylaitteellesi sovelluskaupasta ja noudata vaadittuja ohjeita. Hyödynnä tuotteesi parhaalla mahdollisella tavalla rekisteröimällä se.

- Voit tarkastella laitteen tietoja, asiakirjoja ja artikkeleita parhaiden ominaisuuksien käytöstä (käyttöopas on saatavilla myös osoitteesta **electrolux.com/manuals**)
- Voit lukea käyttö-, vianmääritys-, huolto- ja korjausohjeita (saatavilla myös osoitteessa **electrolux.com/support**)
- Voit ostaa laitteeseesi varusteita, kulutustarvikkeita ja alkuperäisiä vaihto-osia (saatavilla myös osoitteessa **electrolux.com/shop**)

4. TEKNISET TIEDOT

Mitat	Leveys/korkeus/kokonaissyvyys	59.7 cm /84.7 cm /63.6 cm
Sähkökytkentä	Jännite Kokonaisvirta Sulake Taajuus	230 V 2100 W 10 A 50 Hz
Suojaustaso kiinteiden hiukkasten ja kosteuden sisääntulon estämisessä, jonka suojapeite varmistaa, lukuun ottamatta niitä kohtia, joissa pienjännitelaitteilla ei ole mitään kosteussuojaa		IPX4
Vedenpaine	Vähimmäistaso Enimmäistaso	0,5 bar (0,05 MPa) 10 bar (1,0 MPa)
Vedensyöttö 1)		Kylmä vesi
Enimmäiskuorma	Cotton (Puuvilla)	11.0 kg

1) Liitä vedenottoletkut hanaan, jossa on 3/4" kierteitys.

5. ASENNUS

⚠ **VAROITUS!**

Lue turvallisuutta koskevat luvut.

5.1 Pakkauksesta poistaminen

1. Avaa luukku. Tyhjennä rumpu.

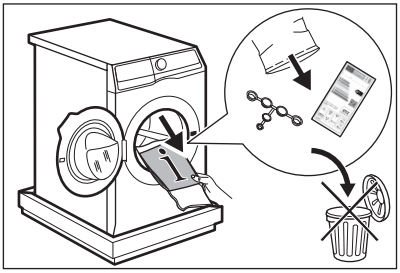

ⓘ

Laitteen mukana toimitettavat lisävarusteet voivat vaihdella mallista riippuen.

2. Aseta pakkauselementti lattialle laitteen taakse ja aseta se varoen alas sen takaosan varaan. Poista polystyreenisuoja pohjalta.

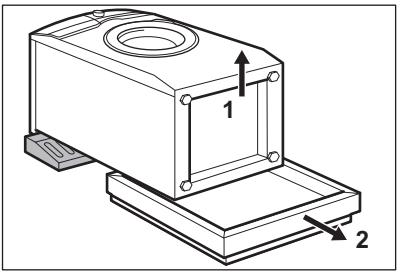

⚠ **HUOMIO!**

Älä aseta pesukonetta sen etuosan varaan.

3. Aseta laite takaisin pystyasentoon. Irrota virtajohto ja tyhjennysletku letkunpidikkeestä.

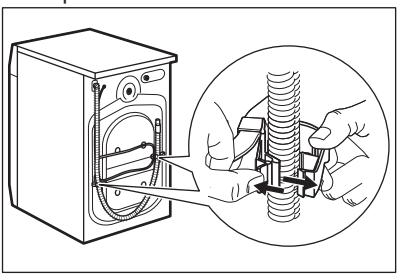

Tyhjennysletkusta saattaa tulla vettä. Tämä johtuu siitä, että pesukone on testattu tehtaalla.

4. Irrota kolme kuljetuspulttia ja vedä muoviset välilevyt ulos.

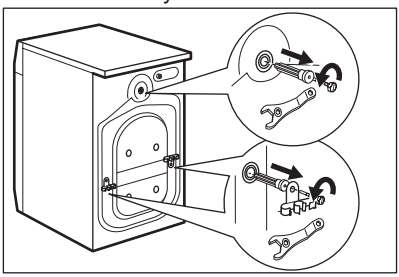

Pakkausmateriaalit ja kuljetustuet kannattaa säilyttää mahdollisia tulevia laitteen kuljetuksia varten.

5. Aseta ohjekirjapussissa olevat muovitulpat reikiin.

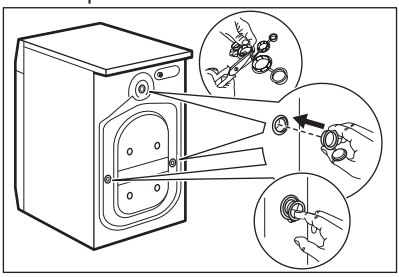

5.2 Asennusta koskevat tiedot

Sijoitus ja tasaus

Säädä laite oikeaoppisesti estääksesi laitteen tärinän, äänet ja liikkeet sen käytön aikana.

1. Asenna laite tasaiselle kovalle lattialle. Laite on asennettava vakaaksi ja vaakatasoon. Varmista, ettei laite kosketa seinään tai muihin kalusteisiin ja että laitteen alapuolella on riittävästi vapaata tilaa ilmankiertoa varten.

2. Löysää tai kiristä säädettäviä jalkoja vaakatason asennon saavuttamiseksi. Kaikkien jalkojen on oltava tukevasti lattialla.

VAROITUS!

Älä käytä pahvia, puuta tai vastaavia materiaaleja laitteen jalkojen alla tason säätämiseksi.

Tuloletku

HUOMIO!

Varmista, ettei letkuissa ole vaurioita ja etteivät liitännät vuoda. Älä käytä jatkoletkua, jos tuloletku on liian lyhyt. Ota yhteyttä valtuutettuun huoltoliikkeeseen saadaksesi tietoa tuloletkun vaihtamisesta.

1. Liitä tuloletku laitteen takaosaan tarvittaessa. Yleensä se asennetaan jo tehtaalla.

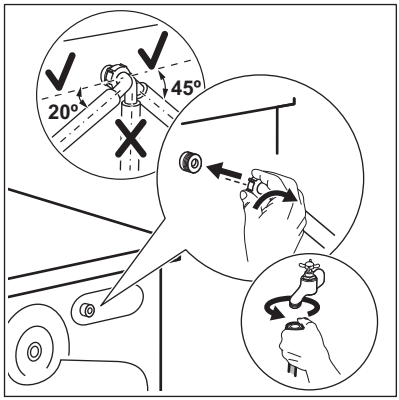

2. Suuntaa se vasemmalle tai oikealle vesihanan sijainnista riippuen. Varmista, ettei vedenottoletku ole pystyasennossa.
3. Löysää tarvittaessa rengasmutteria letkun asettamiseksi oikeaan asentoon.
4. Joissakin malleissa voi olla vedentuloletku, jossa on vedenrajoitin. Se estää luonnollisesta ikääntymisestä johtuvan letkun vuotamisen. Ikkunassa oleva sektori osoittaa tämän vian A. Jos vika esiintyy, sulje vesihana ja ota yhteyttä valtuutettuun huoltoliikkeeseen letkun vaihtoa varten.

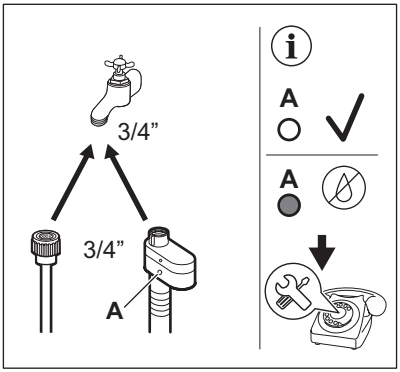

5. Liitä KYLMÄN veden ottoletkun toinen pää kylmävesihanaan, jossa on 3/4" kierteitys.

⚠ VAROITUS!

Tuloveden lämpötila ei saa ylittää 25 °C.

Vedenpoisto

Tyhjennysletkun pitäisi olla vähintään 60 cm:n korkeudella ja enintään 100 cm:n korkeudella.

Voit pidentää tyhjennysletkua enintään 400 cm pituiseksi. Ota yhteyttä valtuutettuun huoltokeskukseen muunlaisen tyhjennysletkun ja jatkeen ostamiseksi.

Tyhjennysletku voidaan liittää eri tavoin:

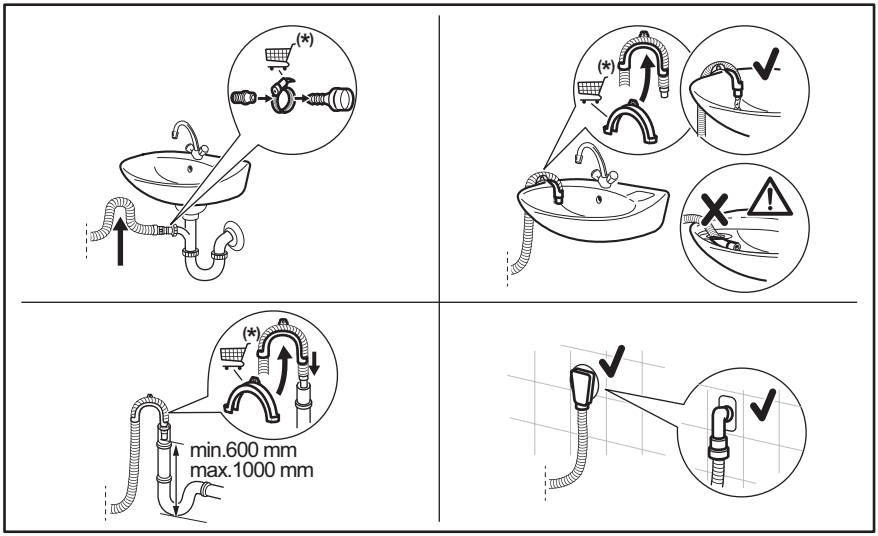

* Varaosia voidaan muuttaa ilman erillistä ilmoitusta.

Varmista, että tyhjennysletku on asennettu niin, että jäljelle jäävät hiukkaset eivät pääse altaasta laitteeseen.

Liitä tyhjennysletku viemäriin ja kiristä se kiinnittimellä. Varmista, että tyhjennysletku on asennettu niin, että jäljelle jäävät hiukkaset eivät pääse altaasta laitteeseen.

Aseta letku suoraan huoneen seinään rakennettuun tyhjennysputkeen kiinnittimellä kiristäen.

Ilman muovista letkun ohjainta viemäriputkeen - Aseta tyhjennysletku putkeen ja kiristä se kiinnittimellä.

Tyhjennysletku voidaan taivuttaa U-muotoon ja asettaa muovisen letkunpidikkeen

ympärille. Pesualtaan reunaan - kiinnitä pidike vesihanaan tai seinään.

Varmista, ettei muoviohjain voi liikkua laitteen tyhjennyksen aikana ja ettei tyhjennysletkun päätä ole upotettu veteen. Likaista vettä voi palata laitteeseen.
Osta varusteita valtuutetulta jälleenmyyjältä.

Tuuletusaukolla varustettuun pystyputkeen – Aseta tyhjennysletku suoraan tyhjennysputkeen tai pystyputkeen.

Tyhjennysletkun päässä on aina oltava ilmarako, toisin sanoen tyhjennysputken sisähalkaisijan (vähintään 38 mm - vähintään 1,5") on oltava suurempi kuin letkun ulkohalkaisija.

5.3 Puulattia-asennus

Jos asennat laitteen puulattialle, varmista, että laitteen jalat kiinnitetään kiinnityslevyillä.

Lue lisävarusteen mukana toimitetut ohjeet tarkasti.

5.4 Sähkökytkentä

Kytke verkkopistoke verkkopistorasiaan vasta asennuksen lopuksi.

Vaaditut sähköarvot on merkitty arvokilpeen sekä esitetty ”Tekniset tiedot” -luvussa. Varmista, että ne ovat yhteensopivia käytetyn verkkovirtalähteen kanssa.

Tarkista, että kotitaloudessa tapahtuva sähköasennus kestää vaaditun enimmäiskuorman, ottaen huomioon myös kaikki muut mahdollisesti käytössä olevat laitteet.

Laite tulee kytkeä maadoitettuun pistorasiaan.

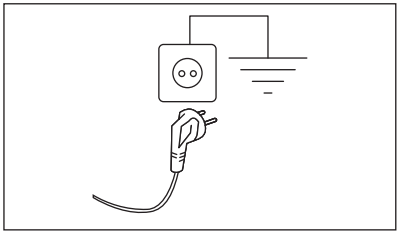

Kun laite on asennettu paikalleen, virtajohdon on oltava helppopääsyisessä paikassa.

Ota yhteyttä valtuutettuun huoltoliikkeeseen sähkötöiden suorittamiseksi asennuksen yhteydessä.

Valmistaja ei ota mitään vastuuta vahingoista tai loukkaantumisista, jotka johtuvat turvatoimien noudattamatta jättämisestä.

6. KÄYTTÖPANEELI JA SMARTSELECT

6.1 Käyttöpaneelin kuvaus

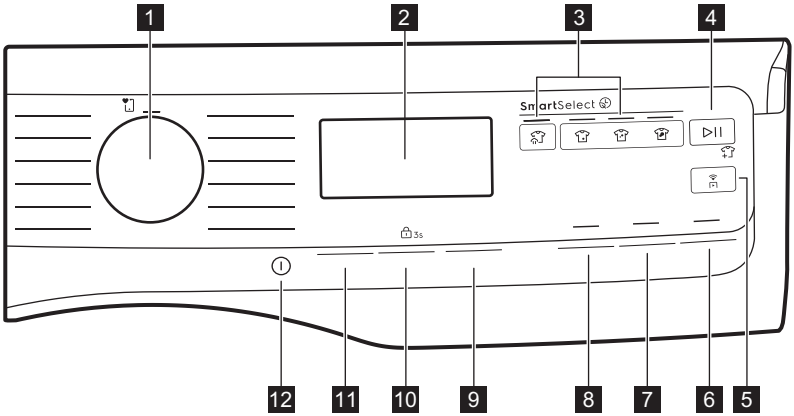

1 Ohjelmavalitsin
2 Näyttö
3 SmartSelect-kosketuspainike:
- Höyryraikastus -kosketuspainike
- Erittäin kevyt -kosketuspainike
- Kevyt -kosketuspainike
- Normaali -kosketuspainike

4 Käynnistä/Tauko -kosketuspainike
5 Etäkäynnistys -kosketuspainike
6 Ohjelma valmis -kosketuspainike
7 Steam Easy Iron -kosketuspainike
8 Esipesu -kosketuspainike
9 AutoDose -kosketuspainike ja 3s -lisätoiminto
10 Linkous -kosketuspainike ja Lapsilukko 3s -lisätoiminto
11 Lämpötila -kosketuspainike ja pysyvä Lisähuuhtelu -lisätoiminto
12 Päällä/Pois -kosketuspainike

6.2 SmartSelect

SmartSelect on uusi ja ainutlaatuinen toiminto, jonka avulla käyttäjä voi valita oikeat pesuasetukset tekstiilien likaisuustason mukaan, huoltaa vaatteita ja parantaa käyttökokemusta.

Pesulämpötila mukautuu kuhunkin SmartSelect-tasoon valitun ohjelman mukaan parhaan suorituskyvyn varmistamiseksi ilman, että lämpötilaa tarvitsee muuttaa manuaalisesti.

Lisätietoja on kohdassa SmartSelect luvussa "Säätimet ja painikkeet".

6.3 SmartLeaf feedback

SmartLeaf-palaute kertoo energiankulutuksen perusteella, kuinka energiatehokas ohjelma on.

SmartLeaf Palautteessa on kolme eri tasoa, jotka on merkitty lehtikuvakkeella:

1. Jos yksikään lehtikuvake ei pala, se tarkoittaa keskimääräistä kulutustasoa.
2. Yksi lehtikuvake tarkoittaa hyvää kulutustasoa.

3. Kaksi lehtikuvaketta tarkoittaa parasta kulutustasoa.

6.4 Näyttö

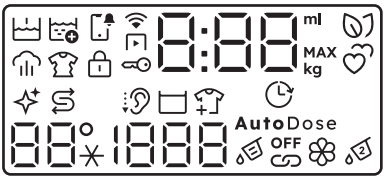

	Esipesu -merkkivalo.		Rummun puhdistusksen merkkivalo. Tämä on suositus suorittaa rummun puhdistus. Katso osio "Rummun puhdistaminen" luvusta "Hoito ja puhdistus".
	Ilmoitusmerkkivalo.		Rypistymiseneston merkkivalo.
	Etäkäynnistys -merkkivalo.		Lisää vaatteita -merkkivalo.
	Wi-Fi-yhteyden merkkivalo.		Lämpötila-alue: Lämpötilan merkkivalo. Kylmän veden merkkivalo.
	Höyry -merkkivalo.		Linkousalue: Linkousnopeuden merkkivalo. Ei linkousta -merkkivalo. Linkousvaihe on pois käytöstä.
	Rypistymisen esto -merkkivalo.		Ohjelma valmis -merkkivalo.
	Lapsilukko -merkkivalo.		Nestemäisen pesuaineen säiliön merkkivalo.
	Luukku lukittu -merkkivalo.	**OFF**	AutoDose poistuu käytöstä.
	Digitaalinen merkkivalo voi näyttää seuraavat: • Ohjelman kesto (esim. 2:40, pesu- ja/tai kuivausvaihe). • Ajastettu käynnistys (esim. 2h). • Ohjelman loppu (0:00). • Varoituskoodi (esim. E20). • Virhe (– – –)		Linkitetty AutoDose-tila.
MAX	Maksimitäyttömäärän merkkivalo (katso luku "SensiCare System -täyttömääräntunnistus").		Huuhteluaineen säiliön merkkivalo.
	SmartLeaf-merkkivalo antaa palautetta energiankulutuksesta.	AutoDose	AutoDose-tila käynnissä.

7. SÄÄTIMET JA PAINIKKEET

7.1 Johdanto

Lisätoimintoja/toimintoja ei ole saatavilla kaikissa pesuohjelmissa. Tarkista lisätoimintojen/toimintojen ja pesuohjelmien yhteensopivuus kappaleesta "Ohjelmataulukko". Lisätoiminto/toiminto voi poissulkea toisen toiminnon, laite ei tällöin mahdollista yhteensopimattomien lisätoimintojen/toimintojen asettamista.

7.2 Päällä/Pois

Käynnistä laite tai kytke se pois käynnistä painamalla tätä painiketta muutaman sekunnin ajan. Erityinen äänimerkki, kun laite käynnistetään tai sammutetaan, valot ja näyttö käynnistyy ja Käynnistä/Tauko-painikkeen led-pulssi.

Oletusohjelma on aina laitteen käynnistyksen yhteydessä Eco 40-60, myös sen jälkeen, kun se on käynnistetty valmiustilasta.

7.3 Ohjelmasäädin

Haluttu ohjelma voidaan valita kääntämällä ohjelmanvalitsinta.

7.4 SmartSelect

Peseminen
Tämä uusi ominaisuus on luotu auttamaan käyttäjää säästämään energiaa, aikaa ja vettä ja parantamaan tekstiilien huoltoa ja kuluttajakokemusta.

Kunkin pesuohjelman kestot ja kulutus vaihtelevat pyykkien likaisuustason mukaan.

Laite ehdottaa kullekin ohjelmalle oletuslikaisuustasoa sekä tiettyä lämpötilaa. Jos muutat lämpötilaa manuaalisesti, likaisuustaso voi muuttua.

Valittavissa on neljä vaihtoehtoa:

1. **Höyryraikastus**
   Tällä SmartSelect-tasolla käyttäjä valitsee ohjelman Höyryraikastus.
   Se vähentää ryppyjä ja lieviä hajuja ja raikastaa vaatteita, jotka eivät tarvitse pesua.
   Kun kuvaketta napautetaan useasti, on mahdollista hallita kolmea erilaista ohjelman kestoa.
2. **Erittäin kevyt**
   Tätä lisätoimintoa suositellaan hyvin lievästi likaisille vaatteille, joissa ei ole näkyviä tahroja. Suositeltu lämpötila on 20 °C.
3. **Kevyt**
   Tämä lisätoiminto sopii erinomaisesti arkikäyttöön lievästi likaisiin vaatteisiin, joissa on pieniä tahroja, esimerkiksi hikeä. Suositeltu lämpötila on 30 °C. Lievästi likaisuuden tasoa käytetään eniten oletusasetuksessa.
4. **Normaali**
   Tämä lisätoiminto on suositeltava normaalilikaisille / erittäin likaisille vaatteille, joissa on esimerkiksi ruokaroiskeita tai mutaa.

Kytke jokin näistä lisätoiminnoista käyttöön kääntämällä valitsinta haluamasi ohjelman kohdalle. Oletuslikaisuustason kuvake syttyy.

Voit muuttaa sitä napauttamalla vastaavaa kuvaketta.

Kytke jokin näistä lisätoiminnoista käyttöön kääntämällä valitsinta haluamasi ohjelman kohdalle. Oletuslikaisuustason kuvake syttyy. Voit muuttaa sitä napauttamalla vastaavaa kuvaketta.

Jokaisella SmartSelect-tasolla voidaan muuttaa valitun ohjelman lämpötilaa, linkousnopeutta ja ohjelman kestoa.

Jos tiettyä likaisuustasoa ei ole käytettävissä, sen painaminen aiheuttaa virheen, kaksoisäänimerkin ja symbolin vilkkumisen kahdesti.

7.5 Lämpötila

Kun valitset pesuohjelman, laite ehdottaa automaattisesti oletuslämpötilaa.

Kosketa tätä painiketta toistuvasti, kunnes haluamasi lämpötila tulee näkyviin näyttöön.

SmartSelect-tasoa napauttamalla voi muuttaa valittua lämpötilaa. SmartSelect-taso voi muuttua automaattisesti valitun lämpötilan mukaan.

Kun näytössä näkyy merkkivalo _ _*, laite ei lämmitä vettä.

7.6 Linkous

Kun asetat ohjelman, laite asettaa automaattisesti ohjelman oletuslinkousnopeuden.

Paina tätä painiketta toistuvasti:

- **vaihtaaksesi linkousnopeutta.** Näytössä näkyy vain asetetun ohjelman käytettävissä olevat linkousnopeudet.
- Aseta**Ei linkousta** -lisätoiminto **– – –**. Aseta tämä lisätoiminto kytkeäksesi kaikki linkousvaiheet pois käytöstä. Laite suorittaa vain valitun pesuohjelman tyhjennysvaiheen. Aseta tämä lisätoiminto hyvin hellävaraisesti käsiteltävien materiaalien ollessa kyseessä. Huuhteluvaihe käyttää enemmän vettä joissakin pesuohjelmissa.
- Käynnistä **Huuhtele tyhjentämättä** -lisätoiminto.
  Viimeistä linkousta ei tällöin suoriteta. Viimeisen huuhtelun vettä ei tyhjennetä koneesta, jotta estettäisiin pyykin rypistyminen. Pesuohjelma päättyy ja vettä jää rumpuun.

  Näytössä näkyy merkkivalo . Luukku pysyy lukittuna ja rumpu pyörii tasaisesti ryppyjen vähentämiseksi. Sinun täytyy ensin tyhjentää vesi, jotta voit avata luukun.

  Jos Käynnistä/Tauko-painiketta kosketetaan, laite suorittaa linkousvaiheen ja tyhjentää koneesta veden.

Laite tyhjentää veden automaattisesti noin 18 tunnin kuluttua.

- Käynnistä **Hiljainen** -lisätoiminto. Ohjelman väli- ja loppulinkousvaiheet ohitetaan ja ohjelma päättyy jättäen veden koneeseen. Tämä auttaa vähentämään ryppyjä.

  Näytössä näkyy -merkkivalo. Luukku pysyy lukittuna. Rumpu pyörii tasaisesti ryppyjen vähentämiseksi. Tyhjennä vesi, jotta voit avata luukun.
  Koska ohjelman äänitaso on erittäin matala, sitä voidaan käyttää öisin hyödyntäen edullisempaa yösähköä. Joissakin ohjelmissa huuhtelu suoritetaan käyttämällä enemmän vettä.

  Painamalla Käynnistä/Tauko-painiketta, laite suorittaa vain tyhjennysvaiheen.

Laite tyhjentää veden automaattisesti noin 18 tunnin kuluttua.

7.7 AutoDose Nestemäinen pesuaine ja huuhteluaine

Tätä painiketta napauttamalla voit:

- kytkeä päälle molemmat säiliöt, pesuaine ja huuhteluaine
- kytkeä päälle / pois päältä pesuaineen automaattisen annostelun
- kytkeä päälle / pois päältä huuhteluaineen automaattisen annostelun
- kytkeä päälle / pois päältä AutoDose -toiminnon.

Paina painiketta AutoDose 3 sekunnin ajan siirtyäksesi automaattisen annostelun asetusvalikkoon 3s.

Katso lisätietoa luvusta ”AutoDose-tekniikka (automaattinen annostelu)”.

7.8 Ohjelma valmis

Aseta tämä lisätoiminto viimeiseksi ohjelman ja muiden lisätoimintojen valinnan jälkeen, tai muuten se voidaan peruuttaa, jos muutat jotakin asetusta.

Tämän lisätoiminnon avulla voi valita ohjelman päättymisajan.

Ohjelman päättymistä voidaan lykätä yhdellä tunnilla joka painikkeen kosketuksella enintään 24 tunnin päähän.

Näytössä näkyy normaali ohjelman kesto vaihtoehtoisesti asetetun ohjelman päättymisajan kanssa (tunneissa ilmaistuna 0 t). Pienin valittavissa oleva aika vastaa ohjelman enimmäiskeston ylöspäin pyöristettyä tuntimäärää (esim. jos ohjelman kesto on 3 tuntia ja 15 minuuttia, pienin valittavissa oleva aika on 4 t).

Kun ohjelma on käynnistynyt, luukku lukittuu ja laite käynnistää vaiheen SensiCare. Kun kuorman arviointi päättyy, aikalaskuri laskee alaspäin yhden tunnin välein ja viimeisen tunnin aikana yhden minuutin välein.

7.9 Esipesu

Tällä lisätoiminnolla voi lisätä esipesuvaiheen pesuohjelmaan.

Vastaava merkkivalo syttyy kosketuspainikkeen yläpuolella.

Lisää käyttämällä tätä lisätoimintoa ohjelmaan 30 °C esipesuvaihe ennen pesuvaihetta.

Tämän lisätoiminnon käyttöä suositellaan, kun pyykki on erittäin likaista (erityisesti jos siinä on hiekkaa, pölyä, mutaa tai muita kiinteitä hiukkasia).

Kun esipesuvaihe valitaan ja AutoDose on päällä, laite annostelee pesuaineen automaattisesti. Kun AutoDose on pois päältä, lisää pesuaine/lisäaine pesupalloon rummussa.

Lisätoiminto voi pidentää ohjelman kestoa.

7.10 Steam Easy Iron

Tämä vaihtoehto lisää höyryvaiheen, jota seuraa lyhyt rypistymisenestovaihe pesuohjelman lopussa.

Höyryvaihe voi auttaa vähentämään tekstiilien ryppyjä ja helpottaa niiden silittämistä.

Vastaava merkkivalo syttyy kosketuspainikkeen yläpuolella.

Merkkivalo palaa tasaisesti höyryvaiheen aikana.

Tämä lisätoiminto voi pidentää ohjelman kestoa.

Kun ohjelma pysähtyy, näytössä näkyy 0:00, merkkivalo sammuu ja merkkivalo sekä Käynnistä/Tauko LED-valo palavat tasaisesti. Rumpu pyörii tasaisesti noin 30 minuutin ajan hyödyntääkseen höyryä tuona aikana. Kosketettaessa mitä tahansa painiketta, rypistymisenestovaiheen liikkeet pysähtyvät ja luukun lukitus avautuu, ja laite esittää jälleen edellistä asetettua ohjelmaa. Kun tämä lisätoiminto on valittu, pyykkimäärä suositellaan pitämään pienenä.

Keskeyttääksesi rypistymisenestovaiheen voit myös:

- Paina Päällä/Pois -painiketta muutaman sekunnin ajan laitteen virran sammuttamiseksi tai käynnistämiseksi.
- Kääntää ohjelman valitsimen johonkin toiseen asentoon.

7.11 Pysyvä Lisähuuhtelu

Tällä lisätoiminnolla voit asettaa lisähuuhtelun pysyvästi ohjelmaan, josta voit valita sen asettaessasi uuden ohjelman.

Tätä lisätoimintoa voi käyttää, jos vaatteiden käyttäjät ovat allergisia pesuaineille tai alueen vesi on pehmeää.

Kytke tämä lisätoiminto 3s**päälle/pois päältä** painamalla Lämpötila -painiketta

3 sekunnin ajan, kunnes merkkivalo syttyy/sammuu näytöllä.

Kun se on kytketty päälle, laite palauttaa tämän lisätoiminnon sen sammuttamisen tai ohjelman muuttamisen/nollaamisen jälkeen.

Tämä lisätoiminto pidentää ohjelman kestoa.

7.12 Etäkäynnistys

Tätä painiketta painamalla aktivoidaan etäkäynnistystoiminto, jonka avulla voit käynnistää, keskeyttää ja pysäyttää laitteen etäyhteyden avulla.

Etäkäynnistys -toiminnon kytkeminen lukitsee luukun ja kone siirtyy valmiustilaan.

Poistu tilasta napauttamalla painiketta uudelleen ja sammuttamalla se.

7.13 Käynnistä/Tauko

Napauta Käynnistä/Tauko, jos haluat käynnistää tai pysäyttää laitteen tai keskeyttää käynnissä olevan ohjelman.

-kuvake tarkoittaa, että voit keskeyttää ohjelman ja lisätä tai poistaa vaatteita. Lisätietoja saat kohdasta "Luukun avaaminen – Pyykin lisääminen".

8. ASETUKSET

8.1 Käyttöönotto

Vältä sormien kallistamista alaspäin näppäinyhdistelmää painaessa. Alla olevien painikkeiden anturit ovat herkkiä ja ne voivat vaikuttaa näppäimien valintaan.

8.2 Lapsilukko

Tällä lisätoiminnolla voit estää lapsia leikkimästä käyttöpaneelilla.

Kytke tämä lisätoiminto **päälle/pois päältä**

pitämällä 3sLinkous -painiketta alhaalla 3 sekunnin ajan, kunnes näytön merkkivalo **syttyy/sammuu**.

Kun se on kytketty päälle, laite palauttaa tämän lisätoiminnon sen sammuttamisen tai ohjelman muuttamisen/nollaamisen jälkeen. Jos jotakin painiketta painetaan, merkkivalo vilkkuu ilmoittaen, että painikkeet ovat pois käytöstä.

Lapsilukko-toiminto ei ole käytettävissä muutamaan sekuntiin laitteen päälle kytkemisen jälkeen.

8.3 Äänisignaalit

Laitteessa on erilaisia äänimerkkejä, jotka aktivoituvat seuraavissa tapauksissa:

- Laitteen kytkeminen päälle (erityinen lyhyt äänimerkki).
- Laitteen kytkeminen pois päältä (erityinen lyhyt äänimerkki).
- Painikkeiden painaminen (napsahdusääni).
- Virheellinen valinta (kolme lyhyttä äänimerkkiä).
- Ohjelma on päättynyt (äänimerkkisarjat noin 2 minuutin ajan).
- Laitteen toimintahäiriö (äänimerkkisarjat noin 5 minuutin ajan).

Kun ohjelma on päättynyt,**voit kytkeä äänimerkit pois päältä / päälle** koskettamalla Esipesu ja Steam Easy Iron -painikkeita samanaikaisesti noin 2 sekunnin ajan. Näytössä näkyy bOn/bOF.

ⓘ

Jos kytket äänimerkit pois päältä, ne toimivat siitä huolimatta laitteen toimintahäiriön sattuessa. Kun toiminto on kytketty pois päältä, vain ohjelman päättymisestä kertovaa äänimerkkiä ei kuulu.

8.4 Käyttötuntilaskuri

Laitteen kokonaiskäyttöajan voi esittää tunteina alkaen ensimmäisestä käynnistyksestä. Tämä arvo laskee pesuohjelmien käyttöajan (ei sisällä taukoja eikä ajastetun käynnistymisen aikaa). Tämän arvon voi saada näkyviin seuraavasti:

1. Kytke laite päälle painamalla painiketta Päällä/Pois⏻.
2. Paina painikkeita Kevyt ja Erittäin kevyt muutaman sekunnin ajan.
3. Kolmen sekunnin kuluttua laitteen kokonaiskäyttöaika näkyy näytöllä: esim. 1276 tuntia, ja näytöllä näkyy teksti Hr kahden sekunnin ajan, 12 (tuhannet ja sadat) näkyy kahden sekunnin ajan ja 76 (kymmenet ja yksittäiset tunnit) näkyy kahden sekunnin ajan.
4. Voit poistua tästä tilasta painamalla mitä tahansa painiketta.

ⓘ

Jos toimenpiteet eivät tuota tulosta (aikakatkaisun tai väärän painikeyhdistelmän takia), kytke laitteen virta pois päältä ja toista vaiheet alusta asti.

8.5 Tehdasasetukset

Tällä toiminnolla voi palauttaa oletusarvoiset tehdasasetukset. **Ota** tämä lisätoiminto käyttöön suorittamalla seuraavat vaiheet:

1. Kytke laite päälle painamalla painiketta Päällä/Pois⏻.
2. Paina painikkeita Normaali ja Kevyt muutaman sekunnin ajan.
3. Näytöllä näkyy **– – –** noin viiden sekunnin ajan.

9. ENNEN ENSIKÄYTTÖÄ

ⓘ

Voit huomata laitteessa hiukan vettä asennuksen aikana tai ennen ensimmäistä käyttökertaa. Vesi on jäänyt tehtaalla suoritetusta täydellisestä toimintatestistä, jonka avulla taataan koneen täydellinen kunto ja virheetön toiminta ennen sen toimitusta asiakkaalle.

1. Varmista, että kaikki kuljetuspultit on poistettu laitteesta.
2. Varmista, että verkkovirtalähde on käytettävissä ja vesihana on auki.
3. Täytä AutoDose-säiliöt nestemäisellä pesuaineella ja huuhteluaineella. Katso luvun ”AutoDose-teknologia” kappale ”AutoDose-perusasetukset”.
4. Kaada rumpuun 2 litraa vettä. Tämä aktivoi tyhjennysjärjestelmän.
5. Aseta puuvillalle tarkoitettu pesuohjelma ja valitse korkein lämpötila, älä kuitenkaan lisää pyykkiä koneeseen. Tämä poistaa mahdolliset liat rummusta ja pesualtaasta.

10. AUTODOSE-TEKNIIKKA (AUTOMAATTINEN ANNOSTELU)

Lue tämä luku huolellisesti.

10.1 Johdanto

Pesu- ja huuhteluaineen oikea määrä varmistaa paremman pyykinhoidon ja hyvän pesutuloksen.

Liian suuri pesuainemäärä vahingoittaa pyykkejä ja liian pieni määrä tuottaa huonomman pesutuloksen.

Tässä laitteessa on automaattinen annostelujärjestelmä, joka annostelee automaattisesti oikean määrän pesu- ja huuhteluainetta tekstiilien rakenteen ja värien kirkkauden säilyttämiseksi.

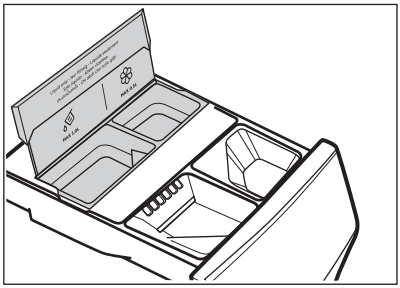

AutoDose nestemäisen pesuaineen säiliö.

AutoDose huuhteluainesäiliö.

Laite on esiasetettu tehtaalla sopimaan useimpiin käyttötapoihin.

Kun ohjelma on käynnistetty, laite annostelee automaattisesti oikean määrän pesu- ja huuhteluainetta todellisen täyttömäärän mukaan, jos AutoDose aktivoituu ja merkkivalot ja/tai ovat päällä näytössä.

Joissakin ohjelmissa AutoDose on kytketty pois päältä (merkkivalot ja/tai eivät näy ja näytössä näkyy **OFF**), koska on olemassa erikoispesuaineita tai -käsittelyjä vaativia vaatteita. Siinä tapauksessa lisää pesuaine ja muut lisäaineet oikeaan manuaaliseen lokeroon.
Katso luvun "Ohjelmat" kappale "AutoDose-toiminnon ja lisätoimintojen yhteensopivuus ohjelmien kanssa".

Lisätietoa AutoDose-toiminnosta ja lisäasetusten käyttämisestä saat lataamalla sovelluksen.

10.2 AutoDose-perusasetukset

Tehtaalla esiasetetut suuren täyttömäärän annostelumäärät ovat 85 ml pesuainesäiliössä ja 25 ml huuhteluainesäiliössä: optimaalinen asetus useimpiin käyttövaatimuksiin. Laite käyttää näitä asetuksia kunkin pesun tarkan annostuksen laskemiseen täyttömäärän mukaan.

Ääriolosuhteissa (erittäin pehmeä tai kova vesi) ja erityisen pesuaineen (esim. erityisen tiivis) kohdalla suosittelemme kuitenkin säätämään esiasetettua määrää pesu- tai huuhteluainepakkauksen ohjeita noudattaen: esimerkiksi erittäin tiiviin pesuaineen kohdalla esiasetettua määrää voi olla tarpeen laskea huomattavasti.

Jos pesutulokset eivät ole tyydyttävät tai vaahtoa muodostuu liikaa pesun aikana, tämän tehdasasetuksen säätäminen voi olla tarpeen. Lue ohjeet perusasetuksien säätämiseen luvusta ”AutoDose-asetustila”, mutta sitä ennen:

1. **Määritä vedenkovuustaso.**
   Tarkista alueesi vedenkovuustaso. Taso on yleensä jokin seuraavista: pehmeä, keskikova tai kova.

Kysy tarvittaessa alueesi vedenkovuus paikalliselta vesilaitokselta.

2. **Määritä mukautettu pesuaineen annostelu.**
   Katso suositeltu määrä pesuaineen/huuhteluaineen tuotepakkauksesta. Pesuaineen suositeltuun määrään vaikuttaa kolmen eri tekijän yhdistelmä:
   - Vedenkovuuden taso (katso seuraava taulukko);
   - Normaali likaisuustaso;
   - Laitteen nimelliskapasiteetti (esim. maksimitäyttömäärä 11.0 kg). Jos pesuaineen tuotepakkauksen merkinnän nimelliskapasiteetti viittaa pienemmän kapasiteetin laitteisiin, mukautettua annosmäärää tulee lisätä 20 % suositellusta annostelusta.

ⓘ

Esimerkiksi jos kyseessä on nimelliskapasiteetiltaan 8 kg:n pesukone, veden kovuus keskikova, pyykin likaisuusaste normaali, annostelun voi tarkistaa pesuainepakkauksen annostelutaulukosta.

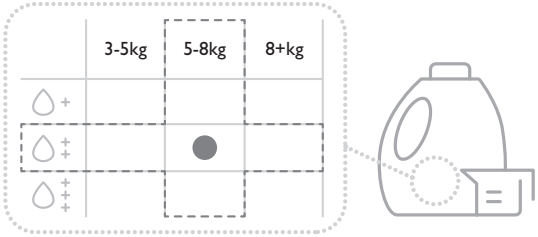

Vedenkovuuden tasot

Tasot	Vedenkovuuden arvoväli				
	°f[1]	°d[2]	°e[3]	mmol / l	ppm
Korkea – **C03**	>25	>14	>17	>2.5	>250
Keskitaso – **C02**.[4]	15 - 25	8 - 14	0 - 17	1.5 - 2.5	150 - 250
Matala – **C01**	<15	<8	<10	<1.4	<140

[1] ranskalaiset asteet
[2] saksalaiset asteet
[3] englantilaiset asteet
[4] tehdasasetus, sopii useimpiin käyttöolosuhteisiin.

Vedenkovuuden asettaminen

Kun laite käynnistetään ensimmäistä kertaa, näkyviin tulee erityinen määritysnäyttö: käyttäjää kehotetaan asettamaan vedenkovuustaso välittömästi. Käytettävissä on kolme tasoa:

1. Korkea – **C03**
2. Keskitaso – **C02**
3. Matala – **C01**

Valitun lisätoiminnon muuttaminen:
- Lisää tasoa napauttamalla painiketta Lämpötila .
- Pienennä tasoa napauttamalla painiketta Linkous .

Vahvista asetus napauttamalla painiketta Käynnistä/Tauko▷II.

Kullekin vedenkovuustasolle on valmiiksi määritetyt normaalin annoksen asetukset. Pesuaineelle (luvut vain esimerkkejä):

1. Korkea – **100 ml**
2. Keskitaso – **85 ml**
3. Matala – **65 ml**

Vedenkovuusasetusta voidaan myöhemmin käyttää myös määritysasetuksilla.

ⓘ

Jos käyttäjä myöhemmin määrittää pesuaineen tai huuhteluaineen normaalin annoksen, tämä ohittaa ennalta määritetyt normaalin annoksen asetukset.

10.3 AutoDose – Vakiotilan asetus

Laite on määritetty vakiotilan oletusarvoisesti, kun sekä pesuaine- että huuhteluainesäiliöt on aktivoitu.

ⓘ

Tämä lisätoiminto muistetaan kunkin ohjelman kohdalla, kunnes käyttäjä muuttaa sitä. Tämä pätee myös, jos käyttäjä sammuttaa laitteen virran tai jos tapahtuu sähkökatkos.

1. Muokkaa lisätoimintoa napauttamalla AutoDose-painiketta.
1. Valittavissa on neljä vaihtoehtoa:
   - Pesuaine ja huuhteluaine, ja
   - Vain pesuaine
   - Vain huuhteluaine
   - Pois
2. AutoDose -näppäintä painettaessa käydään läpi tämä tilajakso (kun se päättyy, se alkaa alusta).

2 ⓘ

Jos ohjelma ei tue mitään lisätoimintoja, ne ohitetaan.

3. Joka kerta, kun painiketta AutoDose napautetaan, vastaavat pesuaineen, huuhteluaineen tai OFF-merkkivalot syttyvät/sammuvat.

10.4 AutoDose - Dual-tilan asetukset

ⓘ

Jotta tämä lisätoiminto voi olla käytettävissä ohjauspaneelissa, tämän toiminnon on otettava käyttöön sovelluksessa.
Jos se on myöhemmin poistettu käytöstä sovelluksessa, se ei ole enää käytettävissä ohjauspaneelissa.

Dual-tilassa kaksi lokeroa voidaan täyttää kahdella eri pesuaineella.

Painiketta käytetään lokeroiden vaihtamiseen ja kahden eri pesuaineen käytön kytkemiseen päälle/pois. Toinen pesuaine korvaa huuhteluaineen sitä vastaavassa lokerossa.

ⓘ

Jos tämä lisätoiminto on käytössä, se muistetaan kunkin ohjelman kohdalla, kunnes käyttäjä muuttaa sitä. Tämä pätee myös, jos käyttäjä sammuttaa laitteen virran tai jos tapahtuu sähkökatkos.

1. Muokkaa lisätoimintoa napauttamalla AutoDose-painiketta.
1. On olemassa kolme mahdollista lisätoimintoa:
   - Vain ensisijainen pesuaine:
   - Vain toissijainen pesuaine:
   - OFF – pois päältä
2. AutoDose-näppäintä napautettaessa käydään läpi tämä tilajakso (kun se päättyy, se alkaa alusta).

AutoDose-toiminto on käytössä oletusarvoisesti jommallekummalle näistä kahdesta pesuaineesta useimpien ohjelmien yhteydessä. Niissä ohjelmissa, joissa jompikumpi pesuaineista ei ole käytettävissä, ei käytettävissä -tila yksinkertaisesti ohitetaan, kun sen ohi selataan painikkeella. Jos kumpikaan pesuaineista ei ole käytettävissä, näytössä näkyy ”AutoDose OFF” ja AutoDose-painikkeen painaminen aiheuttaa virheäänimerkin ja ”AutoDose OFF” -symbolit vilkkuvat kolmesti.

10.5 AutoDose – Asetukset linkitetty -tila

Jotta tämä lisätoiminto voi olla käytettävissä ohjauspaneelissa, tämän toiminnon on otettava käyttöön sovelluksessa.
Jos se on myöhemmin poistettu käytöstä sovelluksessa, se ei ole enää käytettävissä ohjauspaneelissa.

Linkitetty-tilassa kaksi lokeroa voidaan täyttää samalla pesuaineella suuremman pesumäärän lisäämiseksi. Laite käsittelee pesuaineen automaattisesti siitä lokerosta, josta pesuainetta annostellaan

Jos tämä lisätoiminto on käytössä, se muistetaan kunkin ohjelman kohdalla, kunnes käyttäjä muuttaa sitä. Tämä pätee myös, jos käyttäjä sammuttaa laitteen virran tai jos tapahtuu sähkökatkos.

1. Muokkaa lisätoimintoa napauttamalla AutoDose-painiketta.
1. Vaihtoehtoja on kaksi:
   - Linkitetty pesuaine
   - Pois
2. AutoDose -näppäintä painettaessa käydään läpi tämä tilajakso (kun se päättyy, se alkaa alusta).

Jos linkitettyä pesuainetta ei ole käytettävissä tietylle ohjelmalle, näytössä näkyy ”AutoDoseOFF” ja AutoDose-painikkeen painaminen aiheuttaa virheäänimerkin ja ”AutoDoseOFF”-symbolit vilkkuvat kolmesti.

10.6 AutoDose Vakiomääritystila

Siirry AutoDose-asetustilaan ennen ohjelman asettamista. Asetustila voi peruuttaa väliaikaiset asetukset.

1. Paina Päällä/Pois -painiketta muutaman sekunnin ajan.
2. Odota noin 10 sekuntia, jotta laite suorittaa sisäisen tarkistuksen.
3. Voit siirtyä asetustilaan painamalla AutoDose-painiketta **3** sekunnin ajan, kunnes senhetkisen annoksen, vilkkuva pesuainesäiliön - tai huuhteluainesäiliön -merkkivalot ja valittu tila ilmestyvät näyttöön.

Kuvakkeiden Lämpötila ja Linkous numeroissa näkyy ”nuolet”, jotka ilmaisevat, mitä painiketta painetaan normaalin annoksen suurentamiseksi tai pienentämiseksi.

4. Jos haluat vaihtaa pehmentimen normaalin annoksen määritykseen, kytkeä AutoDose-toiminnon pois käytöstä tai jos toiminto otetaan käyttöön, vaihda toiseen tilaan, käyttäjä voi painaa AutoDose-painiketta uudelleen.

Määritysvaihtoehtojen järjestys on seuraava:
- Pesuaineen normaali annos
- Huuhteluaineen normaali annos
- AutoDose (pois päältä)
- Linkitetty normaali annos, **jos se on aktivoitu sovelluksessa, muussa tapauksessa ohitetaan**.
- Veden Kovuus

5. Voit säätää pesuaine - ja huuhteluaine -lokeroiden normaalia annosta napauttamalla Lämpötila -painiketta annostuksen suurentamiseksi ja Linkous -painiketta annostuksen pienentämiseksi:

jokainen napautus säätää annosta 1 ml:n välein.

Painikkeiden painaminen yli yhden sekunnin ajan kasvattaa lisäyksen määräksi 10 ml/ askel.

6. Toiminto AutoDose kytkeytyy OFF-asentoon (POIS PÄÄLTÄ) painettaessa AutoDose-painiketta uudelleen huuhteluaineen normaaliannosmäärityksen aikana.

Näytön numeroissa lukee ”OFF” ja AutoDose OFF-symboli syttyy.

> ⓘ
>
> Tämä kytkee koko AutoDose-toiminnon pois päältä huolimatta aiemmin käytössä olleesta tilasta. Säiliöitä ei voi kytkeä pois päältä erikseen

7. Käyttäjä voi tallentaa ja poistua AutoDose-asetuksista jollakin seuraavista tavoista:
   - Olemalla käyttämättä laitetta 10 sekunnin ajan
   - Pyörittämällä väännintä
   - Paina Käynnistä/Tauko / ▷||

AutoDose Linkitetty asetustila

> ⓘ
>
> **Jotta tämä lisätoiminto voi olla käytettävissä ohjauspaneelissa, tämän toiminnon on oltava käytössä sovelluksessa.**
> **Jos se on myöhemmin poistettu käytöstä sovelluksessa, se ei ole enää käytettävissä ohjauspaneelissa.**

1. Voit siirtyä asetustilaan painamalla AutoDose-painiketta **3** sekunnin ajan, kunnes senhetkisen annoksen, vilkkuva pesuainesäiliön - tai huuhteluainesäiliön -merkkivalot ja valittu tila ilmestyvät näyttöön.

Jos tämä on käytössä sovelluksessa, Linkitetty pesuaineen normaaliannos näytetään, kun määritys on siirtynyt Linkitetty-tilaan. Vaihtoehtoisesti, jos sitä ei ole aktivoitu, Linkitetty-tilan asetuksena näkyy OFF (POIS PÄÄLTÄ).

2. Voit säätää pesuaine -lokeron normaalia annosta napauttamalla Lämpötila-painiketta annostuksen suurentamiseksi ja Linkous-painiketta annostuksen pienentämiseksi: jokainen napautus säätää annosta 1 ml:n välein. Painikkeiden painaminen yli yhden sekunnin ajan kasvattaa

Painikkeiden painaminen yli yhden sekunnin ajan kasvattaa lisäyksen määräksi 10 ml/ askel.

3. Käyttäjä voi tallentaa ja poistua AutoDose-asetuksista jollakin seuraavista tavoista:
   - Olemalla käyttämättä laitetta 10 sekunnin ajan
   - Pyörittämällä väännintä
   - Paina Käynnistä/Tauko / ▷||

AutoDose Vedenkovuuden asetus

Asetuksia määritettäessä käyttäjä voi vaihtaa AutoDose-painikkeella asetustiloja, kunnes hän saavuttaa vedenkovuusasetuksen.

1. Vedenkovuuden tason säätämiseksi napauta näppäinpainikkeita Lämpötila ja Linkous .

> ⓘ
>
> Tämä asetus tekee mitä tahansa vain, jos käyttäjä ei ole jo asettanut mukautettua normaaliannosta pesuaineelle ja huuhteluaineelle .

2. Käyttäjä voi tallentaa ja poistua AutoDose-asetuksista jollakin seuraavista tavoista:
   - Olemalla käyttämättä laitetta 10 sekunnin ajan
   - Pyörittämällä väännintä
   - Paina Käynnistä/Tauko / ▷||

10.7 Pesuainelokerikko AutoDose-säiliöillä ja manuaalisilla lokeroilla

> ⓘ
>
> Noudata aina pesuainepakkaukseen merkittyjä ohjeita käyttäessä pesu- tai muita lisäaineita. Suosittelemme joka tapauksessa, ettei kuhunkin lokeroon merkittyä maksimitasomerkintää (**MAX**) ylitetä.

Jos molemmat AutoDose-säiliöt ovat käytössä asetetussa ohjelmassa , laite annostelee nestemäisen pesuaineen ja huuhteluaineen automaattisesti.

Jos yksi AutoDose-säiliö tai molemmat säiliöt ovat pois käytöstä (OFF) asetetussa ohjelmassa, lisää tuote manuaalisesti vastaavaan lokeroon.

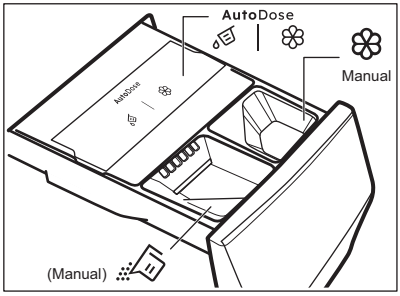

- AutoDose-säiliöt **nestemäiselle pesuaineelle** ja **huuhteluaineelle**.

> ⚠ **VAROITUS!**
>
> **Älä laita jauhemaista pesuainetta AutoDose-lokeroon.**

- Pesuvaiheen manuaalinen lokero: **jauhe tai nestemäinen pesuaine**.

> ℹ
>
> Kun käytät nestemäistä pesuainetta, käytä **erityistä nestemäisen pesuaineen lokeroa**. Katso tämän luvun kohta "Pesuaineen ja huuhteluaineiden manuaalinen annostelu". Nestemäisen pesuaineen lokero on rummun sisällä.

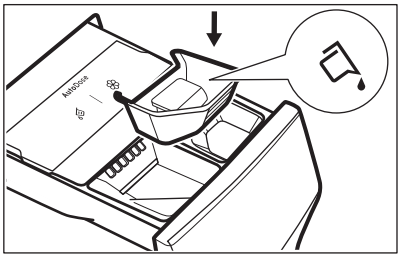

- Manual **Nestemäisten lisäaineiden** lokero (huuhteluaine, tärkki).

- **MAX** Pesuaineen/lisäaineiden enimmäismäärä.

10.8 Pesuaineen ja huuhteluaineen lisääminen AutoDose

> ℹ
>
> Lue osio "Pesuaineet ja muut huuhteluaineet" luvusta "Neuvoja ja vinkkejä".

> ℹ
>
> Suosittelemme, ettei maksimitasoa (**MAX**) ylitetä.

1. Avaa pesuaineen annostelija.

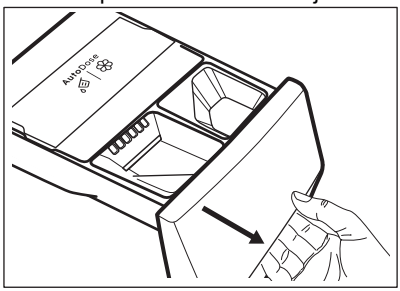

2. Nosta AutoDose-kansi.

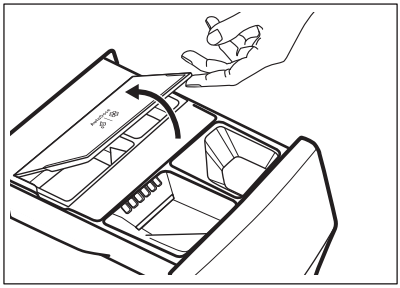

3. Lisää AutoDose-pesuainesäiliöön vain nestemäistä pesuainetta varovasti . Täytä maksimitasolle **MAX**.

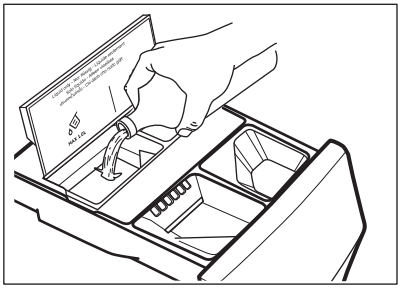

4. Lisää AutoDose-huuhteluainesäiliöön vain nestemäistä huuhteluainetta varovasti ❀. Täytä maksimitasolle **MAX**.

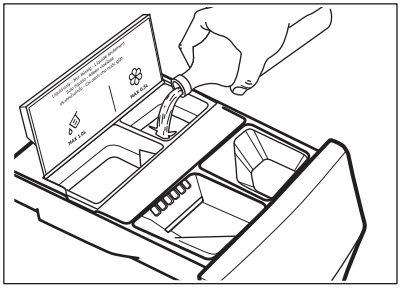

5. Laske AutoDose-kansi.

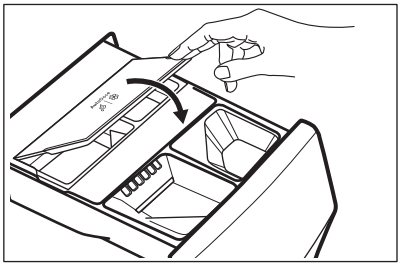

6. Sulje pesuainelokerikko kevyesti, kunnes se napsahtaa kiinni.

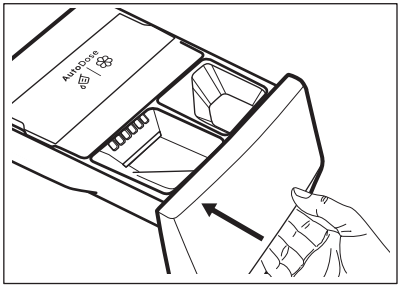

10.9 AutoDose alhaisen tason ilmoitus

Älä täytä AutoDose-säiliöitä uudelleen, ellei laite ilmoita yhden tai molempien säiliöiden olevan tyhjiä.

Kun käytössä olevan säiliön pesuainetaso on alhainen, vastaava merkkivalo vilkkuu hitaasti ja jatkuvasti näytössä.

Vilkkuminen loppuu, kun lokero täytetään.

Jos säiliötä ei täytetä ja ohjelma on käynnistynyt, merkkivalon vilkkuminen loppuu ja se jää palamaan pysyvästi. Merkkivalo alkaa vilkkua uudelleen, kun ohjelma on päättynyt.

Kun AutoDose on kytketty OFF-asentoon ja lokeron taso on alhainen, kyseisen lokeron asetettu määrä näkyy näytössä muutaman sekunnin ajan aina lokeron avaamisen yhteydessä muistuttaen sen täyttötarpeesta.

Jos molempien säiliöiden taso on alhainen, molemmat merkkivalot vilkkuvat, mutta näytössä näkyy vain pesuaineen asetettu määrä.

Jos säiliöt täytetään ennen kuin laite kytketään toimintaan ensimmäistä kertaa, AutoDose-merkkivalo ei vilku.

⚠ **HUOMIO!**

Säiliöt tulee täyttää merkiltään ja tyypiltään samanlaisella aikaisemmin käytetyllä pesu-/huuhtelu-/lisäaineella. Muussa tapauksessa puhdista säiliöt ennen niiden täyttämistä uudelleen.

10.10 Pesuaineen ja lisäaineiden manuaalinen annostelu

AutoDose-säiliöihin verrattuna voi olla tarpeen käyttää toisenlaista pesu- tai huuhteluainetta. Varmista ensin, että AutoDose-säiliöt on pois käytöstä ja lisää sitten pesu- ja/tai muita huuhteluaineita manuaalisiin lokeroihin.

Älä ylitä maksimimerkintää (**MAX**).

1. Avaa pesuaineen annostelija.

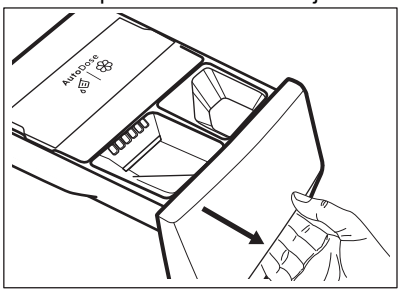

2. Lisää pesujaulhe lokeroon . Kun käytät nestemäistä pesuainetta, katso kohta "Nestemäisen pesuaineen manuaalinen lisääminen".

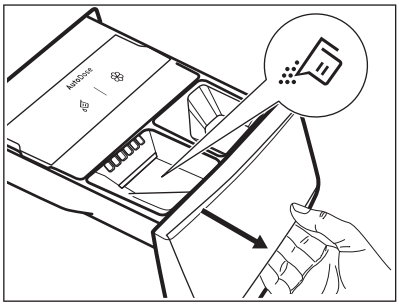

3. Voit halutessa lisätä huuhteluainetta lokeroon Manual .

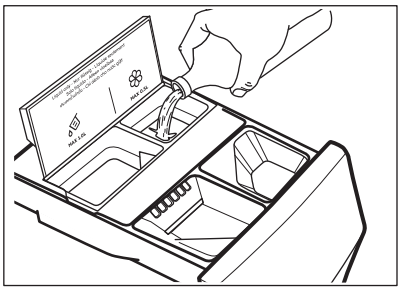

4. Sulje pesuainelokerikko kevyesti, kunnes se napsahtaa kiinni.

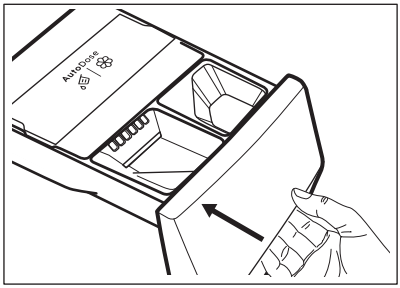

Nestemäisen pesuaineen manuaalinen lisääminen

1. Aseta nestemäisen pesuaineen lokero paikoilleen.

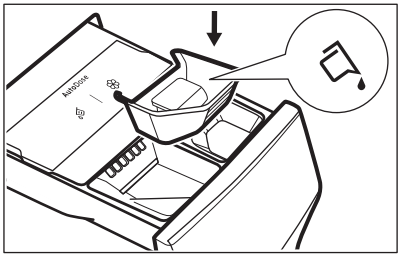

2. Lisää nestemäinen pesuaine lokeroon .

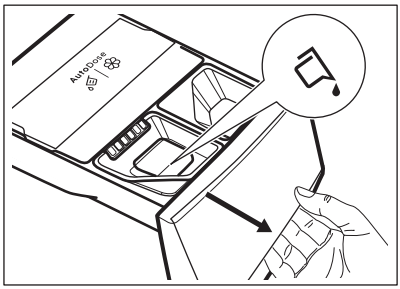

3. Sulje pesuainelokerikko kevyesti, kunnes se napsahtaa kiinni.

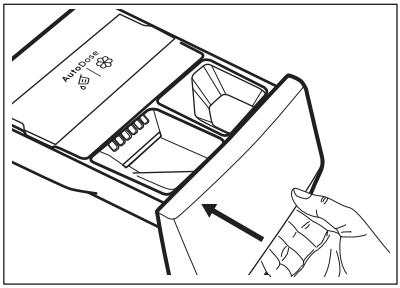

Jos laitetta ei ole käytetty yli 4 viikkoon ja säiliöt ovat täysiä, pesu-/huuhteluaine voi sitkistyä tai kuivua. Lokero tulee puhdistaa luvun "Huolto ja puhdistus" ohjeiden mukaisesti.

10.11 Lokero auki -ilmoitus

Pesuainelokeron tulee olla aina suljettuna ohjelman ollessa käynnissä.

Lokerossa oleva anturi tunnistaa, jos lokero on auki (tai jos sitä ei ole suljettu hyvin) ohjelman ollessa käynnissä. Laitteen toiminta keskeytyy tällöin välittömästi.

Jos Käynnistä/Tauko▷II-painiketta painetaan, laitteesta kuuluu äänimerkki ja näytön kaikki merkkivalot sammuvat lukuun ottamatta AutoDose-merkkivaloja, jotka palavat muutaman sekunnin ajan. Näyttö palaa tämän jälkeen edelliseen keskeytystilaan.

Näin tapahtuu, vaikka käyttäjä kytkisi AutoDose-toiminnon pois päältä.

Ohjelma voidaan käynnistää uudelleen varmistamalla, että lokero on suljettu hyvin ja painamalla Käynnistä/Tauko▷II-painiketta.

11. OHJELMAT

11.1 Sovellus ja muut lisäohjelmat

Sovelluksen avulla saat **laajan valikoiman lisäohjelmia**. Kytke laite Sovellus ja voit valita parhaiten tarpeitasi vastaavan ohjelman.

Ohjelmien nimiä voidaan muuttaa markkinoiden vaatimusten mukaan ilman erillistä ilmoitusta.
Sovelluksesta löytyy täydellinen kuvaus kustakin ohjelmasta.

Outdoor	Verhot	Pellava
Peitot	Tyyny	Pikapesu 0,5 kg
Treenivaatteet	Pyyhkeet	(Steam Symbol) + Cashmere
Untuvatakki	Eläinten karvat	Höyryraikastus
Jalkapallo	Steam Easy Iron	Kauluspaidat
Laskettelu	Anti-Allergy	Koneen puhdistus
Juoksukengät	Lastenvaatteet	Silkki
VUODEVAAT XL		

11.2 Ohjelmataulukko

Pesuohjelmat

Ohjelma	Ohjelman kuvaus
Pesuohjelmat	

Ohjelma	Ohjelman kuvaus
UltraQuick 49min	**Sekapyykki (puuvilla ja keinokuitu).** Ihanteellinen päivittäiseen pesuun lyhyessä ajassa, parempaa vaatehuoltoa ja puhdas lopputulos jo 30 °C:ssa. ⓘ Vakio-ohjelman kesto on kehitetty 5 kg:n pyykkimäärälle. Pesuaika lyhenee tai pitenee automaattisesti pyykkimäärän mukaan.
Puuvilla	**Valkoinen ja värillinen puuvilla**. Normaalilikainen ja erittäin likainen pyykki.
Synteettiset	**Siliävät tai sekapyykki.** Normaalisti likainen pyykki.
Hellävarainen	**Arkalaatuiset tekstiilit (esim. akryyli, viskoosi ja sekapyykki), jotka edellyttävät hellävaraisempaa pesua.** Normaali likaisuusaste.
Villa	**Konepestävä villa**, käsin pestävä villa ja muut tekstiilit, joissa on merkintä ”Käsinpesu”.[1)]
Linkous/Tyhjennys	**Kaikki muut tekstiilit paitsi villa ja erittäin arkalaatuiset tekstiilit.** Pyykin linkoaminen ja veden tyhjentäminen rummusta.
Huuhtelu	**Kaikki muut tekstiilit paitsi villa ja erittäin arkalaatuiset tekstiilit.** Pyykkien huuhtelu- ja linkousohjelma. Oletuslinkousnopeus vastaa puuvillaohjelmien linkousnopeutta. Alenna linkousnopeutta pyykin laadun mukaan. Aseta tarvittaessa Lisähuuhtelu-lisätoiminto huuhteluiden lisäämiseksi. Kun linkousnopeus on alhainen, laite suorittaa kevyitä huuhteluita ja lyhyen linkouksen.
Hygienia	**Swissatestin sertifioima** pesuohjelma yhdistää pesun ja höyrypuhdistuksen ja poistaa yli 99,99 % bakteereista ja viruksista* 60 °C:n lämpötilassa. [2)] Myös siitepölyt ja allergeenit vähenevät, joten tuloksena on hygieenisesti puhtaita vaatteita jokaisen pesun jälkeen.
Farkut	**Normaalilikaiset denimvaatteet.** Tämä ohjelma sisältää farkkukankaille tarkoitetun hellävaraisen huuhteluvaiheen, joka ehkäisee värien haalistumista ja välttää pesuainejäämien joutumista tekstiilikuituihin.
Urheiluvaatteet	**Urheiluvaatteet, synteettiset kuidut kuten polyesteri, polyesteri/elastaanisekoitukset, polyamidi.** Sopii hien poistamiseen teknisistä urheiluvaatteista.
Pika 20min	**Puuvillapyykki ja tekokuitu**, vähän likaiset tai kerran käytetyt.
Eco 40-60	**Matalan energiankäytön ohjelma puuvillapyykeille, joiden pesulämpötila on 40 tai 60 °C.** Mitään lisätoimintoa ei voida kytkeä toimintaan. Alentaa lämpötilaa ja pidentää aikaa hyvän pesutuloksen saavuttamiseksi.[3)]

[1)] Tämän ohjelman aikana rumpu pyörii hitaasti hellävaraista pesua varten. Voi vaikuttaa, että rumpu ei pyöri tai se pyörii virheellisesti, tämä on kuitenkin normaalia tässä ohjelmassa.

[2)] Testattu lajeilla Staphylococcus aureus, Enterococcus faecium, Candida albicans, Pseudomonas aeruginosa ja MS2 Bacteriophage ulkopuolisen tahon suorittamassa testissä, jonka suoritti Swissatest Testmaterialien AG v. 2021 (Testiraportti nro 202120117).

[3)] EU:n asetuksen 2019/2023 mukaan tämä ohjelma pystyy pesemään lämpötilassa 40 °C tai 60 °C pestävän normaalilikaisen puuvillapyykin samanaikaisesti yhdellä ohjelmalla 40 °C:n lämpötilassa. Katso pyykin lämpötila, ohjelman kesto sekä muut tiedot luvusta ”Kulutusarvot”.

Ohjelman lämpötila, enimmäislinkousnopeus ja enimmäistäyttömäärä

Ohjelma	Oletuslämpötila Lämpötila-alue	Viitteellinen linkousnopeus Linkousnopeuden asteikko	Max. täyttömäärä
UltraQuick 49min	30 °C 60 °C – 30 °C	1600 kierr./min 1600 kierr/min – 400 kierr/min	8.0 kg
Puuvilla	40 °C 90 °C – Kylmä	1600 kierr./min 1600 kierr/min – 400 kierr/min	11.0 kg
Synteettiset	30 °C 60 °C – Kylmä	1200 kierr./min 1200 kierr/min – 400 kierr/min	5.0 kg
Hellävarainen	30 °C 40 °C – Kylmä	800 kierr./min 1200 kierr/min – 400 kierr/min	2.0 kg
Villa	40°C 40 °C – Kylmä	1200 kierr./min 1200 kierr/min – 400 kierr/min	3.0 kg
Linkous/Tyhjennys	-	1600 kierr/min. 1600 kierr/min – 400 kierr/min	11.0 kg
Huuhtelu	-	1600 kierr/min. 1600 kierr/min – 400 kierr/min	11.0 kg
Hygienia	60 °C	1600 kierr/min. 1600 kierr/min – 400 kierr/min	11.0 kg
Farkut	30 °C 40 °C – Kylmä	800 kierr/min. 1200 kierr/min – 400 kierr/min	4.0 kg
Urheiluvaatteet	30 °C 60 °C – Kylmä	1200 kierr./min 1200 – 400 kierr/min.	5.0 kg
Pika 20min	20 °C 20 °C – Kylmä	800 kierr/min. 1600 kierr/min – 400 kierr/min	3.0 kg
Eco 40-60	**1)**	1600 kierr/min. 1600 kierr/min – 400 kierr/min	11.0 kg

1) Tämän ohjelman lämpötila ei ole näkyvissä näytössä vaan se asetetaan automaattisesti.

Ohjelmien ja lisätoimintojen yhteensopivuus

Lisätoimintoja ei voi valita kaikissa pesuohjelmissa, ja jokin lisätoiminto voi sulkea pois toisen lisätoiminnon käyttömahdollisuuden. Tässä tapauksessa laite ei salli yhteensopimattomien asetusten asettamista samanaikaisesti.
Varmista, että näyttö ja pehmeät painikkeet ovat aina puhtaat ja kuivat.

	UltraQuick 49min	Puuvilla	Synteettiset	Hellävarainen	Villa	Linkous/Tyhjennys	Huuhtelu	Hygienia	Farkut	Urheiluvaatteet	Pika 20min	Eco 40-60
AutoDose												
AutoDose pesuaine	■	■	■	■				■	■	■	■	■
AutoDose Huuhtelu-aine	■	■	■	■	■		■	■	■	■	■	■
Muut												
Linkous	■	■	■	■	■	■	■	■	■	■	■	■
Rypistymisenesto	■	■	■	■	■		■	■	■	■		■
Hiljainen		■	■	■					■	■		
Ei linkousta						■ 1)	■					
Ohjelma valmis	■	■	■	■	■	■	■	■	■	■	■	■
Esipesu		■	■							■		
Steam Easy Iron 2)	■	■	■					■	■	■		
Lisähuuhtelu	■	■	■	■			■	■	■	■		

1) Jos asetat lisätoiminnot ”Ei linkousta”, laite suorittaa vain tyhjennyksen.

2) Tämä lisätoiminto ei ole käytettävissä alle 40 °C:n ohjelmissa.

Pesuohjelmiin sopivat pesuaineet

Ohjelma	Yleiskäyttöinen pesujauhe[1)]	Yleinen nestepesuaine	Värillisen pyykin nestepesuaine	Hienopesu, villavaatteet	Erikois
Puuvilla	▲	▲	▲	--	--
Synteettiset	▲	▲	▲	--	--
Hellävarainen	--	--	--	▲	▲
Villa	--	--	--	▲	▲
Hygienia	▲	▲	--	--	▲
Farkut	--	--	▲	▲	▲
Urheiluvaatteet	--	▲	▲	--	▲
Pika 20min	--	▲	▲	--	--
Eco 40-60	▲	▲	▲	--	--

1) Pesujauheen käyttöä suositellaan yli 60 °C lämpötilassa.

▲ = suositeltu

-- = Ei suositeltu

11.3 Höyry -ohjelmat

Höyry-ohjelmien avulla voidaan vähentää pelkkää raikastusta vaativien vaatteiden (kuten puuvillan, tekokuitujen, sekapyykkien, myös arkalaatuisten tekstiilien) rypistymistä ja hajuja.

Tekstiilin kuidut avautuvat, minkä jälkeen kankaan silitys on helpompaa. Kun ohjelma on päättynyt, poista pyykki viivyttelemättä pesukoneen rummusta.

ÄLÄ aseta tätä tilaa seuraavan tyyppisiin tekstiileihin:
- Tekstiilit, joita ei ole tarkoitettu kuivausrummussa kuivattaviksi.
- Merkinnällä ”Vain kuivapesu” varustetut tekstiilit.

ⓘ

Älä käytä pesuainetta!
Höyry-ohjelmat eivät poista erityisen voimakkaita hajuja eivätkä suorita hygieenisiä ohjelmia.
Höyrykäsittelyn jälkeen pyykki voi olla kosteaa. Ripusta pyykki ulos kuivumaan muutamaksi minuutiksi.

Tuoksu (Electrolux Steam Fragrance)

Electrolux Steam Fragrance -toiminnon avulla voit raikastaa arkalaatuisetkin pyykit, poistaa ryppyjä ja lisätä raikkautta hellävaraisella tuoksulla, jonka **Electrolux** on kehittänyt yksinomaisesti. Kun vaatteesi raikastetaan höyryllä täydellisten pesuohjelmien sijaan, vaatteesi säilyvät kauemmin uudenveroisina. Voit käyttää hajustetta myös mahdollisesti käytettävissä olevien kashmir- ja höyryohjelmien osana myös hellävaraista käsittelyä vaativille kankaille, kuten kashmirille ja villalle. Pienempiä täyttömääriä käsiteltäessä vähennä hajusteiden annostelua ja ohjelman kestoa: vain 15 minuutin kuluttua pyykit tuntuvat taas vastapestyiltä.

Lue hajusteen mukana toimitetut ohjeet huolellisesti.

ÄLÄ:
- kuivaa hajusteilla käsiteltyjä vaatteita kuivausrummussa. Muutoin hajusteet haihtuvat pois.
- käytä hajustetta muuhun kuin tässä kuvattuihin tarkoituksiin.
- käytä hajustetta uusiin vaatteisiin. Uudet vaatteet voivat sisältää niiden viimeistelyssä käytettyjen yhdisteiden jäämiä, jotka eivät sovi hajusteisiin.

Hajusteita on saatavilla **Electrolux**-verkkokaupasta tai valtuutetulta jälleenmyyjältä.

11.4 Oma ohjelma

Tämä valitsin on käytettävissä, kun laite on yhdistetty Wi-Fi-verkkoon.

Oma ohjelma voidaan asettaa ja tallentaa vain sovelluksen kautta käytettävissä olevien ohjelmien luettelosta.

Kun oma ohjelma on asetettu, voit valita sen sovelluksen kautta tai kääntämällä ohjelmanvalitsinta vastaavaan asentoon: vastaava merkkivalo syttyy ja näytön tiedot päivittyvät vastaavasti.

Oma ohjelma voidaan peruuttaa vastaavalla sovelluskomennolla tai painamalla tehdasasetusten näppäinyhdistelmää.

11.5 Woolmark Premium Wool Care - Vihreä

Tämän pesukoneen villapesuohjelma on The Woolmark Company -yhtiön testaama ja hyväksymä merkillä ”käsinpesu” varustettujen villatekstiilien pesuun, kun vaatteet pestään tämän pesukoneen valmistajan ohjeiden mukaisesti.
M2304

12. WI-FI - YHTEYDEN ASETUKSET

Tässä luvussa kuvataan, miten älylaite yhdistetään Wi-Fi-verkkoon ja miten se liitetään mobiililaitteisiin.

Tämän toiminnon avulla vastaanotat ilmoituksia, ohjaat ja hallitset laitettasi mobiililaitteistasi käsin.

Tehtaan oletusasetuksena Wi-Fi-toiminto on pois päältä.

Laitteen yhdistämiseksi ja kaikkien toimintojen ja palvelujen käyttämiseksi tarvitset seuraavat:

- Langaton verkko kotona, jossa internetyhteys käytössä.
- Langattomaan verkkoon yhdistetty mobiililaite.

Wi-Fi-moduulin parametrit	
Taajuus	2,412 - 2,472 GHz Euroopan markkinoilla
Protokolla	IEEE 802.11b/g/n
Enimmäisteho	< 20 dBm
Salaus	WPA, WPA2, WPA3

12.1 QR-koodi arvokilvessä

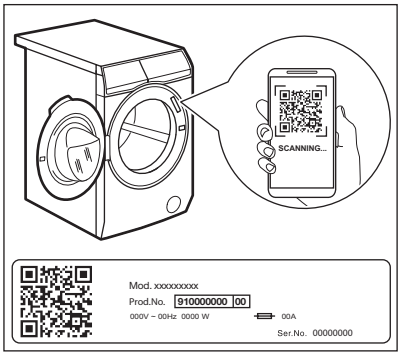

QR-koodia voidaan käyttää kahdella tavalla:

- Skannaa QR-koodi kameralla ja lataa sovellus älylaitteellesi sovelluskaupasta ja noudata vaadittuja ohjeita.
- Älylaitteen ja kodinkoneen välisen yhteyden muodostaminen prosessin yksinkertaistamiseksi. Skannaa QR-koodi sovelluksessa olevalla koodinlukijalla.

12.2 Asennus ja konfigurointi Sovellus

ⓘ

Sovellus mahdollistaa pyykinpesun hallitsemisen mobiililaitteesta.
Sisältää lukuisia laitteeseen mukautettuja ohjelmia, hyödyllisiä toimintoja sekä tuotetietoja.
Mukautettua pyykinpesua – ja kaikki suoraan mobiililaitteesta.

Seiso laitteen lähellä mobiililaitteen kanssa, kun yhdistät pesukonetta sovellukseen.

Varmista, että älylaitteesi on yhdistetty langattomaan verkkoon.

1. Siirry älylaitteen sovelluskauppaan tai skannaa QR-koodi (*katso kohta ”Arvokilven QR-koodi”).*
2. Lataa ja asenna sovellus.
3. Käynnistä sovellus. Valitse maa ja kieli ja kirjaudu sisään sähköpostiosoitteellasi ja salasanalla. Jos sinulla ei ole tiliä, luo uusi tili noudattamalla sovelluksen Sovellus ohjeita.
4. Noudata sovelluksen antamia ohjeita laitteen rekisteröimiseksi ja määrittämiseksi.

12.3 Wi-Fi-verkkoyhteys

Wi-Fi-yhteyden kytkeminen käyttöön

ⓘ

Oletusasetuksena Wi-Fi-toiminto on pois käytöstä.

Kytke laite Wi-Fi-verkkoon napauttamalla ja painamalla Etäkäynnistys -painiketta 5 sekunnin ajan. Tämä toiminto avaa tukiaseman (siirtyy AP-tilaan). Jos tukiasemaa ei ole aiemmin valmisteltu, se aloittaa valmisteluprosessin.

Kun tukiasema on auki, jos käytössä on uusi verkkotunnus, se korvaa kaikki aiemmin tallennetut verkkotunnukset. Jos näin ei ole, se muodostaa yhteyden aiemmin tallennettuun verkkoon.

Tämän vaiheen aikana näytössä näkyy vain Wi-Fi-kuvake ja ”**on**”-ilmoitus, kun taas muut ohjauspaneelin merkkivalot ovat pois päältä. Wi-Fi-kuvake alkaa vilkkua.

Kun tukiasema on avoinna, näytössä näkyy ”**AP**”.

Wi-Fi-kuvake vilkkuu edelleen, kunnes se on muodostanut yhteyden kotiverkkoon.

Kun valmistelu on suoritettu onnistuneesti, kuuluu äänimerkki ja Wi-Fi-kuvake palaa tasaisesti.

ⓘ

Kun Wi-Fi ja tukiasema ovat toiminnassa, minkä tahansa painikkeen painaminen toistaa virheäänimerkin.

Kun virta on kytketty, napauttamalla Etäkäynnistys -painikkeen tilaan On (käytössä) käyttäjät voivat käynnistää etäjaksot App-tilassa.

Automaattinen yhteys rekisteröityyn verkkoon
Kun laite on asennettu onnistuneesti ja rekisteröity kotiverkkoon, se yrittää muodostaa yhteyden verkkoon automaattisesti aina, kun se käynnistetään. Äänimerkkiä ei kuulu, kun Wi-Fi-yhteyden muodostaminen on onnistunut.

Yhteyden muodostaminen eri verkkoon (tukiaseman avaaminen uudelleen)
Joka kerta, kun käyttäjä napauttaa ja painaa Etäkäynnistys -painiketta 5 sekunnin ajan, tukiasema avautuu ja lähettää yhteyttä. Tässä vaiheessa saadut uudet verkkotunnukset korvaavat aiemmin tallennetut tunnistetiedot ja laite muodostaa yhteyden uuteen Wi-Fi-verkkoon.

Wi-Fi-yhteyden kytkeminen pois käytöstä

Jos käyttäjä ei enää kytke laitetta Wi-Fi-verkkoon, hän voi napauttaa ja painaa

Etäkäynnistys -painiketta 10 sekunnin ajan, jolloin laite nollautuu ja sen virta katkeaa.

Näytössä näkyy – – – vain 5 sekunnin ajan, kun kaikki muut käyttöpaneelin merkkivalot ovat pois päältä.

Nollauksen jälkeen näyttö palaa alkutilaan

Wi-Fi-kuvakkeen ollessa pois päältä.

12.4 Päivitys langattoman yhteyden kautta

Sovellus saattaa ehdottaa päivitystä laitteellesi.

Jos ohjelma on käynnissä, sovellus ilmoittaa, että päivitys alkaa ohjelman päätyttyä.

Päivityksen aikana laitteen näytössä näkyy UPd.

Laitetta ei saa sammuttaa tai irrottaa sähköverkosta päivityksen aikana.

Laite on jälleen käytettävissä päivityksen päätyttyä eikä päivityksen onnistumisesta ilmoiteta.

Jos virhe ilmenee, laitteen näytössä näkyy:

Err: normaaliin käyttötilaan voidaan palata painamalla mitä tahansa painiketta tai kääntämällä valitsinta.

12.5 Wi-Fi Always On

Wi-Fi Always On -toiminto on käytettävissä sovelluksessa.

Tämä toiminto pitää laitteen yhteydessä verkkoon myös silloin, kun laitteen virta on sammutettu.

Merkkivalo syttyy ja sammuu jaksoittain.

Laite voidaan käynnistää painamalla

painiketta Päällä/Pois tai sovelluksella.

Wi-Fi Always On -toiminto voi vaikuttaa energiankulutukseen.

13. PÄIVITTÄINEN KÄYTTÖ

VAROITUS!

Lue turvallisuutta koskevat luvut.

13.1 Laitteen kytkeminen toimintaan

1. Kytke pistoke verkkopistorasiaan.
2. Avaa vesihana.
3. Paina Päällä/Pois -painiketta muutaman sekunnin ajan.

Kuuluu lyhyt ääni.

13.2 Pyykin lisääminen

- Avaa laitteen luukku.
- Ravista vaatteita ennen kuin laitat ne laitteeseen.
- Laita pyykit rumpuun yksi kerrallaan.

Älä täytä rumpua liian täyteen.

- Sulje luukku huolellisesti.

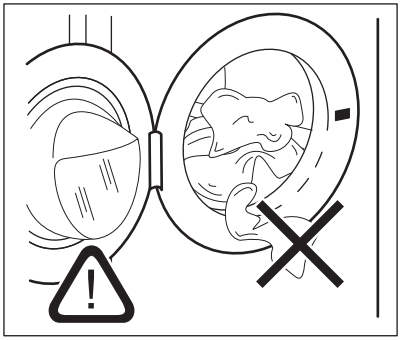

HUOMIO!

– Varmista, etteivät pyykit jää tiivisteen ja luukun väliin. Vaarana on vesivahinko tai pyykin vaurioituminen.
– Erittäin öljyisten ja rasvaisten tahrojen pesu tai tuoksujen käyttö voi vaurioittaa laitteen kumiosia.

13.3 Pesuaineen ja muiden lisäaineiden käyttäminen

Jos molemmat AutoDose-säiliöt ovat käytössä asetetussa ohjelmassa, laite annostelee pesu- ja huuhteluaineen automaattisesti.

Jos yksi AutoDose-säiliö tai molemmat säiliöt ovat pois käytöstä(OFF) asetetussa ohjelmassa, lisää tuote manuaalisesti vastaavaan lokeroon.

13.4 Ohjelman asettaminen

ⓘ

Eco 40-60 on ehdotettu oletusohjelma, kun laite käynnistetään, ja johon energiamerkinnän tiedot liittyvät.

ⓘ

Jos haluat muuttaa pesu- tai huuhteluaineen automaattista annostelua, siirry AutoDose-asetustilaan ennen ohjelman asettamista. Asetustila voi peruuttaa väliaikaiset asetukset. Katso kappale ”AutoDose-asetustila” luvusta ”AutoDose-tekniikka (automaattinen annostelu)”.

1. Käännä ohjelmanvalitsin haluamasi pesuohjelman kohdalle. Vastaavan ohjelman merkkivalo syttyy. Höyryraikastus -ohjelma voidaan valita SmartSelect-alueelta.

Painikkeen Käynnistä/Tauko ▷II merkkivalo vilkkuu.
Näytössä näkyy viitteellinen ohjelman kesto, asetetun ohjelman ilmoitettu maksimitäyttömäärä (vain muutaman sekunnin ajan), oletuslämpötila, oletuslinkousnopeus ja pesuvaiheen merkkivalot (kun käytettävissä).

2. Käytä SmartSelect-toimintoa likaisuustason muuttamiseen. Laite suosittelee automaattisesti matalinta lämpötilaa ja optimaalista asetusyhdistelmää oikean tuloksen saavuttamiseksi mahdollisimman lyhyessä ajassa. Steam Refresh -ohjelma voidaan valita SmartSelect-alueelta.
3. Voit muuttaa lämpötilaa ja/tai linkousnopeutta koskettamalla vastaavia painikkeita.
4. Voit halutessasi asettaa yhden tai useamman lisätoiminnon koskettamalla vastaavia painikkeita. Vastaavat merkkivalot syttyvät näyttöön ja annetut tiedot muuttuvat sen mukaisesti.

ⓘ

Jos valinta **ei ole mahdollinen**, laitteesta kuuluu äänimerkki.

13.5 Ohjelman käynnistys

⚠ **VAROITUS!**

Varmista, että pesuainelokerikko on suljettu hyvin, muutoin ohjelma ei käynnisty.

Käynnistä ohjelma koskettamalla Käynnistä/Tauko ▷II -näppäinpainiketta.
Vastaava merkkivalo lakkaa vilkkumasta ja jää palamaan.
Ohjelma alkaa, luukku on lukittu. Näytössä näkyy -merkkivalo.

ⓘ

Tyhjennyspumppu voi toimia lyhyen aikaa hieman ennen laitteen vedentäyttöä.

13.6 Ohjelman käynnistys käyttämällä Ohjelma valmis

1. Kosketa tätä toistuvasti, kunnes näytössä näkyy haluamasi ohjelman päättymisaika. Merkkivalo syttyy.
2. Kosketa näppäinpainiketta Käynnistä/Tauko ▷II.

Rumpu alkaa pyöriä suorittaakseen SensiCare-arvioinnin, jos se on määritetty valitussa ohjelmassa.

3. Laite käynnistää ajanlaskennan ohjelman päättymiseen saakka ja ohjelma käynnistyy oikealla hetkellä, jotta se päättyy tämän lisätoiminnon kautta määritettynä aikana.

Tämän lisätoiminnon muuttaminen tai peruuttaminen:

1. Sammuta laitteen virta painikkeella Päällä/Pois⏻.
2. Kytke laitteeseen virta uudelleen.
3. Aseta ohjelma uudelleen.

13.7 SensiCare System - täyttömäärän tunnistus

ⓘ

Ohjelman kesto näytössä viittaa **keskisuureen/suureen pyykkimäärään**.

Kun olet koskettanut Käynnistä/Tauko▷II-näppäinpainiketta, ilmoitetun maksimitäyttömäärän merkkivalo sammuu, SensiCare System käynnistää täyttömäärän tunnistuksen:

1. Laite tunnistaa täyttömäärän 30 sekunnin kuluessa. Tämän vaiheen aikana viivojen selaaminen toistaa yksinkertaisen animaation. Jos ylikuormitusta havaitaan, ylikuormituksen tiedot näkyvät 30 sekunnin ajan, ennen kuin näyttö siirtyy edelliseen näkymään.
2. Tämän vaiheen aikana rumpu pyörii pian.
3. Ohjelman kestoa voi säätää sen mukaisesti joko pidemmäksi tai lyhyemmäksi. Vedensyöttö käynnistyy 30 sekunnin kuluttua.

Kun täyttömäärä on tunnistettu, ja jos **rummussa on liikaa pyykkiä**, merkkivalo **MAX** vilkkuu näytössä:

Tällöin koneen toiminta voidaan keskeyttää ja ylimääräiset vaatteet voidaan poistaa 30 sekunnin ajan.

Kun ylimääräiset pyykit on poistettu, käynnistä ohjelma uudelleen koskettamalla Käynnistä/Tauko▷II-näppäinpainiketta. SensiCare-vaihe voidaan toistaa korkeintaan kolme kertaa (katso kohta 1).

Tärkeää! Jos pyykkimäärää ei vähennetä, pesuohjelma käynnistyy ylikuormituksesta huolimatta. Tässä tapauksessa parasta pesutulosta ei voida taata.

ⓘ

Kun ohjelman käynnistymisestä on kulunut noin 20 minuuttia, laite voi säätää ohjelman kestoa uudelleen tekstiilien vedenimukyvystä riippuen.

ⓘ

SensiCare System ei ole käytettävissä kaikkien ohjelmien yhteydessä. Näitä ovat mm. Villa, Huuhtelu ja lyhytkestoiset ohjelmat.

13.8 Ohjelman keskeyttäminen ja lisätoiminnon muuttaminen

Voit muuttaa **vain joitakin** lisätoimintoja ohjelman ollessa käynnissä:

1. Kosketa näppäinpainiketta Käynnistä/Tauko▷II.

Painikkeen merkkivalo alkaa vilkkua.

2. Muuta lisätoimintojen asetusta. Näytössä näkyvät tiedot muuttuvat sen mukaisesti.
3. Kosketa näppäinpainiketta Käynnistä/Tauko▷II uudelleen.

Pesuohjelma jatkaa toimintaansa.

13.9 Käynnissä olevan ohjelman peruuttaminen

1. Peruuta ohjelma ja kytke laite pois toiminnasta painamalla painiketta Päällä/Pois⏻.
2. Käynnistä laite uudelleen painamalla painiketta Päällä/Pois⏻

Nyt voit asettaa uuden pesuohjelman.

ⓘ

Jos SensiCare-vaihe on jo suoritettu ja vedensyöttö käynnistynyt, uusi ohjelma käynnistyy **toistamatta SensiCare-vaihetta**. Vettä ja pesuainetta ei tyhjennetä hävikin välttämiseksi. Näytössä näkyy ohjelman maksimikesto, joka päivittyy noin 20 minuuttia uuden ohjelman käynnistämisen jälkeen.

13.10 Luukun avaaminen – Pyykin lisääminen

Jos -kuvake on näkyvissä, voit avata luukun.

Laitteen luukku on lukittu ohjelman tai ajastimen ollessa toiminnassa. Näytössä näkyy -merkkivalo.

> Jos lämpötila ja vedentaso rummussa ovat liian korkeita ja/tai rumpu pyörii edelleen, luukkua ei saa avata.

Vaatteiden lisääminen tai poistaminen:

1. Kosketa näppäinpainiketta Käynnistä/Tauko.

Kyseisen luukun lukon merkkivalo sammuu näytössä.

2. Avaa laitteen luukku. Lisää pyykkejä tai poista pyykkejä tarvittaessa. Sulje luukku ja kosketa Käynnistä/Tauko-näppäinpainiketta.

Ohjelma tai ajastettu käynnistys toimivat edelleen.

13.11 Ohjelman päättyminen

Kun ohjelma on päättynyt, laite pysähtyy automaattisesti. Äänimerkki kuuluu (jos äänimerkki on asetettu käyttöön). Näytössä näkyy 0:00.

Näppäinpainikkeen Käynnistä/Tauko merkkivalo sammuu.

Luukun lukitus avautuu ja merkkivalo sammuu.

1. Paina painiketta Päällä/Pois kytkeäksesi laitteen pois toiminnasta.

Kun ohjelman päättymisestä on kulunut viisi minuuttia, energian säästötoiminto kytkee laitteen automaattisesti pois toiminnasta.

> Kun kytket laitteen uudelleen toimintaan, laite ehdottaa oletusohjelmaa Eco 40-60. Aseta uusi pesuohjelma kääntämällä ohjelmanvalitsinta.

2. Poista pyykki laitteesta.
3. Varmista, että rumpu on tyhjä.
4. Pidä luukku ja pesuainelokero hieman raollaan homeen ja hajujen muodostumisen estämiseksi.

13.12 Veden tyhjentäminen ohjelman päätyttyä

Jos olet valinnut ohjelman tai lisätoiminnon, joka ei tyhjennä loppuhuuhtelun vettä koneesta, ohjelma päättyy, mutta:

- Aika-alueella näkyy 0:00 ja näytössä näkyy lukitun luukun merkkivalo .
- Näppäinpainikkeen Käynnistä/Tauko merkkivalo alkaa vilkkua.
- Rumpu pyörii edelleen säännöllisesti, jotta pyykkiin ei muodostuisi ryppyjä.
- Luukku pysyy lukittuna.
- Sinun on tyhjennettävä vesi, jotta voit avata luukun.

1. Kosketa Linkous-painiketta pienentääksesi laitteen ehdottamaa linkousnopeutta.
2. Paina Käynnistä/Tauko-näppäinpainiketta: laite tyhjentää veden ja suorittaa linkoamisen.

Rypistymisen esto tai -lisätoiminnon merkkivalo sammuu.

> Jos toiminto Hiljainen on asetettu ja linkousnopeutta ei ole muutettu, laite tyhjentää ainoastaan veden näppäinpainiketta Käynnistä/Tauko painaessa.

3. Kun ohjelma on päättynyt ja luukun lukituksen merkkivalo sammuu, voit avata luukun.
4. Paina Päällä/Pois -painiketta muutaman sekunnin ajan sammuttaaksesi laitteen.

13.13 Valmiustoiminto

Valmiustilatoiminto kytkee laitteen automaattisesti pois päältä energiankulutuksen vähentämiseksi seuraavissa tilanteissa:

- Laitetta ei käytetä 5 minuuttiin eikä mikään ohjelma ole käynnissä.
  Käynnistä laite uudelleen painamalla Päällä/Pois ⏻ -painiketta.
- 5 minuutin kuluttua pesuohjelman päättymisestä
  Käynnistä laite uudelleen painamalla Päällä/Pois ⏻ -painiketta.
  Oletusarvoinen ohjelma, kun laite käynnistetään uudelleen valmiustilasta, on aina Eco 40-60.
  Aseta uusi pesuohjelma kääntämällä ohjelmanvalitsinta.

ⓘ

Jos asetat ohjelman tai lisätoiminnon, jonka päätyttyä vesi jää rumpuun, Valmiustilatoiminto **ei kytke laitetta pois päältä** muistuttaakseen sinua veden tyhjentämisestä.

ⓘ

Jos Wi-Fi Always On -toiminto on käytössä, vain merkkivalo ᯤ syttyy ja sammuu jaksoittain.

14. VIHJEITÄ JA NEUVOJA

⚠ **VAROITUS!**

Lue turvallisuutta koskevat luvut.

14.1 Pyykin täyttäminen

- Lajittele valkopyykki, värillinen pyykki, tekokuidut, arkalaatuinen pyykki ja villapyykki.
- Noudata tekstiilien hoito-ohjemerkintöjen ohjeita.
- Älä pese valkopyykkiä ja värillistä pyykkiä yhtä aikaa.
- Hoito-ohjemerkinnän lämpötila vastaa enimmäislämpötilaa eikä enimmäislämpötilaa suositella.
- Tarkista pesun tarve. Pyykit saattavat tarvita vain raikastusta, jolloin pesun sijaan voidaan valita Höyryraikastus
- Joistakin värillisistä vaatteista voi irrota väriä ensimmäisen pesun aikana. Ne on suositeltavaa pestä erikseen ensimmäisillä kerroilla.
- Käännä monikerroksiset tekstiilit, villavaatteet ja painetut tekstiilit väärin päin.
- Esikäsittele vaikeat tahrat.
- Pese vaikeat tahrat erikoispesuaineella.
- Ole varovainen verhoja käsitellessäsi. Poista koukut ja aseta verhot pesupussiin tai tyynyliinan sisälle.
- Erittäin pieni täyttömäärä voi aiheuttaa epätasapainon linkousvaiheessa, mikä johtaa liian suureen tärinään. Jos näin käy:
  a. keskeytä ohjelma ja avaa luukku (ks. luku "Päivittäinen käyttö")
  b. levitä pyykit käsin niin, että ne ovat jakautuneet tasaisesti rumpuun
  c. paina Käynnistä/Tauko -painiketta. Linkousvaihe jatkuu.
- Napita tyynyliinat ja sulje vetoketjut, koukut ja nepparit. Sido vyöt, nauhat, kengännauhat, hihnat ja muut irtonaiset kappaleet.
- Älä pese saumaamattomia tai leikattuja pyykkejä. Pese pienet ja/tai arkalaatuiset pyykit pesupussissa (esim. kaarelliset rintaliivit, vyöt, sukkahousut, kengännauhat, nauhat jne.).

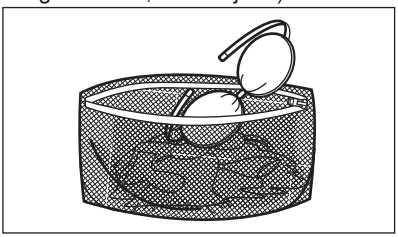

- Tyhjennä taskut ja ravista viikatut vaatteet auki.

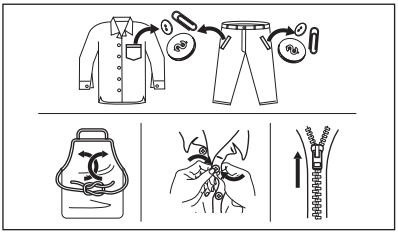

14.2 Vaikeat tahrat

Vesi ja pesuaine eivät riitä poistamaan vaikeita tahroja.

Suosittelemme, että vaikeat tahrat esikäsitellään ennen tekstiilien asettamista laitteeseen.

Markkinoilla on saatavilla erityisiä tahranpoistoaineita. Käytä tahraan ja tekstiilin laatuun sopivaa tahranpoistoainetta.

Älä suihkuta tahranpoistoainetta pyykkeihin laitteen lähellä, sillä se syövyttää muoviosia.

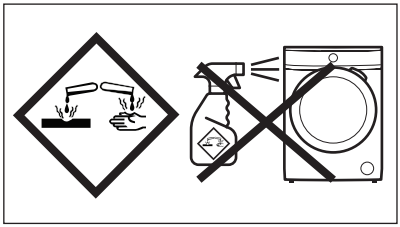

14.3 Pesuainetyyppi ja -määrä

Pesuaineen valinta ja oikean määrän käyttö ei vaikuta ainoastaan pesutulokseen, vaan auttaa myös välttämään hävikkiä ja suojelemaan ympäristöä:

- Käytä vain pesukoneeseen tarkoitettuja pesuaineita ja muita aineita. Noudata ensiksi seuraavia yleisohjeita:
  - jauhepesuaineet (myös tabletit ja kerta-annospesuainetabletit) kaikille tekstiilityypeille, pois lukien herkät tekstiilit. Suosi valkaisuainetta sisältäviä jauhemaisia pesuaineita valkoisen pyykin ja pyykin desinfiointiin,
  - nestemäiset pesuaineet (mukaan lukien yksittäiset pesuaineannokset), mieluiten alhaisen lämpötilan pesuohjelmissa (enintään 60 °C) kaikille kuitutyypeille, tai erikoispesuaineita vain villavaatteille.
- Käytettävä pesuaineen tyyppi ja määrä määrittyvät seuraavien mukaan: tekstiilityyppi (hienopyykki, villavaatteet, puuvilla, jne.), pyykkien väri, täyttömäärä, likaisuustaso, pesulämpötila, aika sekä vedenkovuus.
- Noudata pesu- ja muiden käsittelyaineiden tuotepakkauksien ohjeita ylittämättä ilmoitettua maksimitasoa (MAX).
- Älä sekoita eri pesuainetyyppejä.
- Käytä vähemmän pesuainetta, jos:
  - pyykkiä on vähän,
  - ohjelman kestoa on lyhennetty Time Manager -painikkeella.
  - pyykki on vain vähän likaista,
  - pesussa muodostuu paljon vaahtoa.
- Kun käytät pesuainetabletteja, aseta ne aina rumpuun pesuainelokeron sijaan ja noudata valmistajan ohjeita.

Riittämätön pesuaine voi aiheuttaa:

- heikko pesutulos
- harmaat pyykit
- rasvaiset pyykit
- homeen muodostuminen laitteeseen.

Liiallisen pesuaineen mahdollisia seurauksia:

- vaahdon muodostuminen
- huonompi pesutulos
- riittämätön huuhtelu
- suuremmat ympäristöhaitat.

14.4 Säästövinkkejä

Anna toiminnon SmartSelect auttaa sinua säästämään energiaa, aikaa ja vettä. Lisätoimintoja Erittäin kevyt ja Kevyt voidaan käyttää suurimman osan ajasta. Käytä Höyryraikastus -toimintoa pyykkien pesemisen välttämiseksi ja pelkästään höyryllä raikastamiseen.

Parhaan tuloksen saavuttamiseksi suosittelemme seuraavien ohjeiden noudattamista:

- **Normaalilikaisen** pyykinpesussa **ei tarvita esipesua**, jolloin säästyy pesuainetta, vettä ja aikaa.
- Kun laite täytetään kunkin ohjelman **enimmäistäyttömäärään, energian- ja vedenkulutus ovat pienempiä**.
- Riittävällä esikäsittelyllä on mahdollista poistaa tahrat ja suurin osa muusta liasta. Tällöin pyykki voidaan pestä alemmassa lämpötilassa.

- Katso oikea pesuainemäärä pesuaineen valmistajan antamista ohjeista ja tarkista kotisi vedenkovuus. Katso kohta "Vedenkovuus".
- Jos sinulla on kuivausrumpu, suosittelemme käyttämään valitun ohjelman **suurinta sallittua linkousnopeutta** energian säästämiseksi kuivauksen aikana.
- Käytä mieluiten lyhyitä ohjelmia alhaisissa lämpötiloissa.

14.5 Veden kovuus

Jos alueesi vesi on kovaa tai keskikovaa, suosittelemme, että käytät pesukoneisiin tarkoitettua vedenpehmennysainetta.

Vesi on kovaa tai keskikovaa, kun kovuus on yli 8 dH.

Jos alueesi vesi on pehmeää, vedenpehmennysaineen käyttö ei ole tarpeen.

Tarkista alueesi vedenkovuus ottamalla yhteyttä paikalliseen vesilaitokseen.

Käytä oikeaa määrä vedenpehmennintä. Noudata tuotepakkaukseen merkittyjä ohjeita.

15. HOITO JA PUHDISTUS

⚠ **VAROITUS!**

Lue turvallisuutta koskevat luvut.

15.1 Säännöllinen puhdistus

Säännöllinen puhdistus auttaa pidentämään laitteen käyttöikää.

Pidä luukkua ja pesuainelokeroa kunkin pesuohjelman jälkeen hiukan raollaan ilmankierron varmistamiseksi ja kosteuden poistamiseksi laitteen sisältä.

Jos laitetta ei käytetä pitkään aikaan: sulje vesihana ja irrota virtajohto pistorasiasta.

Viitteellinen säännöllinen puhdistusaikataulu:

Kalkinpoisto	Kahdesti vuodessa
Ylläpitopesu	Kerran kuukaudessa
Luukun tiivisteen puhdistaminen	Kahden kuukauden välein
Rummun puhdistaminen	Kahden kuukauden välein
Pesuainelokeron ja Auto-Dose-astioiden puhdistus	Kahdesti vuodessa
Tyhjennyspumpun sihdin puhdistaminen	Kahdesti vuodessa
Tuloletkun ja venttiilisihdin puhdistus	Kahdesti vuodessa

15.2 Vieraiden esineiden poistaminen

ⓘ

Varmista, että taskut ovat tyhjiä ja kaikki irtonaiset kappaleet on sidottu ennen ohjelman suorittamista. Katso "Neuvoja ja vinkkejä" -luvun kohta ”Pyykkimäärä”.

Poista mahdolliset vieraat esineet (esim. metallikiinnittimet, napit, kolikot, jne.) luukun tiivisteestä, sihdeistä ja rummusta. Lue lisäohjeita luvuista ”Luukun tiivisteen kaksoishuulet”, ”Rummun puhdistus”, ”Tyhjennyspumpun puhdistus” ja ”Vedenottoletkun ja venttiilin sihdin puhdistus”. Ota tarvittaessa yhteyttä valtuutettuun huoltoliikkeeseen.

15.3 Ulkopintojen puhdistaminen

Puhdista laite ainoastaan miedolla saippualla ja lämpimällä vedellä. Kuivaa kaikki pinnat kokonaan.

Älä käytä hankaavia pesulappuja tai naarmuttavia välineitä.

⚠ **HUOMIO!**

Älä käytä koskaan alkoholia, liuotinaineita tai vastaavia tuotteita.

⚠ **HUOMIO!**

Metallipintoja ei saa puhdistaa klooripohjaisilla pesuaineilla.

15.4 Kalkinpoisto

ⓘ

Jos alueesi vesi on kovaa tai keskikovaa, suosittelemme, että käytät pesukoneisiin tarkoitettua vedenpehmennysainetta (kalkinpoisto ajoittain).
Vesi on kovaa tai keskikovaa, kun kovuus on yli 8 dH.

Tarkista rumpu säännöllisesti kalkkijäämien varalta.

ⓘ

Noudata aina tuotepakkaukseen merkittyjä ohjeita.

15.5 Ylläpitopesu

Jos lyhyitä alhaisen lämpötilan ohjelmia käytetään toistuvasti ja pitkään, rumpuun ja pesusäiliöön voi kertyä pesuainejäämiä ja nukkaa tai muodostua bakteerikantoja ja biofilmejä. Tämä voi muodostaa epämiellyttäviä hajuja ja hometta.

Voit poistaa kyseiset jäämät ja steriloida laitteen sisäosan suorittamalla huoltopesun vähintään kerran kuukaudessa:

1. Poista kaikki pyykit koneesta.
2. Kytke AutoDose-toiminto pois käytöstä pesu- ja huuhteluaineen käyttämiseksi.
3. Suorita puuvillaohjelma suurimmalla lämpötilalla ja lisää pieni määrä pesujauhetta tai suorita Koneen puhdistus-ohjelma, jos se on käytettävissä.

15.6 Luukun tiiviste

Tässä laitteessa on **itsestään puhdistuva tyhjennysjärjestelmä**, joka mahdollistaa vaatteista irtoavien kevyiden nukkakuitujen poistumisen veden mukana. Tarkista tiiviste säännöllisesti ja puhdista se tarvittaessa seuraavan taulukon mukaisesti. Kolikot, napit ja muut pienet esineet voidaan kerätä talteen ohjelman päättymisen jälkeen.

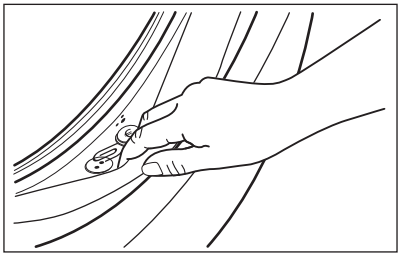

Puhdista se tarvittaessa ammoniakkipohjaisella puhdistusaineella naarmuttamatta tiivisteen pintaa.

ⓘ

Noudata aina tuotepakkaukseen merkittyjä ohjeita.

15.7 Rummun puhdistus

Tarkista rumpu säännöllisesti kertymien estämiseksi.

Rumpuun voi muodostua ruosteläiskiä vierasesineiden tai rautapitoisen veden vuoksi

Puhdista rumpu erityisillä ruostumattomalle teräkselle sopivilla tuotteilla.

ⓘ

Noudata aina tuotepakkaukseen merkittyjä ohjeita.
Älä käytä rummun puhdistuksessa happoa sisältäviä kalkinpoistoaineita, klooria tai rautaa sisältäviä hankausaineita tai teräsvillaa.

Suorita perusteellinen puhdistus seuraavasti:

1. Puhdista rumpu erityisillä ruostumattomalle teräkselle sopivilla tuotteilla.

ⓘ

Noudata aina tuotepakkaukseen merkittyjä ohjeita.

2. Poista kaikki pyykit koneesta.
3. Kytke AutoDose -toiminto pois käytöstä pesu- ja huuhteluaineen käyttämiseksi.
4. Suorita lyhyt puuvillaohjelma korkealla lämpötilalla ja tyhjällä rummulla ja lisää pieni määrä pesujauhetta tai suorita

Koneen puhdistus-ohjelma, jos se on käytettävissä. Jos laite voidaan yhdistää Wi-Fi-verkkoon, erikoisohjelma Koneen puhdistus voidaan ladata myös sovelluksen kautta.

5. Lisää hiukan pesujauhetta tai erikoistuotetta manuaalisesti tyhjään rumpuun mahdollisten jäämien huuhtelemiseksi pois.

ⓘ

Näytössä voi aika ajoin ohjelman päätyttyä näkyä kuvake ✧: ”Rummun puhdistus” on tällöin suositeltavaa. Kun rumpu on puhdistettu, ilmoitus häviää.

15.8 Pesuainelokeron ja AutoDose-säiliöiden puhdistaminen

⚠ **HUOMIO!**

Jos vaihdat pesuaineen merkkiä, pitoisuutta tai paksuutta, pesuainelokero kannattaa puhdistaa.

ⓘ

Varmista ennen puhdistusta, että kaikki lokerot ovat tyhjiä.

Suorita seuraavissa kaavioissa kuvattu puhdistus joka toinen kuukausi estääksesi pesuainejäämien kuivumisen, huuhteluaineen kovettumisen, homeen muodostumisen pesuainelokeroon ja/tai nestemäisten lisäaineiden kuivumisen AutoDose-säiliöihin:

1. Avaa pesuaineen annostelija. Paina lukitusta kuvan mukaisesti ja vedä pesuainelokerikko ulos.

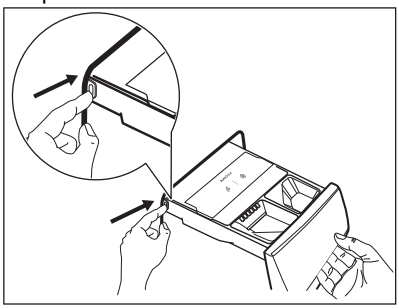

2. Irrota huuhteluainelokero ja nestemäisen pesuaineen lokero, jos se on olemassa.

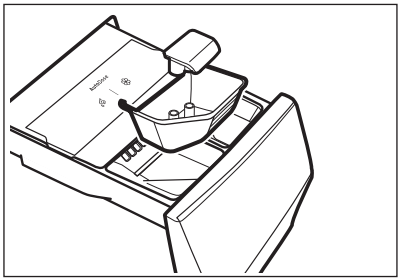

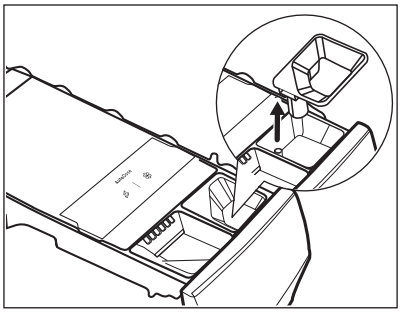

3. Paina takaosassa olevaa lukitusta kuvan mukaisesti ja nosta yläkansi irti.

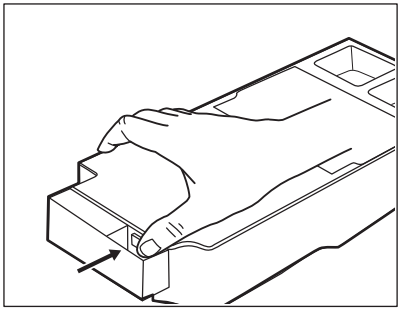

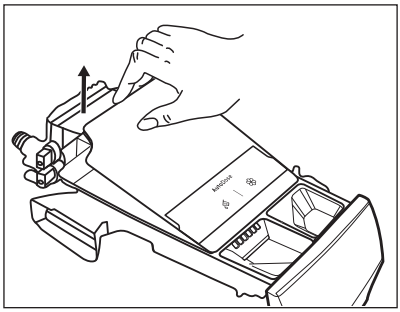

4. Voit poistaa pesuainejäämät tai säiliöihin vahingossa lisätyn väärän lisäaineen tyhjentämällä lokeron pesualtaaseen tai

nesteen keräämiseen soveltuviin astioihin.

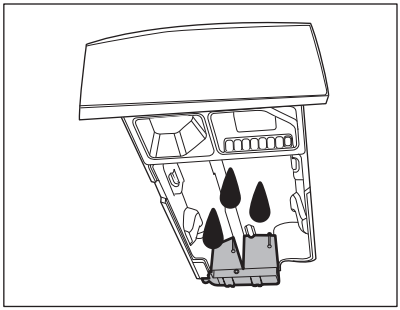

5. Pese lokero ja kaikki sen sisäosat juoksevan veden alla tai puhdista se kostealla liinalla.

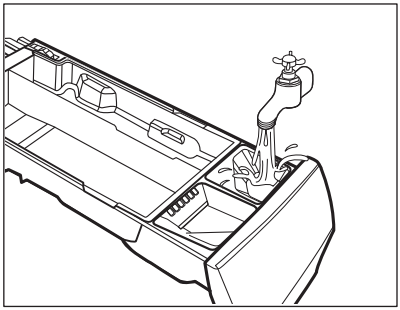

⚠ **HUOMIO!**

Älä käytä teräviä tai metallisia harjoja ja sieniä. Älä pese lokeroa astianpesukoneessa.

6. Käännä lokerikko ylösalaisin ja avaa alakansi kuvan mukaisesti.

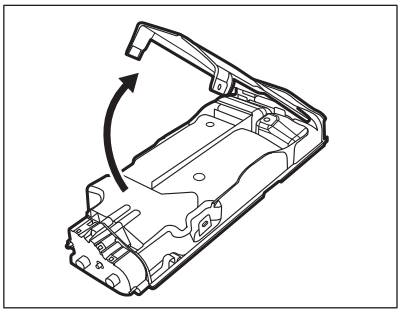

7. Varmista, että kaikki pesuainejäämät on poistettu kuljettimesta. Käytä ainoastaan pehmeitä kosteita liinoja.

8. Asenna alakansi takaisin paikoilleen kohdistamalla sen reiät lokerikon koukkuihin kuvan mukaisesti. Sulje se, kunnes se napsahtaa kiinni.

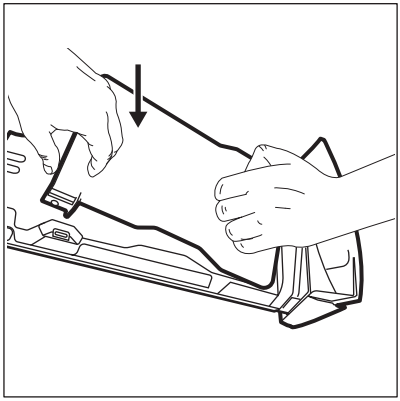

⚠ **HUOMIO!**

Paina alakantta kuvan mukaisesti. Varmista, että se on kunnolla suljettu.

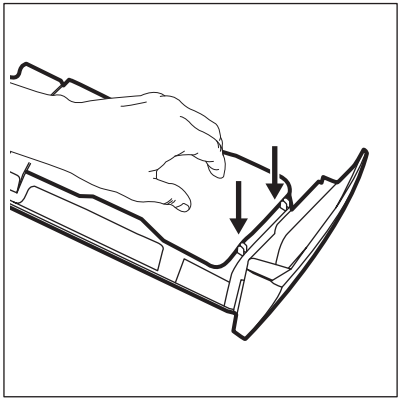

⚠ **VAROITUS!**

Pesuainelokeron takana olevia pumppuja tai antureita ei saa puhdistaa terävillä tai metallisilla harjoilla tai muilla välineillä. Käytä tarvittaessa ainoastaan pehmeitä kosteita liinoja.

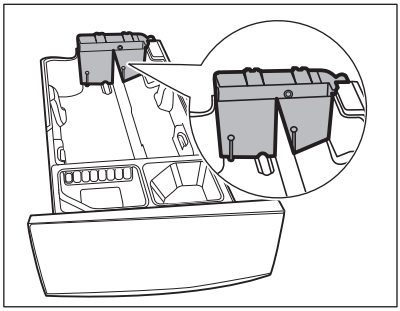

⚠ **VAROITUS!**

Jos säiliöiden takaosassa on jäämiä, liota pesuainelokeroa lämpimässä vedessä. Älä käytä välineitä sen puhdistamiseen. Poista kahva ennen liottamista painamalla punaista painiketta ja liu'uttamalla kahvaa kuvan mukaisesti.

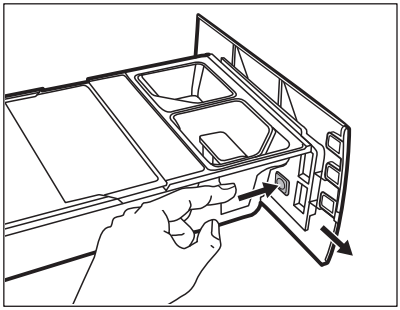

9. Varmista, että kaikki pesuainejäämät on poistettu syvennyksen ylä- ja alaosasta. Puhdista syvennys pienellä harjalla.

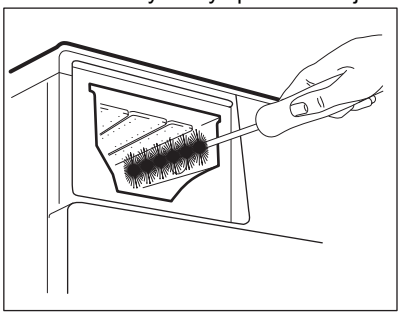

10. Kokoa lokero uudelleen seuraavasti:
- **a.** Aseta kahva paikalleen, jos se oli irrotettu.
- **b.** Aseta pohjakansi paikalleen ja paina, kunnes kuuluu "naksahdus".
- **c.** Aseta yläkansi säiliölokeron päälle ja paina, kunnes kuuluu "naksahdus".
- **d.** Asenna manuaalisen lokeron osat paikoilleen.

11. Aseta pesuaineannostelija ohjainkiskoihin ja sulje se varovasti, kunnes kuuluu "naksahdus". Käynnistä huuhteluohjelma ilman pyykkiä.

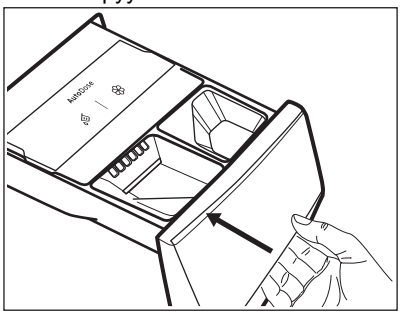

Palauta toiminnot täyttämällä säiliöt pesu- ja huuhteluaineella.

15.9 Tyhjennyspumpun sihdin puhdistaminen

⚠ **VAROITUS!**

Irrota verkkovirrasta.

Tarkista tyhjennyspumpun suodatin säännöllisesti ja varmista, että se on puhdas.

Puhdista tyhjennyspumpun suodatin, jos:
- Laite ei tyhjennä vettä.
- Rumpu ei pyöri.
- Laite päästää epätavallisen äänen tyhjennyspumpun tukkeutumisen johdosta.
- Näytössä näkyy hälytyskoodi E21.

⚠ **VAROITUS!**

- Älä poista suodatinta laitteen ollessa käynnissä.
- Älä puhdista pumppua, jos laitteen vesi on kuumaa. Odota, kunnes vesi jäähtyy

Puhdista pumpun suodatin seuraavien kaavioiden mukaisesti:

1. Avaa pumpun kansi.

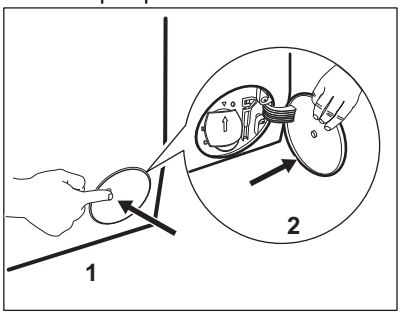

2. Aseta asianmukainen astia tyhjennyspumpun aukon alapuolelle ulosvirtaavan veden ottamiseksi talteen.
3. Avaa syöttöputki alaspäin. Pidä aina lattiapyyhe lähettyvillä mahdollisen veden kuivaamiseksi suodattimen poistamisen aikana.

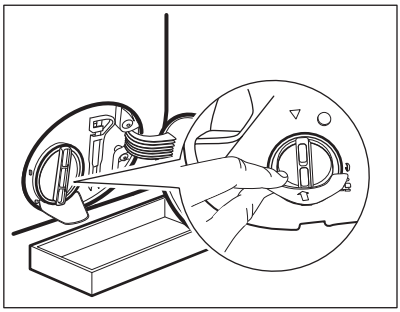

4. Käännä suodatinta 180 astetta vastapäivään sen avaamiseksi, älä kuitenkaan irrota sitä. Anna veden valua ulos.

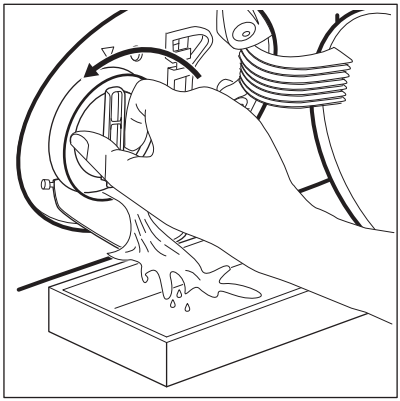

5. Kun astia on täynnä vettä, käännä suodatinta taaksepäin ja tyhjennä säiliö.
6. Toista vaiheet 4-5, kunnes vettä ei enää virtaa koneesta.
7. Irrota suodatin kiertämällä sitä vastapäivään.

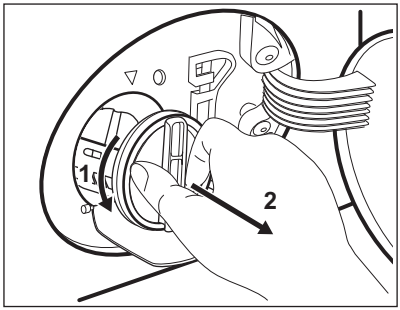

8. Poista tarvittaessa nukka ja esineet suodattimen syvennyksestä.
9. Tarkista, että pumpun siipipyörä pyörii esteettä. Mikäli se ei pyöri, ota yhteys valtuutettuun huoltoliikkeeseen.

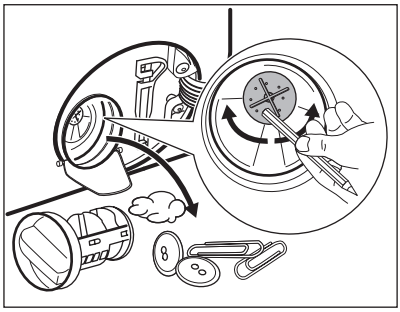

10. Puhdista suodatin hanaveden alla.

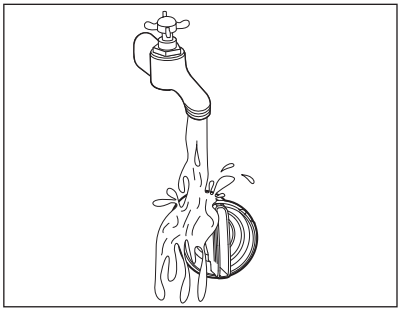

11. Asenna suodatin takaisin paikoilleen erityisiin ohjaimiin kiertämällä sitä myötäpäivään. Varmista, että kiristät suodattimen oikein vuotojen estämiseksi.

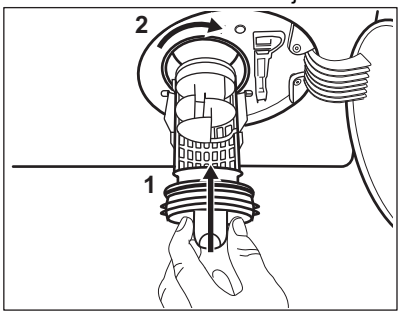

12. Sulje pumpun kansi.

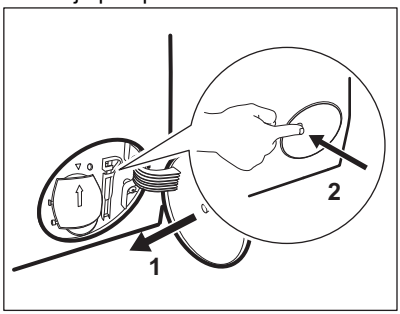

Kun tyhjennät veden hätätyhjennystoimenpiteellä, tyhjennysjärjestelmä tulee aktivoida uudelleen:

a. Kaada pesuainelokerikon päälokeroon 2 litraa vettä.

b. Kytke ohjelma päälle aloittaaksesi vedenpoiston.

15.10 Tuloletkun ja venttiilisihdin puhdistus

Sekä vedenottoletkun että venttiilin sihdit on suositeltavaa puhdistaa kaksi kertaa vuodessa mahdollisten kertyneiden jäämien poistamiseksi. Puhdista suodattimet seuraavien kaavioiden mukaisesti:

1. Irrota vedenottoletku hanasta ja puhdista sihti.

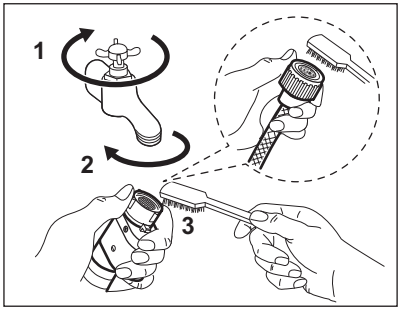

2. Irrota vedenottoletku laitteesta löysäämällä rengasmutteria.

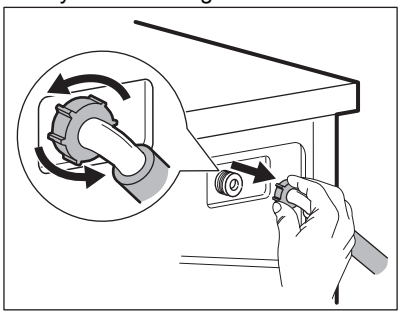

3. Puhdista laitteen takaosassa sijaitseva venttiilin sihti hammasharjalla.

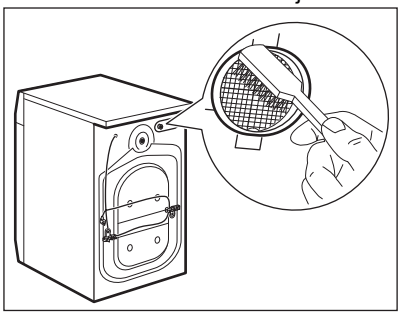

4. Kun letku liitetään takaisin laitteen takaosaan, kierrä sitä vasemmalle tai

oikealle (ei pystyasentoon) vesihanan asennosta riippuen.

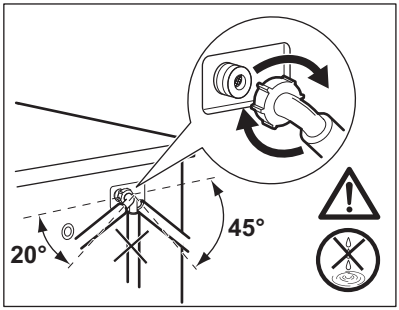

15.11 Hätätyhjennys

Jos vesi ei tyhjene koneesta, toista kappaleessa "Tyhjennyspumpun puhdistaminen" kuvattu toimenpide. Puhdista pumppu tarvittaessa.

Kun tyhjennät veden hätätyhjennystoimenpiteellä, tyhjennysjärjestelmä tulee aktivoida uudelleen:

1. Kaada pesuainelokeron päälokeroon 2 litraa vettä.
2. Aloita veden tyhjennys käynnistämällä ohjelma.

15.12 Suojeltava jäätymiseltä

Jos kone asennetaan alueelle, jossa lämpötila voi laskea 0 °C lämpötilaan tai sitä alhaisemmaksi, poista jäljelle jäänyt vesi vedenottoletkusta ja tyhjennyspumpusta.

1. Irrota pistoke pistorasiasta.
2. Sulje vesihana.
3. Aseta vedenottoletkun kaksi päätä astiaan ja anna veden valua letkusta ulos.
4. Tyhjennä tyhjennyspumppu. Katso hätätyhjennyksen ohjeet.
5. Kun tyhjennyspumppu on tyhjä, asenna vedenottoletku uudelleen.

⚠ **VAROITUS!**

Varmista, että lämpötila on yli 0 °C ennen kuin käytät laitetta uudelleen.
Valmistaja ei ota vastuuta jäätymisvaurioista.

16. VIANMÄÄRITYS

⚠ **VAROITUS!**

Lue turvallisuutta koskevat luvut.

16.1 Hälytyskoodit ja mahdolliset toimintahäiriöt

Laite ei käynnisty tai se pysähtyy toiminnan aikana. Yritä ensin etsiä ratkaisu ongelmaan (tutustu taulukoiden sisältöihin).

⚠ **VAROITUS!**

Kytke laite pois toiminnasta ennen tarkistuksien aloittamista.

Joidenkin ongelmien ilmetessä näytölle ilmestyy hälytyskoodi ja Käynnistä/Tauko ▷II **painike saattaa vilkkua jatkuvasti:**

ⓘ

Jos laite on ylikuormitettu, poista joitakin vaatekappaleita rummusta ja/tai pidä luukkua painettuna ja kosketa samanaikaisesti Käynnistä/Tauko kunnes merkkivalo ⊸ ei enää vilku (katso oheinen kuva).

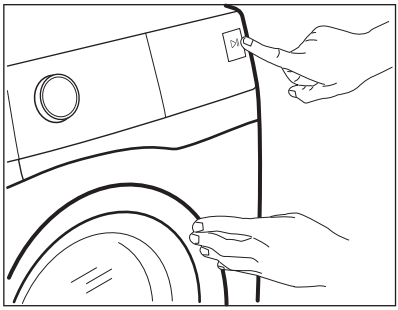

Ongelma	Mahdollinen ratkaisu
E 1 1 Laite ei täyty vedellä tarkoituksenmukaisesti.	• Varmista, että vesihana on auki. • Varmista, että vedensyöttöpaine on riittävä. Tämän tiedon saat paikalliselta vesilaitokselta. • Varmista, ettei vesihana ole tukossa. • Varmista, ettei vedenottoletkussa ole vääntymiä, vaurioita tai taittumia. • Varmista, että vedenottoletkun liitos on tehty oikein. • Varmista, etteivät vedenottoletkun sihti ja venttiilin sihti ole tukossa. Katso kohta ”Hoito ja puhdistus”.
E 2 1 Laite ei tyhjennä vettä.	• Varmista, ettei pesualtaan hana ole tukossa. • Varmista, ettei vedenottoletkussa ole vääntymiä tai taittumia. • Tarkista tyhjennyssihti tukoksen varalta. Puhdista sihti tarvittaessa. Katso kohta ”Hoito ja puhdistus”. • Tarkista, että tyhjennysletku on liitetty oikein. • Aseta tyhjennysohjelma, jos olet asettanut ohjelman, johon ei sisälly tyhjennysvaihetta. Jos tyhjennysohjelmaa ei ole käytettävissä ohjelmavalitsimessa, voit asettaa sen sovelluksesta. • Aseta tyhjennysohjelma, jos olet asettanut valinnan, joka päättyy siihen, että altaaseen jää vettä.
E 4 1 Laitteen luukku on avoinna tai luukkua ei ole suljettu kunnolla.	• Varmista, että se on suljettu hyvin.

E91 Sisäinen virhe. Laitteen elektronisten osien välillä ei ole yhteyttä.	• Ohjelmaa ei ole suoritettu oikein loppuun tai laite pysähtyi liian aikaisin. Kytke laite päälle ja pois päältä. • Jos hälytyskoodi tulee uudelleen näkyviin, ota yhteyttä valtuutettuun huoltoliikkeeseen.

EH1: Virransyötön taajuus on käyttöalueen ulkopuolella.
EH2: Syöttöjännite on liian korkea.
EH3: Syöttöjännite on liian matala.

Jos näytössä näkyy muita hälytyskoodeja, kytke laite toimintaan ja pois toiminnasta. Jos ongelma toistuu, ota yhteyttä valtuutettuun huoltoliikkeeseen.
Jos laitteen ongelma on jokin muu, etsi mahdollisia ratkaisuja tutustumalla tässä jäljempänä olevaan taulukkoon.

Ongelma	Mahdollinen ratkaisu
Ohjelma ei käynnisty.	• Varmista, että pistoke on kiinnitetty pistorasiaan. • Varmista, että laitteen luukku on suljettu. • Varmista, että sulakerasian sulake on ehjä. • Varmista, että painiketta Käynnistä/Tauko ▷II on kosketettu. • Jos ajastin on asetettu, peruuta ajastus tai odota, kunnes ajanlaskenta on kulunut umpeen. • Varmista, että pesuainelokerikko on suljettu hyvin. • Poista lapsilukko käytöstä, jos se on päällä. • Tarkista, että nuppi käännetty valitun ohjelman kohdalle.
Laite täyttyy vedellä ja tyhjenee välittömästi.	• Varmista, että tyhjennysletku on oikeassa asennossa. Letku saattaa olla liian matalalla. Lue osio ”Asennusohjeet”.
Linkousvaihe ei toimi tai pesuohjelma kestää normaalia pidempään.	• Aseta linkousohjelma. Jos tyhjennysohjelmaa ei ole käytettävissä ohjelmavalitsimessa, voit asettaa sen sovelluksesta. • Tarkista tyhjennyssihti tukoksen varalta. Puhdista sihti tarvittaessa. Katso kohta ”Hoito ja puhdistus”. • Säädä altaassa oleva pyykki käsin ja käynnistä linkousvaihe uudelleen. Ongelma voi johtua epätasapainosta.
Lattialla on vettä.	• Varmista vesiletkujen liitosten tiiviys ja että vuotoja ei ole. • Varmista, että veden tulo- ja tyhjennysletkut ovat ehjiä. • Varmista, että käytät asianmukaista pesuainetta ja että käyttömäärä on oikea.

Ongelma	Mahdollinen ratkaisu
Laitteen kansi ei avaudu.	• Varmista, ettet ole valinnut pesuohjelmaa, joka jättää veden koneeseen. • Varmista, että pesuohjelma on päättynyt. • Aseta tyhjennys- tai linkoustoiminto, jos rummussa on vettä. Jos linkous- ja tyhjennysohjelmat eivät ole käytettävissä ohjelmavalitsimessa, voit asettaa sen sovelluksesta. • Varmista, että laite on kytketty verkkoon. • Tämä ongelma voi johtua laitteen toimintahäiriöstä. Ota yhteyttä valtuutettuun huoltopalveluun. Jos luukun avaaminen on tarpeen, lue huolellisesti kohta ”Luukun avaaminen hätätilanteessa”. • Varmista, etteiEtäkäynnistys -toimintoa ole kytketty päälle. Kytke se pois päältä.
Langattoman yhteyden merkkivalo ei näy näytössä .	• Tarkista langaton signaali. • Varmista, että langaton yhteys toimii. Katso kappale ”Pesukoneen langattoman yhteyden määrittäminen” luvussa ”Wi-Fi-yhteyden asettaminen”. • Tarkista kotiverkko ja reititin. • Käynnistä reititin uudelleen. • Ota yhteyttä langattoman verkon palveluntarjoajaan, jos langattomassa verkossa esiintyy edelleen ongelmia.
Sovellus ei saa yhteyttä laitteeseen.	• Tarkista langaton signaali. • Tarkista, onko älylaitteesi yhdistetty langattomaan verkkoon. • Tarkista kotiverkkosi ja reitittimesi. • Käynnistä reititin uudelleen. • Ota yhteyttä langattoman verkon palveluntarjoajaan, jos langattomassa verkossa esiintyy ongelmia. • Laite tai älylaite tai molemmat on tarpeen konfiguroida uudelleen, koska uusi reititin on asennettu tai reitittimen määrityksiä on muutettu.
Sovellus ei saa usein yhteyttä laitteeseen.	• Varmista, että langaton signaali yltää laitteeseen. Kokeile siirtää kotisi reititin mahdollisimman lähelle laitetta tai harkitse langattoman verkon kantaman laajentimen hankkimista. • Varmista, ettei mikroaaltouuni aiheuta häiriötä langattomaan signaaliin. Kytke mikroaaltouuni pois päältä. Vältä käyttämästä mikroaaltouunia ja kaukosäädintä samanaikaisesti.
Näytöllä näkyy UPd. Kaikki muut painikkeet ovat pois päältä, paitsi Päällä/Pois.	• Laite lataa mahdollisia päivityksiä. Odota kunnes tämä vaihe on valmis. Jos sammutat laitteen päivityksen aikana, se jatkaa päivitystä, kun käynnistät sen uudelleen.
Laitteesta kuuluu poikkeavia ääniä ja se tärisee.	• Varmista, että laitteen tasapainotus on kunnossa. Lue osio ”Asennusohjeet”. • Varmista, että pakkauksen ja/tai kuljetuksen aikana asennettuina olleet pultit on poistettu. Lue osio ”Asennusohjeet”. • Lisää pyykkiä rumpuun. Pyykkimäärä saattaa olla riittämätön.
Ohjelman kesto pitenee tai lyhenee ohjelman toiminnan aikana.	• SensiCare System säätää ohjelman kestoa pyykin tyypin ja määrän mukaan. Katso ”SensiCare SystemTäyttömääräntunnistus” luvusta ”Päivittäinen käyttö”.

Ongelma	Mahdollinen ratkaisu
Pesutulokset eivät ole tyydyttäviä.	• Lisää pesuaineen määrää tai käytä jotain muuta pesuainetta. • Käytä erityistuotteita poistaaksesi sitkeät tahrat ennen varsinaista pyykin pesua. • Varmista, että valitset oikean pesulämpötilan. • Vähennä pyykin määrää. • Käyttäessäsi AutoDose-säiliöitä varmista, etteivät ne ole tyhjiä. • Käyttäessäsi AutoDose-säiliöitä varmista, että noudatat esiasetettua pesu-/huuhteluaineen annostelua. Katso luvun ”AutoDose -teknologia” kappale ”Perusasetukset”. • Varmista, että olet puhdistanut AutoDose-säiliöt ennen kuin käytät muuta pesuaine-, huuhteluaine- tai lisäainemerkkiä tai -tyyppiä.
Liikaa vaahtoa rummussa pesuohjelman aikana.	• Vähennä pesuaineen, pesuainetablettien tai kerta-annospesuainetablettien määrää. • Käyttäessäsi AutoDose-säiliöitä varmista, että noudatat esiasetettua pesu-/huuhteluaineen annostelua. Katso luvun ”AutoDose -teknologia” kappale ”Perusasetukset”.
Pesu-/huuhteluaineen taso ei laske AutoDose-säilöissä pesun jälkeen.	• Tämä on normaalia: säiliöt ovat kohtalaisen suuria, eikä pesuaineen kulutusta ole välttämättä helppo huomata.
Pesuainelokerikossa on pesuainejäämiä pesuohjelman jälkeen.	• Varmista, että läppä on oikeassa asennossa (UP=ylhäällä pesujauhetta käyttäessä – DOWN=alhaalla pesunestettä käyttäessä). • Varmista, että olet käyttänyt pesuainelokerikkoa tämän ohjekirjan ohjeiden mukaisesti.

Käynnistä laite tarkastuksen jälkeen. Ohjelma jatkaa siitä pisteestä, mihin se jäi.
Jos ongelma toistuu, ota yhteys valtuutettuun huoltoliikkeeseen.
Huoltoliikkeen tarvitsemat perustiedot näkyvät laitteen arvokilvessä.

16.2 Luukun avaaminen hätätilanteessa

Mikäli järjestelmässä on tapahtunut sähkökatkos tai laitteen toimintahäiriö, luukun lukitus jää päälle. Pesuohjelma jatkuu, kun laite saa uudelleen virtaa. Jos luukun lukitus jää päälle toimintahäiriön esiintyessä, se voidaan avata hätäavaustoiminnolla.

Ennen kannen avaamista:

⚠ **HUOMIO!**

Palovammojen vaara! Varmista, ettei veden lämpötila ole liian korkea ja pyykki kuumaa. Odota tarvittaessa, että ne ovat jäähtyneet.

⚠ **HUOMIO!**

Henkilövahingon vaara! Varmista, ettei rumpu pyöri. Odota tarvittaessa, että rumpu pysähtyy.

ⓘ

Varmista, että rummun sisällä oleva veden taso ei ole liian korkealla. Suorita tarvittaessa hätätyhjennys (katso luvun “Hoito ja puhdistus” kohta “Hätätyhjennys”).

Avaa kansi seuraavasti:

1. Kytke laite pois toiminnasta painamalla Päällä/Pois ⏻ -painiketta.
2. Irrota verkkopistoke verkkopistorasiasta.
3. Avaa suodatinläppä.

4. Vedä hätäavauskytkintä kerran alaspäin. Vedä sitä vielä kerran alaspäin, pidä se kireällä ja avaa samalla laitteen luukku.

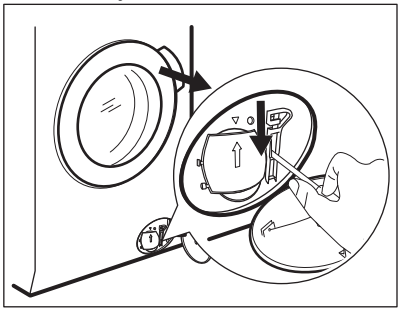

5. Ota pyykki ulos ja sulje laitteen kansi.
6. Sulje suodatinläppä.

17. KULUTUSARVOT

17.1 Kommentti

ⓘ

Laitteen mukana toimitetun energiamerkin QR-koodi sisältää linkin verkkosivustolle, jossa on EU EPREL -tietokannassa olevat laitteen suorituskykytiedot. Säilytä energiamerkki käyttöohjeen ja kaikkien muiden tämän laitteen mukana toimitettujen asiakirjojen kanssa. Joitakin tietoja on saatavilla myös EPREL:issä käyttämällä linkkiä **https://eprel.ec.europa.eu** sekä laitteen arvokilpeen merkittyä mallin nimeä ja tuotenumeroa.

ⓘ

Arvot ja ohjelman kesto voivat vaihdella erilaisten olosuhteiden mukaan (esim. huoneen lämpötila, veden lämpötila ja paine, täyttömäärä ja pyykin laatu, syöttöjännite) sekä muuttaessa ohjelman oletusasetuksia.

17.2 Euroopan unionin komission asetuksen 2019/2023 mukaisesti

Eco 40-60 ohjelma	kg	kWh	Litraa	tt:mm	% 1)	°C	kierrosta minuu-tissa 2)
Täysi koneellinen	11.0	0.730	76.0	03:59	44.00	29.0	1550
Puolikoneellinen	5.5	0.540	54.0	02:59	44.00	28.0	1550
Neljänneskoneellinen	3.0	0.310	36.0	02:59	45.00	26.0	1550

1) Jäännöskosteus linkousvaiheen päättyessä. Mitä korkeampi linkousnopeus, sitä korkeampi äänenvoimakkuus ja sitä vähäisempi jäljelle jäävä kosteus.

2) Suurin linkousnopeus.

Virrankulutus eri tiloissa

Pois päältä (W)	Valmiustila (W)	Ajastettu käynnistyminen (W)	Valmiustila verkkoon yhdistettynä (W)
0.50	0.50	4.00	2.00 1)
Aika pois päältä/valmiustilaan on enintään 15 minuuttia.			

1) Yhdistetyn toiminnon vuosittainen energiankulutus on noin 17,5 kWh. Tämän toiminnon yhteys voidaan katkaista luvun ”Wi-Fi-yhteyden asettaminen” ohjeita noudattamalla.

17.3 Yleiset ohjelmat

ⓘ

Kyseiset arvot ovat ainoastaan viitteellisiä.

Ohjelma	kg	kWh	Litraa	tt:mm	% 1)	°C	kierrosta minuutissa 2)
Puuvilla 3) 90 °C	11.0	3.300	95.0	03:50	44.00	85.0	1600
Puuvilla 60°C	11.0	2.200	95.0	03:50	44.00	55.0	1600
Puuvilla 4) 20 °C	11.0	0.350	95.0	03:10	44.00	20.0	1600
Synteettiset 40 °C	5.0	0.950	65.0	02:45	35.00	40.0	1200
Hellävarainen 5) 30 °C	2.0	0.350	55.0	01:05	35.00	30.0	1200
Villa 30 °C	3.0	0.500	80.0	01:15	30.00	30.0	1200

1) Jäännöskosteus linkousvaiheen päättyessä. Mitä korkeampi linkousnopeus, sitä korkeampi äänenvoimakkuus ja sitä vähäisempi jäljelle jäävä kosteus.

2) Linkousnopeuden viiteilmaisin.

3) Sopii erittäin likaisten tekstiilien pesemiseen.

4) Soveltuu hieman likaantuneen puuvilla-, synteettisen ja sekapyykin pesuun.

5) Suorittaa lisäksi vähän likaisen pyykin pikapesun.

18. PIKAOPAS

18.1 SmartSelect

SmartSelect auttaa säästämään energiaa, aikaa ja vettä.
Lue lisää lukemalla QR-koodi.

Päivittäinen käyttö

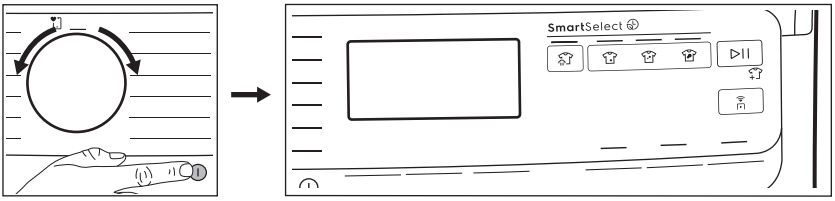

- Kytke pistoke verkkopistorasiaan.
- Avaa vesihana.
- Kytke laitteeseen virta painamalla painiketta **Päällä/Pois**.
- Käännä ohjelmanvalitsin haluamasi pesuohjelman kohdalle.
- Aseta haluamasi lisätoiminnot napauttamalla vastaavia kosketuspainikkeita.

Anna toiminnon SmartSelect auttaa sinua säästämään sähköä ja vettä. Lisätoimintoja Erittäin kevyt ja Kevyt voidaan käyttää suurimman osan ajasta. Käytä Höyryraikastus -toimintoa pyykkien pesemisen välttämiseksi ja pelkästään höyryllä raikastamiseen.

- Aseta pyykit rumpuun yksi kerrallaan ylittämättä ilmoitettua maksimitäyttömäärää. Sulje luukku ja varmista, etteivät pyykit jää tiivisteen ja luukun väliin.
- **AutoDose-säiliöitä** käyttäessä laite annostelee pesu- ja huuhteluaineen automaattisesti. Varmista, etteivät säiliöt ole tyhjiä.
  Lisää pesuaine ja muut lisäaineet oikeaan lokeroon **manuaalisia lokeroja** käyttäessä.

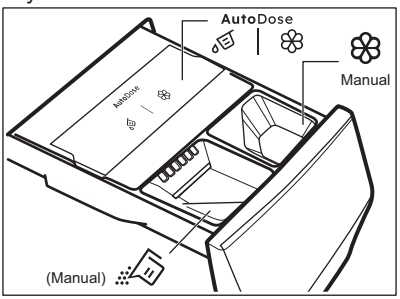

Kun käytät manuaalisessa lokerossa nestemäistä pesuainetta, aseta paikoilleen nestemäisen pesuaineen lokero.

- Käynnistä ohjelma painamalla **Käynnistä/Tauko**-painiketta.
- Laite käynnistyy.
- Poista pyykit ohjelman päätyttyä.

- Sammuta laite painamalla **Päällä/Pois** ⏻ -painiketta.

18.2 Tyhjennyspumpun suodattimen puhdistaminen

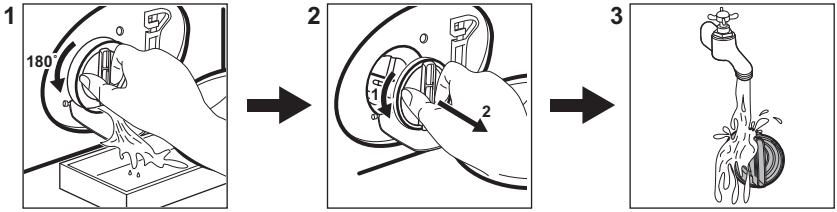

Puhdista suodatin säännöllisesti ja erityisesti silloin, kun näytössä näkyy hälytyskoodi E21.

18.3 Ohjelmat

Ohjelmat	Täyttö	Tuotteen kuvaus
UltraQuick 49min	8.0 kg	Puuvilla ja synteettiset vaatteet. Tehokas ohjelma, joka takaa hyvän pesutuloksen lyhyessä ajassa.
Puuvilla	11.0 kg	Valkoinen ja värillinen puuvilla. Ihanteellinen normaali- ja erittäin likaiselle pyykille.
Synteettiset	5.0 kg	Siliävät tai sekapyykki.
Hellävarainen	2.0 kg	Arkalaatuiset tekstiilit, kuten akryyli, viskoosi, polyesteri.
Villa	3.0 kg	Konepestävä villa ja käsin pestävä villa ja hienopyykki.
Linkous/Tyhjennys	11.0 kg	Kaikki muut tekstiilit paitsi villa ja erittäin arkalaatuiset tekstiilit. Linkous ja rumpuun jääneen veden tyhjentämisohjelma.
Huuhtelu	11.0 kg	Kaikki muut tekstiilit paitsi villa ja erittäin arkalaatuiset tekstiilit. Pyykkien huuhtelu- ja linkousohjelma.
Hygienia	11.0 kg	Valkoinen puuvilla. Tämä ohjelma poistaa yli 99,99 % bakteereista ja viruksista[1)]
Farkut	4.0 kg	Farkku- ja trikookankaat.
Urheiluvaatteet	5.0 kg	Sekalaiset urheiluvaatteet.
Pika 20min	3.0 kg	Puuvilla ja tekokuitu, vähän likaiset tai kerran käytetyt.
Eco 40-60	11.0 kg	Valkoinen ja värillinen puuvilla. Normaalilikainen pyykki.

1) Testattu lajeilla Staphylococcus aureus, Enterococcus faecium, Candida albicans, Pseudomonas aeruginosa ja MS2 Bacteriophage ulkopuolisen tahon suorittamassa testissä, jonka suoritti Swissatest Testmaterialien AG v. 2021 (Testiraportti nro 202120117).

Kun laite täytetään kunkin ohjelman **enimmäistäyttömäärään, energian- ja vedenkulutus ovat pienempiä**.

Pesuohjelmiin sopivat pesuaineet

Ohjelma	Yleiskäyttöinen pesujauhe[1)]	Yleinen nestepesuaine	Värillisen pyykin nestepesuaine	Hienopesu, villavaatteet	Erikois
Puuvilla	▲	▲	▲	--	--
Synteettiset	▲	▲	▲	--	--
Hellävarainen	--	--	--	▲	▲
Villa	--	--	--	▲	▲
Hygienia	▲	▲	--	--	▲
Farkut	--	--	▲	▲	▲
Urheiluvaatteet	--	▲	▲	--	▲
Pika 20min	--	▲	▲	--	--
Eco 40-60	▲	▲	▲	--	--

1) Pesujauheen käyttöä suositellaan yli 60 °C lämpötilassa.

▲ = suositeltu

-- = Ei suositeltu

18.4 Pesuaineen tyyppi ja määrä.

- Käytä vain pesukoneeseen tarkoitettuja pesuaineita ja muita aineita. Noudata ensiksi seuraavia yleisohjeita:
  - jauhepesuaineet (myös tabletit ja kerta-annospesuainetabletit) kaikille tekstiilityypeille, pois lukien herkät tekstiilit. Suosi valkaisuainetta sisältäviä jauhemaisia pesuaineita valkoisen pyykin ja pyykin desinfiointiin,
  - nestemäiset pesuaineet (mukaan lukien yksittäiset pesuaineannokset), mieluiten alhaisen lämpötilan pesuohjelmissa (enintään 60 °C) kaikille kuitutyypeille, tai erikoispesuaineita vain villavaatteille.
- Älä sekoita eri pesuainetyyppejä.
- Käytä vähemmän pesuainetta, jos:
  - pyykkiä on vähän,
  - pyykki on vain vähän likaista,
  - pesussa muodostuu paljon vaahtoa.
- Kun käytät pesuainetabletteja, aseta ne aina rumpuun pesuainelokeron sijaan ja noudata valmistajan ohjeita.

Riittämätön pesuaine voi aiheuttaa:
- heikko pesutulos
- harmaat pyykit
- rasvaiset pyykit
- homeen muodostuminen laitteeseen.

Liiallisen pesuaineen mahdollisia seurauksia:
- vaahdon muodostuminen
- huonompi pesutulos
- riittämätön huuhtelu
- suuremmat ympäristöhaitat.

18.5 Säännöllinen puhdistus

Säännöllinen puhdistus auttaa pidentämään laitteen käyttöikää.

Pidä luukkua ja pesuainelokeroa kunkin pesuohjelman jälkeen hiukan raollaan ilmankierron varmistamiseksi ja kosteuden poistamiseksi laitteen sisältä.

Jos laitetta ei käytetä pitkään aikaan: sulje vesihana ja irrota virtajohto pistorasiasta.

Viitteellinen säännöllinen puhdistusaikataulu:

Kalkinpoisto	Kahdesti vuodessa

Ylläpitopesu	Kerran kuukaudessa
Luukun tiivisteen puhdistaminen	Kahden kuukauden välein
Rummun puhdistaminen	Kahden kuukauden välein
Pesuainelokeron ja Auto-Dose-astioiden puhdistus	Kahdesti vuodessa
Tyhjennyspumpun sihdin puhdistaminen	Kahdesti vuodessa
Tuloletkun ja venttiilisihdin puhdistus	Kahdesti vuodessa

Tarkista rumpu säännöllisesti kalkkijäämien varalta. Suosittelemme suorittamaan ohjelman silloin tällöin tyhjällä rummulla ja kalkinpoistoaineella.

Vieraiden esineiden poistaminen

ⓘ

Varmista, että taskut ovat tyhjiä ja kaikki irtonaiset kappaleet on sidottu ennen ohjelman suorittamista.

Poista mahdolliset vieraat esineet (esim. metallikiinnittimet, napit, kolikot, jne.) luukun tiivisteestä, sihdeistä ja rummusta. Ota tarvittaessa yhteyttä valtuutettuun huoltoon.

Luukun tiiviste
Tässä laitteessa on **itsestään puhdistuva tyhjennysjärjestelmä**, joka mahdollistaa vaatteista irtoavien kevyiden nukkakuitujen poistumisen veden mukana. Tarkista tiiviste säännöllisesti ja puhdista se tarvittaessa seuraavan taulukon mukaisesti. Kolikot, napit ja muut pienet esineet voidaan kerätä talteen ohjelman päättymisen jälkeen.

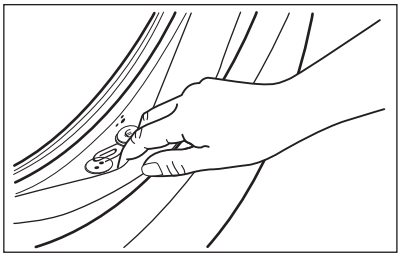

Puhdista se tarvittaessa ammoniakkipohjaisella puhdistusaineella naarmuttamatta tiivisteen pintaa.

Poista tarvittaessa nukka ja esineet suodattimen syvennyksestä.

18.6 Wi-Fi-verkkoyhteys

Wi-Fi-yhteyden kytkeminen käyttöön

ⓘ

Oletusasetuksena Wi-Fi-toiminto on pois käytöstä.

Kytke laite Wi-Fi-verkkoon napauttamalla ja painamalla Etäkäynnistys -painiketta 5 sekunnin ajan. Tämä toiminto avaa tukiaseman (siirtyy AP-tilaan). Jos tukiasemaa ei ole aiemmin valmisteltu, se aloittaa valmisteluprosessin.

Kun tukiasema on auki, jos käytössä on uusi verkkotunnus, se korvaa kaikki aiemmin tallennetut verkkotunnukset. Jos näin ei ole, se muodostaa yhteyden aiemmin tallennettuun verkkoon.

Tämän vaiheen aikana näytössä näkyy vain Wi-Fi-kuvake ja ”**on**”-ilmoitus, kun taas muut ohjauspaneelin merkkivalot ovat pois päältä. Wi-Fi-kuvake alkaa vilkkua.

Kun tukiasema on avoinna, näytössä näkyy ”**AP**”.

Wi-Fi-kuvake vilkkuu edelleen, kunnes se on muodostanut yhteyden kotiverkkoon.

Kun valmistelu on suoritettu onnistuneesti, kuuluu äänimerkki ja Wi-Fi-kuvake palaa tasaisesti.

ⓘ

Kun Wi-Fi ja tukiasema ovat toiminnassa, minkä tahansa painikkeen painaminen toistaa virheäänimerkin.

Kun virta on kytketty, napauttamalla Etäkäynnistys -painikkeen tilaan On (käytössä) käyttäjät voivat käynnistää etäjaksot App-tilassa.

Automaattinen yhteys rekisteröityyn verkkoon

Kun laite on asennettu onnistuneesti ja rekisteröity kotiverkkoon, se yrittää muodostaa yhteyden verkkoon automaattisesti aina, kun se käynnistetään. Äänimerkkiä ei kuulu, kun Wi-Fi-yhteyden muodostaminen on onnistunut.

Yhteyden muodostaminen eri verkkoon (tukiaseman avaaminen uudelleen)
Joka kerta, kun käyttäjä napauttaa ja painaa Etäkäynnistys -painiketta 5 sekunnin ajan, tukiasema avautuu ja lähettää yhteyttä. Tässä vaiheessa saadut uudet verkkotunnukset korvaavat aiemmin tallennetut tunnistetiedot ja laite muodostaa yhteyden uuteen Wi-Fi-verkkoon.

Wi-Fi-yhteyden kytkeminen pois käytöstä
Jos käyttäjä ei enää kytke laitetta Wi-Fi-verkkoon, hän voi napauttaa ja painaa Etäkäynnistys -painiketta 10 sekunnin ajan, jolloin laite nollautuu ja sen virta katkeaa.

Näytössä näkyy **– – –** vain 5 sekunnin ajan, kun kaikki muut käyttöpaneelin merkkivalot ovat pois päältä.

Nollauksen jälkeen näyttö palaa alkutilaan Wi-Fi-kuvakkeen ollessa pois päältä.

19. YMPÄRISTÖNSUOJELU

Kierrätä materiaalit, jotka on merkitty merkillä . Kierrätä pakkaus laittamalla se asianmukaiseen kierrätysastiaan. Suojele ympäristöä ja ihmisten terveyttä kierrättämällä sähkö- ja elektroniikkaromut.

Älä hävitä merkillä merkittyjä kodinkoneita kotitalousjätteen mukana. Palauta tuote paikalliseen kierrätyskeskukseen tai ota yhteyttä paikalliseen viranomaiseen.

Velkomin(n) til Electrolux! Þakka þér fyrir að velja heimilistækið okkar.

Til að auka sjálfbærni höfum við ákveðið að draga úr pappírsnotkun og bjóðum nú notendahandbækur í heild sinni á netinu. Fáðu aðgang að notendahandbók þinni í heild sinni á **electrolux.com/manuals**

Fáðu leiðbeiningar um notkun, bæklinga, bilanaleit, upplýsingar um þjónustu og viðgerðir á **electrolux.com/support**

Kauptu aukabúnað, rekstrarvörur og upprunalega varahluti fyrir heimilistækið þitt á **electrolux.com/shop**

Með fyrirvara á breytingum.

EFNISYFIRLIT

1. ÖRYGGISUPPLÝSINGAR.....172
2. ÖRYGGISLEIÐBEININGAR.....174
3. VÖRULÝSING.....176
4. TÆKNILEGAR UPPLÝSINGAR.....178
5. INNSETNING.....178
6. STJÓRNBORÐ OG SMARTSELECT.....182
7. SKÍFA OG HNAPPAR.....184
8. STILLINGAR.....187
9. FYRIR FYRSTU NOTKUN.....188
10. AUTODOSE TÆKNIN (SJÁLFVIRK ÁFYLLING).....188
11. KERFI.....196
12. WI-FI - UPPSETNING TENGINGAR.....201
13. DAGLEG NOTKUN.....203
14. GÓÐ RÁÐ.....207
15. UMHIRÐA OG HREINSUN.....209
16. BILANALEIT.....216
17. NOTKUNARGILDI.....221
18. **STUTTAR LEIÐBEININGAR**.....222
19. UMHVERFISMÁL.....226

1. ⚠ ÖRYGGISUPPLÝSINGAR

Áður en byrjað er að setja upp og nota þetta heimilistæki skal lesa meðfylgjandi leiðbeiningar vandlega.
Framleiðandinn ber ekki ábyrgð á neinum meiðslum eða skemmdum sem leiða af rangri uppsetningu eða notkun.
Geymdu alltaf leiðbeiningarnar á öruggum stað þar sem auðvelt er að nálgast þær til síðari notkunar.

1.1 Öryggi barna og viðkvæmra einstaklinga

- Börn, 8 ára og eldri og fólk með minnkaða líkamlega-, skynneða andlega getu, eða sem skortir reynslu og þekkingu, mega nota þetta tæki, ef þau eru undir eftirliti eða hafa verið veittar leiðbeiningar varðandi örugga notkun tækisins og ef þau skilja hættuna sem því fylgir.
- Halda ætti börnum milli 3 og 8 ára og fólki með mikla og flókna fötlun frá heimilistækinu nema þau séu undir stöðugu eftirliti.
- Halda ætti börnum yngri en 3 ára frá heimilistækinu nema þau séu undir stöðugu eftirliti.
- Hafa ætti eftirlit með börnum til að tryggja að þau leiki sér ekki með tækið.
- Haltu öllum umbúðum frá börnum og fargaðu þeim á viðeigandi hátt.
- Haltu þvottaefnum frá börnum.
- Haltu börnum og gæludýrum fjarri heimilistækinu þegar hurðin er opin.
- Ef heimilistækið er með barnalæsingu ætti hún að vera virkjuð.
- Börn eiga ekki að hreinsa eða framkvæma notandaviðhald á heimilistækinu án eftirlits.

1.2 Almennt öryggi

- Þetta heimilistæki er aðeins ætlað til þvottar á heimilisþvotti sem má þvo í þvottavél.
- Þetta heimilistæki er hannað til notkunar innanhúss á heimilum.
- Þetta heimilistæki má nota á skrifstofum, í herbergjum hótela, herbergjum gestahúsa, bændagistingum og öðrum sambærilegum gistirýmum þar sem notkun er ekki meiri en almenn (meðal) heimilisnotkun.
- Breytið ekki eiginleikum heimilistækisins.
- Hámark hleðsla vélar er 11.0 kg. Farðu ekki umfram hámarkshleðslu fyrir hvert kerfi (sjá kaflann „Þvottakerfi“).

- Vatnsþrýstingur við inntaksstað vatns frá úttakstengingunni verður að vera á milli 0,5 bar (0,05 MPa) og 10 bar (1,0 MPa).
- Teppi, mottur eða einhverjar gólfábreiður mega ekki hylja lofttúðurnar undir tækinu.
- Heimilistækið verður að vera tengt við vatnsveituna með nýja slöngusettinu sem fylgir með, eða öðru nýju slöngusetti sem viðurkennd þjónustumiðstöð útvegar.
- Ekki má endurnýta gamlar slöngur.
- Ef rafmagnssnúra er skemmd verður framleiðandi, viðurkennd þjónustumiðstöð, eða svipað hæfur aðili að endurnýja hana til að forðast hættu vegna rafmagns.
- Áður en einhvert viðhald er framkvæmt skal slökkva á heimilistækinu og aftengja klóna frá rafmagnsinnstungunni.
- Ekki skal nota háþrýstan vatnsúða og/eða gufu til að hreinsa heimilistækið.
- Hreinsaðu tækið með rökum klút. Notaðu aðeins hlutlaus þvottaefni. Notaðu ekki neinar vörur með svarfefnum, stálull, leysiefni eða málmhluti.

2. ÖRYGGISLEIÐBEININGAR

2.1 Uppsetning

ⓘ

Uppsetningin verður að fylgja viðeigandi innanlandsreglugerðum.

- Fjarlægðu allar umbúðir og flutningsboltana, þar með talið gúmmífóðringu með plastmilliskífu.
- Geymdu flutningsboltana á öruggum stað. Ef færa á heimilistækið í framtíðinni verður að setja þá aftur í til að læsa tromlunni til að koma í veg fyrir innri skemmdir.
- Alltaf skal sýna aðgát þegar heimilistækið er fært vegna þess að það er þungt. Notaðu alltaf öryggishanska og lokaðan skóbúnað.
- Fylgdu leiðbeiningum um uppsetningu sem fylgja með heimilistækinu.
- Ekki setja upp eða nota skemmt heimilistæki.
- Ekki setja upp eða nota heimilistæki þar sem hitastigið er undir frostmarki eða þar sem tækið er útsett fyrir veðri og vindum.
- Gólfsvæðið þar sem á að setja upp heimilistækið verður að vera flatt, stöðugt, hitaþolið og hreint.
- Gættu þess að loftflæði sé á milli heimilistækisins og gólfsins.
- Þegar tækið er sett á sinn endanlega stað skaltu athuga hvort það sé lárétt með hjálp hallamælis. Ef svo er ekki skal stilla fæturna í samræmi við það.
- Settu heimilistækið ekki upp beint yfir niðurfalli í gólfi.
- Úðaðu ekki vatni á heimilistækið eða hafðu það berskjaldað gagnvart óhóflegum raka.
- Ekki setja upp heimilistækið þar sem ekki er hægt að opna hurðina til fulls.

- Settu ekki lokað ílát til að safna hugsanlegum vatnsleka undir tækið. Hafðu samband við viðurkennda þjónustumiðstöð til að ganga úr skugga um hvaða aukahluti má nota.

2.2 Rafmagnstenging

⚠ **AÐVÖRUN!**

Hætta á eldi og raflosti.

- VIÐVÖRUN: Þetta heimilistæki er hannað til að vera sett upp / tengd við jarðtengingu í byggingunni.
- Notaðu alltaf rétt ísetta innstungu sem ekki veldur raflosti.
- Gakktu úr skugga um að færibreyturnar á merkiplötunni séu samhæfar við rafmagnsflokkun aðalæðar aflgjafa.
- Notaðu ekki fjöltengi eða framlengingarsnúrur.
- Gakktu úr skugga um að rafmagnsklóin og snúran verði ekki fyrir skemmdum. Ef skipta þarf um rafmagnssnúru verður viðurkennd þjónustumiðstöð okkar að sjá um það.
- Aðeins skal tengja rafmagnsklóna við rafmagnsinnstunguna í lok uppsetningarinnar. Gakktu úr skugga um að rafmagnsklóin sé aðgengileg eftir uppsetningu.
- Ekki snerta rafmagnssnúruna eða rafmagnsklóna með blautum höndum.
- Ekki toga í snúruna til að taka tækið úr sambandi. Taktu alltaf um klóna.

2.3 Vatnstenging

- Inntaksvatnið skal ekki vera heitara en 25°C.
- Ekki valda skemmdum á vatnsslöngunum.
- Áður en þú tengir ný rör, rör sem ekki hafa verið notuð í langan tíma, þar sem viðgerðarvinna hefur verið framkvæmd eða nýr búnaður settur upp (vatnsmælar, o.s.frv.) skaltu láta vatnið renna þar til það er hreint og tært.
- Tryggðu að það sé enginn sýnilegur vatnsleki við og eftir fyrstu notkun heimilistækisins.
- Ekki nota framlengingarslöngu ef inntaksslöngurnar eru of stuttar. Hafðu samband við viðurkennda þjónustumiðstöð til að fá nýjar inntaksslöngur.
- Þegar heimilistækið er tekið úr umbúðunum er mögulegt að sjá vatn renna úr tæmingarslöngunni. Þetta er vegna prófunar á heimilistækinu með notkun vatns í verksmiðjunni.
- Hægt er að framlengja afrennslisslönguna að hámarki 400 cm. Hafið samband við viðurkennda þjónustumiðstöð varðandi hina afrennslisslönguna og framlenginguna.
- Gakktu úr skugga um að kraninn sé aðgengilegur eftir uppsetningu.

2.4 Notkun

⚠ **AÐVÖRUN!**

Hætta á meiðslum, raflosti, eldi, bruna eða skemmdum á heimilistækinu.

- Fylgdu öryggisleiðbeiningunum á umbúðum þvottaefnisins.
- Setjið ekki eldfim efni eða hluti bleytta með eldfimum efnum í, nálægt, eða á heimilistækið.
- Þvoðu ekki fataefni sem eru mjög óhrein af olíu, feiti, eða öðrum fitugum efnum. Það getur skemmt gúmmíhluta á heimilistækinu. Handþvoið slík fataefni áður en þau eru sett í heimilistækið.
- Ekki nota lyktarefni fyrir þvott til að forðast hættu á að plast- og gúmmíhlutar á heimilistækinu skemmist.
- Ekki snerta glerhurðina meðan kerfi er í gangi. Glerið getur orðið heitt.
- Gangið úr skugga um að allir málmhlutir hafi verið fjarlægðir úr þvottinum.

2.5 Þjónusta

- Hafðu samband við viðurkennda þjónustumiðstöð til að gera við heimilistækið. Notaðu eingöngu upprunalega varahluti.
- Vinsamlegast athugaðu að ef þú eða einhver sem ekki er fagmaður gerir við getur það haft afleiðingar varðandi öryggi og gæti ógilt ábyrgðina.
- Eftirfarandi varahlutir verða í boði í allavega 10 ár eftir að tegund er hætt í framleiðslu: Mótor og mótorburstar, skipting milli mótors og tromlu, dæla, höggvarar og gormar, þvottatromla,

tromlustjarna og tilheyrandi kúlulegur, hitarar og hitaelement, þ.m.t. hitadælur, lagnir og skyldur búnaður, þ.m.t. slöngur, lokar, síur og vatnslekastoppari, áprentuð rafrásarspjöld, rafeindaskjáir, þrýstirofar, hitamælar og skynjarar, hugbúnaður og fastbúnaður þ.m.t. endurræsingarhugbúnaður, hurð, hurðarlamir og þéttingar, aðrar þéttingar, læsibúnaður hurðar, jaðartæki úr plasti, s.s. skammtarar fyrir þvottaefni. Verið gæti að tímalengdin sé ekki lengur fáanleg í þínu landi. Farðu á vefsíðu okkar fyrir frekari upplýsingar.

- Vinsamlegast athugaðu að suma þessara varahluta geta aðeins atvinnuviðgerðaraðilar fengið og ekki eru allir varahlutir viðeigandi fyrir allar gerðir.
- Varðandi ljósin inn í þessari vöru og ljós sem varahluti sem seld eru sérstaklega: Þessi ljós eru ætluð að standast öfgakenndar aðstæður í heimilistækjum eins og hitastig, titring, raka eða til að senda upplýsingar um rekstrarstöðu tækisins. Þau eru ekki ætluð til að nota í öðrum tækjum og henta ekki sem lýsing í herbergjum heimila.

2.6 Förgun

⚠ **AÐVÖRUN!**

Hætta á meiðslum eða köfnun.

- Aftengdu heimilistækið frá rafmagns- og vatnsinntaki.
- Klipptu rafmagnssnúruna af upp við heimilistækið og fargaðu henni.
- Fjarlægðu hurðarlokuna til að koma í veg fyrir að börn eða gæludýr lokist inni í tromlunni.
- Fargaðu heimilistækinu í samræmi við staðbundnar kröfur um förgun úrgangsrafmagns- og rafeindabúnaðar (WEEE).

3. VÖRULÝSING

3.1 Sérstakir eiginleikar

Nýja þvottavélin þín stenst allar nútímakröfur um skilvirka meðferð á þvotti með lítilli notkun vatns, orku og þvottaefnis og réttri umhirðu fataefna.

- **AutoDose tæknin** skammtar sjálfkrafa réttu magni af þvottaefni miðað við hleðsluna; skúffan hefur tvo sambyggða tanka (þvottaefni + mýkingarefni) og tvö aukahólf fyrir handvirka áfyllingu á þvottaefni og aukaefnum. Það gefur hæstu notkunarmöguleikana.
- **Þráðlausa tengingin** og **Fjarræsing** gera þér kleift að ræsa kerfi, hafa samskipti við heimilistækið þitt og athuga stöðu þvottakerfis með fjarstýringu.
- **SteamCare kerfið**, þökk sé **Steam Cashmere** og **Steam Refresh** kerfum, býður kerfið upp á fullkomna lausn til að fríska upp á jafnvel viðkvæmustu flíkurnar án þess að þvo þær. Notaðu milda ilminn sem var sérstaklega þróaður af **Electrolux** til að bæta við notalegri „nýþveginni“ upplifun af flíkinni með lyktar- og krumpulosunaraðgerðinni.
- **UltraCare Tæknin** hefur verið hönnuð til að vernda fataþræði, þökk sé mismunandi forblöndunarstigum sem leysa fyrst upp þvottaefnið og síðan mýkingarefnið í vatninu áður en þeim er dreift um þvottinn. Þannig að náð er til hvers þráðar og hirt um hann.
- **Gufan** er hröð og auðveld leið til að hressa upp á fötin. Mildu gufukerfin geta dregið úr lykt og draga úr krumpum í þurrum fataefnum þannig að minni þörf er á að strauja þau.
  Steam Easy Iron-valkosturinn lýkur hverri lotu með mildri gufu sem slakar á þráðunum og dregur úr krumpum efnisins. Auðveldara verður að strauja!
- **SensiCare System** greinir þvottamagnið og skilgreinir lengd þvottakerfis á 30 sekúndum. Þvottakerfið er sérsniðið að þvottahleðslunni og tegund fataefna án þess að taka lengri tíma, orku og vatn en nauðsynlegt er.

3.2 Yfirlit um heimilistækið

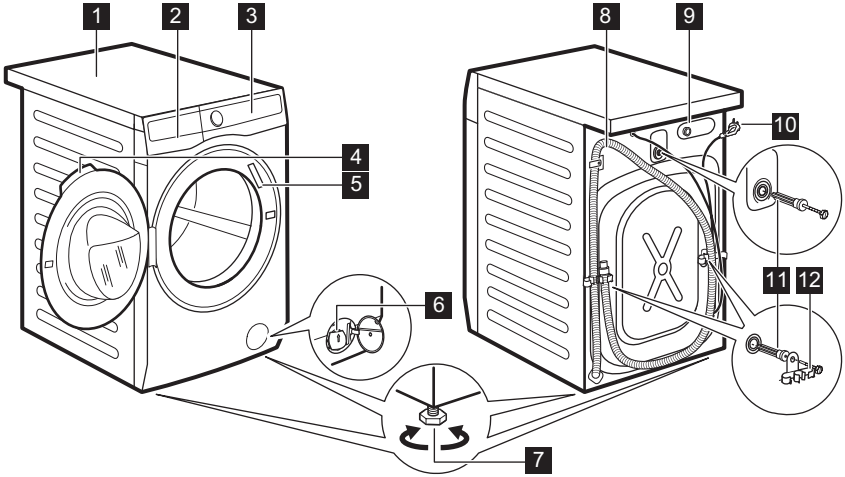

1 Borðflötur
2 Þvottaefnisskammtari
3 Stjórnborð
4 Hurðarhandfang
5 Merkiplata
6 Tæmingardælusía
7 Fætur til að gera heimilistækið lárétt.
8 Tæmingarslanga
9 Tenging inntaksslöngu
10 Rafmagnssnúra
11 Flutningsboltar
12 Stuðningur slöngu

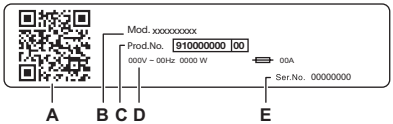

Merkiplötunni :
A. QR-kóða
B. Tegundarheiti
C. Vörunúmer
D. Orkuflokkun
E. Raðnúmer

Skannaðu **QR-kóðann** með myndavélinni til að sækja appið okkar úr snjallforritaversluninni á snjalltækinu þínu og fylgdu nauðsynlegum skrefum. Skráðu vöruna þína og fáðu sem mest út úr henni.

- Fáðu upplýsingar um heimilistækið, skráningar og greinar um hvernig er hægt að nota bestu eiginleikana (Notandahandbókin er einnig aðgengileg á **electrolux.com/manuals**)
- Fáðu leiðbeiningar um notkun, bilanaleit, þjónustu- og viðgerðarupplýsingar (einnig í boði á **electrolux.com/support**)
- Keyptu aukahluti, rekstrarvörur og upprunalega varahluti fyrir heimilistækið þitt (einnig í boði á **electrolux.com/shop**)

4. TÆKNILEGAR UPPLÝSINGAR

Mál	Breidd/ hæð/ heildardýpt	59.7 cm /84.7 cm /63.6 cm
Rafmagnstenging	Spenna Heildarafl Öryggi Tíðni	230 V 2100 W 10 A 50 Hz
Hlífin veitir vörn gegn föstum ögnum og raka, nema þar sem lágspennub-únaðurinn er óvarinn fyrir raka		IPX4
Vatnsþrýstingur	Lágmark Hámark	0,5 bar (0,05 MPa) 10 bar (1,0 MPa)
Vatnsinntak 1)		Kalt vatn
Hámarksálag	Bómull	11.0 kg

1) Tengdu inntaksslönguna við vatnskrana með 3/4" skrúfgangi.

5. INNSETNING

⚠ **AÐVÖRUN!**

Sjá kafla um Öryggismál.

5.1 Tekið úr umbúðunum

1. Opnaðu dyrnar. Fjarlægðu allt úr tromlunni.

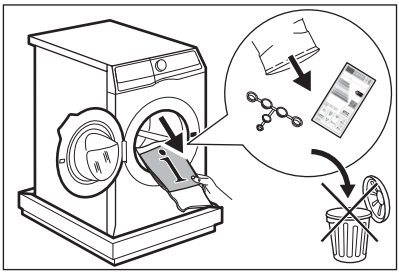

ⓘ

Aukahlutir sem fylgdu með heimilistækinu geta verið breytilegir eftir gerð.

2. Leggðu umbúðirnar á gólfið við hlið heimilistækisins og leggðu það varlega á afturhliðina. Taktu pólýstýren-hlífina af botninum.

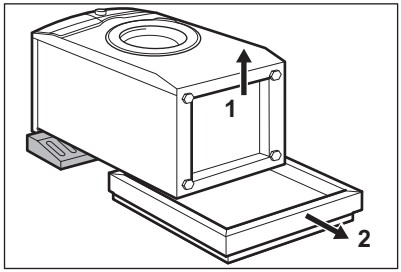

⚠ **VARÚÐ!**

Ekki leggja þvottavélina á framhliðina.

3. Settu heimilistækið aftur í upprétta stöðu. Fjarlægðu rafmagnssnúruna og slönguna úr slönguhöldunum.

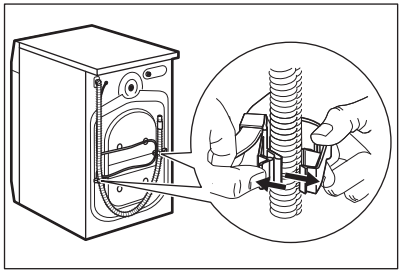

ⓘ

Það getur hugsast að þú sjáir vatn renna úr tæmingarslöngunni. Þetta er vegna þess þvottavélin hefur verið prófuð í verksmiðjunni.

4. Fjarlægðu flutningsboltana og taktu plastskinnurnar úr.

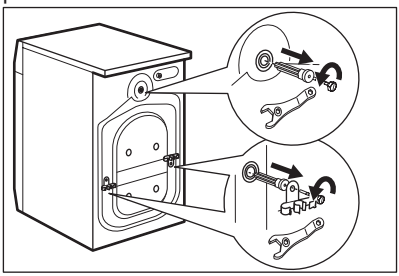

ⓘ

Við mælum með að þú geymir umbúðirnar og flutningsboltana fyrir allar tilfæringar á heimilistækinu.

5. Settu plastlokin, sem finna má í poka notandahandbókar, í götin.

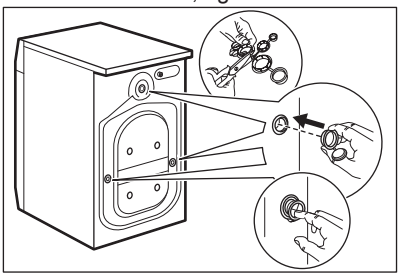

5.2 Upplýsingar fyrir uppsetningu.

Staðsetning og hæðarstilling

Stilltu heimilistækið rétt til að koma í veg fyrir titring, hávaða og hreyfingu þegar það er í notkun.

1. Komdu heimilistækinu fyrir á flötu, hörðu gólfi. Heimilistækið verður að standa jafnt og stöðugt. Gakktu úr skugga um að heimilistækið snerti ekki veggi eða önnur tæki og að loftflæði sé undir tækinu.

2. Losaðu eða hertu fæturnar til að breyta um hæð. Allir fætur þurfa að hvíla þétt á gólfinu.

⚠ **AÐVÖRUN!**

Ekki láta pappa, við eða álíka efni undir fætur heimilistækisins til að rétta það af.

Inntaksslangan

⚠ **VARÚÐ!**

Gakktu úr skugga um að slöngur séu óskemmdar og að hvergi leki úr tengjum. Ekki nota framlengingarslöngu ef inntaksslangan er of stutt. Hafðu samband við þjónustumiðstöðina til að fá upplýsingar um nýja inntaksslöngu.

1. Tengdu vatnsinntaksslönguna við bak heimilistækisins ef nauðsyn krefur. Venjulega er hún þegar sett upp í verksmiðjunni.

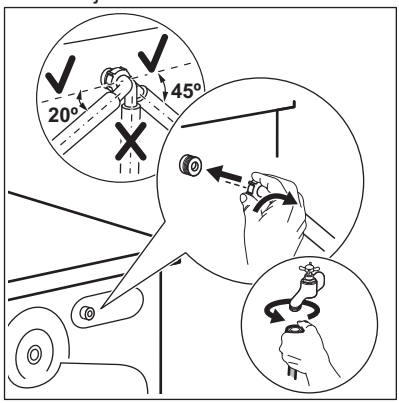

2. Staðsettu hana til vinstri eða hægri eftir stöðu vatnskranans. Gættu þess að inntaksslangan sé ekki í lóðréttri stöðu.
3. Ef nauðsyn krefur skal losa hringróna til að stilla hana í rétta stöðu.
4. Sumar gerðir geta verið með inntaksslöngu með vatnsstoppbúnaði. Þetta tæki kemur í veg fyrir leka í slöngunni sem gerist þegar hún eldist náttúrulega. Svæðið í glugganum sýnir þessa villu A. Ef þetta kemur upp skaltu skrúfa fyrir kranann og hafa samband við viðurkennda þjónustumiðstöð til að skipta um slönguna.

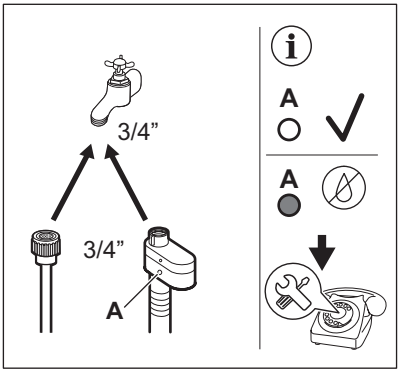

5. Tengdu hinn endann á KÖLDU vatnsinntaksslöngunni við kaldavatnskranann með 3/4" skrúfgangi.

⚠ **AÐVÖRUN!**

Inntaksvatnið skal ekki vera heitara en 25°C.

Vatnstæming

Tæmingarslangan ætti að vera í ekki minni hæð en 60 cm og ekki meiri en 100 cm.

ⓘ

Hægt er að framlengja afrennslisslönguna að hámarki 400 cm. Hafðu samband við viðurkennda þjónustumiðstöð til að kaupa hina afrennslisslönguna og framlenginguna.

Mögulegt er að tengja tæmingarslönguna á mismunandi vegu:

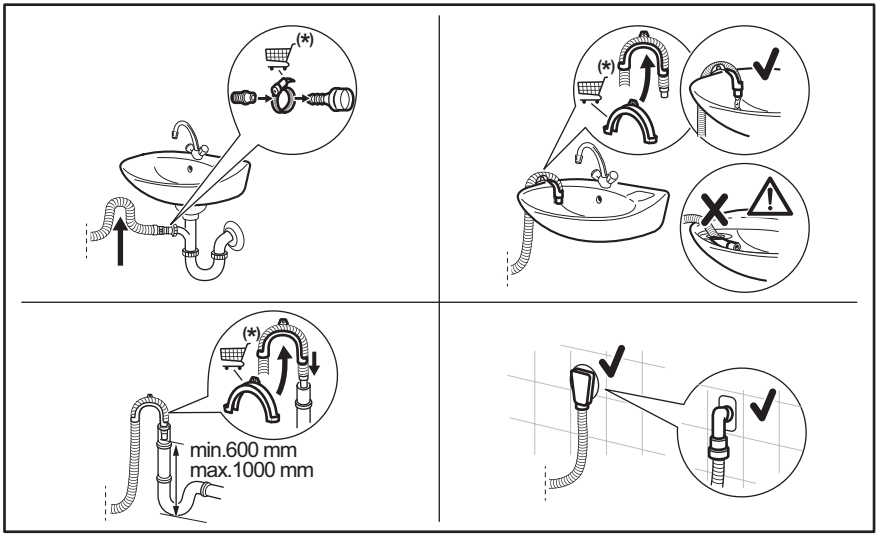

* Með fyrirvara um breytingar án tilkynningar.

Gættu þess að lykkja sé á tæmingarslöngunni til að koma í veg fyrir að agnir úr vaskinum komist inn í heimilistækið.

Tengdu tæmingarslönguna við kranann og hertu með klemmu. Gættu þess að lykkja sé á tæmingarslöngunni til að koma í veg fyrir að agnir úr vaskinum komist inn í heimilistækið.

Staðsettu slönguna beint við innbyggt frárennslisrör í vegg herbergisins og hertu með klemmu.

Án plaststatífs slöngu, við vatnslás- Settu tæmingarslönguna upp á vatnslásinn og hertu að með klemmu.

Hægt er að beygja afrennslisslönguna í U lögun og setja hana utan um plaststýringuna.

Á vaskbrúnina - Festu statífið við vatnskranann eða við vegginn.

Gakktu úr skugga um að plastfestingin hreyfist ekki þegar vatn rennur úr tækinu og að frárennslisslangan sé ekki á kafi í vatninu. Þá kann óhreint vatn að renna til baka inn í heimilistækið.
Kauptu fylgihluti frá viðurkenndum birgðasala.

Við frístandandi rör með loftgati - Settu afrennslisslönguna beint inn í niðurfallsrörið eða frístandandi rörið

Það verður alltaf að leika loft um endann á útslöngunni, þ.e. innra þvermál niðurfallsrörsins (lágm. 38 mm - lágm. 1,5") verður að vera meira heldur en ytra þvermál tæmingarslöngunnar.

5.3 Uppsetning á viðargólfi

Ef þú setur heimilistækið upp á viðargólfi skaltu gæta þess að nota festingarplötur til að tryggja fætur tækisins.

Lestu vandlega leiðbeiningarnar með fylgihlutnum.

5.4 Rafmagnstenging

Við lok uppsetningar getur þú tengt klóna við rafmagnsinnstungu.

Kennispjaldið og „Tæknilegar upplýsingar“ kaflinn gefa upp nauðsynlega rafmagnsspennu. Gakktu úr skugga um að þær samræmist aðalinntaki rafmagns.

Athugaðu hvort rafbúnaður í þínu landi þoli það hámarksálag sem þarf, einnig með hliðsjón af öðrum heimilistækjum sem eru í gangi.

Tengdu tækið við jarðtengda innstungu.

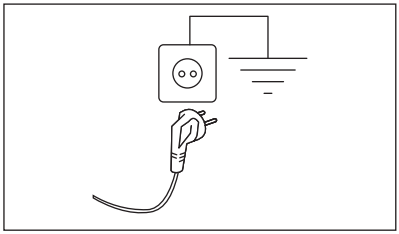

Greiður aðgangur verður að vera að rafmagnssnúrunni eftir að búið er að tengja og setja vélina upp.

Hafðu samband við viðurkennda þjónustumiðstöð okkar ef framkvæma þarf einhvers konar rafmagnsvinnu til að setja upp heimilistækið.

Framleiðandinn tekur enga ábyrgð á tjóni eða meiðslum sé ofangreindum varúðarráðstöfunum ekki fylgt.

6. STJÓRNBORÐ OG SMARTSELECT

6.1 Lýsing stjórnborðs

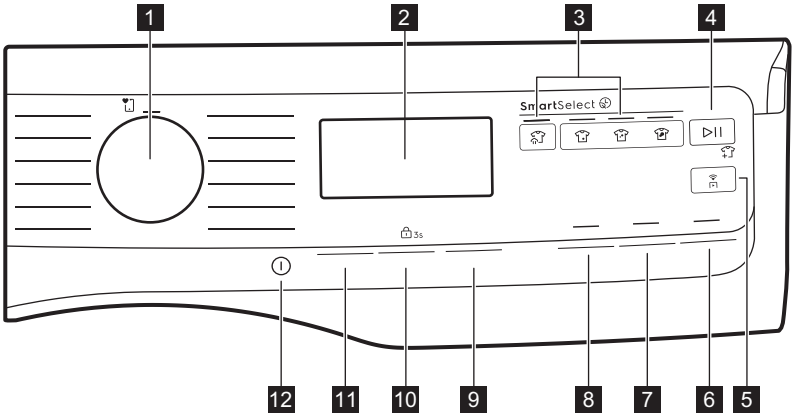

1 Þvottakerfisskífa
2 Skjár
3 SmartSelect snertitakki:
- Steam Refresh snertitakki
- Extra Light snertitakki
- Light snertitakki
- Normal snertitakki

4 Start / Pause snertitakki
5 Remote start snertitakki
6 Finish In snertitakki
7 Steam Easy Iron snertitakki
8 Prewash snertitakki
9 AutoDose snertihnappur og 3s valkostur
10 Spin snertihnappur og Child Lock 3s valkostur
11 Temperature snertihnappur og varanlegur Extra Rinse valkostur
12 On/Off snertitakki

6.2 SmartSelect

SmartSelect er nýr og einstakur eiginleiki sem gerir notandanum kleift að velja rétta þvottastillingu sem byggir á óhreinindastigi þvottarins, fer vel með flíkur og bætir upplifun notandans.

Hitastig þvottarins aðlagast að hverju SmartSelect í samræmi við valið kerfi til að tryggja bestu afköstin án þess að þurfa að breyta hitastiginu handvirkt.

Fyrir frekari upplýsingar vísast til SmartSelect hlutans í „Snúningshnappar og hnappar“ kaflanum.

6.3 SmartLeaf feedback

SmartLeaf endurgjöf áætlar hversu orkusparandi kerfi er á grundvelli orkunotkunar.

Til eru þrjú mismunandi stig SmartLeaf endurgjafar sem lauftáknið vísar til:

1. Ekkert lauf gefur til kynna meðalstig orkunotkunar.
2. Tákn með einu laufi vísar til orkunotkunar á góðu stigi.

3. Tákn með tvö lauf vísar til bestu orkunotkunarinnar.

6.4 Skjár

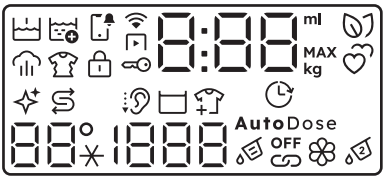

	Prewash-vísir.		Vísir fyrir hreinsun á tromlu. Þetta er áminning um að framkvæma hreinsun tromlu. Sjá greinina „Tromlan hreinsuð“ í kaflanum „Umhirða og hreinsun“.
	Vísir fyrir tilkynningar.		Vísir fyrir „Rinse Hold“.
	Remote start-vísir.		Vísir fyrir að bæta við flíkum.
	Vísir fyrir Wi-Fi-tengingu.		Hitasvið: Vísir fyrir hitastig. Vísir fyrir kalt vatn.
	Steam-vísir.		Snúningssvæðið: Vísir fyrir vindingarhraða No Spin vísir. Slökkt er á stigi vindu.
	Anti-crease-vísir.		Finish In-vísir.
	Child Lock-vísir.		Vísir fyrir þvottaefnishólf.
	Vísir fyrir læsta hurð.	**OFF**	AutoDose kviknar.
	Stafræni vísirinn getur sýnt: • Lengd kerfis (t.d. 2:40, þvotta- og/eða þurrkunarstig). • Seinkunartími (t.d. 2h). • Lok lotu ( ). • Aðvörunarkóða (t.d. E20). • Villuvísir (– – –).		AutoDose tengihamur.
MAX	Vísir fyrir hámarkshleðslu (sjá efnisgreinina „„SensiCare System hleðslugreining“)		Vísir fyrir mýkingarefnishólf.
	SmartLeaf-vísir kemur með athugasemdir varðandi orkunotkun.	AutoDose	Kveikt á AutoDose ham.

7. SKÍFA OG HNAPPAR

7.1 Inngangur

ⓘ

Valkostir/aðgerðir eru ekki tiltæk með öllum þvottakerfum. Athugið samhæfni milli valkosta/aðgerða og þvottakerfa í „Tafla yfir kerfi“. Valkostur/aðgerð geta útilokað hvort annað, í þessu tilfelli leyfir vélin þér ekki að stilla ósamhæfa valkosti/aðgerðir.

7.2 On/Off ⏻

Ýtið á og haldið inni þessum hnapp í nokkrar sekúndur til að kveikja eða slökkva á heimilistækinu. Sérstakt hljóð heyrst þegar kveikt og slökkt er á heimilistækinu og það kviknar á skjáum og ljósið fyrir Start / Pause hnappinn blikkar.

ⓘ

Sjálfgefið kerfi, þegar kveikt er á vélinni, er alltaf Eco 40-60 kerfið og einnig þegar það er vakið upp af biðstöðu.

7.3 Þvottakerfisskífa

Með því að snúa kerfishnúðnum er hægt að velja æskilegt kerfi.

7.4 SmartSelect

Þvær
Þessi nýji eiginleiki var hannaður til þess að leiðbeina notandanum við að spara orku, tíma og vatn sem fer betur með fataefni og bætir upplifun neytandans.

Fyrir hvert þvottakerfi er hægt að stilla á mismunandi tímalengd og nýtingu, byggt á óhreinindastigi þvottarins.

ⓘ

Fyrir hvert kerfi leggur heimilistækið til sjálfgefið óhreinindastig með tilteknu hitastigi. Ef þú breytir hitastiginu handvirkt gæti óhreinindastigið breyst.

Fjórir mögulegir valkostir eru í boði:

1. **Steam Refresh**
   Með þessu SmartSelect stigi velur notandinn Steam Refresh kerfi.
   Það getur dregið úr krumpum og léttri lykt og fríska upp á föt sem þarf ekki að þvo.
   Ef ýtt er oft á táknið býður það upp á að stilla á þrjár mismunandi tímalengdir kerfisins.
2. **Extra Light**
   Þessi valkostur er ráðlagður fyrir lítið óhrein föt, án sjáanlegra bletta. Tillaga að hitastigi er 20°C.
3. **Light**
   Þessi valkostur er ákjósanlegur fyrir hversdagslegar flíkur sem eru lítið óhreinar með litlum blettum eins og til dæmis svita. Tillaga að hitastigi er 30°C.
   Lága óhreinindastigið er það sem er notað mest í sjálfgefinni stillingu.
4. **Normal**
   Þessi valkostur er ráðlagður fyrir venjulega/mjög óhreinar flíkur, til dæmis með matarslettum eða mold.

Til að virkja einn af þessum valkostum skaltu snúa snúningshnappnum á það kerfi sem þú vilt. Táknið fyrir sjálfgefin lítil óhreinindi er kveikt.

Til að breyta því skaltu ýta á viðeigandi tákn.

ⓘ

Til að virkja einn af þessum valkostum skaltu snúa snúningshnappnum á það kerfi sem þú vilt. Táknið fyrir sjálfgefin lítil óhreinindi er kveikt.
Til að breyta því skaltu ýta á viðeigandi tákn.

Hvert SmartSelect stig getur breytt hitastiginu, vindingarhraða og tímalengd kerfisins sem valið er.

ⓘ

Ef tiltekið stig óhreininda er ekki tiltækt mun koma upp villa ef ýtt er á það, tvöfalt píp hljóð og tákn blikkar tvisvar.

7.5 Temperature

Þegar þú velur þvottakerfi leggur vélin sjálfkrafa til sjálfgefið hitastig.

Snertu endurtekið þennan hnapp þar til óskað hitagildi birtist á skjánum.

> ⓘ
>
> Ef ýtt er á SmartSelect (snjallval) stigið gæti það breytt völdu hitastigi. SmartSelect (snjallval) stigið gæti sjálfkrafa breyst í samræmi við valið hitastig.

Þegar skjárinn sýnir vísana _ _ *, hitar heimilistækið ekki vatnið.

7.6 Spin

Þegar þú stillir þvottakerfi stillir þvottavélin sjálfkrafa sjálfgefinn leyfilegan vindingarhraða.

Ýtið á þennan takka endurtekið til að:

- **Breyta vindingarhraða.** Skjárinn sýnir aðeins þá snúningshraða sem eru tiltækir fyrir þvottakerfið sem stillt er á.
- Stilltu á**No Spin** valkostinn **– – –**. Stilltu á þennan valkost til að afvirkja öll vindingarstig. Vélin framkvæmir aðeins tæmingarstig valda þvottakerfisins. Stilltu á þennan valkost fyrir mjög viðkvæm efni. Skolunarstigið notar meira vatn fyrir sum þvottakerfi.
- Virkjaðu valkostinn **Rinse and hold**. Lokavindingin er ekki framkvæmd. Vatnið úr síðasta skoli er ekki tæmt út til að koma í veg fyrir að þvottur krumpist. Þvottakerfinu lýkur með vatni í tromlunni.

  Skjárinn sýnir vísinn . Hurðin helst læst og tromlan snýst reglubundið til að draga úr krumpum. Þú verður að tæma vatnið af til að aflæsa hurðinni.

  Ef þú snertir Start / Pause hnappinn framkvæmir heimilstækið vindingarstigið og tæmir af vatnið.

> ⓘ
>
> Heimilistækið tæmir út vatnið sjálfvirkt eftir um það bil 18 klukkustundir.

- Virkjaðu valkostinn **Silent**.

  Milli- og lokavindingarstigin eru bæld niður og þvottakerfið endar með vatn í tromlunni. Þetta hjálpar til við að draga úr krumpum.

  Skjárinn sýnir vísinn . Hurðin er læst. Tromlan snýst reglulega til að draga úr krumpum. Þú verður að tæma vatnið af til að aflæsa hurðinni.
  Þar sem kerfið er mjög hljóðlátt hentar það til notkunar að nóttu til þegar hægt er að fá ódýrara rafmagn. Í sumum kerfum eru skolanir framkvæmdar með meira vatni.

  Ef þú snertir Start / Pause hnappinn framkvæmir heimilistækið aðeins tæmingarstigið.

> ⓘ
>
> Heimilistækið tæmir út vatnið sjálfvirkt eftir um það bil 18 klukkustundir.

7.7 AutoDose Fljótandi þvottaefni og mýkingarefni

Með því að ýta á þennan lykilhnapp getur þú:

- Virkjað bæði hólf, þvottaefni og mýkingarefni.
- Kveikt/slökkt á sjálfvirkri áfyllingu þvottaefnis.
- Kveikt/slökkt á sjálfvirkri áfyllingu mýkingarefnis.
- Kveikt/slökkt á AutoDose aðgerðinni.

Haltu AutoDose lykilhnappnum inni í 3 sekúndur til að fara í valmynd fyrir stillingar á sjálfvirkri skömmtun 3s.

> ⓘ
>
> Sjá kaflann „AutoDose tæknin (Sjálfskömmtun“ fyrir frekari upplýsingar.

7.8 Finish In

> ⓘ
>
> Stilltu síðast á þennan valkost eftir að kerfi og aðrir valkostir hafa verið valdir því annars er hætt við að hann afturkallist ef þú breytir einhverri stillingu.

Þessi valkostur gerir mögulegt að velja tímaramma sem kerfi ætti að ljúka innan.

Hægt er að fresta tímanum á lokum kerfisins um 1 klst. í hvert skipti sem ýtt er á lykilhnappinn, allt að 24 klst. að hámarki.

Skjárinn sýnir venjulega tímalengd kerfis til skiptis við stilltan endatíma kerfis (sýnt í klukkustundum 0h). Minnsti tíminn sem valinn er samsvarar námundun upp í næstu klukkustund við hámarkstímalengd kerfis (t.d. ef tímalengd kerfis er 3:15 klst. er hægt að velja minnst 4 klst.).

Þegar kerfir hefst mun hurðin læsast og heimilistækið byrjar SensiCare stigið. Þegar hleðslumati er lokið telur tíminn niður í klukkustundarþrepum og mínútum á síðasta klukkutímanum.

7.9 Prewash

Með þessum valkosti er hægt að bæta við prewash áfanga til að þvo dagskrá.

Samsvarandi vísir kviknar fyrir ofan snertihnappinn.

Notaðu þennan valkost til að bæta við forþvottarstigi á 30°C fyrir þvottastigið.

Mælt er með þessum valkosti fyrir mjög óhreinan þvott, sérstaklega ef hann inniheldur sand, ryk, leðju og aðrar þéttar agnir.

ⓘ

Þegar forþvottarstig er valið og kveikt er á AutoDose mun heimilistækið skammta þvottaefnið sjálfkrafa. Þegar slökkt er á AutoDose skaltu setja þvottaefni/íblendiefni í skömmtunarkúlu inn í tromluna.

ⓘ

Þessi valkostur getur aukið lengd kerfisins.

7.10 Steam Easy Iron

Þessi valkostur bætir gufustigi og síðan stuttu krumpuvarnarstigi við í lok þvottakerfis.

Gufustigið getur dregið úr krumpum í fataefnum og auðveldar straujun á þeim.

Samsvarandi vísir kviknar fyrir ofan snertihnappinn.

Vísirinn er stöðugur á gufustigi.

ⓘ

Þessi valkostur getur aukið lengd þvottakerfisins.

Þegar þvottakerfið stöðvast sýnir skjárinn 0:00, vísirinn slokknar og vísirinn og Start / Pause ljósið eru kveikt. Tromlan framkvæmir mjúkar hreyfingar í um 30 mínútur til að halda gufuávinningnum. Með því að snerta hvaða hnapp sem er, hættir krumpuvarnarhreyfingin og hurðin aflæsist, heimilistækið mælir aftur með kerfinu sem var í notkun. Þegar þessi valkostur er valinn er ráðlagt að hafa þvottahleðslu litla til að hann virki með réttum hætti.

Til að grípa inn í krumpuvarnarlotuna getur þú einnig:

- Haltu On/Off hnappnum inni í nokkrar sekúndur til að slökkva og kveikja á heimilistækinu.
- Kerfishnappinum snúið í aðra stöðu.

7.11 Varanlegt Extra Rinse

Með þessum valkosti getur þú alltaf verið með viðbótarskolun þegar þú stillir nýtt kerfi.

Notaðu þennan valkost fyrir fólk sem er með ofnæmi fyrir þvottaefnum og á svæðum þar sem vatn er mjúkt.

Til að **virkja/afvirkja** þennan valkost 3s skaltu halda Temperature lykilhnappnum inni í 3 sekúndur þar til vísirinn kviknar/slokknar á skjánum.

Þegar hann er virkjaður fer vélin sjálfvirkt í þennan valkost eftir að þú slekkur á henni eða breytir/endurstillir kerfið.

ⓘ

Þessi valkostur lengir tíma kerfis.

7.12 Remote start

Ef þessi hnappur er snertur snöggt, virkjast fjarræsingareiginleikinn sem gerir þér kleift að setja af stað, gera hlé og stöðva heimilistækið úr fjarska.

Þegar Remote start aðgerðin er virkjuð mun hurðin læsast og vélin fer í biðstöðu.

Til að fara úr þessari stöðu skaltu ýta aftur á hnappinn og slökkva á því.

7.13 Start / Pause ▷||

Ýttu á Start / Pause ▷|| hnappinn til að byrja, gera hlé á heimilistækinu, eða rjúfa þvottakerfi sem er í gangi.

ⓘ

táknið þýðir að þú getur gert hlé á kerfinu og bætt við flíkum. Lestu „Hurðin opnuð - Flíkum bætt við“ kaflann fyrir frekari upplýsingar.

8. STILLINGAR

8.1 Inngangur

ⓘ

Þegar þú ýtir á takkasamsetningu **skaltu ekki halla** fingrunum niður á við. Skynjararnir á hnöppunum undir eru viðkvæmir og gætu truflað val þitt.

8.2 Barnalæsing 🔒

Með þessum valkosti getur þú komið í veg fyrir að börn leiki sér með stjórnborðið.

Til að **virkja/afvirkja** þennan valmöguleika 🔒 3s skaltu halda Spin hnappnum inni í 3 sekúndur þar til vísirinn 🔒 **kviknar/slokknar** á skjánum.

Þegar hann er virkjaður fer vélin sjálfvirkt í þennan valkost eftir að þú slekkur á henni eða breytir/endurstillir kerfið. Ef þú ýtir á einhvern hnapp blikkar vísirinn 🔒 til að gefa til kynna að hnapparnir séu óvirkir.

Ekki er víst að barnalæsingaraðgerðin sé tiltæk í nokkrar sekúndur eftir að kveikt er á heimilistækinu.

8.3 Hljóðmerki

Þetta heimilistæki er með mismunandi hljóðmerki sem fara í gang þegar:

- Þú kveikir á heimilistækinu (sérstakt stutt lag).
- Þú slekkur á heimilistækinu (sérstakt stutt lag).
- Þú snertir hnappana (smellur).
- Þegar valið er ógilt (3 stutt hljóð).
- Kerfinu er lokið (röð af hljóðum í um 2 mínútur).
- Bilun er í heimilistækinu (röð af stuttum hljóðum í um 5 mínútur).

Til að **slökkva/kveikja** á hljóðmerkjunum þegar þvottakerfinu er lokið skaltu snerta hnappana Prewash og Steam Easy Iron samtímis í um 2 sekúndur. Skjárinn sýnir bOn/bOF .

ⓘ

Ef þú afvirkjar hljóðmerkin halda þau áfram að ganga þegar heimilistækið er bilað. Þegar það er afvirkjað er það aðeins hljóð fyrir lok kerfis sem spilast ekki.

8.4 Talning klukkustunda í notkun

Hægt er að sjá heildarnotkunartíma heimilistækisins í klukkustundum frá fyrsta skiptinu sem kveikt var á því. Þetta gildi telur notkunartíma þvotta (innifelur ekki hlé eða seinkaða ræsingu). Til að sjá þetta gildi skaltu gera eftirfarandi:

1. Kveiktu á heimilistækinu með því að ýta á On/Off ⏻ hnappinn.
2. Ýttu á og haltu inni hnöppunum Light og Extra Light í nokkrar sekúndur.
3. Eftir þrjár sekúndur munu heildarklukkustundir sem heimilistækið hefur verið í notkun sjást á skjánum: t.d. 1276 klst., skjárinn sýnir textann Hr í tvær sekúndur, 12 (þúsund og hundruð) í tvær sekúndur og 76 (tugir og einingar).
4. Til að fara úr þessum ham skaltu ýta á hvaða hnapp sem er.

Ef þessi aðgerð tekst ekki (vegna tímatakmarka eða rangrar samsetningar hnappa) skaltu slökkva á heimilistækinu og endurtaka rununa frá upphafi.

8.5 Verksmiðjustillingar

Þessi virkni gerir mögulegt að endurstilla sjálfgefnar stillingar úr verksmiðju. Til að **virkja** þennan valkost skaltu fylgja eftirfarandi skrefum:

1. Kveiktu á heimilistækinu með því að ýta á On/Off hnappinn.
2. Ýttu á og haltu inni hnöppunum Normal og Light í nokkrar sekúndur.
3. Skjárinn mun sýna **– – –** í um 5 sekúndur.

9. FYRIR FYRSTU NOTKUN

Meðan á uppsetningu stendur eða fyrir fyrstu notkun kannt þú að taka eftir vatni í heimilistækinu. Þetta eru leifar af vatni sem urðu eftir í heimilistækinu eftir fullt virkniþróf í verksmiðjunni til að tryggja að heimilistækið sé afhent viðskiptavinum í fullkomnu lagi og valdi ekki neinum áhyggjum.

1. Gakktu úr skugga um að allir flutningsboltar hafi verið teknir úr heimilistækinu.
2. Gakktu úr skugga um að rafmagn sé til staðar og að vatnskraninn sé opinn.
3. Gættu þess að fylla AutoDose hólfin með fljótandi þvottaefni og mýkingarefni . Skoðaðu „AutoDose almenn stilling“ málsgreinina í kaflanum „AutoDose Tækni“.
4. Helltu 2 lítrum af vatni í tromluna. Þessi aðgerð virkjar tæmingarkerfið.
5. Stilltu á og ræstu kerfi fyrir bómull á hæsta hita með engan þvott í tromlunni. Með þessu er hægt að fjarlægja öll óhreinindi sem kunna að leynast í tromlunni og belgnum.

10. AUTODOSE TÆKNIN (SJÁLFVIRK ÁFYLLING)

Lestu þennan kafla vandlega.

10.1 Inngangur

Rétt magn af þvotta- og mýkingarefni fer betur með þvottinn og tryggir gæði þvottarins.

Of mikið þvottaefni er skaðlegt fyrir fötin þín og of lítið tryggir ekki gæði þvottarins.

Þetta heimilistæki er búið sjálfvirku skömmtunarkerfi sem getur sjálfvirkt skammtað réttu magni af þvotta- og mýkingarefni til að viðhalda heilleika efnis og lit.

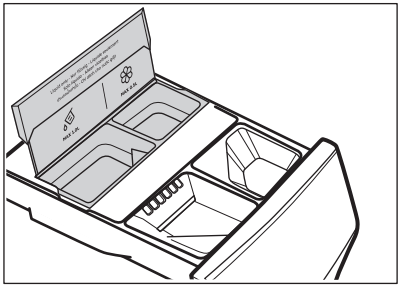

AutoDose tankur fyrir fljótandi þvottaefni.

AutoDose mýkingarefnishólf.

Heimilistækið er forstillt í verksmiðju til að hæfa venjum flestra notenda.

Þegar kveikt er á kerfi mun heimilistækið sjálfkrafa losa rétt magn af þvotta- og mýkingarefni í samræmi við raunverulega hleðslu, ef AutoDose er virkjað og vísarnir og/eða eru sýnilegir á skjánum.

Í sumum kerfum er AutoDose afvirkjað (vísarnir og/eða eru ekki sýndir og skjárinn sýnir **OFF**) vegna þess að sumar flíkur þurfa sérstök þvottaefni eða meðferð. Ef það er tilfellið skaltu hella þvottaefninu og öðrum efnum í viðeigandi handfyllt hólf.
Vinsamlegast sjáðu "AutoDose og samhæfi valkosta við kerfi" í kaflanum "Kerfi".

Frekari útskýringar á AutoDose og virkjun ítarlegri stillinga má fá með því að hala niður appinu.

10.2 AutoDose grunnstillingar

Forstilltir skammtar fyrir stóra þvottahleðslu eru 85 ml fyrir þvottaefnishólf og 25 ml fyrir mýkingarefnishólf: kjörstilling sem hentar flestri notkun. Heimilistækið mun reikna út nákvæman skammt fyrir hvern þvott á grundvelli hleðslustærðarinnar.

Hins vegar, ef aðstæður eru erfiðar (mjög mjúkt eða mjög hart vatn) og með ákveðnum tegundum þvottaefnis (eins og með mikilli þéttni), mælum við með því að stilla á forstillta skammta með því að fara að ábendingum varðandi þvottaefnis- og mýkingarefnishólf: t.d. þegar þvottaefni með mikilli þéttni er notað kann að vera að þú þurfir að minnka forstilltan skammt verulega.

Ef útkoma þvottar er ekki fullnægjandi eða það er of mikil froða á meðan þvotti stendur kann að vera að þú þurfir að breyta verksmiðjustillingunni. Lestu um hvernig þú breytir grunnstillingum í 'stillingarhamur AutoDose', en fyrir skaltu:

1. **Komast að niðurstöðu um hörkustigi vatnsins.**
   Kanna hörkustig vatnsins á þínu svæði. Hörkustigið er vanalega skilgreint svona: mjúkt, miðlungs og hart.
   Ef nauðsyn krefur skaltu hafa samband við staðbundna vatnsveitu til að kanna hörkustig vatnsins á svæðinu þínu.
2. **Berðu kennsl á sérsniðna skömmtun þvottaefnis.**
   Kannaðu hvort merkingar á umbúðum þvotta- og mýkingarefnis til að fá upplýsingar um það magn sem nota skal. Ráðlagt magn af þvottaefni byggir á samsetningu þriggja mismunandi þátta:
   - Hörkustig vatns (sjá eftirfarandi töflu);
   - Venjuleg staða jarðvegs;
   - Uppgefin móttökugeta heimilistækis (t.d. hámarkshleðsla 11.0 kg). Ef uppgefin móttökugeta þvottaefnis á miða ílátsins vísar til heimilistækja með minni móttökugetu, ætti að auka magnið með 20% við sérsniðnu skömmtunina.

Sem dæmi um vél með 8 kg móttökugetu, miðlungs vatnsmagn, venjulegt óhreinindamagn þekkist skammturinn á krossinum í skömmtum á miða þvottaefnisílátsins.

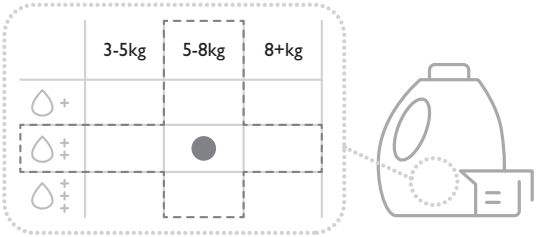

Hörkustig vatns

Stig	Svið hörkustigs vatns				
	°f[1)]	°d[2)]	°e[3)]	mmól/l	ppm
Hátt - **C03**	>25	>14	>17	>2.5	>250
Miðlungs - **C02**[4)]	15 - 25	8 - 14	0 - 17	1.5 - 2.5	150 - 250
Lágt - **C01**	<15	<8	<10	<1.4	<140

1) Franskar gráður
2) Þýskar gráður
3) Enskar gráður
4) Verksmiðjustilling, virkar fyrir notkun við flestar aðstæður.

Stilling á hörkustigi vatns

Þegar kveikt er á heimilistækinu í fyrsta skipti kemur upp sérstakur stillingaskjár: notandinn er beðinn um að stilla strax inn hörkustig vatns. Þrjár stillingar eru í boði:

1. Hátt - **C03**
2. Miðlungs - **C02**
3. Lágt - **C01**

Til að breyta valinni stillingu:

- Ýttu á Temperature til að hækka stigið.
- Ýttu á Spin til að lækka stigið.

Ýttu á Start / Pause ▷II hnappinn til að staðfesta stillinguna.

Fyrirfram skilgreindar magnstillingar eru til staðar fyrir hvert hörkustig vatns. Fyrir þvottaefnið (tölur eru aðeins sem dæmi):

1. Hátt - **100 ml**
2. Miðlungs - **85 ml**
3. Lágt - **65 ml**

Stillingu fyrir hörkustig vatns er einnig hægt að nálgast í gegnum stillingar tækisins.

> ⓘ
> Ef notandinn stillir venjulegt magn fyrir þvottaefni eða mýkingarefni mun það taka yfir fyrirfram skilgreindar venjulegar skammtastillingar.

10.3 AutoDose - Staðlaður hamur settur upp

Heimilistækið er sjálfgefið stillt á staðlaðan ham, bæði þvottaefnis- og mýkingarefnishólfin eru virkjuð.

> ⓘ
> Tækið man eftir þessum valkosti fyrir hvert kerfi þar til notandinn breytir því. Þetta á einnig við ef notandinn slekkur á tækinu eða ef rafmagnsbilun á sér stað.

1. Ýttu á AutoDose lykilhnappinn til að breyta valkostinum.
1. Fjórir mögulegir valkostir eru í boði:
   - Þvottaefni og mýkingarefni, og
   - Aðeins þvottaefni
   - Aðeins mýkingarefni
   - SLÖKKT
2. Með því að ýta á AutoDose lykilinn er rúllað í gegnum þessar stöður (þegar endanum er náð hefst það aftur frá byrjun).

2. ⓘ
> Ef kerfið styður ekki einhvern valkostanna verður þeim sleppt.

3. Í hvert skipti sem ýtt er á AutoDose hnappinn kviknar/slokknar á viðeigandi vísum fyrir þvottaefni, mýkingarefni eða SLÖKKT.

10.4 AutoDose - Uppsetning á Tvíþættum ham

ⓘ

Til að gera þennan valkost tiltækan á stjórnborðinu verður þessi aðgerð að vera virkjuð í appinu.
Ef hún er afvirkjuð seinna í appinu er hún ekki lengur tiltæk á stjórnborðinu.

Í Tvíþættum ham er hægt að fylla hólfin með tveim ólíkum mýkingarefnum.

Lykillinn er notaður til að skipta á milli hólfa og slökkva/kveikja á notkun tveggja mismunandi þvottaefna þar sem hið seinna kemur í staðinn fyrir mýkingarefni í viðeigandi hólfi skúffunnar.

ⓘ

Ef valkosturinn er virkjaður man tækið eftir honum fyrir hvert kerfi þar til notandinn breytir því. Þetta á einnig við ef notandinn slekkur á tækinu eða ef rafmagnsbilun á sér stað.

1. Ýttu á AutoDose lykilhnappinn til að breyta valkostinum.
1. Það eru þrír valkostir í boði:
   - Aðeins aðalþvottaefni á
   - Aðeins seinna þvottaefni á
   - SLÖKKT
2. Með því að pikka á AutoDose lykilinn er rúllað í gegnum þessar stöður (þegar endanum er náð hefst það aftur frá byrjun).

ⓘ

AutoDose aðgerðin er sjálfgefið virk fyrir eitt af tveimur þvottaefnunum í flestum kerfum. Í kerfum þar sem annað þvottaefnið er ekki tiltækt verður hið ótiltæka sleppt þegar flett er í gegn með hnappinum. Ef bæði þvottaefni eru ótiltæk sýnir skjárinn „AutoDose SLÖKKT“ og það að ýta á AutoDose lykilinn lætur villuhljóð heyrast og „AutoDose SLÖKKT“ táknið blikkar þrisvar.

10.5 AutoDose - Tengdur hamur settur upp

ⓘ

Til að gera þennan valkost tiltækan á stjórnborðinu verður þessi aðgerð að vera virkjuð í appinu.
Ef hún er afvirkjuð seinna í appinu er hún ekki lengur tiltæk á stjórnborðinu.

Í tengdum ham er hægt að fylla tvö hólf með sama þvottaefni til að auka magnið og þannig keyra fleiri kerfi, og heimilistækið sér sjálfkrafa um að velja úr hvaða hólfi þvottaefnið er tekið

ⓘ

Ef valkosturinn er virkjaður man tækið eftir honum fyrir hvert kerfi þar til notandinn breytir því. Þetta á einnig við ef notandinn slekkur á tækinu eða ef rafmagnsbilun á sér stað.

1. Ýttu á AutoDose lykilhnappinn til að breyta valkostinum.
1. Tveir mögulegir valkostir eru í boði:
   - Tengt þvottaefni
   - SLÖKKT
2. Með því að ýta á AutoDose lykilinn er rúllað í gegnum þessar stöður (þegar endanum er náð hefst það aftur frá byrjun).

ⓘ

Ef tengt þvottaefni er ekki tiltækt fyrir tiltekið kerfi sýnir skjárinn „AutoDose SLÖKKT“ og það að ýta á AutoDose lykilinn lætur villuhljóð heyrast og „AutoDose SLÖKKT“ táknið blikkar þrisvar.

10.6 AutoDose Staðlaður stillingarhamur

ⓘ

Farðu í stillingarham AutoDose áður en farið er í stillingar á einhverju kerfi. Stillingarhamurinn kann að afturkalla tímabundnar stillingar .

1. Ýttu á On/Off hnappinn í nokkrar sekúndur til að virkja tækið.
2. Bíddu í um 10 sekúndur á meðan heimilistækið framkvæmir innri skoðun.
3. Til að fara í stillingarham skaltu ýta á og halda inni AutoDose lykilhnappnum í **3** sekúndur þangað til vísarnir fyrir núverandi skammt, blikkandi

   þvottaefnishólfið eða

   mýkingarefnishólfið og valinn hamur birtast á skjánum.

Temperature og Spin tölustafirnir sýna „örvar“ sem vísa til á hvaða hnapp skal ýta til að auka eða minnka venjulegan skammt.

4. Til að breyta stillingunni í venjulegan skammt fyrir mýkingarefni skal SLÖKKVA á AutoDose aðgerðinni, eða ef hún er í gangi, skipta yfir í annan ham, getur notandinn ýtt aftur á AutoDose hnappinn.

Röðin á stillingarvalkostum er:

- Venjulegur skammtur þvottaefnis
- Venjulegur skammtur mýkingarefnis
- AutoDose SLÖKKT
- Tengdur venjulegur skammtur, **ef virkjaður í appinu, að öðrum kosti sleppt**.
- Hörkustig vatns

5. Til að stilla venjulegan skammt fyrir

   þvottaefnis- og mýkingarefnishólfin, skaltu ýta á Temperature lykilhappinn til að auka skammtinn og Spin lykilhnappinn til að minnka hann: í hvert skipti sem þú ýtir breytist skammturinn um 1 ml í einu.

Ef þú ýtir á lykilhnappinn og heldur honum inni í meira en 1 sekúndu mun það auka breytinguna upp í 10 ml í einu.

6. Ýttu á AutoDose hnappinn aftur á meðan venjulegur skammtur mýkingarefnis er stilltur og þá SLOKKNAR á AutoDose aðgerðinni.

Tölustafirnir á skjánum sýna „SLÖKKT“ og AutoDose SLÖKKT táknið logar.

> Þetta slekkur á allri AutoDose aðgerðinni, óháð því hvaða hamur var virkjaður áður. Engin leið er til að slökkva á hólfunum hverju fyrir sig

7. Til að vista og fara út úr AutoDose stillingu getur notandinn gert eitt af eftirfarandi:
   - Verið óvirkur í 10 sek
   - Snúið snúningshnappnum
   - Ýtt á Start / Pause

AutoDose Tengdur stillingarhamur

> **Til að gera þennan valkost tiltækan á stjórnborðinu verður þessi aðgerð að vera virkjuð í appinu.**
> **Ef hún er afvirkjuð seinna í appinu er hún ekki lengur tiltæk á stjórnborðinu.**

1. Til að fara í stillingarham skaltu ýta á og halda inni AutoDose lykilhnappnum í **3** sekúndur þangað til vísarnir fyrir núverandi skammt, blikkandi

   þvottaefnishólfið eða

   mýkingarefnishólfið og valinn hamur birtast á skjánum.

Ef hún er virkjuð í appinu verður tengdur venjulegur skammtur af þvottaefni sýnilegur eftir að hafa farið í stillinguna á meðan þú ert í tengdum ham. Að öðrum kosti, ef hann er ekki virkjaður, virðist vera SLÖKKT á tengdum ham.

2. Til að stilla venjulegan skammt fyrir

   þvottaefnishólfið skaltu ýta á Temperature lykilhnappinn til að auka skammtinn og Spin lykilhnappinn til að minnka hann: í hvert skipti sem þú ýtir breytist skammturinn um 1 ml í einu. Ef þú ýtir á lykilhnappana og heldur inni í meira en 1 sekúndu mun það auka

Ef þú ýtir á lykilhnappinn og heldur honum inni í meira en 1 sekúndu mun það auka breytinguna upp í 10 ml í einu.

3. Til að vista og fara út úr AutoDose stillingu getur notandinn gert eitt af eftirfarandi:
   - Verið óvirkur í 10 sek
   - Snúið snúningshnappnum
   - Ýtt á Start / Pause

AutoDose stillingu á hörkustigi vatns

Þegar notandinn er í stillingunni getur hann breytt hnappinum AutoDose (sjálfgefinn skammtur) þangað til stilling fyrir hörkustig vatns er komin á.

1. Til að stilla hörkustig vatns skal ýta á Temperature og Spin lykilhnappana.

Þessi stilling mun aðeins gera eitthvað ef notandinn hefur ekki þegar stillt inn sérsniðinn venjulegan skammt þvottaefnis og mýkingarefnis.

2. Til að vista og fara út úr AutoDose stillingu getur notandinn gert eitt af eftirfarandi:
   - Verið óvirkur í 10 sek
   - Snúið snúningshnappnum
   - Ýtt á Start / Pause

10.7 Skammtari þvottaefnis með AutoDose hólfum og handstýrðum hólfum

Þegar þú notar þvottaefni eða einhverja aðra meðferð skaltu alltaf fylgja leiðbeiningunum sem er að finna á umbúðum þvottaefnanna. Í öllu falli mælum við með því að nota ekki meira en magn en gefið er til kynna í hvert hólf (**MAX**).

Ef bæði AutoDose hólf eru virkjuð í stilltu kerfi er fljótandi þvottaefni og mýkingarefni skammtað sjálfvirkt.

Ef einn AutoDose tankurinn eða bæði tankur og hólf eru afvirkjuð (OFF) í stilltu kerfi skaltu fylla á það handvirkt í viðeigandi handvirkt hólf.

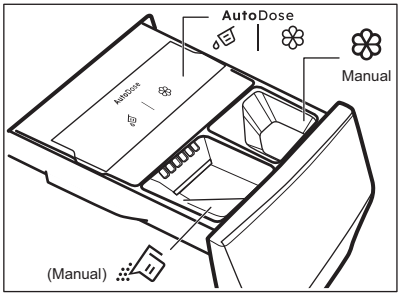

- AutoDose hólf fyrir **fljótandi þvottaefni** og **mýkingarefni**.

⚠ AÐVÖRUN!

Ekki setja duftþvottaefni í AutoDose hólfið.

- Handstýrða hólfið fyrir þvottastig: **duftþvottaefni eða fljótandi**.

Þegar þú notar fljótandi þvottaefni skaltu ganga út skugga um að **sérstaka hólfið fyrir fljótandi þvottaefni** sé til staðar. Sjá „Handvirk áfylling þvottaefnis og íblendiefna“ efnisgreininni í þessum kafla. Hólfið fyrir fljótandi þvottaefni er að finna inni í tromlunni.

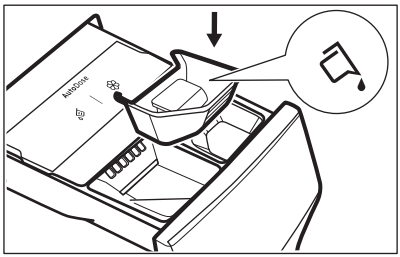

- Manual Handstýrt hólf fyrir **fljótandi** íblendiefni (mýkingarefni, næringarefni, línsterkju).
- **MAX** Hámarksmagn fyrir magn þvottaefnis/íblendiefna.

10.8 Fyllt á með þvottaefni og íblendiefni í AutoDose kerfi.

Vinsamlegast lestu „Þvottaefni og önnur meðferð“ í kaflanum „Ábendingar og ráð“.

Við mælum með því að ekki sé farið yfir uppgefið stig (**MAX**).

1. Opnaðu þvottaefnisskammtarann.

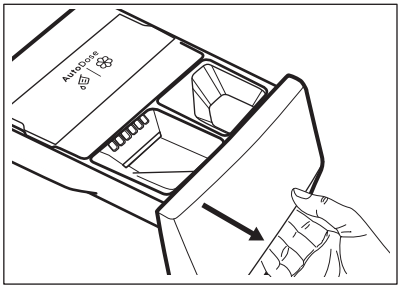

2. Lyftu upp AutoDose lokinu.

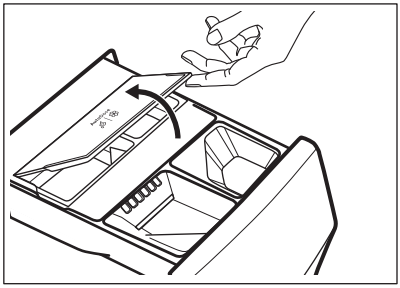

3. Helltu aðeins fljótandi þvottaefni varlega í AutoDose þvottaefnishólfið. Fylltu upp að merkingu fyrir hámarksmagn **MAX**.

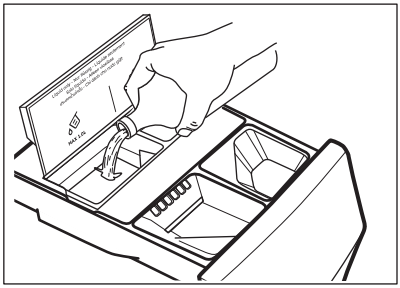

4. Helltu aðeins fljótandi mýkingarefni varlega í AutoDose mýkingarefnishólfið. Fylltu upp að merkingu fyrir hámarksmagn **MAX**.

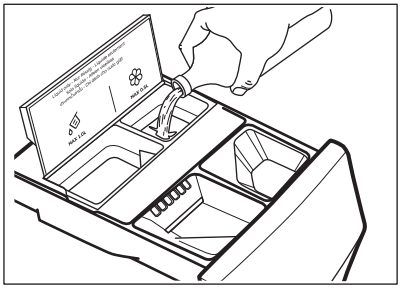

5. Settu niður AutoDose lokið.

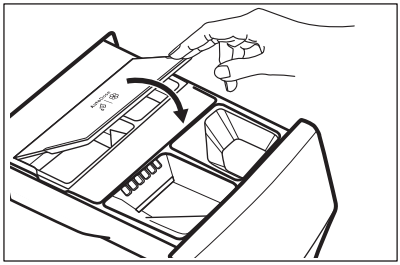

6. Lokaðu þvottaefnishólfinu varlega þannig að það smelli.

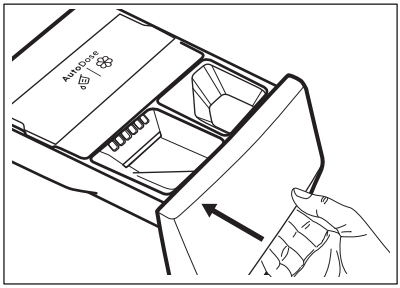

10.9 Vísir um lága stöðu AutoDose

Ekki fylla á AutoDose hólfin nema heimilistækið bendi á að annað eða bæði hólfin séu tóm.

Þegar þvottaefni fer að vera lítið í virkjuðum hólfi mun viðeigandi vísir blikka hægt og stöðugt á skjánum.

Hann hættir að blikka þegar fyllt er á hólfið.

Þegar kerfi er ræst og ekki er búið að fylla á hólfið mun vísirinn hætta að blikka og lýsa

stöðugt. Þegar kerfinu er lokið mun hann byrja að blikka á ný.

Stillt magn fyrir hólf verður sýnt á skjánum í nokkrar sekúndur til að minna á að þörf sé á áfyllingu nema slökkt sé á AutoDose.

Ef magn er lítið í báðum þvottaefnishólfum munu báðir vísar blikka en aðeins stillt magn fyrir þvottaefni verður sýnilegt.

Ef hólfin eru fyllt áður en kveikt er á tækinu í fyrsta skipti mun AutoDose vísirinn ekki blikka.

VARÚÐ!

Áfylling í hólfin verður að vera með sama þvotta-/mýkingar-/íblendiefni og var notað áður, því annars þarf að þrífa hólfin fyrir áfyllingu.

10.10 Handvirk áfylling með þvottaefni og íblendiefni

Þú gætir þurft að nota önnur þvotta- eða mýkingarefni en þau sem eru notuð í AutoDose hólfunum. Fyrst skaltu ganga úr skugga um að slökkt sé á AutoDose hólfunum og svo hella þvottaefni og/eða öðrum efnum í handstýrðu hólfin.

Farðu ekki yfir það hámarksmagn sem sýnt er (**MAX**).

1. Opnaðu þvottaefnisskammtarann.

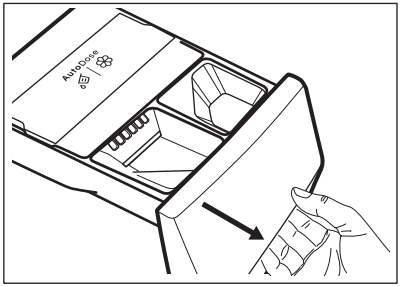

2. Settu duftþvottaefnið í hólfið. Þegar þú notar fljótandi þvottaefni skaltu fara eftir „Handvirk áfylling fljótandi þvottaefnis“.

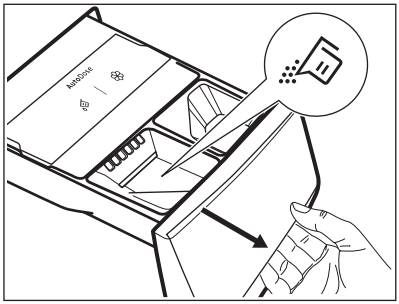

3. Ef þú kýst að nota mýkingarefni skaltu hella því í Manual hólfið.

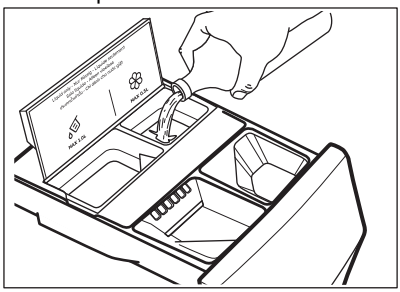

4. Lokaðu þvottaefnishólfinu varlega þannig að það smelli.

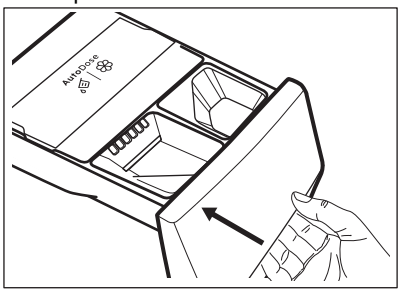

Handvirk áfylling fljótandi þvottaefnis

1. Settu upp hólfið fyrir fljótandi þvottaefni.

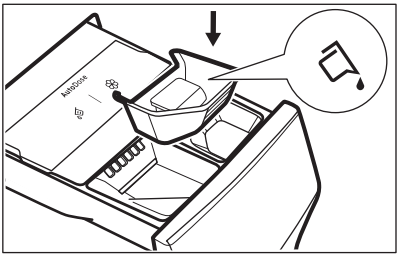

2. Helltu fljótandi þvottaefninu í hólfið .

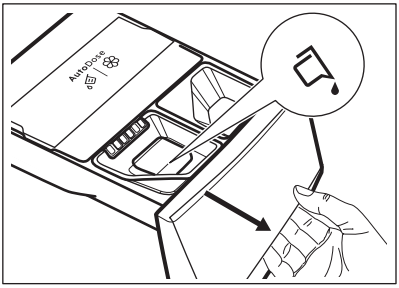

3. Lokaðu þvottaefnishólfinu varlega þannig að það smelli.

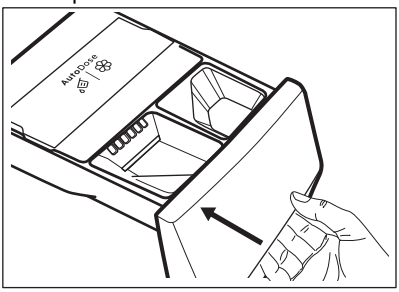

Ef vélin hefur ekki verið notuð í meira en 4 vikur með fullum hólfum gæti þvotta-/mýkingarefni myndað kekki eða þornað upp. Nauðsynlegt er að hreinsa skúffuna í samræmi við kaflann „Umhirða og hreinsun“.

10.11 Vísir um opna skúffu

Þegar kerfi er í gangi verður þvottaefnisskúffan alltaf að vera lokuð.

Skynjari í skúffunni nemur ef skúffan er opin (eða ekki lokað almennilega) á meðan kerfi er í gangi. Í slíku tilfelli verður að gera tafarlaust hlé á heimilistækinu.

Ef þú ýtir á Start / Pause hnappinn kemur villuhljóðmerki og slokknar á öllu á skjánum nema að kveikt er á vísinum AutoDose í nokkrar sekúndur. Skjárinn snýr svo aftur á fyrri hléstöðu.

Þetta mun gerast jafnvel þó að notandinn hafi slökkt á AutoDose.

Til að endurræsa kerfi skaltu ganga úr skugga um að skúffan sé lokuð og ýta á Start / Pause hnappinn.

11. KERFI

11.1 Appið og fleiri falin kerfi

Appið okkar veitir þér **mikið úrval af fleiri földum kerfum**. Tengdu heimilistækið við App og þá getur þú valið það kerfi sem hentar þínum þörfum best.

Nöfn á kerfum geta breyst eftir markaðskröfum án fyrirvara.
Í appinu er að finna heildarlýsingu á hverju kerfi fyrir sig.

Outdoor	Curtains	Linen
Duvet	Pillow	1 Item Fast
Training Gear	Towels	Steam Cashmere
Down Jackets	Pet Hair	Steam Refresh
Soccer/Rugby	Steam Easy Iron	Business Shirts
Skiing Gear	Anti-Allergy Vapour	Machine Clean
Running Shoes	Baby	Silk
Bedlinen XL		

11.2 Tafla yfir kerfi

Þvottakerfi

Kerfi	Lýsing á kerfi
Þvottakerfi	
UltraQuick 49min	**Bómull og blönduð gerviefni.** Tilvalið til að þvo daglega hleðslu á stuttum tíma, fyrir betri umhirðu á fötunum og góðan þvott á 30°C. ⓘ Venjuleg tímalengd þvottakerfis hefur verið þróuð fyrir 5 kg þvottahleðslu. Ef þú þværð minni eða meiri þvottahleðslu minnkar eða eykst þvottatíminn.
Cottons	**Hvít bómull og lituð bómull**. Venjuleg og mikil óhreinindi.
Synthetics	**Fatnaður úr gerviefnum eða blönduðum efnum.** Miðlungs óhreinn þvottur.
Delicates	**Viðkvæm efni eins og akrýl, viskós og blönduð efni sem útheimta mildari þvott.** Venjuleg óhreinindi.
Wool	**Ull sem má þvo í þvottavél**, ull sem á að þvo í höndunum og önnur efni með «handþvottur» merkinu. 1)
Spin/Drain	**Öll efni nema ullarefni og mjög viðkvæm efni.** Til að vinda þvottinn og til að tæma vatnið úr tromlunni.
Rinse	**Öll efni nema ullarefni og mjög viðkvæm efni.** Kerfi til að skola og vinda þvottinn. Sjálfgefinn vindingarhraði er sá sem notaður er fyrir bómullarkerfi. Dragðu úr vindingarhraða í samræmi við tegund þvotts. Ef nauðsyn krefur skaltu stilla valkostinn Extra Rinse til að bæta við skolunum. Á lágum vindingarhraða skolar heimilistækið varlega og vinding er stutt.
Hygiene	**Vottað af Svissatest**, sameinar þvottakerfi og gufu til að fjarlægja yfir 99,99% baktería og vírusa* yfir 60°C. 2) Frjókorn og ofnæmisvaldar eru einnig minnkaðir í flíkum með hreinsun eftir hvern þvott.
Jeans	**Gallaefnisflíkur með venjulegum óhreinindum.** Þetta þvottakerfi framkvæmir milt skolunarstig, hannað fyrir gallaefni, sem dregur úr upplitun og veldur ekki þvottaduftsleifum í þráðunum.
Sportswear	**Íþróttaföt, gerviefni eins og pólýester, pólýester/elastín blöndur, pólýamíð.** Hentugt til að fjarlægja svita og líkamsúrgang úr tæknilegum íþróttaflíkum.
Rapid 20min	**Flíkur úr bómull og gerviefnum** lítið óhreinar eða einu sinni farið í.

Kerfi	Lýsing á kerfi
Eco 40-60	**Orkusnautt kerfi fyrir þvott úr bómull sem má þvo við 40 eða 60°C.** Ekki hægt að virkja neinn valkost. Dregur úr hita og lengir tímann til að ná fram góðum þvottaárángri.3)

1) Í þessari lotu snýst tromlan hægt til að tryggja mildan þvott. Það gæti litið út fyrir að tromlan snúist ekki eða snúist ekki almennilega, en það er eðlilegt fyrir þetta kerfi.

2) Prófað fyrir Staphylococcus aureus, Enterococcus faecium, Candida albicans, Pseudomonas aeruginosa og MS2 Bacteriophage í ytri prófun sem framkvæmd var af Swissatest Testmaterialien AG árið 2021 (prófunarskýrsla nr. 202120117).

3) Samkvæmt reglugerð ESB 2019/2023 getur þetta þvottakerfi við 40°C þvegið miðlungs óhreinan bómullarþvott sem gefið er upp að megi þvo við 40°C eða 60°C saman í sama kerfi. Fyrir hitastigið á þvottinum sem hefur verið náð, tímalengd kerfis og önnur gögn skaltu vinsamlega skoða kaflann „Notkunargildi“.

Hitastig þvottakerfis, hámarksvinduhraði og hámarkshleðsla

Kerfi	Sjálfgefið hitastig Hitasvið	Viðmiðunarvinduhraði Hraðasvið vindingar	Hámarksálag
UltraQuick 49min	30°C 60°C - 30°C	1600 s/mín 1600 s/mín - 400 s/mín	8.0 kg
Cottons	40°C 90°C - Kalt	1600 s/mín 1600 s/mín - 400 s/mín	11.0 kg
Synthetics	30°C 60°C - Kalt	1200 s/mín 1200 s/mín - 400 s/mín	5.0 kg
Delicates	30°C 40°C - Kalt	800 s/mín 1200 s/mín - 400 s/mín	2.0 kg
Wool	40°C 40°C - Kalt	1200 s/mín 1200 s/mín - 400 s/mín	3.0 kg
Spin/Drain	-	1600 s/mín 1600 s/mín - 400 s/mín	11.0 kg
Rinse	-	1600 s/mín 1600 s/mín - 400 s/mín	11.0 kg
Hygiene	60°C	1600 s/mín 1600 s/mín - 400 s/mín	11.0 kg
Jeans	30°C 40°C - Kalt	800 s/mín 1200 s/mín - 400 s/mín	4.0 kg
Sportswear	30°C 60°C - Kalt	1200 s/mín 1200- 400 s/mín	5.0 kg
Rapid 20min	20°C 20°C - Kalt	800 s/mín 1600 s/mín - 400 s/mín	3.0 kg
Eco 40-60	1)	1600 s/mín 1600 s/mín - 400 s/mín	11.0 kg

1) Hitastig þessa kerfis sést ekki á skjánum og það er sjálfkrafa stillt.

Samhæfni valkosta þvottakerfis

Ekki er hægt að velja valkostina með öllum þvottakerfum, einn valkostur getur útilokað annan. Í slíku tilfelli leyfir heimilistækið ekki að stilla á ósamræmanlega valkosti saman. Gakktu úr skugga um að skjárinn og snertihnappar séu alltaf hreinir og þurrir.

	UltraQuick 49min	Cottons	Synthetics	Delicates	Wool	Spin/Drain	Rinse	Hygiene	Jeans	Sportswear	Rapid 20min	Eco 40-60
AutoDose												
AutoDose Þvottaefni	■	■	■	■				■	■	■	■	■
AutoDose Mýkingar-efni	■	■	■	■	■		■	■	■	■	■	■
Önnur												
Spin	■	■	■	■	■	■	■	■	■	■	■	■
Halda skolvatni	■	■	■	■	■		■	■	■	■		■
Hljóðlátt		■	■	■					■	■		
Enginn snúningur						■ 1)	■					
Finish In	■	■	■	■	■	■	■	■	■	■	■	■
Ekki er hægt að veljaPrewash		■	■							■		
Steam Easy Iron 2)	■	■	■					■	■	■		
Extra Rinse	■	■	■	■			■	■	■	■		

1) Ef þú stillir á valkostinn „Engin vinding“ framkvæmir heimilistækið aðeins tæmingu.

2) Þessi valkostur er ekki tiltækur undir 40°C.

Hentug þvottaefni fyrir þvottakerfi

Kerfi	Alhliða duft[1)]	Alhliða fljótandi þvottaefni	Fljótandi þvottaefni fyrir litaðan þvott	Viðkvæm ullarefni	Sérstök
Cottons	▲	▲	▲	--	--
Synthetics	▲	▲	▲	--	--
Delicates	--	--	--	▲	▲
Wool	--	--	--	▲	▲
Hygiene	▲	▲	--	--	▲
Jeans	--	--	▲	▲	▲
Sportswear	--	▲	▲	--	▲
Rapid 20min	--	▲	▲	--	--
Eco 40-60	▲	▲	▲	--	--

1) Við hitastig hærra en 60°C er mælt með notkun duftþvottaefnis.

▲ = Mælt með

-- = Ekki mælt með

11.3 Steam kerfi

Steam kerfin er hægt að nota til að draga úr krumpum og lykt af flíkum (eins og bómull, gerviefnum, blönduðum efnum, þ.m.t. viðkvæm efni) sem aðeins þarf að fríska upp á, á stuttum tíma, án þess að þvo.

Trefjar efnisins eru slakar og straujun eftirá verður átakalaus. Þegar lotunni er lýkur skaltu fjarlægja þvottinn hratt úr tromlunni.

EKKI stilla þetta á þennan ham fyrir eftirfarandi gerðir þvottar:
- Flíkur sem ekki hentar fyrir þurrkun í þurrkara.
- Flíkur með merkinguna „Aðeins þurrhreinsun“.

ⓘ

Ekki nota neitt þvottaefni!
Steam kerfin fjarlægja ekki sérstaklega sterka lykt og framkvæma ekki neina sótthreinsun.
Þegar gufumeðferðinni er lokið gæti þvotturinn verið rakur. Hengdu flíkur út í nokkrar mínútur.

Ilmefnið (Electrolux Steam Fragrance)

Electrolux Steam Fragrance gerir þér kleift að fríska jafnvel viðkvæmustu flíkurnar þínar, fjarlægja krumpur og bæta við ferskleika með mildu ilmefni sem hannað var sérstaklega af **Electrolux**. Með því að fríska flíkurnar með gufu frekar en að keyra heilt þvottakerfi, líta flíkurnar lengur út eins og nýjar sem og við að snerta þær. Þú getur jafnvel notað ilmefnið með kasmírullar- og gufukerfum með öruggum hætti - ef þau eru í boði - fyrir viðkvæmar flíkur eins og kasmírull og venjulega ull. Þegar þú meðhöndlar smærri hleðslu skaltu draga úr skammtinum af ilmefninu og tímalengd lotunnar: á aðeins fimmtán mínútum ná flíkurnar „nýþvegnu“ tilfinningunni.

Lestu vandlega leiðbeiningarnar sem koma með ilminum.

EKKI:
- Þurrka fatnað sem meðhöndlaður er með ilmefni í þurrkara. Ávinningurinn myndi gufa upp.
- Notaðu ilmefnið í öðrum tilgangi er þeim sem hér er lýst.
- Notaðu ilmefnið á nýjan fatnað. Nýr fatnaður kann að innihalda leifar af frágangsefnum sem ekki eru samhæf við hann.

ⓘ

Ilmefnið er fáanlegt í vefverslun **Electrolux** eða hjá viðurkenndum söluaðila.

11.4 Uppáhaldskerfi

Þessi valstaða er aðgengileg eftir að heimilistækið hefur verið tengt við Wi-Fi.

Uppáhaldskerfið er aðeins hægt að stilla inn og vista í gegnum appið með því að velja úr lista yfir tiltæk kerfi.

Þegar búið er að stilla inn uppáhaldskerfi getur þú valið það í gegnum appið eða með því að snúa kerfishnúðinum á viðeigandi stöðu: viðeigandi ljós kviknar og upplýsingarnar á skjánum eru uppfærðar til samræmis.

ⓘ

Hægt er að hætta við uppáhaldskerfi í gegnum þar til gerða skipun í appinu eða með því að ýta á lyklasamsetninguna fyrir verksmiðjustillingar.

11.5 Woolmark Premium Wool Care - Grænt

Ullarþvottakerfið í þessari vél hefur verið prófað samþykkt af The Woolmark Company fyrir þvott á ullarflíkum sem merktar eru «handþvottur», að því tilskyldu að hlutirnir séu þvegnir í samræmi við leiðbeiningarnar á merkingunni á flíkinni og sem framleiðandi þessarar þvottavélar gefur út.
M2304

12. WI-FI - UPPSETNING TENGINGAR

Í þessum kafla er lýst hvernig snjallheimilistæki er tengt við Wi-Fi nettengingu og við snjalltæki.

Með þessari virkni getur þú fengið tilkynningar, stýrt og fylgst með heimilistækinu þínu í fartækjunum þínum.

Slökkt er á virkninni fyrir Wi-Fi-tengingu í samræmi við sjálfgefnar verksmiðjustillingar.

Til að tengja heimilistækið og njóta allra eiginleika þess og þjónustu þarftu:

- Þráðlaust netkerfi heima með virkri nettengingu.
- Fartæki sem er tengt við þráðlausa netkerfið.

Þráðlaust net - einingabreytur	
Tíðni	2.412 - 2.472 GHz fyrir Evrópu-markað
Samskiptareglur	IEEE 802.11b/g/n
Hámarkskraftur	<20 dBm
Dulritun	WPA, WPA2, WPA3

12.1 QR-kóði á merkiplötunni

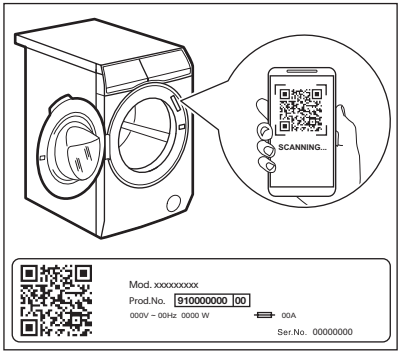

QR-kóða er hægt að nota á tvo vegu:

- Skannaðu QR-kóðann með innbyggða myndavélarappinu til að sækja appið okkar úr App Store á snjalltækinu þínu og fylgdu nauðsynlegum skrefum.
- Pörun á snjalltækinu þínu við heimilistækið einfaldar ferlið. Skannaðu QR-kóðann með QR-kóðaskanna sem er innbyggður í appið okkar.

12.2 Uppsetning og samstilling á App

App gerir þér kleift að stjórna þvottinum þínum með fartæki.
Það inniheldur mikinn fjölda forrita, nytsamlegra eiginleika og vöruupplýsinga sem eru fullkomlega sniðnar að heimilistækinu.
Þetta er persónusniðin umönnun á þvottinum - beint úr fartækinu þínu.

Þegar þú tengir heimilistækið við forritið skaltu standa nálægt því með snjallsímann þinn.

Gakktu úr skugga um að snjallsíminn þinn sé tengdur við þráðlausa netkerfið.

1. Farðu í App Store á snjalltækinu þínu eða skannaðu QR-kóðann (*sjá efnisgreinina „QR-kóði á upplýsingaspjaldinu“*).
2. Sæktu og settu upp appið okkar.
3. Ræstu heimilistækið. Veldu land og tungumál og skráðu þig inn með netfanginu þínu og lykilorði. Ef þú ert ekki með reikning skaltu búa til nýjan með því að fara eftir leiðbeiningunum á App.
4. Farðu eftir leiðbeiningunum í appinu fyrir skráningu heimilistækisins og stillingu.

12.3 Wi-Fi nettenging

Kveiki á Wi-Fi

Slökkt er á Wi-Fi samkvæmt verksmiðjustillingum.

Til að tengja heimilistækið við Wi-Fi net skaltu ýta á og halda inni Remote start lykilhnappinum í 5 sekúndur. Þessi aðgerð opnar aðgangsstað (fer í AP ham). Ef það hefur ekki þegar verið ráðstafað þá mun það ferli hefjast.

Þegar aðgangsstaður er opinn og nýjar upplýsignar um netteningu til staðar mun það koma í stað hvers kyns upplýsinga um tengingu sem voru áður vistaðar. Ef ekki, þá mun tækið halda áfram að tengjast neti sem áður hafði verið vistað.

Meðan á þessu stigi stendur sýnir skjárinn aðeins Wi-Fi táknið og skilaboðin „**on**“ á meðan slökkt er á öllum öðrum vísum á stjórnborðinu. Wi-Fi táknið byrjar að blikka.

Þegar aðgangsstaður er opinn sýnir skjárinn „**AP**“.

Wi-Fi táknið heldur áfram að blikka þangað til tækið tengist netkerfi heimilisins.

Þegar tenging hefur komist á mun heyrast hljóð og Wi-Fi táknið logar stöðugt.

Á meðan Wi-Fi og aðgangsstaður eru að kveikja á sér mun heyrast villuhljóð þegar ýtt er á einhvern lykilhnapp.

Þegar tenging er komin á mun það að ýta á Remote start lykilhnappinn gera notendum kleift að setja kerfi í gang úr fjarlægð á App.

Sjálfvirk tenging við skráð netkerfi
Þegar búið er að setja upp og tengja heimilistækið við netkerfi mun það reyna að tengjast netkerfinu sjálfkrafa í hvert skipti sem kveikt er á því. Ekkert hljóð mun heyrast þegar Wi-Fi tengist kemst á.

Tenging við annað netkerfi (Enduropnun á aðgangsstað)
Í hvert skipti sem notandi ýtir á og heldur inni Remote start lykilhnappinum í 5 sekúndur mun aðgangsstaðurinn opnast og hann sendur út. Nýjar upplýsingar um netkerfi sem berast á þessum tímapunkti munu taka yfir áður vistaðar upplýsingar og heimilistækið tengist við nýja Wi-Fi netkerfið.

Slökkt á Wi-Fi
Ef notandinn ákveður að hann vilji ekki lengur hafa heimilistækið tengt við Wi-Fi getur hann ýtt á og haldið inni Remote start

lykilhnappinum í 10 sekúndur og heimilistækið endurstillist og slekkur á sér.

Skjárinn sýnir aðeins – – – í 5 sekúndur á meðan slökkt er á öllum öðrum vísum á stjórnborðinu.

Að endurstillingu lokinni verður skjárinn aftur eins og hann var með slökkt á Wi-Fi tákninu .

12.4 Þráðlaus uppfærsla

Appið kann að leggja til uppfærslu á heimilistækinu þínu.

Ef kerfi er í gangi lætur appið vita að uppfærslan muni hefjast við lok kerfisins.

Á meðan uppfærslu stendur sýnir heimilistækið UPd á skjánum.

Ekki slökkva á eða taka heimilisækið úr sambandi á meðan uppfærslu stendur.

Hægt verður að nota heimilistækið aftur þegar uppfærslunni er lokið án þess að tilkynning berist um að uppfærslan hafi tekist.

Ef villa kemur upp sýnir heimilistækið Err á skjánum: ýttu á hvaða hnapp sem er eða snúðu hnúðnum til að snúa aftur í eðlilega notkun.

12.5 Wi-Fi alltaf kveikt

„Wi-Fi alltaf kveikt“ aðgerðin er aðgengileg í appinu.

Aðgerðin heldur heimilistækinu tengdu við netkerfi jafnvel þegar slökkt er á því.

Það slokknar og kviknar á vísinum til skiptis.

Hægt er að kveikja á heimilistækinu með því að ýta á On/Off hnappinn eða í gegnum appið.

„Wi-Fi alltaf kveikt“ aðgerðin kann að hafa áhrif á orkunotkunina þína.

13. DAGLEG NOTKUN

AÐVÖRUN!

Sjá kafla um Öryggismál.

13.1 Heimilistækið virkjað

1. Tengdu klóna við rafmagnsinnstunguna.
2. Skrúfaðu frá vatnskrananum.
3. Ýttu á On/Off hnappinn í nokkrar sekúndur til að virkja tækið.

Stuttur tónn hljómar.

13.2 Þvotti hlaðið í

- Opnaðu dyr heimilistækisins.
- Hristu flíkurnar áður en þú setur þær í heimilistækið.
- Settu þvottinn í tromluna, eitt stykki í einu.

Gættu þess að setja ekki of mikinn þvott í tromluna.

- Lokaðu hurðinni þéttingsfast.

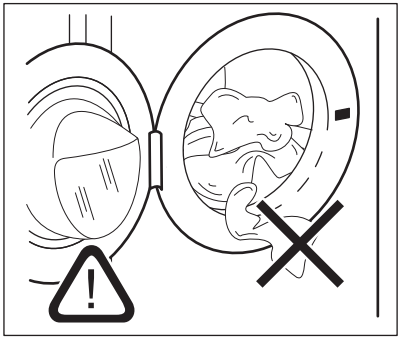

VARÚÐ!

- Gættu þess að ekki sé þvottur á milli þéttigúmmís og hurðar. Hætta er á því að vatnsleki verði eða skemmdir á þvottinum.
- Ef mjög olíubornir blettir og miklir fitublettir eru þvegnir eða lyktarefni eru notuð getur það valdið skemmdum á gúmmíhlutum heimilistækisins.

13.3 Notkun þvottaefnis og aðrar meðferðir

Ef bæði AutoDose hólf eru virkjuð í stilltu kerfi er þvottaefni og mýkingarefni skammtað sjálfvirkt.

Ef eitt AutoDose hólfanna eða bæði eru afvirkjuð (OFF) í stilltu kerfi skaltu fylla á það handvirkt með efninu í viðeigandi hólf.

13.4 Þvottakerfi stillt

ⓘ

Eco 40-60 er tillaga sem sjálfgefið kerfi þegar kveikt er á heimilistækinu og til þess vísa allar orkuupplýsingar.

ⓘ

Ef þú vilt breyta magninu fyrir sjálfvirka skömmtun þvotta- eða mýkingarefnis skaltu fara í AutoDose stillingarhaminn áður en þú ferð í einhverjar stillingar á kerfum. Stillingarhamurinn kann að afturkalla tímabundnar stillingar. Sjá efnisgreinina „AutoDose stillingarhamur“ í kaflanum „AutoDose Tæknin (sjálfvirk skömmtun)“.

1. Snúðu kerfisskífunni til að velja óskað þvottakerfi Vísir fyrir viðeigandi kerfi kviknar. Steam Refresh kerfið er hægt að velja á SmartSelect svæðinu.

Vísir hnappsins Start / Pause▷❙❙ leiftrar. Skjárinn sýnir viðmiðunarlengd þvottakerfis, hámarks skilgreinda hleðslu fyrir kerfið sem stillt er á (aðeins í nokkrar sekúndur), sjálfgefið hitastig, sjálfgefin vindingarhraða og vísa fyrir þvottastig (þegar til staðar).

2. Notaðu SmartSelect aðgerðina til að breyta óhreinindastiginu. Heimilistækið leggur sjálfkrafa til lægsta hitastigið og ákjósanlega samsetningu stillinga til að ná fram bestu mögulegu niðurstöðunni á sem stystum tíma. Gufufrískunarkerfið er hægt að velja á SmartSelect svæðinu
3. Til að breyta hitastigi og/eða vindingarhraða skal snerta tengda hnappa.
4. Ef óskað er skal stilla einn eða fleiri valkosti með því að snerta tengda hnappa. Tengdir vísar kvikna á skjánum og gefnar upplýsingar breytast í samræmi við það.

ⓘ

Í tilfelli þar sem val er **ekki mögulegt** heyrist hljóðmerki.

13.5 Að hefja þvottakerfi

⚠ **AÐVÖRUN!**

Vertu viss um að skammtarinn fyrir þvottaefni sé vel lokaður, annars fer kerfi ekki í gang.

Snertu Start / Pause▷❙❙ lykilhnappinn til að ræsa kerfið.
Tengdur vísir hættir að leiftra og helst logandi.
Kerfið byrjar, hurðin er læst. Skjárinn sýnir vísinn ⚷ .

ⓘ

Tæmingardælan getur gengið í stuttan tíma áður en heimilistækið fyllist af vatni.

13.6 Kerfi sett í gang með Finish In

1. Snertu þetta endurtekið þar til skjárinn sýnir tímann sem þess er óskað að kerfið endi. Vísirinn ⏲ kviknar.
2. Snertu Start / Pause▷❙❙ lykilhnappinn.

Tromlan byrjar að snúast til að framkvæma SensiCare matið, ef fyrirsjáanlegt er í völdu kerfi.

3. Með þessum valkosti byrjar heimilistækið niðurtalninguna fram að lokum kerfisins og kerfið byrjar á réttum tímapunkti þannig að það endi á innstilltum tíma.

Til að breyta eða hætta við þennan valkost:

1. Slökktu á heimilistækinu með On/Off⏻ hnappinum.
2. Kveiktu aftur á heimilistækinu.
3. Stilltu kerfið aftur.

13.7 SensiCare System Hleðslugreining

ⓘ

Lengd kerfis sem birtist á skjánum miðar við **miðlungs/mikla hleðslu**.

Eftir að hafa ýtt á Start / Pause▷❙❙ lykilhnapinn, slokknar á vísi hámarkshleðslu og SensiCare System hleðslugreining þvottsins byrjar:

1. Vélin greinir hleðslu á fyrstu 30 sekúndunum. Meðan á þessu stigi stendur er einföld mynd sýnd ef rúllað er í gegn. Ef ofhleðsla er greind verða ofhleðsluupplýsingar sýndar í 30 sek áður en skjárinn fer aftur í fyrri sýn.
2. Meðan á þessu stigi stendur snýst tromlan í stutta stund.
3. Tímalengd kerfisins verður aðlöguð í samræmi við það og gæti lengst eða styst. Eftir 30 sekúndur í viðbót byrjar vélin að fyllast af vatni.

Í lok hleðslugreiningar, **ef um er að ræða ofhleðslu tromlu**, leiftrar vísirinn **MAX** á skjánum:

Í þessu tilfelli er hægt að gera hlé á vélinni í 30 sekúndur og fjarlægja umframfatnað.

Ýttu aftur á Start / Pause▷❙❙ lykilhnappinn til að endurhefja kerfið eftir að umframfatnaður hefur verið fjarlægður. Hægt er að endurtaka SensiCare stigið allt að þrisvar sinnum (sjá punkt 1).

Mikilvægt! Ef magn þvotts er ekki minnkað hefst þvottakerfið samt sem áður, þrátt fyrir ofhleðsluna. Í þessu tilfelli er ekki hægt að ábyrgjast bestan þvottaárangur.

ⓘ

Um 20 mínútum eftir að kerfið hefst er mögulegt að tímalengd kerfis breytist aftur eftir því hversu mikið vatn þvotturinn dregur í sig.

ⓘ

Greiningin SensiCare System er ekki í boði fyrir kerfi eins og :Wool, Rinse og kerfi með stutta tímalengd.

13.8 Rof á kerfi og valkostum breytt

Þegar kerfi er í gangi getur þú **aðeins breytt sumum** valkostum:

1. Snertu Start / Pause▷❙❙ lykilhnappinn.

Tengdi vísirinn leiftrar.

2. Breyttu valkostunum. Gefnar upplýsingar á skjánum breytast samsvarandi.
3. Snertu lykilhnappinn Start / Pause▷❙❙ aftur.

Þvottakerfið heldur áfram.

13.9 Hætt við kerfi í gangi

1. Ýttu á hnappinn On/Off⏻ til að hætta við þvottakerfið og slökkva á heimilistækinu.
2. Ýttu aftur á hnappinn On/Off⏻ til að kveikja á heimilistækinu.

Nú getur þú sett í gang nýtt þvottakerfi.

ⓘ

Ef SensiCare stigið er nú þegar hafið og áfylling vatns þegar byrjuð, byrjar nýja kerfið **án þess að endurtaka SensiCare stigið**. Vatnið og þvottaefnið tæmast ekki út til að forðast sóun. Skjárinn sýnir hámarkstímalengd kerfisins og uppfærir það um 20 mínútum eftir að nýja kerfið hefst.

13.10 Dyrnar opnaðar - Bæta við fatnaði

Ef 👕+ táknið er kveikt getur þú alltaf opnað hurðina.

Meðan ræsing áætlun eða seinkun er í gangi, er hurð heimilistækisins læst. Skjárinn sýnir vísinn 🔑 .

ⓘ

Ef hitastigið og staða vatns í tromlunni eru of há og/eða tromlan snýst ennþá ættir þú ekki að opna hurðina.

Til að bæta við eða fjarlægja flíkur:

1. Snertu Start / Pause▷❙❙ lykilhnappinn.

Á skjánum slokknar á vísi tengdum hurðarlæsingunni 🔑.

2. Opnaðu dyr heimilistækisins. Ef nauðsyn krefur skal bæta við eða fjarlægja fatnað.

Lokaðu dyrunum og snertu Start / Pause ▷II lykilhnappinn.

Kerfið eða seinkun ræsingar heldur áfram.

13.11 Lok þvottakerfis

Þegar kerfinu er lokið stöðvast heimilistækið sjálfkrafa. Hljóðmerkin heyrast (ef þau eru virk). Skjárinn sýnir 0:00

Vísir Start / Pause ▷II lykilhnappsins slokknar.

Hurðin aflæsist og vísirinn slokknar.

1. Ýttu á hnappinn On/Off ⏻ til að afvirkja heimilistækið.

Fimm mínútum eftir lok þvottakerfisins slekkur vélin sjálfkrafa á sér með orkusparnaðarkerfinu.

ⓘ

Þegar þú kveikir aftur á heimilistækinu leggur það til Eco 40-60 sem sjálfgefið kerfi. Snúðu kerfisskífunni til að stilla nýja lotu.

2. Taktu þvottinn úr vélinni.
3. Verið viss um að tromlan sé tóm.
4. Hafðu hurðina og þvottaefnisskammtarann opin til að koma í veg fyrir myglu og ólykt.

13.12 Vatn tæmt af eftir að lotu lýkur

Ef þú hefur valið kerfi eða valkost sem tæmir ekki út vatn síðustu skolunar, er kerfinu lokið, en:

- Tímasvæðið sýnir 0:00 og skjárinn sýnir að hurðin sé læst.
- Vísirinn fyrir Start / Pause ▷II lykilhnappinn hættir að blikka.
- Tromlan snýst enn með reglulegu millibili til að koma í veg fyrir að þvotturinn krumpist.
- Hurðin er læst.
- Þú verður að tæma af vatnið til að opna hurðina.

1. Ef nauðsyn krefur skaltu snerta hnappinn Spin til að minnka vindingarhraðann sem heimilistækið leggur til.
2. Ýttu á Start / Pause ▷II lykilhnappinn: heimilistækið tæmir vatnið og vindur.

Vísirinn fyrir halda skolvatni eða hverfur.

ⓘ

Ef þú hefur stillt Silent og vindingarhraðanum hefur ekki verið breytt, tæmir heimilistækið aðeins af vatnið þegar þú ýtir á lykilhnappinn Start / Pause ▷II.

3. Þegar kerfinu er lokið og vísir fyrir læsta hurð slokknar geturðu opnað hurðina.
4. Haltu On/Off ⏻ hnappnum inni í nokkrar sekúndur til að slökkva á heimilistækinu.

13.13 Stand-by aðgerð

Stand-by aðgerðin afvirkjar sjálfkrafa vélina til að draga úr orkunotkun þegar:

- Þú notar vélina ekki í 5 mínútur þegar ekkert kerfi er í gangi.

  Ýttu á On/Off ⏻ hnappinn til að kveikja aftur á heimilistækinu.
- 5 mínútum eftir lok þvottakerfis.

  Ýttu á hnappinn On/Off ⏻ til að kveikja aftur á heimilistækinu.
  Sjálfgefið kerfi eftir að heimilistækið er virkjað á ný eftir biðstöðu er alltaf Eco 40-60.
  Snúðu kerfisskífunni til að stilla nýja lotu.

ⓘ

Ef þú stillir kerfi eða valkost sem lýkur með vatni í tromlunni afvirkjar Stand-by aðgerðin **ekki** vélina til að minna þig á að tæma út vatnið.

ⓘ

Ef valkosturinn „Wi-Fi alltaf kveikt“ er virkur mun aðeins vísirinn kvikna og slokkna til skiptis.

14. GÓÐ RÁÐ

⚠ **AÐVÖRUN!**

Sjá kafla um Öryggismál.

14.1 Þvottahleðslan

- Skiptu þvottinum í: Hvítan, litaðan, gerviefni, viðkvæmt og ull.
- Fylgdu þvottaleiðbeiningunum á þvottamiðunum.
- Þvoðu ekki hvítan og litaðan þvott saman.
- Mundu að hitastigið á þvottaleiðbeiningum vísar til hámarkshitastigs og er ekki það hitastig sem mælt er með.
- Athugaðu þörfina fyrir þvott, flíkurnar þarfnast kannski bara frískunar og hægt er að nota Steam Refresh í staðinn
- Sum lituð efni geta misst lit við fyrsta þvott. Við mælum með að þú þvoir þau sér í fyrstu tvö skiptin.
- Snúðu marglaga efnum, ull og þvotti með áprentuðum myndum á rönguna.
- Formeðhöndlaðu erfiða bletti.
- Þvoðu erfiða bletti með sérstöku þvottaefni.
- Farðu varlega með gluggatjöld. Fjarlægðu krókana og settu gluggatjöldin í þvottanet eða koddaver.
- Mjög lítill þvottur getur valdið jafnvægisvandamálum við vindingu og leitt til óhóflegs titrings. Ef þetta gerist skaltu:
  - **a.** Stöðva kerfið og opna hurðina (sjá kaflann „Dagleg notkun“);
  - **b.** dreifa þvottinum með höndunum þannig að flíkurnar séu jafnt dreifðar um belginn;
  - **c.** ýta á Start / Pause hnappinn. Vindingin heldur áfram.
- Hnepptu koddaverum, lokaðu rennilásum, krækjum og smellum. Festu belti, strengi, skóreimar, borða og hverskyns aðra lausa enda.
- Þvoðu ekki þvott án falds eða sem hefur rifnað. Notaðu þvottanet til að þvo litla og/eða viðkvæma hluti (t.d. brjóstahaldara með spöng, belti, sokkabuxur, skóreimar, borða o.s.frv.).

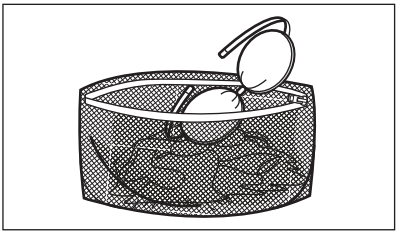

- Tæmdu vasa og brjóttu þvottinn í sundur.

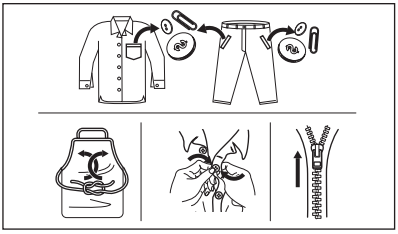

14.2 Erfiðir blettir

Við suma bletti duga ekki vatn og þvottaefni.

Við mælum með að þú for-meðhöndlir þessa bletti áður en þú setur flíkurnar í heimilistækið.

Sérstakir blettaeyðar eru fáanlegir. Notaðu sérstakan blettaeyði sem er viðeigandi fyrir tegund bletts og efnið.

Úðaðu ekki blettaeyði á fatnað nálægt heimilistækinu vegna þess að hann er tærandi gagnvart plasthlutum.

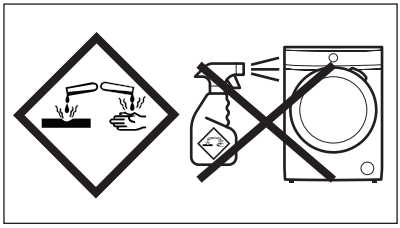

14.3 Tegund þvottaefnis og magn

Val á þvottaefni og notkun á réttu magni hefur ekki aðeins áhrif á þvottaframmistöðu hjá þér, en hjálpar einnig til við að forðast sóun og vernda umhverfið:

- Aðeins skal nota þvottaefni og aðrar meðferðir sem eru gerð sérstaklega fyrir þvottavélar. Farðu fyrst eftir þessum almennu reglum:
  - duftþvottaefni (einnig töflur og einskammta þvottaefni) fyrir allar tegundir efnis, að viðkvæmum efnum undanskildum. Kjóstu frekar duftþvottaefni sem inniheldur klór fyrir hvítan þvott og til gjörhreinsunar,
  - fljótandi þvottaefni (einnig einskammta þvottaefni), helst fyrir þvott á lágu hitastigi (60°C hámark) fyrir öll efni, eða sérstök þvottaefni fyrir ull eingöngu.
- Val og magn þvottaefnis mun ráðast af: tegund efnis (viðkvæmt, ullarefni, bómull o.s.frv.), lit á fatnaði, þvottahleðslumagni, óhreinindastigi, hitastigi þvottakerfis og hörku vatnsins sem notað er.
- Fylgdu leiðbeiningunum sem þú finnur á umbúðum þvottaefnanna eða annarra meðferðarefna án þess að fara umfram þá hámarksstöðu sem gefin er til kynna (**MAX**).
- Ekki blanda saman ólíkum gerðum af þvottaefni.
- Notaðu minna þvottaefni ef:
  - þú ert að þvo lítið magn,
  - kerfislengdin hefur verið stytt með hnappinum Tímastjórnun.
  - þvotturinn er lítillega óhreinn,
  - það myndast mikil froða við þvott.
- Þegar þvottatöflur eða þvottabelgir eru notaðir, settu þá alltaf inn í tromluna, ekki í skammtara þvottaefnis og farðu að tilmælum framleiðandans.

Of lítið þvottaefni gæti orsakað:
- ófullnægjandi þvottaniðurstöður
- þvottamagnið verður grátt,
- fitugur fatnaður,
- mygla í tækinu.

Of mikið þvottaefni gæti orsakað:
- of mikil sápa,
- minnkuð áhrif af þvotti
- ófullnægjandi skolun,
- meiri áhrif á umhverfið.

14.4 Sparnaðarráð

Láttu SmartSelect aðgerðina leiðbeina þér í að spara orku, tíma og vatn. Extra Light og Light valkostina er oftast hægt að nota. Notaðu Steam Refresh til að forðast þvott og til að fríska upp á flíkurnar með gufu eingöngu.

Fyrir betri niðurstöðu mælum við með því að fylgja þessum ráðum:

- **Meðalóhreinan þvott**má þvo **án forþvottar** til að spara þvottaefni, vatn og tíma.
- Ef heimilistækið er hlaðið að þeirri **hámarksgetu sem gefin er til kynna fyrir hvert kerfi, hjálpar það til við að minnka notkun á orku og vatni**.
- Með nægilegri for-meðhöndlun er hægt að fjarlægja bletti og takmörkuð óhreinindi; þá er hægt að þvo þvottinn á lægra hitastigi.
- Til að nota rétt magn þvottaefnis skaltu skoða magnið sem mælt er með af framleiðanda þvottaefnisins og athuga hörku vatnsins í þínu heimiliskerfi. Sjá „Harka vatns“.
- Ef þú ert með þurrkara er mælt með því að nota **hæsta mögulega vindingarhraða** fyrir valinn þvottakerfi til þess að spara orku við þurrkun.
- Ákjósanlegt er að nota stutt kerfi með lægra hitastig.

14.5 Harka vatns

Ef vatnið á þínu svæði er hart eða meðalhart, mælum við með að þú notir vatnsmýkingarefni fyrir þvottavélar til viðbótar.

Vatnið er hart eða meðalhart þegar hörkustig þess nær yfir 8dH.

Á svæðum þar sem vatnið er mjúkt er ekki nauðsynlegt að nota það.

Til að komast að því hvert hörkustig vatns er þar sem þú býrð skaltu hafa samband við vatnsveituna á staðnum.

Notaðu rétt magn af vatnsmýkingarefni. Fylgdu leiðbeiningunum sem er að finna á umbúðum vörunnar.

15. UMHIRÐA OG HREINSUN

⚠ **AÐVÖRUN!**

Sjá kafla um Öryggismál.

15.1 Reglubundin hreinsunaráætlun

Regluleg hreinsun hjálpar til við að framlengja líftíma þíns tækis.

Hafðu hurðina og þvottaefnisskammtarann opinn til að fá loftræstingu og losna við rakann inni í tækinu.

Ef tækið er ekki í notkun í langan tíma: lokaðu fyrir vatnskranann og taktu tækið úr sambandi.

Regluleg hreinsunaráætlun til viðmiðunar:

Kalkhreinsun	Tvisvar á ári
Viðhaldsþvottur	Einu sinni í mánuði
Þrífa dyrainnsigli	Á tveggja mánaða fresti
Hreinsa tromlu	Á tveggja mánaða fresti
Hreinsa þvottaefnis-skammtara og AutoDose tanka	Tvisvar á ári
Hreinsa síu frárennsli-spumpu	Tvisvar á ári
Hreinsa inntaksslönguna og lokasíu	Tvisvar á ári

15.2 Að fjarlægja aðskotahluti

ⓘ

Vertu viss um að vasar séu tómir og að lausar einingar séu bundnar upp áður en þú keyrir þína lotu. Sjá „Þvottamagn“ í kaflanum „Ábendingar og ráð“.

Fjarlægðu aðskotahluti, (svo sem málmklemmur, hnappa, mynt o.s.frv) sem þú finnur ef til vill í innsigli dyra, síum og tromlunni. Sjá „Innsigli dyra með tvöfaldri gildrubrún“, „Tromlan hreinsuð“, „Frárennslisslangan hreinsuð“ og „Inntaksslanga og lokasía hreinsuð“. Vinsamlega hafðu samband við viðurkenndu þjónustumiðstöðina ef þörf krefur.

15.3 Hreinsun að utanverðu

Hreinsaðu heimilistækið eingöngu með mildri sápu og volgu vatni. Þurrkaðu alla fleti til fulls.

Ekki nota ræstisvampa eða hverskyns efni sem rispar.

⚠ **VARÚÐ!**

Ekki nota alkóhól, leysiefni eða kemískar vörur.

⚠ **VARÚÐ!**

Hreinsaðu ekki málmfleti með hreinsiefni á klórgrunni.

15.4 Kalkhreinsun

ⓘ

Ef vatnið á þínu svæði er hart eða meðalhart, mælum við með að þú notir vatnsmýkingarefni fyrir þvottavélar (kalkhreinsun af og til).
Vatnið er hart eða meðalhart þegar hörkustig þess nær yfir 8dH.

Kannaðu reglulega tromluna til að athuga með kalkskán.

ⓘ

Fylgdu alltaf leiðbeiningunum sem er að finna á umbúðum vörunnar.

15.5 Viðhaldsþvottur

Endurtekin og langvarandi notkun stuttra og lághitakerfa getur valdið útfellingum þvottaefnis, kuskleifum, bakteríuvexti og myndun sýklaskánar og lífrænnar skánar inni í tromlunni og í belgnum. Þetta getur myndað vonda lykt og myglu.

Til að koma í veg fyrir þessar útfellingar og til að hreinsa innri hluta heimilistækisins skal keyra viðhaldsþvott að minnsta kosti mánaðarlega:

1. Taktu allan þvottinn úr tromlunni.
2. Slökktu á AutoDose virkninni fyrir þvotta- og mýkingarefni.

3. Keyrðu bómullarkerfið á hæsta hitastigi og með svolitlu þvottadufti, eða keyrðu Machine Clean kerfið ef það er í boði.

15.6 Hurðarþétting

Þetta heimilistæki er útbúið **sjálfhreinsandi tæmingarkerfi**, sem tæmir með vatninu léttar lótrefjar sem detta úr fötunum. Skoðaðu þéttinguna reglulega og hreinsaðu hana ef nauðsyn krefur eins og lýst er á eftirfarandi skýringarmynd. Hægt er að sækja smápeninga, hnappa og aðra smáhluti í lok lotunnar.

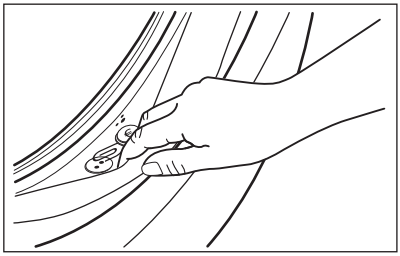

Hreinsaðu þegar þörf er á með ammóníakkrem hreinisefni án þess að rispa yfirborð þéttingarinnar

ⓘ

Fylgdu alltaf leiðbeiningunum sem er að finna á umbúðum vörunnar.

15.7 Tromlan hreinsuð

Kannaðu tromluna reglulega til að koma í veg fyrir óvelkomnar útfellingar.

Ryðblettir geta komið á tromluna ef ryðgaðir aðskotahlutir komast inn með þvotti eða ef kranavatn inniheldur járn

Hreinsaðu tromluna með sérstökum vörum fyrir ryðfrítt stál.

ⓘ

Fylgdu alltaf leiðbeiningunum sem er að finna á umbúðum vörunnar.
Ekki þrífa tromluna með ryðhreinsivörum sem innihalda sýru, ræstivörum sem innihalda klór eða járn, eða með stálull.

Fyrir vandlega hreinsun:

1. Hreinsaðu tromluna með sérstökum vörum fyrir ryðfrítt stál.

ⓘ

Fylgdu alltaf leiðbeiningunum sem er að finna á umbúðum vörunnar.

2. Taktu allan þvottinn úr tromlunni.
3. Slökktu á AutoDose virkninni fyrir þvotta- og mýkingarefni.
4. Keyrðu stutt bómullarþvottakerfi á miklum hita með tóma tromlu og með svolitlu þvottaefni eða, ef tiltækt, keyrðu Machine Clean þvottakerfið. Ef hægt er að tengja heimilistækið þitt við Wi-Fi er alltaf hægt að sækja sérstaka kerfið Machine Clean í gegnum appið.
5. Bættu handvirkt við litlu magni af þvottadufti eða tiltekinni vöru í tóma tromluna til að skola út öllum leifum sem eftir eru.

ⓘ

Í lok þvottakerfis gæti skjárinn af og til sýnt ✧ táknið: þetta er tillaga að því að framkvæma „hreinsun á tromlu“. Þegar hreinsun á tromlu hefur verið framkvæmd hverfa skilaboðin.

15.8 Hreinsun á þvottaefnisskammtaranum og AutoDose hólfunum

⚠ **VARÚÐ!**

Ef þú breytir um gerð þvottaefnis sem vörumerki, styrk og þykkt, þá er mælt með því að þrífa þvottaefnishólfið.

ⓘ

Fyrir hreinsun skaltu ganga úr skugga um að hólfin séu tóm.

Til að koma í veg fyrir mögulega útfellingu þurrkaðs þvottaefnis, mýkingarefnisköggla, myndun myglu í skömmtunarhólfi þvottaefnis og/eða köggla af fljótandi íblöndunarefni í AutoDose hólfunum, **skaltu framkvæma eftirfarandi hreinsunarferli á tveggja mánaða fresti eins og útskýrt er á eftirfarandi skýringarmyndum:**

1. Opnaðu þvottaefnisskammtarann. Ýttu á hakið eins og sést á myndinni og dragðu þvottaefnishólfið út.

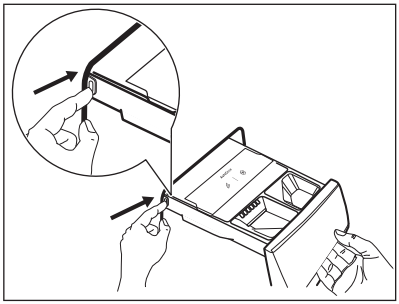

2. Fjarlægðu innleggið fyrir mýkingarefni og, ef uppsett, hólfið fyrir fljótandi þvottaefni.

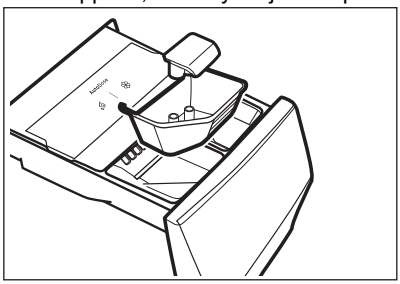

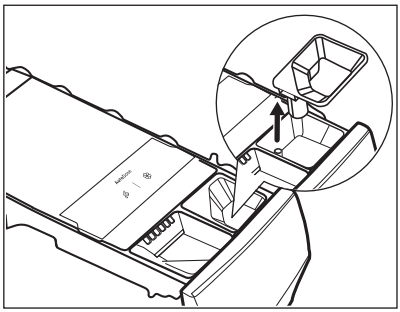

3. Ýttu á hakið að aftan eins og sést á myndinni og lyftu upp lokinu til að fjarlægja það.

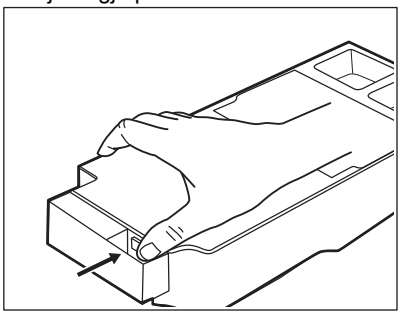

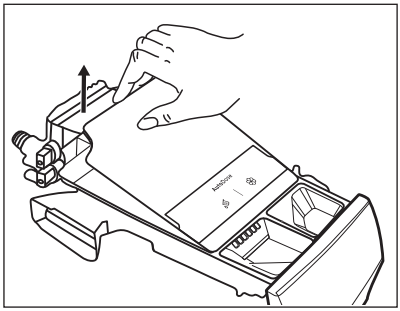

4. Til að fjarlægja leifar af þvottaefni eða ef þú setur röng aukaefni í hólfin skaltu tæma skúffuna í fat eða viðeigandi ílát til að safna saman vökvanum.

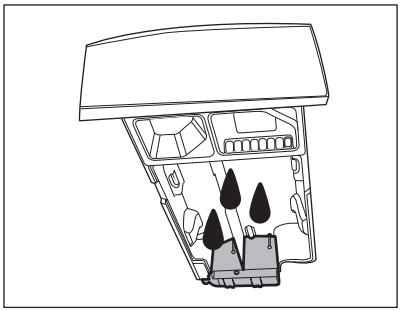

5. Þvoðu skúffuna og öll innskot hennar undir rennandi vatni eða hreinsaðu með rökum klút.

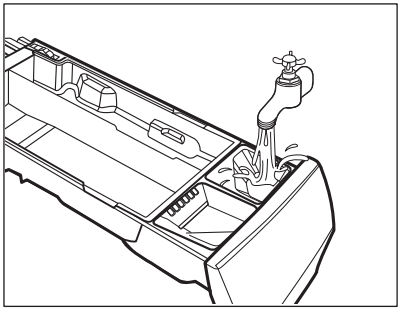

⚠ **VARÚÐ!**

Ekki nota beitta bursta eða málmbursta og svampa úr málmi. Ekki þvo í uppþvottavél.

6. Snúðu hólfinu á hvolf og opnaðu botnlokið eins og sést á myndinni.

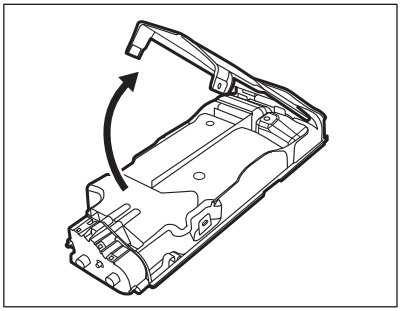

7. Gakktu úr skugga um að allar leifar af þvottaefni séu fjarlægðar. Notaðu aðeins mjúka og raka klúta.
8. Settu botnlokið aftur í sína stöðu með því að stilla holur þess við króka skúffunnar eins og sést á myndinni. Lokaðu þangað til þú heyrir smell.

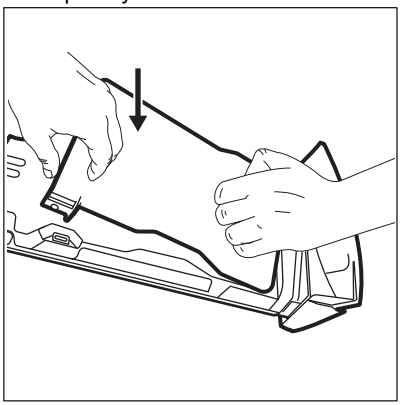

⚠ **VARÚÐ!**

Ýttu á botnlokið eins og sést á myndinni. Gakktu úr skugga um að hurð heimilistækisins sé lokuð.

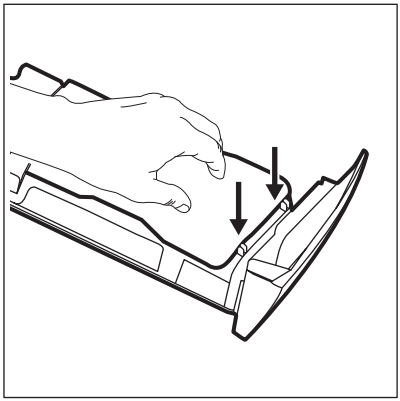

⚠ **AÐVÖRUN!**

Ekki hreinsa með neinu beittu og málmburstum eða verkfæri, dælur eða skynjara sem er að finna aftan á þvottaefnisskúffunni. Ef nauðsyn krefur skaltu aðeins nota mjúka raka klúta.

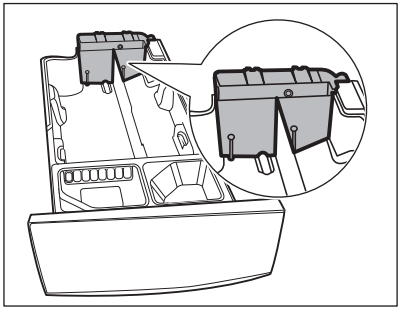

⚠ **AÐVÖRUN!**

Ef einhverjar leifar eru eftir á baksvæði hólfanna skaltu setja þvottaefnisskúffuna á kaf í volgu vatni. Ekki nota verkfæri til að hreinsa hana. Áður en þú setur hana í kaf skaltu fjarlægja handfangið með því að þrýsta á rauða hnappinn og renna handfanginu eins og sést á myndinni.

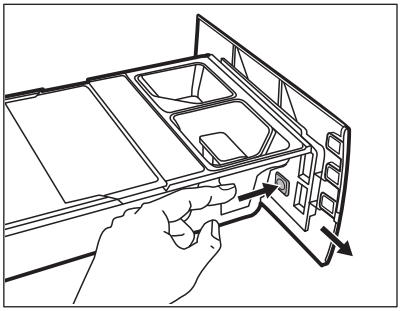

9. Gakktu úr skugga um að allar þvottaefnisleifar séu fjarlægðar úr efri og neðri hlutum skotsins. Notaðu lítinn bursta til að hreinsa skotið.

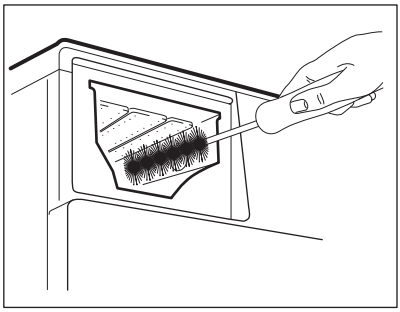

10. Settu skúffuna saman eins og hér segir:
    a. Settu handfangið á ef það var tekið af.
    b. Settu botnlokið á og þrýstu þangað til smellur heyrist.
    c. Settu lokið á hólfin og þrýstu þangað til þú heyrir smell.
    d. Skiptu um íhluti handstýrða hólfsins.
11. Settu þvottaefnishólfið á stýribrautirnar og ýttu varla þangað til þú heyrir smell. Keyrðu skolunarkerfið án þess að hafa föt í tromlunni.

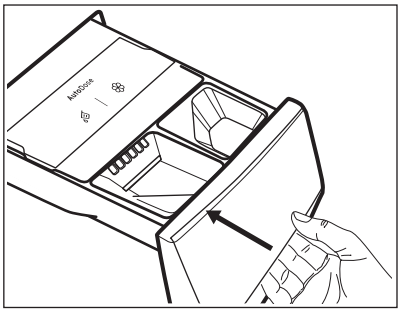

Til að endurheimta virkni skaltu fylla hólfin aftur með þvotta- og mýkingarefni.

15.9 Tæmingardælusían hreinsuð

⚠ AÐVÖRUN!

Aftengdu klóna frá rafmagnsinnstungunni.

Athugaðu tæmingardælusíuna reglulega og gakktu úr skugga um að hún sé hrein.

Hreinsaðu tæmingardælusíuna ef:
- Heimilistækið tappar ekki af vatninu.
- Tromlan snýst ekki.
- Heimilistækið gefur frá sér óvenjulegt hljóð út af stíflu í tæmingardælunni.
- Skjárinn sýnir aðvörunarkóðann E21.

⚠ AÐVÖRUN!

- Ekki fjarlægja síuna á meðan heimilistækið er í gangi.
- Ekki hreinsa dæluna ef vatnið í heimilistækinu er heitt. Bíddu þar til vatnið kólnar

Haltu áfram eins og lýst er í eftirfarandi skýringarmyndum til að þrífa dælusíuna:

1. Opnaðu dæluhlífina.

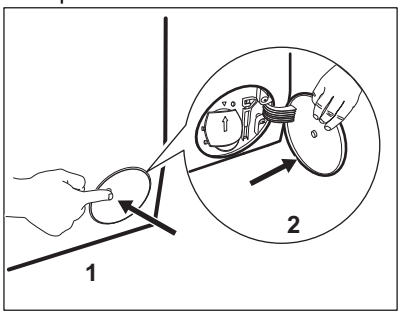

2. Settu hentuga skál undir tæmingardælulúguna til að taka við vatninu sem rennur út.
3. Opnaðu rennuna niður á við. Hafðu ávallt tusku við höndina til að þurrka upp leka þegar sían er fjarlægð.

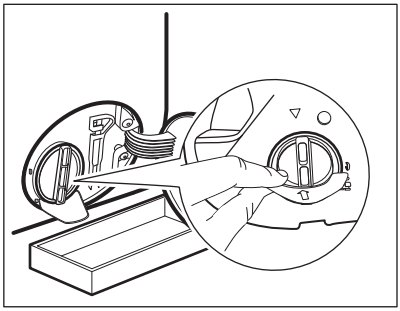

4. Snúðu síunni 180 gráður rangsælis til að opna hana, án þess að fjarlægja. Láttu vatnið renna út.

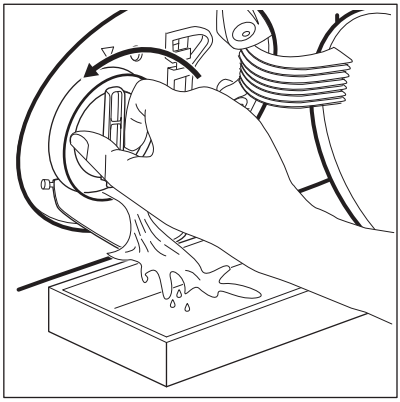

5. Þegar skálin er full af vatni skaltu snúa síunni til baka og tæma ílátið.
6. Endurtaktu skref 4 og 5 þar til vatnið hættir að renna út.
7. Snúðu síunni rangsælis til að fjarlægja hana.

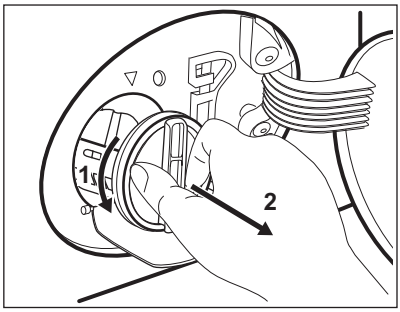

8. Er nauðsyn krefur skaltu fjarlægja ló og hluti úr síuskotinu.
9. Gakktu úr skugga um að dæluhjól dælunnar geti snúist. Ef það snýst ekki skaltu hafa samband við viðurkennda þjónustumiðstöð.

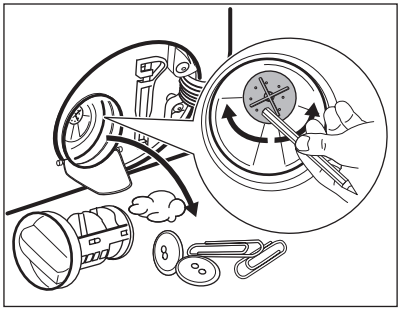

10. Hreinsðu síuna undir vatnskrananum.

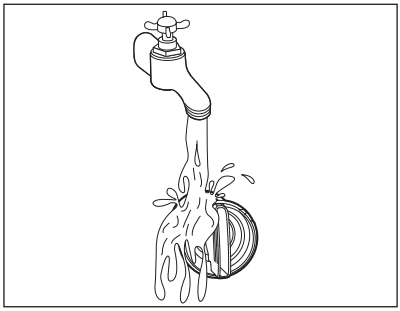

11. Settu síuna aftur inn í sérstöku stýringarnar með því að snúa henni réttsælis. Gættu þess að herða síuna rétt til að hindra leka.

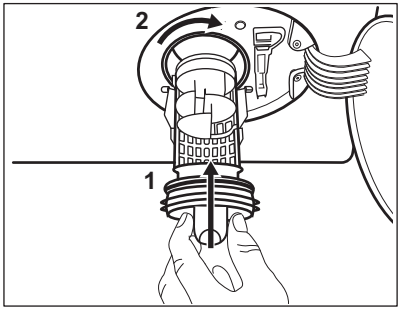

12. Lokaðu dæluhlífinni.

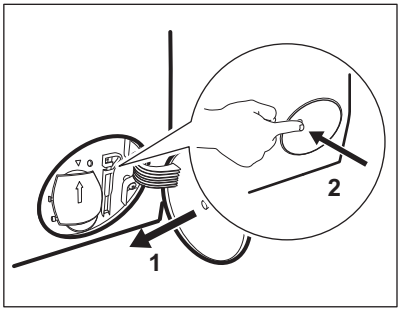

Þegar vatn er tæmt úr vélinni með neyðartæmingu þarf að gera tæmingarkerfið virkt aftur:

a. Settu 2 lítra af vatni í aðalþvottahólf þvottaefnisskammtara.
b. Ræstu kerfið til að tæma af vatnið.

15.10 Inntaksslanga og lokasía hreinsuð

Mælt er með að hreinsa bæði síurnar á inntaksslöngunni og lokann tvisvar á ári, til að fjarlægja allar útfellingar sem safnast hafa upp með tímanum. Haltu áfram eins og lýst er í eftirfarandi skýringarmyndum til að þrífa síurnar:

1. Fjarlægðu inntaksslönguna af krananum og hreinsaðu síuna.

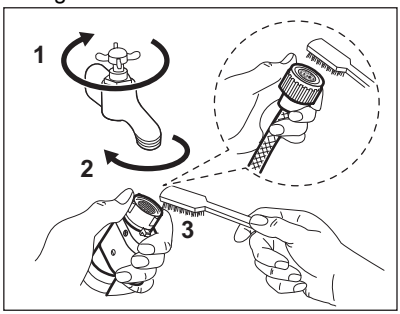

2. Fjarlægðu inntaksslönguna frá heimilistækinu með því að losa hringróna.

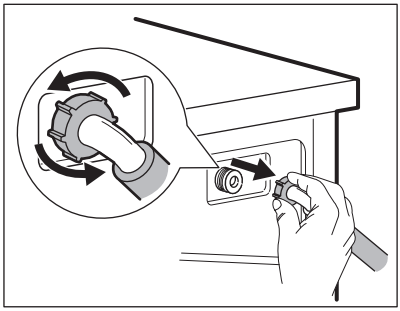

3. Hreinsaðu lokasíuna aftan á heimilistækinu með tannbursta.

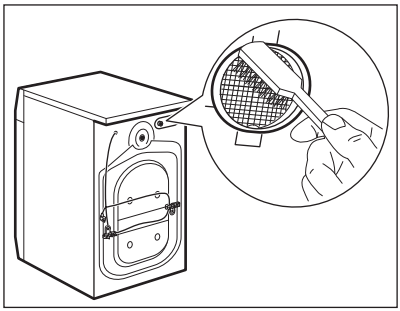

4. Þegar þú tengir slönguna aftur við bak heimilistækisins skaltu snúa henni til vinstri eða hægri (ekki í lóðrétta stöðu) eftir staðsetningu vatnskranans.

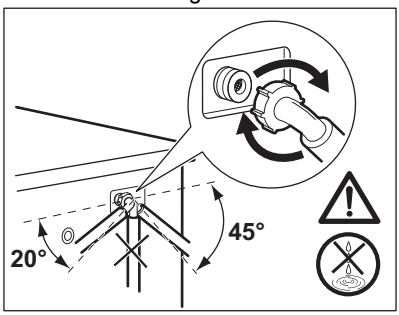

15.11 Neyðartæming

Ef heimilistækið getur ekki tæmt sig af vatni skal framkvæma sama ferlið, sem lýst er í efnisgreininni „Tæmingardælan hreinsuð“. Ef nauðsyn krefur skal hreinsa dæluna.

Þegar vatn er tæmt úr vélinni með neyðartæmingu þarf að gera tæmingarkerfið virkt aftur.

1. Settu 2 lítra af vatni í aðalþvottahólf þvottaefnisskammtarans.
2. Settu þvottakerfið í gang til að tæma vélina af vatni.

15.12 Frostvarnir

Ef heimilistækið er uppsett á svæði þar sem hitastigið getur verið um eða lægra en 0°C þarf að fjarlægja vatnið sem verður eftir í inntaksslöngunni og tæmingardælunni.

1. Aftengdu klóna frá rafmagnsinnstungunni.
2. Skrúfaðu fyrir vatnskranann.
3. Settu báða enda inntaksslöngunnar ofan í ílát og láttu vatnið renna úr slöngunni.
4. Tæmdu tæmingardæluna. Sjá verklag við neyðartæmingu.
5. Þegar tæmingardælan hefur tæmst skaltu festa inntaksslönguna aftur á.

⚠ **AÐVÖRUN!**

Gættu þess að hitastigið sé yfir 0°C áður en þú notar heimilistækið aftur. Framleiðandinn ber ekki ábyrgð á skemmdum sem verða af völdum lágs hitastigs.

16. BILANALEIT

⚠ **AÐVÖRUN!**

Sjá kafla um Öryggismál.

16.1 Viðvörunarkóðar og hugsanlegar bilanir

Heimilistækið ræsist ekki eða stöðvast þegar það er í gangi. Reyndu fyrst að finna lausn á vandanum (sjá töflurnar).

⚠ **AÐVÖRUN!**

Slökktu á heimilistækinu áður en athuganir eru framkvæmdar.

Skjárinn sýnir viðvörunarkóða fyrir sum vandamál, og Start / Pause ▷II **hnappurinn gæti blikkað viðstöðulaust:**

ⓘ

Ef heimililstækið er yfirhlaðið, skaltu fjarlægja nokkrar flíkur úr tromlunni og/eða halda hurðinni inni og snerta um leið Start / Pause hnappinn þar til vísirinn ⊸▯ hættir að leiftra (sjá myndina að neðan).

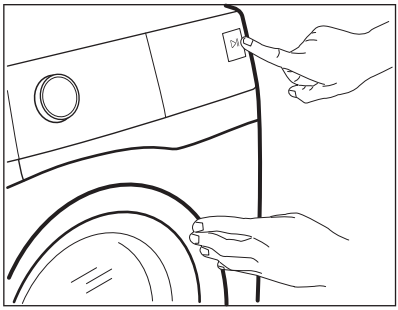

Vandamál	Möguleg lausn
E 1 1 Heimilistækið fyllist ekki almennilega af vatni.	• Gættu þess að skrúfað sé frá vatnskrananum. • Gættu þess að vatnsþrýstingurinn á kerfinu sé ekki of lágur. Til að afla þessara upplýsinga skaltu hafa samband við vatnsveituna á staðnum. • Gættu þess að vatnskraninn sé ekki stíflaður. • Gakktu úr skugga um að engar beygjur, skemmdir, eða sveigjur séu á inntaksslöngunni. • Gakktu úr skugga um að tenging vatnsinntaksslöngunnar sé rétt. • Gakktu úr skugga um að sían í inntaksslöngunni og sían í lokanum séu ekki stíflaðar. Sjá „Umhirða og hreinsun“.
E2 1 Heimilistækið tappar ekki af vatninu.	• Gættu þess að vatnslásinn sé ekki stíflaður. • Gakktu úr skugga um að engar beygjur eða sveigjur séu á tæmingarslöngunni. • Gakktu úr skugga um að tæmingarsían sé ekki stífluð. Hreinsaðu síuna ef nauðsyn krefur. Sjá „Umhirða og hreinsun“. • Gakktu úr skugga um að tenging tæmingarslöngunnar sé rétt. • Stilltu tæmingarkerfið ef þú stillir kerfi án tæmingarstigs. Ef tæmingarkerfið er ekki í boði á þvottakerfisskífunni, er hægt að stilla það í gegnum app. • Stilltu tæmingarkerfið ef þú stilltir valkost sem lýkur með vatn í belgnum.
E4 1 Hurð heimilistækisins er opin eða var ekki lokað rétt.	• Gættu þess að hurð heimilistækisins sé lokuð.
E9 1 Innri villa. Engin samskipti milli rafrænna eininga heimilistækisins.	• Þvottakerfinu var ekki almennilega lokið eða heimilistækið stöðvaðist of snemma. Slökktu á heimilistækinu og kveiktu á því aftur. • Ef aðvörunarkóðinn birtist aftur skaltu hafa samband við viðurkennda þjónustumiðstöð.

EH 1: Tíðni rafmagnstengingar er utan sviðs.
EH2: Rafmagnsspenna er of há.
EH3: Rafmagnsspenna er of lág.

Ef skjárinn sýnir aðra viðvörunarkóða, óvirkjaðu og virkjaðu tækið. Ef vandamálið heldur áfram skaltu hafa samband við viðurkennda þjónustumiðstöð.
Ef annað vandamál kemur upp með heimilistækið skaltu skoða töfluna hér að neðan fyrir hugsanlegar lausnir.

Vandamál	Möguleg lausn
Kerfið fer ekki gang.	• Gættu þess að klóin sé tengd við rafmagnsinnstunguna. • Gættu þess að hurð heimilistækisins sé lokuð. • Gakktu úr skugga um að engin ónýt öryggi séu í öryggjahólfinu. • Gakktu úr skugga um að Start / Pause ▷II hafi verið snertur. • Ef seinkuð ræsing er stillt skaltu afturkalla stillinguna eða bíða eftir að niðurtalningu ljúki. • Tryggðu að skammtarinn fyrir þvottaefni sé tryggilega lokaður. • Afvirkjaðu aðgerðina Barnalæsing ef kveikt er á henni. • Athugaðu stöðu hnúðsins á valda kerfinu.
Heimilistækið fyllist af vatni og tæmist strax aftur.	• Gakktu úr skugga um að frárennslisslanga sé í réttri stöðu. Slangan kann að vera staðsett of lágt. Sjá „Leiðbeiningar um uppsetningu“.
Vindingarstigið virkar ekki eða þvottalotan stendur lengur en venjulega.	• Stilltu á vindingarkerfi. Ef tæmingarkerfið er ekki í boði á kerfisskífunni, er hægt að stilla það gegnum app. • Gakktu úr skugga um að tæmingarsían sé ekki stífluð. Hreinsaðu síuna ef nauðsyn krefur. Sjá „Umhirða og hreinsun“. • Hagræddu hlutunum í tunnunni og byrjaðu snúningslotuna aftur. Þetta vandamál kann að stafa af jafnvægisvandamálum.
Það er vatn á gólfinu.	• Gakktu úr skugga um að tengingar vatnsslanganna séu þéttar og að ekki leki vatn. • Gættu þess að engar skemmdir séu á vatnsinntaksslöngunni og tæmingarslöngunni. • Gakktu úr skugga um að þú notir rétt þvottaefni og í réttu magni.
Ekki er hægt að opna lok heimilistækisins.	• Gakktu úr skugga um að þvottakerfi sem lýkur með vatn í belgnum hafi ekki verið valið. • Gakktu úr skugga um að þvottakerfinu sé lokið. • Stilltu tæmingar- eða vindingarkerfi ef vatn er í tromlunni. Ef tæmingarkerfið er ekki í boði á þvottakerfisskífunni, er hægt að stilla það í gegnum app. • Gakktu úr skugga um að heimilistækið sé tengt við rafmagn. • Þetta vandamál getur orsakast af bilun í heimilistækinu. Hafðu samband við viðurkennda þjónustumiðstöð. Ef þú þarft að opna hurðina, vinsamlegast lestu vandlega „Neyðaropnun hurðar“. • Gakktu úr skugga um að Remote start sé ekki virkjað. Afvirkjaðu það.

Vandamál	Möguleg lausn
Skjárinn sýnir ekki þráðlausa vísinn ⟟.	• Athugaðu þráðlausa merkið. • Gættu þess að þráðlausa tengingin sé í gangi. Skoðaðu efnisgreinina „Þráðlaus tenging þvottavélar samskipuð“ í kaflanum „Wi-Fi - Uppsetning tengjanleika“. • Athugaðu heimanetið og beininn. • Endurræstu beininn. • Hafðu samband við þráðlausa þjónustuveitandann þinn ef það eru frekari vandamál með þráðlausa netkerfið.
Snjallforritið getur ekki tengst heimilistækinu.	• Athugaðu þráðlausa merkið. • Athugaðu hvort snjalltækið þitt sé tengt við þráðlausa netkerfið. • Athugaðu heimanetið og beininn. • Endurræstu beininn. • Hafðu samband við þráðlausa þjónustuveitandann þinn ef það eru vandamál með þráðlausa netkerfið. • Þörf er á að samskipa heimilistækið, snjalltækið, eða bæði, aftur vegna þess að nýr beinir hefur verið settur upp, eða samskipun beinisins hefur verið breytt.
Snjallforritið getur oft ekki tengst heimilistækinu.	• Gakktu úr skugga um að þráðlausa merkið nái til heimilistækisins. Reyndu að færa beini heimilisins eins nálægt heimilistækinu og mögulegt er, eða íhugaðu að kaupa framlengingu á þráðlausa sviðinu. • Gakktu úr skugga um að örbylgja trufli ekki þráðlausa merkið. Slökktu á örbylgjunni. Forðastu að nota örbylgjuna og fjarstýringuna á sama tíma.
Skjárinn sýnir UPd. Allir hnappar eru óvirkir, fyrir utan On/Off ⏻.	• Tækið er að niðurhala hverskyns tiltækum uppfærslum. Bíddu þar til uppfærsluferlinu er lokið. Ef þú óvirkjar tækið meðan á uppfærslu stendur, byrjar það aftur þegar þú virkjar tækið aftur.
Heimilistækið gefur frá sér óvenjulegt hljóð og titrar.	• Gakktu úr skugga um að hallastilling heimilistækisins sé rétt. Sjá „Leiðbeiningar um uppsetningu“. • Gakktu úr skugga um að umbúðirnar og/eða flutningsboltarnir séu fjarlægð. Sjá „Leiðbeiningar um uppsetningu“. • Meiri þvott bætt í tromluna. Hleðslan kann að vera of lítil.
Lengd kerfisins eykst eða minnkar meðan á framkvæmd kerfisins stendur.	• SensiCare System getur aðlagað tímalengd kerfisins í samræmi við tegund og hleðslumagn þvottar. Skoðaðu „SensiCare System Hleðslugreining“ í kaflanum „Dagleg notkun“.
Útkoma þvottar er ekki fullnægjandi.	• Auktu þvottaefnismagnið eða notaðu aðra tegund. • Notaðu sérstakar vörur til að fjarlægja erfiða bletti áður en þú þværð þvottinn. • Gakktu úr skugga um að þú stillir á rétt hitastig. • Minnkaðu hleðsluna í þvottinum. • Þegar AutoDose tankar eru notaðir skaltu vera viss um að þeir séu ekki tómir. • Þegar AutoDose tankar eru notaðir skaltu athuga forstilltan skammt af þvottaefni/mýkingarefni. Skoðaðu „Almenn stilling“ málsgreinina í „AutoDose tækni“ kaflanum. • Tryggðu að þú hafir þrifið AutoDose tankana áður önnur tegund af þvottaefni, mýkingarefni eða önnur aukaefni voru notuð.

Vandamál	Möguleg lausn
Of mikil froða í tromlunni meðan á þvottalotu stendur.	• Minnkaðu magn þvottaefnis eða fjölda taflna eða einskammta þvottaefni. • Þegar AutoDose tankar eru notaðir skaltu athuga forstilltan skammt af þvottaefni/mýkingarefni. Skoðaðu „Almenn stilling“ málsgreinina í „AutoDose tækni“ kaflanum.
Stig þvottaefnis/mýkingarefnis lækkar ekki í Sjálfvirk skömmtun tönkum eftir þvott.	• Þetta er eðlilegt: tankarnir eru frekar stórir og notkun á þvottaefni gæti ekki verið svo greinileg.
Eftir þvottalotuna eru þvottaefnisleifar í skammtaraskúffunni.	• Gakktu úr skugga um að speldið sé í réttri stöðu (UPP fyrir duftþvottaefni - NIÐUR fyrir fljótandi þvottaefni). • Gakktu úr skugga um að þú hafir notað þvottaefnisskammtarann í samræmi við ábendingarnar sem gefnar eru í þessari notandahandbók.

Eftir athugunina skaltu setja heimilistækið af stað. Þvottakerfið heldur áfram frá þeim stað sem gripið var inn í.
Ef vandamálið kemur aftur upp skaltu hafa samband við viðurkennda þjónustumiðstöð.
Þau nauðsynlegu gögn sem þjónustumiðstöðin þarf á að halda eru á merkiplötunni.

16.2 Neyðaropnun á hurð

Ef rafmagnið fer af eða ef heimilistækið bilar, helst hurð tækisins áfram læst. Þvottakerfið heldur áfram þegar rafmagn kemst aftur á. Ef hurðin er áfram læst og tækið bilað, þá er hægt að opna hurðina með því að nota neyðaropnun.

Áður en hurðin er opnuð:

⚠ **VARÚÐ!**

Hætta á bruna! Gakktu úr skugga um að hitastig vatnsins sé ekki of hátt og þvotturinn sé ekki heitur. Ef nauðsyn krefur skaltu bíða eftir að þær kólni.

⚠ **VARÚÐ!**

Hætta á meiðslum! Gakktu úr skugga um að tromlan snúist ekki. Ef nauðsyn krefur skaltu bíða þar til tromlan hættir að snúast.

ⓘ

Gakktu úr skugga um að vatnshæðin inni í tromlunni sé ekki of mikil. Haltu áfram með neyðartæmingu, ef nauðsyn krefur (sjá «Neyðartæming» í kaflanum «Umhirða og hreinsun»).

Til að opna hurðina skal gera eftirfarandi:

1. Ýttu á On/Off ⏻ hnappinn til að slökkva á heimilistækinu.
2. Aftengdu klóna frá rafmagnsinnstungunni.
3. Opnið síuspeldið.
4. Togaðu neyðaropnunargikkinn einu sinni niður á við. Togaðu hann einu sinn enn niður, haltu honum strekktum og opnaðu á meðan hurð heimilistækisins.

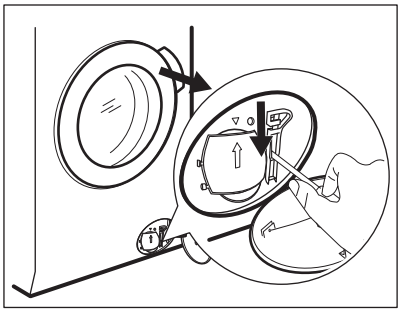

5. Taktu þvottinn úr og lokaðu síðan hurð heimilistækisins.
6. Lokaðu síuspeldinu.

17. NOTKUNARGILDI

17.1 Athugasemd

ⓘ

QR-kóðinn á orkumerkingunni sem fylgir þessu tæki, gefur upp tengil á vefsíðu varðandi upplýsingar um frammistöðu tækisins í gagnagrunni EU EPREL. Geymdu orkumerkimiðann til uppflettingar ásamt notandahandbókinni og öllum öðrum skjölum sem fylgja með þessu heimilistæki.
Það er einnig mögulegt að nálgast sömu upplýsingar í EPREL með því nota tengilinn **https://eprel.ec.europa.eu** og nafn tegundar og framleiðslunúmer sem hægt er að finna á kennispjaldi heimilistækisins.

ⓘ

Gildi og lengd kerfis gæti verið mismunandi eftir aðstæðum (t.d. Herbergishita, vatnshitastigi og þrýstingi, þvottamagni og tegund, rafmagnsspennu) og einnig ef þú breytir sjálfgildum stillingum kerfisins.

17.2 Samkvæmt reglugerð Framkvæmdastjórnar ESB 2019/2023

Eco 40-60 þvotta-kerfi	kg	kWh	Lítrar	hh:mm	% 1)	°C	s/mín 2)
Fullhlaðin vél	11.0	0.730	76.0	03:59	44.00	29.0	1550
Hálfhlaðin vél	5.5	0.540	54.0	02:59	44.00	28.0	1550
Fjórðungshlaðin vél	3.0	0.310	36.0	02:59	45.00	26.0	1550

1) Raki sem eftir er þegar vindu er lokið. Því meiri sem vinduhraðinn er, því hærra hljóð heyrist og því minni er rakinn sem eftir er.
2) Hámarks vindingarhraði.

Orkunotkun í mismunandi hömum

Af (W)	Biðstaða (W)	Seinkuð ræs-ing (W)	Nettengd bið-staða (W)
0.50	0.50	4.00	2.00 1)
Tími fyrir haminn Af/Biðstaða er hámark 15 mínútur.			

1) Orkuneysla á tengdri aðgerð er um það bil 17.5 kWh á ári. Til að aftengja þessa aðgerð, vinsamlegast skoðaðu kaflann „Uppsetning þráðlauss nets“.

17.3 Algeng kerfi

ⓘ

Þessi gildi eru aðeins til hliðsjónar.

Kerfi	kg	kWh	Lítrar	hh:mm	% 1)	°C	s/mín2)
Cottons 3) 90°C	11.0	3.300	95.0	03:50	44.00	85.0	1600
Cottons 60°C	11.0	2.200	95.0	03:50	44.00	55.0	1600
Cottons 4) 20°C	11.0	0.350	95.0	03:10	44.00	20.0	1600
Synthetics 40°C	5.0	0.950	65.0	02:45	35.00	40.0	1200
Delicates 5) 30°C	2.0	0.350	55.0	01:05	35.00	30.0	1200
Wool 30°C	3.0	0.500	80.0	01:15	30.00	30.0	1200

1) Raki sem eftir er þegar vindu er lokið. Því meiri sem vinduhraðinn er, því hærra hljóð heyrist og því minni er rakinn sem eftir er.

2) Vísir til viðmiðunar um vinduhraða.

3) Hentar fyrir þvott á mjög óhreinum vefnaði.

4) Viðeigandi fyrir þvott á lítillega óhreinum bómull, gerviefni og blönduðu efni.

5) Einnig er hægt að nota flýtiþvottakerfi fyrir lítið óhreinan þvott.

18. STUTTAR LEIÐBEININGAR

18.1 SmartSelect

SmartSelect veitir leiðbeiningar um orku-, tíma- og vatnssparnað.
Skannaðu QR-kóðann fyrir frekari upplýsingar.

Dagleg notkun

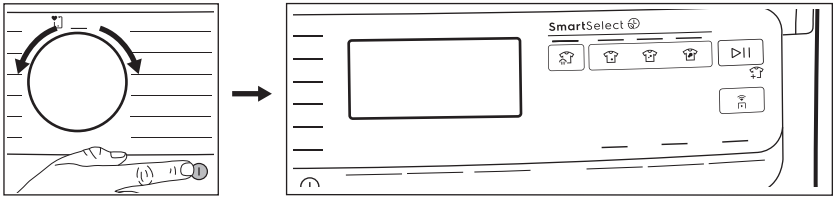

- Tengdu klóna við rafmagnsinnstunguna.
- Skrúfaðu frá vatnskrananum.
- Ýttu á **On/Off** hnappinn til að kveikja á heimilistækinu.

- Snúðu kerfisskífunni til að velja óskað þvottakerfi.
- Stilltu á þá valkosti sem óskað er eftir með því að ýta á samsvarandi lykilhnappa.

> Láttu SmartSelect aðgerðina leiðbeina þér í að spara orku og vatn.
>
> Extra Light og Light valkostina er oftast hægt að nota. Notaðu Steam Refresh til að forðast þvott og til að fríska upp á flíkurnar með gufu eingöngu.

- Settu þvottinn í tromluna, eina flík í einu án þess að fara umfram ráðlagða hámarkshleðslu. Lokaðu hurðinni og gakktu úr skugga um að enginn þvottur sé á milli þéttikantsins og hurðarinnar.
- **Þegar þú notar AutoDose tanka**, er þvottaefni og mýkingarefni skammtað sjálfvirkt. Vertu viss um að tankar séu ekki tómir.
  Þegar þú notar handvirk hólf skaltu hella þvottaefninu og öðrum efnum í viðeigandi hólf.

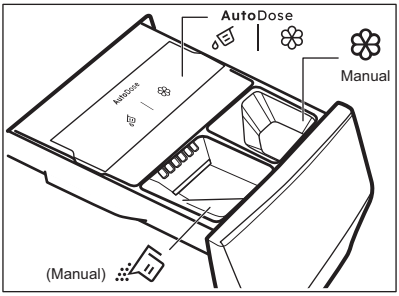

> Þegar þú notar fljótandi þvottaefni í handvirka hólfið skaltu nota tankinn fyrir fljótandi þvottaefni.

- Til að ræsa kerfið skaltu snerta hnappinn **Start / Pause**.
- Heimilistækið fer í gang.
- Við lok þvottakerfisins skaltu fjarlægja þvottinn.
- Ýttu á **On/Off** hnappinn til að slökkva á heimilistækinu.

18.2 Tæmingardælusían hreinsuð

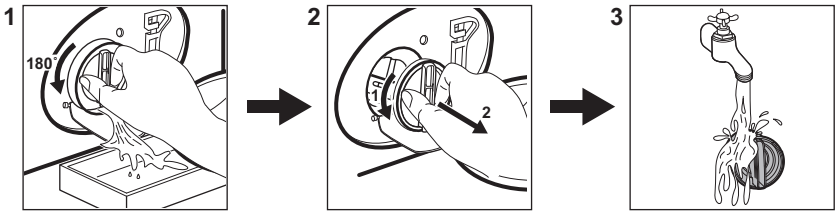

Hreinsaðu síuna reglulega og sérstaklega ef aðvörunarkóðinn E21 birtist á skjánum.

18.3 Þvottakerfi

Þvottakerfi	Hleðsla	Vörulýsing
UltraQuick 49min	8.0 kg	Bómull og gerviefni. Þetta kerfi tryggir góðan þvottaárangur á stuttum tíma.
Cottons	11.0 kg	Hvít og lituð bómull. Kjörið fyrir eðlileg og mikil óhreinindi.

Þvottakerfi	Hleðsla	Vörulýsing
Synthetics	5.0 kg	Fatnaður úr gerviefnum eða blönduðum efnum.
Delicates	2.0 kg	Viðkvæm efni eins og akrýl, viskós, pólýester.
Wool	3.0 kg	Ull sem þvo má í vél og ull sem þvo má í höndunum og viðkvæm efni.
Spin/Drain	11.0 kg	Öll efni nema ullarefni og mjög viðkvæm efni. Kerfi fyrir vindingu og til að tæma af vatnið.
Rinse	11.0 kg	Öll efni nema ullarefni og mjög viðkvæm efni. Kerfi fyrir skolun og vindingu.
Hygiene	11.0 kg	Hvítur bómullarþvottur. Þetta kerfi fjarlægir meira en 99,99% af bakteríum og vírusum[1)]
Jeans	4.0 kg	Föt úr gallaefni og peysur.
Sportswear	5.0 kg	Blandaður íþróttafatnaður.
Rapid 20min	3.0 kg	Bómull og gerviefni sem eru lítið óhrein eða sem aðeins hefur verið farið í einu sinni.
Eco 40-60	11.0 kg	Hvít og lituð bómull. Meðalóhreinn fatnaður.

1) Prófað fyrir Staphylococcus aureus, Enterococcus faecium, Candida albicans, Pseudomonas aeruginosa og MS2 Bacteriophage í ytri prófun sem framkvæmd var af Swissatest Testmaterialien AG árið 2021 (prófunarskýrsla nr. 202120117).

Ef heimilistækið er hlaðið að þeirri **hámarksgetu sem gefin er til kynna fyrir hvert kerfi, hjálpar það til við að minnka notkun á orku og vatni**.

Hentug þvottaefni fyrir þvottakerfi

Kerfi	Alhliða duft[1)]	Alhliða fljótandi þvottaefni	Fljótandi þvottaefni fyrir litaðan þvott	Viðkvæm ullarefni	Sérstök
Cottons	▲	▲	▲	--	--
Synthetics	▲	▲	▲	--	--
Delicates	--	--	--	▲	▲
Wool	--	--	--	▲	▲
Hygiene	▲	▲	--	--	▲
Jeans	--	--	▲	▲	▲
Sportswear	--	▲	▲	--	▲
Rapid 20min	--	▲	▲	--	--
Eco 40-60	▲	▲	▲	--	--

1) Við hitastig hærra en 60°C er mælt með notkun duftþvottaefnis.

▲ = Mælt með

-- = Ekki mælt með

18.4 Tegund þvottaefnis og magn.

- Aðeins skal nota þvottaefni og aðrar meðferðir sem eru gerð sérstaklega fyrir

þvottavélar. Farðu fyrst eftir þessum almennu reglum:
  - duftþvottaefni (einnig töflur og einskammta þvottaefni) fyrir allar tegundir efnis, að viðkvæmum efnum undanskildum. Kjóstu frekar duftþvottaefni sem inniheldur klór fyrir hvítan þvott og til gjörhreinsunar,
  - fljótandi þvottaefni (einnig einskammta þvottaefni), helst fyrir þvott á lágu hitastigi (60°C hámark) fyrir öll efni eða sérstök þvottaefni eingöngu fyrir ull.
- Ekki blanda saman ólíkum gerðum af þvottaefni.
- Notaðu minna þvottaefni ef:
  - þú ert að þvo lítið magn,
  - þvotturinn er lítillega óhreinn,
  - það myndast mikil froða við þvott.
- Þegar þvottatöflur eða þvottabelgir eru notaðir, settu þá alltaf inn í tromluna, ekki í skammtara þvottaefnis og farðu að tilmælum framleiðandans.

Of lítið þvottaefni gæti orsakað:
- ófullnægjandi þvottaniðurstöður
- þvottamagnið verður grátt,
- fitugur fatnaður,
- mygla í tækinu.

Of mikið þvottaefni gæti orsakað:
- of mikil sápa,
- minnkuð áhrif af þvotti
- ófullnægjandi skolun,
- meiri áhrif á umhverfið.

18.5 Reglubundin hreinsunaráætlun

Regluleg hreinsun hjálpar til við að framlengja líftíma þíns tækis.

Hafðu hurðina og þvottaefnisskammtarann opinn til að fá loftræstingu og losna við rakann inni í tækinu.

Ef tækið er ekki í notkun í langan tíma: lokaðu fyrir vatnskranann og taktu tækið úr sambandi.

Regluleg hreinsunaráætlun til viðmiðunar:

Kalkhreinsun	Tvisvar á ári
Viðhaldsþvottur	Einu sinni í mánuði
Þrífa dyrainnsigli	Á tveggja mánaða fresti
Hreinsa tromlu	Á tveggja mánaða fresti
Hreinsa þvottaefnis-skammtara og AutoDose tanka	Tvisvar á ári
Hreinsa síu frárennsli-spumpu	Tvisvar á ári
Hreinsa inntaksslönguna og lokasíu	Tvisvar á ári

Kannaðu reglulega tromluna til að athuga með kalkskán. Við mælum með að keyra lotu með tóma tromlu og kalkhreisunarefni af og til.

Að fjarlægja aðskotahluti

ⓘ

Vertu viss um að vasar séu tómir og að lausar einingar séu bundnar upp áður en þú keyrir þína lotu.

Fjarlægðu aðskotahluti, (svo sem málmklemmur, hnappa, mynt o.s.frv) sem þú finnur ef til vill í innsigli dyra, síum og tromlunni. Vinsamlega hafðu samband við viðurkenndu þjónustumiðstöðina ef þörf krefur.

Hurðarþétting

Þetta heimilistæki er útbúið **sjálfhreinsandi tæmingarkerfi**, sem tæmir með vatninu léttar lótrefjar sem detta úr fötunum. Skoðaðu þéttinguna reglulega og hreinsaðu hana ef nauðsyn krefur eins og lýst er á eftirfarandi skýringarmynd. Hægt er að sækja smápeninga, hnappa og aðra smáhluti í lok lotunnar.

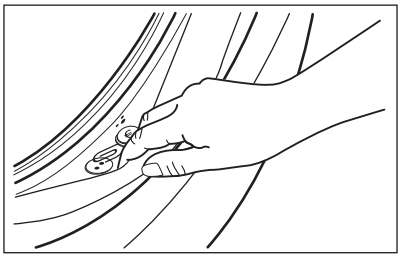

Hreinsaðu þegar þörf er á með ammóníakkrem hreinisefni án þess að rispa yfirborð þéttingarinnar

Er nauðsyn krefur skaltu fjarlægja ló og hluti úr síuskotinu.

18.6 Wi-Fi nettenging

Kveiki á Wi-Fi

ⓘ

Slökkt er á Wi-Fi samkvæmt verksmiðjustillingum.

Til að tengja heimilistækið við Wi-Fi net skaltu ýta á og halda inni Remote start lykilhnappinum í 5 sekúndur. Þessi aðgerð opnar aðgangsstað (fer í AP ham). Ef það hefur ekki þegar verið ráðstafað þá mun það ferli hefjast.

Þegar aðgangsstaður er opinn og nýjar upplýsignar um netteningu til staðar mun það koma í stað hvers kyns upplýsinga um tengingu sem voru áður vistaðar. Ef ekki, þá mun tækið halda áfram að tengjast neti sem áður hafði verið vistað.

Meðan á þessu stigi stendur sýnir skjárinn aðeins Wi-Fi táknið og skilaboðin „**on**“ á meðan slökkt er á öllum öðrum vísum á stjórnborðinu. Wi-Fi táknið byrjar að blikka.

Þegar aðgangsstaður er opinn sýnir skjárinn „**AP**“.

Wi-Fi táknið heldur áfram að blikka þangað til tækið tengist netkerfi heimilisins.

Þegar tenging hefur komist á mun heyrast hljóð og Wi-Fi táknið logar stöðugt.

ⓘ

Á meðan Wi-Fi og aðgangsstaður eru að kveikja á sér mun heyrast villuhljóð þegar ýtt er á einhvern lykilhnapp.

Þegar tenging er komin á mun það að ýta á Remote start lykilhnappinn gera notendum kleift að setja kerfi í gang úr fjarlægð á App.

Sjálfvirk tenging við skráð netkerfi
Þegar búið er að setja upp og tengja heimilistækið við netkerfi mun það reyna að tengjast netkerfinu sjálfkrafa í hvert skipti sem kveikt er á því. Ekkert hljóð mun heyrast þegar Wi-Fi tengist kemst á.

Tenging við annað netkerfi (Enduropnun á aðgangsstað)
Í hvert skipti sem notandi ýtir á og heldur inni Remote start lykilhnappinum í 5 sekúndur mun aðgangsstaðurinn opnast og hann sendur út. Nýjar upplýsingar um netkerfi sem berast á þessum tímapunkti munu taka yfir áður vistaðar upplýsingar og heimilistækið tengist við nýja Wi-Fi netkerfið.

Slökkt á Wi-Fi
Ef notandinn ákveður að hann vilji ekki lengur hafa heimilistækið tengt við Wi-Fi getur hann ýtt á og haldið inni Remote start lykilhnappinum í 10 sekúndur og heimilistækið endurstillist og slekkur á sér.

Skjárinn sýnir aðeins **– – –** í 5 sekúndur á meðan slökkt er á öllum öðrum vísum á stjórnborðinu.

Að endurstillingu lokinni verður skjárinn aftur eins og hann var með slökkt á Wi-Fi tákninu .

19. UMHVERFISMÁL

Endurvinna þarf öll efni merkt tákninu . Setjið umbúðirnar í viðeigandi sorpílát til endurvinnslu. Leggið ykkar að mörkum til verndar umhverfinu og heilsu manna og dýra og endurvinnið rusl sem fylgir raftækjum og raftrænum búnaði. Hendið ekki heimilistækjum sem merkt eru með tákninu í venjulegt heimilisrusl. Farið með vöruna í næstu endurvinnslustöð eða hafið samband við sveitarfélagið.

Velkommen til Electrolux! Takk for at du valgte produktet vårt.

Som en del av vårt bærekraftighetsprosjekt, reduserer vi papirsvinn og tilbyr fullstendige brukerhåndbøker på nettet. Få tilgang til de fullstendige håndbøkene på **electrolux.com/manuals**

Få råd om bruk, brosjyrer, løse problemer, service- og reparasjonsinformasjon **electrolux.com/support**

Kjøp tilbehør, forbruksvarer og originale reservedeler til produktet ditt på **electrolux.com/shop**

Med forbehold om endringer.

INNHOLD

1. SIKKERHETSINFORMASJON..... 227
2. SIKKERHETSANVISNINGER.....229
3. PRODUKTBESKRIVELSE.....231
4. TEKNISKE DATA.....233
5. MONTERING..... 233
6. KONTROLLPANEL OG SMARTSELECT.....237
7. VELGER OG KNAPPER.....239
8. INNSTILLINGER..... 242
9. FØR FØRSTEGANGS BRUK..... 243
10. AUTODOSE-TEKNOLOGI (AUTODOSERING)..... 243
11. PROGRAMMER.....252
12. WI-FI – SETTE OPP TILKOBLING..... 257
13. DAGLIG BRUK.....259
14. RÅD OG TIPS..... 263
15. STELL OG RENGJØRING.....265
16. FEILSØKING.....272
17. FORBRUKSVERDIER..... 277
18. **HURTIGVEILEDNING**.....278
19. BESKYTTELSE AV MILJØET.....283

1. ⚠ SIKKERHETSINFORMASJON

Les de vedlagte instruksjonene nøye før du starter installasjon og bruk av dette produktet.
Produsenten er ikke ansvarlig for personskader eller andre skader som følge av feilaktig montering eller bruk.
Instruksjonene må alltid oppbevares på et trygt og tilgjengelig sted for fremtidig behov.

1.1 Sikkerhet for barn og utsatte mennesker

- Dette produktet kan brukes av barn fra 8 år og oppover og personer med reduserte fysiske, sensoriske eller mentale evner eller manglende erfaring og kunnskap, dersom de får tilsyn eller instruksjoner om bruken av produktet på en sikker måte, og forstår farene som er involvert.
- Barn mellom 3 og 8 år og personer med svært omfattende og komplekse funksjonsnedsettelser må holdes på avstand fra produktet med mindre de er under tilsyn til enhver tid.
- Barn yngre enn 3 år må holdes på avstand fra produktet med mindre de er under tilsyn til enhver tid.
- Barn bør være under oppsyn for å sikre at de ikke leker med apparatet.
- Oppbevar all emballasje utilgjengelig for barn og kast den på riktig måte.
- Oppbevar vaskemidler utilgjengelig for barn.
- Hold barn og kjæledyr borte fra produktet når døren er åpen.
- Hvis produktet har en barnesikring, bør den aktiveres.
- Rengjøring og vedlikehold av produktet skal ikke utføres av barn.

1.2 Generell sikkerhet

- Dette produktet er kun beregnet for vask i private hjem med tøy som tåler maskinvask.
- Dette produktet er beregnet for bruk innendørs i ett hjem.
- Dette produktet kan brukes på kontorer, hotellrom, gjestehus og andre lignende steder hvor slik bruk ikke overstiger (gjennomsnittlig) bruk for husholdningsrom.
- Produktets spesifikasjoner må ikke endres.
- Maksimal tøymengde er 11.0 kg. Ikke overskrid den maksimale tøymengden for programmet (se kapittelet «Programmer»).
- Driftsvanntrykket ved inngangspunktet for vannet fra uttakstilkoblingen må være mellom 0,5 bar (0,05 MPa) og 10 bar (1,0 MPa).

- Ventilasjonsåpningen i sokkelen må ikke blokkeres av et teppe, matte eller andre gulvbelegg.
- Produktet skal kobles til vannforsyningen med det nye medfølgende slangesettet eller andre nye slangesett fra et autorisert servicesenter.
- Gamle slangesett må ikke brukes på nytt.
- Om stikkontakten er skadet må den erstattes av produsenten, et autorisert servicesenter eller tilsvarende kvalifiserte personer for å unngå at den kan utgjøre en elektrisk fare.
- Slå av produktet og trekk støpselet ut av stikkontakten før det utføres noe vedlikehold.
- Ikke bruk høytrykksspyler og/eller damp til å rengjøre produktet.
- Rengjør produktet med en fuktet klut. Bruk kun nøytralt vaskemiddel. Du må aldri bruke skurende oppvaskmidler, skuresvamper, løsemidler eller metallgjenstander.

2. SIKKERHETSANVISNINGER

2.1 Montering

ⓘ

Installasjonen skal være i overensstemmelse med nasjonale forskrifter.

- Fjern all emballasjen og transportboltene inkludert gummiforing med plastavstandsstykke.
- Ta vare på transportboltene. Dersom produktet skal flyttes i fremtiden, må det festes igjen slik at trommelen er låst og ikke blir skadet.
- Vær alltid forsiktig når du flytter produktet. Det er tungt. Bruk alltid vernebriller og lukket fottøy.
- Følg installasjonsanvisningene som følger med produktet.
- Ikke monter eller bruk et skadet produkt.
- Ikke monter eller bruk produktet hvor temperaturen er under 0 °C eller hvor det kan bli utsatt for vær.
- Sørg for at gulvet der produktet monteres er flatt, stabilt, varmebestandig og rent.
- Sørg for at det er luftsirkulasjon mellom produktet og gulvet.
- Når produktet settes på plass må det kontrolleres at det står i vater. Gjør det ikke det, justeres føttene til det er i vater.
- Ikke monter produktet rett over et avløp i gulvet.
- Ikke spray vann på produktet og ikke eksponerer det for overdreven fuktighet.
- Ikke monter apparatet et sted hvor døren til apparatet ikke kan åpnes helt.
- Sett ikke en lukket beholder under apparatet for å samle opp mulig vannlekkasje. Kontakt det autoriserte service-senteret for å forsikre deg om hvilke tilbehør som kan brukes.

2.2 Elektrisk tilkobling

⚠ **ADVARSEL!**

Fare for brann og elektrisk støt.

- ADVARSEL: Dette apparatet er konstruert for å monteres / kobles til en jordingstilkobling i bygningen.
- Bruk alltid en korrekt montert, jordet stikkontakt.
- Kontroller at parameterne på typeskiltet er kompatible med de elektriske spesifikasjonene i strømforsyningen.
- Ikke bruk grenuttak eller skjøteledninger.
- Pass på at støpselet og strømkabelen ikke påføres skade. Hvis strømkabelen må erstattes, må dette utføres av vårt Autoriserte servicesenter.
- Ikke sett støpselet i stikkontakten før monteringen er fullført. Påse at det er tilgang til stikkontakten etter monteringen.
- Ikke berør strømkabelen eller støpselet med våte hender.
- Ikke trekk i kabelen for å koble fra produktet. Trekk alltid i selve støpselet.

2.3 Vanntilkobling

- Inntaksvannet skal ikke være varmere enn 25 °C.
- Ikke påfør skade på vannslangene.
- La vannet renne til det er rent og klart før du kopler til nye rør eller rør som ikke er blitt brukt på lengre tid, der reparasjonsarbeid er blitt utført eller nye enheter er blitt montert (vannmålere osv.).
- Sørg for at det ikke er synlige vannlekkasjer under og etter første gangs bruk av apparatet.
- Ikke bruk en forlengingsslange dersom inntaksslangene er for korte. Kontakt det autoriserte servicesenteret for å erstatte inntaksslangen.
- Når du pakker opp apparatet er du mulig at du ser vann som renner fra avløpsslangen. Dette kommer av produkttesting av vann i fabrikken.
- Du kan forlenge avløpsslangen til maks 400 cm. Kontakt autorisert servicesenter når det gjelder den andre avløpsslangen og forlengelsen.
- Kontroller at det er tilgang til vannkranen etter monteringen.

2.4 Bruk

⚠ ADVARSEL!

Risiko for personskade, elektrisk støt, brannskader, eller skade på produktet.

- Følg sikkerhetsanvisningene på vaskemiddelpakken.
- Legg ikke brennbare produkter, eller gjenstander som er fuktet med brennbare produkter, inn i eller i nærheten av produktet.
- Vask ikke tekstiler som er godt tilsmusset med olje, gris eller andre stoffer med høyt fettinnhold. Det kan skade gummideler på produktet. Forvask slike stoffer for hånd før du legger dem i produktet.
- For å unngå risiko for skade på plast- og gummideler i produktet bør det ikke brukes duftmidler.
- Ikke berør glasset i døren mens et vaskeprogram er i gang. Glasset kan bli varmt.
- Pass på å fjerne alle metallgjenstander fra tøyet.

2.5 Service

- Kontakt et autorisert servicesenter for å reparere produktet. Bruk kun originale reservedeler.
- Vær oppmerksom på at reparasjon på egen hånd eller ikke-profesjonell reparasjon kan ha sikkerhetsmessige konsekvenser og kan ugyldiggjøre garantien.
- Følgende reservedeler er tilgjengelig i minst 10 år etter at modellen er blitt avviklet: motor og motorbørster, overføring mellom motor og trommel, pumper, støtdempere og fjærer, vasketrommel, trommelspindel og tilhørende kulelager, oppvarming og varmeelementer, inkludert varmepumper, rørledninger og tilhørende utstyr inkludert slanger, ventiler, filtre og akvastopper, trykte kretskort, elektroniske skjermer, trykkbrytere, termostater og sensorer, programvare og fastvare inkludert nullstillingsprogramvare, dør, dørhengsel og tetninger, andre tetninger, dørlåsesamling, perifere enheter av plast, slik som vaskemiddeldispensere. Varigheten kan være lengre i ditt land. For mer informasjon, besøk vår hjemmeside.

- Vær oppmerksom på at noen av disse reservedelene bare er tilgjengelige for profesjonelle reparatører, og at ikke alle reservedeler er relevante for alle modeller.
- Angående lampen(e) i dette produktet og reservedeler som selges separat: Disse lampene er ment å motstå ekstreme fysiske forhold i husholdningsprodukter, for eksempel temperatur, vibrasjon, fuktighet, eller er ment å signalisere informasjon om produktets driftsstatus. De er ikke ment å brukes i andre bruksområder og egner seg ikke til rombelysning.

2.6 Avfallsbehandling

⚠ **ADVARSEL!**

Fare for skade eller kvelning.

- Koble produktet fra strømmen og vannforsyningen.
- Kutt av strømkabelen nær produktet og kast den.
- Fjern dørlåsen for å forhindre at barn eller dyr stenger seg inne i trommelen.
- Produkt skal avhendes i henhold til lokale krav for avhending av avfall fra elektrisk og elektronisk utstyr (EE-avfall).

3. PRODUKTBESKRIVELSE

3.1 Spesialfunksjoner

Den nye vaskemaskinen tilfredsstiller alle moderne krav til en effektiv behandling av tøyvask med riktig tøybehandling og lavere forbruk av vann, strøm og vaskemiddel.

- **AutoDose-teknologien** frigir den riktige mengden med vaskemiddel i henhold til tøymengden; skuffen har 2 integrerte beholdere (vaskemiddel + tøymykner) og to ekstra rom for manuell fylling av vaskemiddel og tilsetningsstoffer. Den gir den høyeste grad av fleksibilitet.
- **WiFi-forbindelsen** og **Remote Start** gjør at du fjernstyrt kan starte en vaskesyklus, samhandle med produktet ditt og kontrollere vaskesyklusstatus.
- **SteamCare-systemet** kan, takket være **Damp Kashmir** og **Damp Oppfriskning** programmene tilby den perfekte løsningen for oppfrisking av selv de mest delikate plaggene uten vask. Bruk den spesialutviklede duften fremstilt av **Electrolux** for å tilføre en behagelig følelse av "nyvasket" plagg til handlingen som fjerner lukter og krøller.
- **UltraCare-teknologien** er designet for å beskytte tekstilfibrene takket være forskjellige forblandingsfaser som først blander vaskemiddelet og deretter tøymykneren i vannet før de tilføres klesvasken. For å nå og pleie hvert eneste fiber.
- **Dampen** lar deg friske opp klær raskt og enkelt. De skånsomme dampprogrammene kan redusere lukt og redusere krøller i tørre tekstiler så de trenger mindre stryking.
  Steam Easy Iron-tilvalget fullfører hver syklus med mild damp for å glatte ut fibrene og minske krøller. Stryking går som en lek!
- **SensiCare System** registrerer mengden tøyvask og definerer programvarigheten på 30 sekunder. Vaskeprogrammet blir tilpasset mengden av klesvask og tekstiltypen uten å bruke mer tid, strøm og vann enn nødvendig.

3.2 Produktoversikt

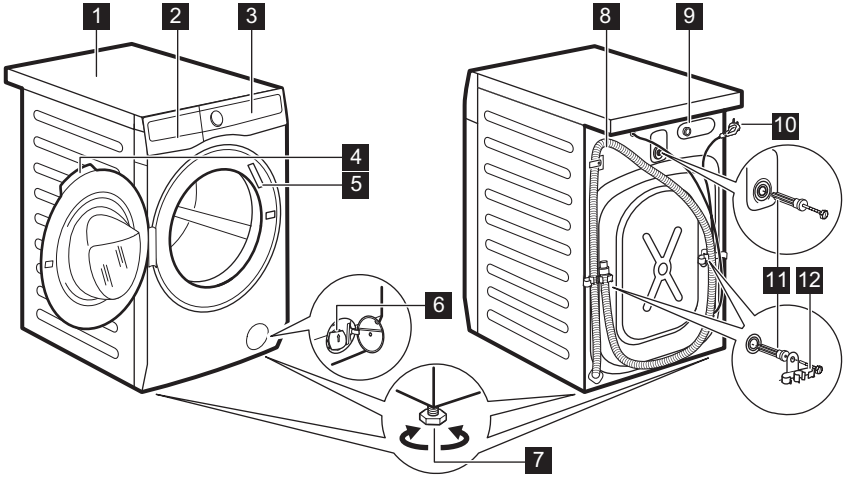

1 Topplate
2 Vaskemiddelskuff
3 Betjeningspanel
4 Dørhåndtak
5 Typeskilt
6 Avløpspumpefilter
7 Fot for å vatre produktet
8 Avløpsslange
9 Tilkobling til inntaksslange
10 Strømkabel
11 Transportbolter
12 Støtte for slange

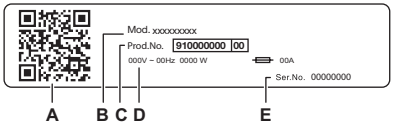

Typeskiltet rapporterer:

A. QR-kode
B. Modellnavn
C. Produktnummer
D. Elektriske klassifiseringer
E. Serienummer

Skann **QR-koden** med kameraet for å laste ned appen vår fra App Store til smartenheten din, og følg de nødvendige trinnene. Registrer produktet ditt og få mest mulig ut av det.

- Få tilgang til produktdetaljer, dokumentasjon og artikler om hvordan du bruker de beste funksjonene (brukerhåndboken er også tilgjengelig på **electrolux.com/manuals**)
- Få råd om bruk, feilsøking, service og reparasjon (også tilgjengelig på **electrolux.com/support**)
- Kjøp tilbehør, forbruksvarer og originale reservedeler til produktet (også tilgjengelig på **electrolux.com/shop**)

4. TEKNISKE DATA

Dimensjon	Bredde / Høyde / Total dybde	59.7 cm / 84.7 cm / 63.6 cm
Elektrisk tilkobling	Spenning Total effekt Sikring Frekvens	230 V 2100 W 10 A 50 Hz
Beskyttelsesnivå mot inntrengning av faste partikler og fuktighet sikret av beskyttelsesdekselet, unntatt der lavspenningsutstyret ikke er beskyttet mot fuktighet		IPX4
Vannforsyningstrykk	Minimum Maksimum	0,5 bar (0,05 MPa) 10 bar (1,0 MPa)
Vanninntak 1)		Kaldt vann
Maksimale tøymengde	Cotton (Bomull)	11.0 kg

1) Koble vanninntaksslangen til en kran med 3/4" -gjenger.

5. MONTERING

⚠ **ADVARSEL!**

Se etter i Sikkerhetskapitlene.

5.1 Utpakking

1. Åpne døren. Ta alle artikler ut av trommelen.

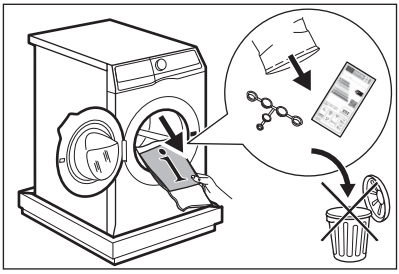

ⓘ

Tilbehør som leveres med produktet kan variere avhengig av modell.

2. Legg emballasjeelementet på gulvet bak produktet og sett det forsiktig ned på baksiden. Fjern polystyrenbeskyttelsen fra bunnen.

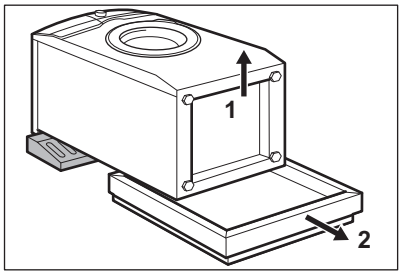

⚠ **FORSIKTIG!**

Ikke legg vaskemaskin med forsiden ned.

3. Sett produktet tilbake i en oppreist posisjon. Fjern strømledningen og avløpsslangen fra slangeholderen.

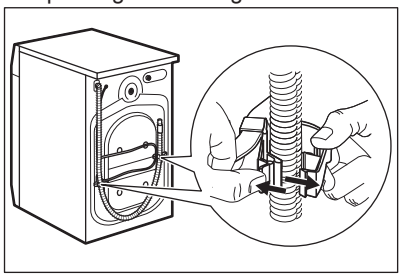

Det er mulig at det kan renne vann fra avløpsslangen. Dette er fordi vaskemaskinen har blitt testet i fabrikken.

4. Trekk ut de tre transportboltene og dra ut avstandsstykkene i plast.

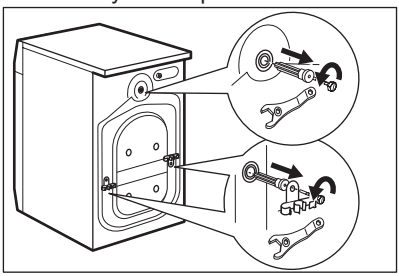

Vi anbefaler at du oppbevarer pakningen og transportboltene, i tilfelle du må flytte produktet senere.

5. Sett plasthettene (som ligger i posen med bruksanvisningen) i hullene.

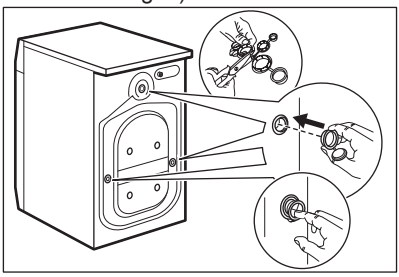

5.2 Installasjonsinformasjon

Plassering og vatring

Juster produktet korrekt for å forhindre vibrasjoner, støy og hindre at det flytter på seg når det er i bruk.

1. Monter produktet på et flatt, hardt gulv. Produktet må stå plant og stabilt. Påse at produktet ikke berører veggen eller annen innredning og at det er luftsirkulasjon under.

2. Løsne eller stram føttene for å justere nivået. Alle føttene må stå støtt på gulvet.

ADVARSEL!

Ikke legg papp, treverk eller liknende materialer under produktet for å justere nivået.

Vanninntaksslangen

FORSIKTIG!

Kontroller at det ikke er noen skade på slangene og at det ikke lekker fra koplingene. Ikke bruk en forlengingsslange dersom inntaksslangene er for korte. Kontakt servicesenteret for informasjon om å erstatte inntaksslangen.

1. Om nødvendig koble vanninntaksslangen til baksiden av produktet. Vanligvis er den allerede installert på fabrikken.

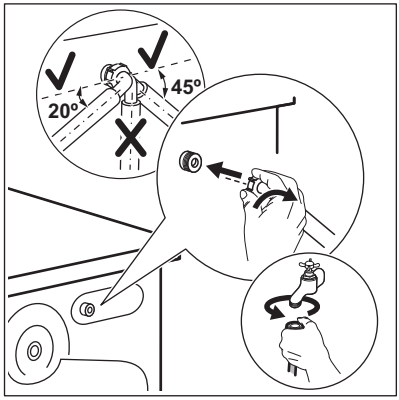

2. Posisjoner den mot venstre eller mot høyre avhengig av hvor vannkranen er plassert. Kontroller at inntaksslangen ikke er i en vertikal posisjon.
3. Hvis det er nødvendig, løsne ringmutteren for å plassere den i riktig posisjon.
4. Noen modeller kan inneholde inntaksslange med vannstoppenhet. Den forhindrer lekkasjer i slangen på grunn av den naturlige aldringen. Sektoren i vinduet viser denne feilen A Hvis dette skjer, lukk vannkranen og kontakt det autoriserte servicesenteret for informasjon om utskifting av slangen.

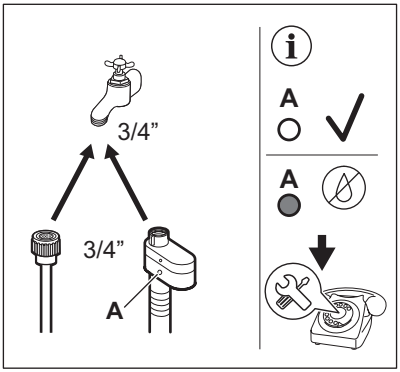

5. Koble den andre enden av inntaksslangen for KALDT vann til en vannkran med 3/4-tommers gjenger.

> ⚠ **ADVARSEL!**
>
> Inntaksvannet skal ikke være varmere enn 25 °C.

Vanntømming

Avløpsslangen bør være på en høyde som ikke er mindre enn 60 cm og ikke mer enn 100 cm.

> ⓘ
>
> Du kan forlenge avløpsslangen til maks 400 cm. Kontakt det autoriserte servicesenteret for å kjøpe den andre avløpsslangen og forlengelsen.

Det er mulig å koble til avløpsslangen på forskjellige måter:

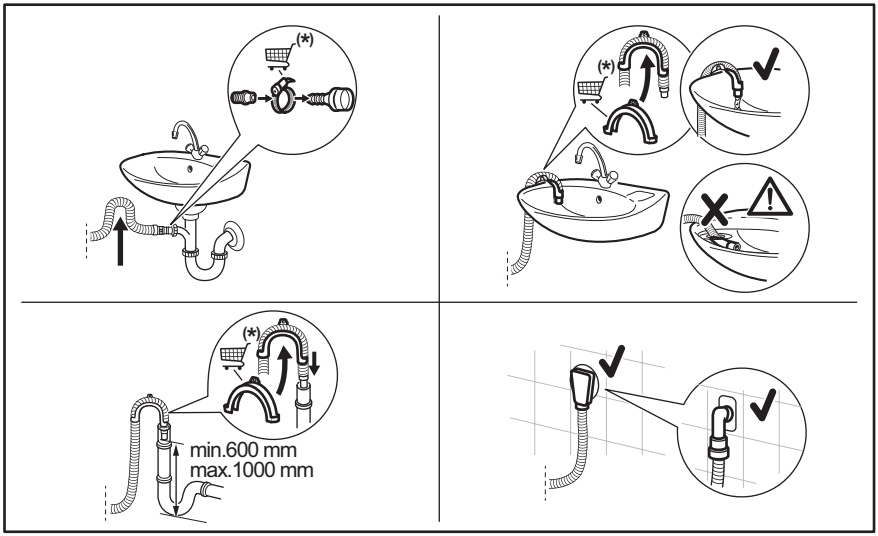

* Reservedeler kan byttes ut uten varsel.

Sørg for at det er en bøy på avløpsslangen, slik at smuss fra vannlåsen ikke kommer inn i produkt.

Koble avløpsslangen til rørstussen og fest den med en klemme. Sørg for at det er en bøy på avløpsslangen, slik at smuss fra vannlåsen ikke kommer inn i produkt.

Posisjoner slangen direkte til et innebygd avløpsrør i veggen og fest den med en klemme.

Uten slangeholderen, til en avløpsstuss – Plasser avløpsslangen til rørstussen og fest den med en klemme.

Avløpsslangen kan bøyes i U-form og plasseres rundt plastføreren På kanten av en

vask – fest guiden til vannkranen eller veggen.

Kontroller at slangeføringen ikke kan bevege seg når produktet tømmes og avløpsslangens ende ikke er senket ned i vannet. Det kan føre til at skittent vann blir ført tilbake i produktet.
Kjøp tilbehør fra en autorisert leverandør.

Til et vertikalt rør med luftehull – sett avløpsslangen direkte inn i et avløpsrør eller et vertikalt rør

Enden på avløpsslangen må alltid være ventilert, dvs. at innvendig diameter på avløpsrøret (min. 38 mm – min. 1,5") må være større enn den ytre diameteren på avløpsslangen.

5.3 Installasjon på tregulv

Hvis du installerer produktet på et tregulv, må du sørge for å bruke festeplater for å feste produktets føtter.

Les nøye gjennom instruksjonene som følger med tilbehøret.

5.4 Elektrisk tilkobling

På slutten av installasjonen kan du sette inn støpselet i stikkontakten.

Typeskiltet og "Tekniske data"-kapittelet viser de nødvendige elektriske spesifikasjonene. Kontroller at de er kompatible med strømforsyningen.

Kontroller at den elektriske installasjonen i huset der du bor tåler den maksimale belastningen som kreves, også når det tas hensyn til alle andre produkter som er i bruk.

Vaskemaskinen skal koples til en jordet stikkontakt.

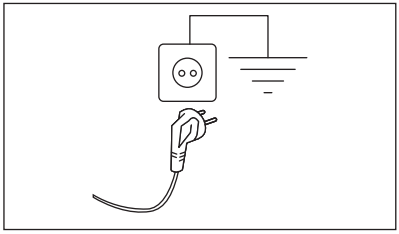

Strømkabelen skal være lett tilgjengelig etter at produktet er installert.

Kontakt vårt autoriserte servicesenter for elektrisk arbeid som kreves for å installere dette produktet.

Produsenten frasier seg ethvert ansvar for materielle skader eller personskader som skyldes at sikkerhetsanvisningene over ikke er blitt fulgt.

6. KONTROLLPANEL OG SMARTSELECT

6.1 Beskrivelse av betjeningspanel

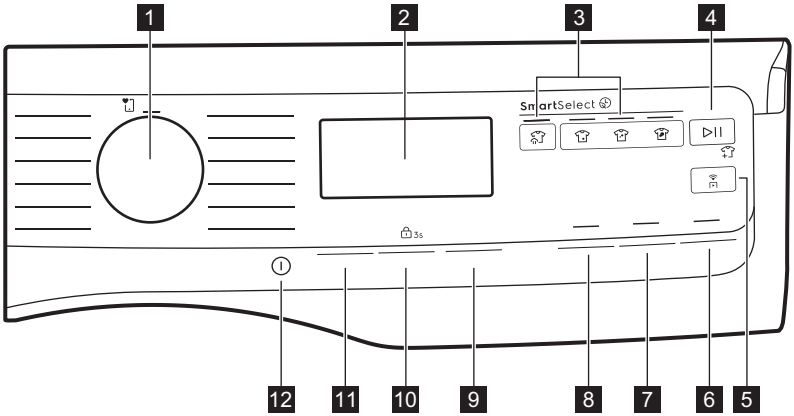

1 Programknapp
2 Display
3 SmartSelect-berøringstast:
- Damp Oppfriskning-berøringstast
- Ekstra lett-berøringstast
- Lett-berøringstast
- Normal-berøringstast

4 Start/Pause-berøringstast
5 Fjernstart-berøringstast
6 Ferdig om-berøringstast
7 Steam Easy Iron-berøringstast
8 Forvask-berøringstast
9 AutoDose-berøringstast og 3s-alternativ
10 Sentrifugering-berøringstast og Barnesikring 3s-alternativ
11 Temperatur-berøringstast og permanent Ekstra skylling-alternativ
12 På/Av-berøringstast

6.2 SmartSelect

SmartSelect er en ny og unik funksjon som lar brukeren velge riktige vaskeinnstillinger basert på stoffenes smussnivå, ta vare på plaggene og forbedre brukeropplevelsen.

Vasketemperaturen tilpasser seg hvert SmartSelect nivå i henhold til den valgte syklusen for å sikre best mulig ytelse, uten å måtte endre temperaturen manuelt.

For mer informasjon, se SmartSelect-avsnittet i kapittelet «Ringer og knapper».

6.3 SmartLeaf feedback

SmartLeaf tilbakemelding viser hvor energieffektivt et program er, basert på energiforbruk.

Det er tre forskjellige nivåer av SmartLeaf-tilbakemeldinger som indikeres av bladikonet (grønn farge):

1. Ingen blad tent indikerer et gjennomsnittlig forbruksnivå.
2. Ett -bladikon indikerer et godt forbruksnivå.

3. -Ikon for to blader indikerer det beste forbruksnivået.

6.4 Display

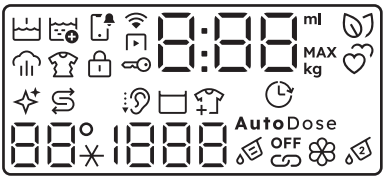

	Forvask-indikator.		Indikator for rengjøring av trommel. Dette er en anbefaling om å utføre rengjøring av trommelen. Se delen "Rengjøre trommelen" i kapittelet "Stell og rengjøring".
	Varselindikator.		Indikator for skyllestopp.
	Fjernstart-indikator.		Legg til plaggindikator.
	Indikator for WiFi-tilkobling.	88°✱	Temperaturområdet: 88° Temperaturindikator. _ _✱ Kaldtvannsindikator.
	Damp-indikator.	1888	Sentrifugeområdet: Indikator for sentrifugehastighet – – – Indikator for ingen sentrifugering. Sentrifugeringsfasen er av.
	Antikrøll-indikator.		Ferdig om-indikator.
	Barnesikring-indikator.		Indikator for vaskemiddel-beholder.
	Indikator for dørlås.	**OFF**	AutoDose slår seg av.
0:00	Den digitale indikatoren kan vise: • Programvarighet (f.eks. 2:40, vaske- og/eller tørkefase). • Utsatt start (f.eks. 2h). • Programslutt (0:00). • Varselkode (f.eks. E20). • Feilindikator (– – –).		AutoDose koblet modus.
MAX	Indikator for maksimal mengde klesvask (se kapitlet «SensiCare System-registrering av vaskemengde»).		Indikator for tøymykner-beholder.
	SmartLeaf-indikatoren gir tilbakemelding om energiforbruk.	AutoDose	AutoDose-modus på.

7. VELGER OG KNAPPER

7.1 Introduksjon

ⓘ

Tilvalgene/funksjonene er ikke tilgjengelig for alle vaskeprogrammer. Sjekke kompatibilitet mellom tilvalg/funksjoner og vaskeprogrammer i "Programoversikt". Tilvalg/funksjoner kan ekskludere hverandre. I dette tilfellet lar ikke produktet deg stille inn de inkompatible tilvalgene/funksjonene.

7.2 På/Av ⏻

Trykk og hold denne knappen kort inne i noen sekunder for å aktivere eller deaktivere produktet. En dedikert jingle høres mens du slår produktet på eller av, lys og displayet slås på og Start/Pause-knapp LED pulserer.

ⓘ

Det standard valgte programmet, når maskinen slås på, er alltid Eco 40-60-programmet, også etter oppvåkning fra standby.

7.3 Programknapp

Ved å dreie på programvelgeren kan du velge ønsket program.

7.4 SmartSelect

Vasking
Denne nye funksjonen er laget for å veilede brukeren til å spare strøm, tid og vann og forbedre ivaretakelsen av tekstiler og forbrukeropplevelser.

For hver vaskesyklus er det mulig å ha forskjellig varighet og forbruk, basert på nivået av tilsmussing av klesvasken.

ⓘ

For hvert program foreslår produktet et standard smussnivå med en spesifikk temperatur. Hvis du endrer temperaturen manuelt, kan jordnivået endres.

Det er fire mulige alternativer:

1. **Damp Oppfriskning**
   Med dette SmartSelect-nivået velger brukeren Damp Oppfriskning-programmet.
   Det kan redusere rynker og lett lukt og vil friske opp klær som ikke trenger vask.
   Ved å trykke flere ganger på ikonet kan du administrere tre forskjellige syklusvarigheter.
2. **Ekstra lett**
   Dette alternativet anbefales for svært lett tilsmussede klær, uten synlige flekker.
   Den foreslåtte temperaturen er 20 °C.
3. **Lett**
   Dette alternativet er ideelt for lett tilsmussede klær som brukes til hverdags, med små flekker, for eksempel svette. Den foreslåtte temperaturen er 30 °C.
   Det lette smussnivået er det som brukes mest i standardinnstillingen.
4. **Normal**
   Dette alternativet anbefales for normale/kraftig tilsmussede klær, med for eksempel matsøl eller gjørme.

For å aktivere ett av disse alternativene, drei innstillingshjulet for å velge ønsket program. Ikonet for standard smussnivå lyser.

Trykk på det relaterte ikonet for å endre det.

ⓘ

For å aktivere ett av disse alternativene, drei innstillingshjulet for å velge ønsket program. Ikonet for standard smussnivå lyser.
Trykk på det relaterte ikonet for å endre det.

Hvert SmartSelect-nivå kan endre temperatur, sentrifugehastighet og programvarighet for den valgte syklusen.

ⓘ

Hvis et visst smussnivå ikke er tilgjengelig, vil det å trykke på det generere en feil, et dobbelt pip og et symbol blinker to ganger.

7.5 Temperatur

Når du velger et vaskeprogram, foreslår produktet en standardtemperatur automatisk.

Trykk på denne knappen gjentatte ganger til ønsket temperaturverdi vises i displayet.

> ⓘ
>
> Hvis du trykker på SmartSelect-nivået, kan den valgte temperaturen endres. SmartSelect-nivået kan endres automatisk i henhold til valgt temperatur.

Når displayet viser _ _*-indikatorene, varmer ikke produktet opp vannet.

7.6 Sentrifugering

Når du velger et program, velger produktet automatisk standard sentrifugehastigheten.

Trykk på denne knappen gjentatte ganger for å:

- **Endre sentrifugehastigheten.** Displayet viser kun sentrifugeringshastigheter som er tilgjengelige for det angitte programmet.
- Angi**Ingen sentrif.**alternativet **– – –**. Bruk dette tilvalget for å slå av alle sentrifugeringsfasene. Produktet utfører kun tømmefasen for det valgte vaskeprogrammet. Velg dette alternativet for svært ømfintlige tekstiler. Skyllefasen bruker mer vann i enkelte vaskeprogrammer.
- Aktiver **Skyll uten tømming**-alternativet
  Den siste sentrifugeringen blir ikke utført. For å hindre at stoffet krøller seg, blir ikke det siste skyllevannet pumpet ut. Vaskeprogrammet avslutter med vann i trommelen.

  Displayet viser indikatoren. Døren forblir låst og trommelen snurrer regelmessig for å redusere krøller. Du må tømme ut vannet for å kunne låse opp døren.

  Hvis du trykker Start/Pause på -knappen, utfører produktet sentrifugeringsfasen og pumper ut vannet.

> ⓘ
>
> Produktet pumper ut vannet automatisk etter omtrent 18 timer.

- Aktiver **Stille**-alternativet
  Mellom- og sluttsentrifugering blir ikke kjørt, og programmet blir avsluttet med vann i trommelen. Dette bidrar til å redusere krølling.

  Displayet viser indikatoren. Døren forblir låst. Trommelen roterer regelmessig for å redusere krøller. Du må tømme ut vannet for å kunne låse opp døren. Ettersom programmet er svært stille, egner det seg godt om natten når strømmen er billigere. For noen programmer utføres skyllingene med mer vann.

  Hvis du trykker på Start/Pause-knappen, utfører produktet kun tømmefasen.

> ⓘ
>
> Produktet pumper ut vannet automatisk etter omtrent 18 timer.

7.7 AutoDose Flytende vaskemiddel og tøymykner

Ved å trykke på denne tasteknappen kan du:

- Aktiver begge beholderne, vaskemiddel og tøymykner.
- Aktivere/deaktivere automatisk fylling av vaskemiddel.
- Aktivere/deaktivere automatisk tøymyknerfylling.
- Aktivere/deaktivere AutoDose-funksjonen.

Hold inne AutoDose-tasteknappen i 3 sekunder for å gå inn i menyen for innstillinger for automatisk dosering 3s.

> ⓘ
>
> Se kapittelet "AutoDose-teknologi (Autodosering)" for mer informasjon.

7.8 Ferdig om

ⓘ

Velg dette tilvalget som siste etter program og andre tilvalg, ellers kan det avbrytes hvis du endrer en innstilling.

Dette tilvalget gjør det mulig å velge tidspunktet et program skal avsluttes på.

Programslutt kan utsettes med én (1) time for hver berøring på tastknappen, i maksimalt 24 timer.

Displayet viser den normale programvarigheten vekselvis med det innstilte programmets sluttid (uttrykt i timer 0t). Minimum valgtid tilsvarer rundet oppover time av maksimal varighet for et program (f.eks. hvis syklusvarigheten varer i 3:15 timer, vil minimum valgtid være 4 t).

Etter programstart er døren låst og produktet starter SensiCare-fasen. Når lastberegningen avsluttes, teller tidstallet ned i trinn på én time og i trinn på 1 minutt i løpet av den siste timen.

7.9 Forvask

Med dette tilvalget kan du legge til en forvaskfase i et program.

Den korresponderende indikatoren over berøringsknappen tennes.

Bruk dette tilvalget for å legge til en forvaskfase på 30 °C før vaskefasen.

Dette tilvalget anbefales for svært skittent tøy, spesielt hvis det inneholder sand, støv, gjørme eller andre faste partikler.

ⓘ

Når du velger en forvaskfase og AutoDose-funksjonen er aktivert, vil produktet automatisk dosere vaskemiddelet. Når AutoDose-funksjonen er slått av, legg vaskemiddelet/ tilsetningen i en vaskeball og legg den i trommelen.

ⓘ

Tilvalget kan øke programvarigheten.

7.10 Steam Easy Iron

Dette tilvalget legger til en dampfase etterfulgt av en kort antikrøllfase på slutten av vaskeprogrammet.

Dampfasen kan bidra til å redusere stoffkrølling og klargjør for stryking.

Den korresponderende indikatoren over berøringsknappen tennes.

Indikatoren er på under dampfasen.

ⓘ

Dette tilvalget kan øke programmets varighet.

Når programmet er ferdig vil displayet vise 0:00, indikatoren slukkes og indikatoren og Start/Pause-LED er på. Trommelen utfører jevne bevegelser i omtrent 30 minutter for å beholde dampegenskapene. Ved å trykke på en hvilken som helst knapp, stopper antikrøllbevegelsene og døren låses opp, produktet foreslår det forrige innstilte programmet. Når dette alternativet er valgt, anbefales en liten klesvask for at det skal fungere på riktig måte.

For å avbryte antikrøllfasen kan du også:

- Hold inne På/Av-knappen i noen sekunder for å deaktivere og aktivere produktet.
- Drei programvelgeren i en annen posisjon.

7.11 Permanent Ekstra skylling

Med dette alternativet kan du legge inn én eller to ekstra skyllinger permanent når du starter et nytt program.

Bruk dette alternativet for personer med allergier, samt i områder hvor vannet er bløtt.

For å **aktivere/deaktivere** dette alternativet 3s, hold Temperatur -knappen inne i 3 sekunder inntil indikatoren slås av/på i displayet.

Når det er aktivert, vil produktet som standard gå over til dette tilvalget etter at du slår det av eller endrer/tilbakestiller programmet.

Dette tilvalget kan øke programmets varighet.

7.12 Fjernstart

Et raskt trykk på denne knappen aktiverer Fjernstart-funksjonen som lar deg starte, pause og stoppe produktet eksternt.

Ved aktivering av Fjernstart-funksjonen vil døren låse seg og maskinen gå i standby-status.

For å avslutte denne tilstanden trykker du på knappen igjen og slår den av.

7.13 Start/Pause

Trykk på Start/Pause-knappen for å starte, sette produktet på pause eller for å avbryte et program som er i gang.

-ikonet betyr at du kan sette syklusen på pause og legge til eller fjerne plagg. Les avsnittet «Åpne døren – Legge til plagg» for mer informasjon.

8. INNSTILLINGER

8.1 Introduksjon

Når du trykker en tastkombinasjon, **må du ikke vippe** fingrene nedover. Sensorene til knappene under er sensitive og kan forstyrre valget ditt.

8.2 Barnesikring

Med dette tilvalget kan du hindre at barna leker med betjeningspanelet.

For å **aktivere/deaktivere** dette alternativet 3s, Sentrifugering -knappen inne i 3 sekunder inntil indikatoren **slås av/på** i displayet.

Når det er aktivert, vil produktet som standard gå over til dette tilvalget etter at du slår det av eller endrer/tilbakestiller programmet. Hvis du trykker på enhver knapp, blinker indikatoren for å indikere at knappen er deaktivert.

Barnesikringsfunksjonen er kanskje ikke tilgjengelig i et par sekunder etter at du slår på produktet.

8.3 Lydsignaler

Dette produktet har forskjellige lydsignaler som blir spilt av:

- Når du starter apparatet (en kort lyd).
- Når du slår av apparatet (en kort lyd).
- Når du trykker på knappene (klikkelyd).
- Du foretar et ugyldig valg (3 korte lyder).
- Programmet er ferdig (en sekvens av lyder i omtrent 2 minutter).
- Når produktet har en feilfunksjon (sekvens av korte lyder i omtrent 5 minutter).

For å slå lydsignalene **av/på** når programmet er fullført, berører du knappene Forvask og Steam Easy Iron samtidig i ca. 2 sekunder. Displayet viser bOn/bOF.

Når varslingslyder er slått av, vil de fortsatt varsle når produktet har en feil. Når deaktivert, men syklussluttjingle spilles ikke av.

8.4 Driftstimeteller

Det er mulig å visualisere den totale driftstiden for produktet i timer, fra første gang du slår på produktet. Denne verdien teller syklusenes driftstid (inkluderer ikke pauser, forsinket starttid). Gjør følgende for å visualisere denne verdien:

1. Slå på produktet ved å trykke på På/Av -knappen.
2. Trykk og hold inne Lett- og Ekstra lett-knappene i noen sekunder.
3. Etter 3 sekunder vises det totale antallet timer som produktet har vært i bruk i

displayet: f.eks. 1276 timer, displayet viser teksten Hr i 2 sekunder, 12 (tusener og hundrevis) i 2 sekunder og 76 (tier og enheter).

4. Trykk på en hvilken som helst knapp for å avslutte denne modusen.

ⓘ

Hvis prosedyren ikke fungerer (på grunn av tidsavbrudd eller feil tastekombinasjon), slår du av produktet og gjentar sekvensen fra begynnelsen.

8.5 Fabrikkinnstillinger

Denne funksjonen gjør det mulig å gjenopprette fabrikkinnstillingene. Følg trinnene nedenfor for å **aktivere** dette alternativet:

1. Slå på produktet ved å trykke på På/Av ⏻-knappen.
2. Trykk og hold inne Normal- og Lett-knappene i noen sekunder.
3. Displayet vil vise **– – –** i ca. 5 sekunder.

9. FØR FØRSTEGANGS BRUK

ⓘ

Under montering eller før første gangs bruk kan det hende at du finner noe vann i produktet. Dette er vann som er igjen i produktet etter en full funksjonell test på fabrikken for å sørge for at produktet leveres til kunder i perfekt arbeidsstand og er ingen grunn til bekymring.

1. Kontroller at alle transportbolter er fjernet.
2. Kontroller at strømtilførselen er tilkoblet og at vannkranen er åpen.
3. Sørg for å fylle AutoDose-beholderne med flytende vaskemiddel og tøymykner. Referer til avsnittet «AutoDose-standardoppsett» i kapittelet «AutoDose-teknologi».
4. Hell 2 liter vann inn i trommelen. Denne handlingen aktiverer avløpssystemet.
5. Velg og start et bomullsprogram på høyest mulig temperatur, uten klesvask i trommelen. Dette fjerner all eventuell smuss fra trommelen og kammeret.

10. AUTODOSE-TEKNOLOGI (AUTODOSERING)

ⓘ

Les denne kapittelet nøye.

10.1 Introduksjon

Riktig dosering av vaskemiddel og tøymykner tar bedre vare på vasken og sikrer god vaskeytelse.

For mye vaskemiddel skader klærne dine og for lite sørger ikke for god vaskeytelse.

Dette produktet er utstyrt med et automatisk doseringssystem som automatisk sørger for riktig dosering av vaskemiddel og tøymykner for å bevare stoffets integritet og fargestyrke.

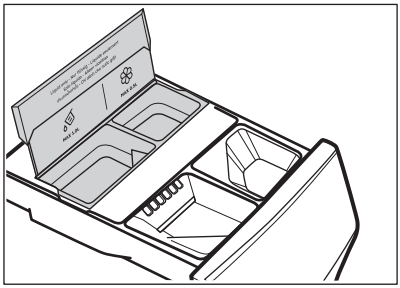

AutoDose beholder for flytende vaskemiddel.

AutoDose tøymykner-beholder.

Produktet er forhåndsinnstilt fra produsenten slik den er tilpasset en mest vanlig bruker.

Så snart et program starter, fordeler produktet automatisk den riktige mengden med vaskemiddel og tøymykner i henhold til virkelig mengde tøy hvis AutoDose er aktivert og indikatorene og/eller vises på displayet.

ⓘ

I noen programmer er AutoDose deaktivert (indikatorene og/eller vises ikke og displayet viser **OFF**) fordi det er plagg som krever spesielle vaskemidler eller behandlinger. Når dette er tilfelle, fyll vaskemiddel og andre tilsetninger i de riktige manuelle kamrene.
Se «AutoDose og tilvalg-kompatibilitet» i kapittelet «Programmer».

ⓘ

Ytterligere forklaringer av AutoDose og aktivering av avanserte innstillinger er tilgjengelig ved nedlasting av APP-en.

10.2 AutoDose-standardoppsett

Forhåndsinnstilt dosering for større tøymengder er 85 ml for beholder for vaskemiddel og 25 ml for beholder for tøymykner: den optimale konfigurasjonen for å oppfylle normalt bruk. Produktet bruker disse innstillingene til å beregne nøyaktig dosering for hver vask basert på tøymengde.

Under ekstreme forhold (veldig mykt eller veldig hardt vann) og spesialvaskemidler (for eksempel superkompakt) anbefaler vi at du justerer den forutbestemte doseringen ved å følge indikasjonen som er oppgitt på vaskemiddel- og tøymyknerpakningen: f. eks. når du bruker superkompakt vaskemiddel må du redusere den forhåndsinnstilte doseringen betraktelig.

Hvis vaskeresultatene ikke er tilfredsstillende eller det er for mye skum under vask, må du endre standardoppsettet fra fabrikken. Les avsnittet «AutoDose-konfigurasjonsmodus» om hvordan du endrer standardoppsettet, men først:

1. **Slik identifiserer du vannhardetsnivået.**
   Sjekk vannhardhetsnivået i ditt område. Nivåene blir generelt beskrevet som: myk, medium og hard.
   Kontakt det lokale vannverket for å få vite hva vannhardheten i ditt område er dersom det er nødvendig.
2. **Identifiser den tilpassede vaskemiddel-doseringen.**
   Sjekk merkingen på pakningen for vaskemiddel/tøymykner og identifiser mengden du skal bruke. For vaskemiddelet er den foreslåtte mengden vaskemiddel kombinasjonen av tre ulike faktorer:
   - Vannhardhetsnivå (se følgende tabell);
   - Normalt skittent tøy;
   - Nominell kapasitet på produktet (for eksempel maksimal tøymengde 11.0 kg). Hvis nominell kapasitet på etiketten på vaskemiddelesken refererer til produkter med lavere kapasitet, skal den tilpassede doseringen økes med 20 % med henvisning til den foreslåtte doseringen.

ⓘ

For en maskin med for eksempel nominell kapasitet 8 kg, middels vann, normalt smussnivå, gjenkjennes doseringen ved krysset i doseringene på vaskemiddeletiketten.

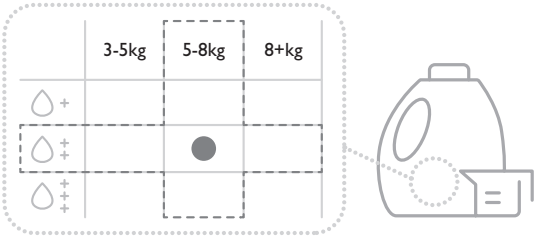

Vannhardhetsnivåer

Nivåer	Vannhardhetsområder				
	°f[1]	°d[2]	e[3]	mmol/l	ppm
Høy – **C03**	>25	>14	>17	>2.5	>250
Middels – **C02**[4]	15 - 25	8 - 14	0 - 17	1.5 - 2.5	150 - 250
Lav – **C01**	<15	<8	<10	<1.4	<140

1) Franske grader
2) Tyske grader
3) Engelske grader
4) Fabrikkinnstilling, tilfredsstiller de fleste bruksforhold.

Angi vannhardhet

Når produktet slås på for første gang, vises en spesiell konfigurasjonsskjerm: Brukeren blir bedt om å angi vannhardhetsnivået umiddelbart. Det er tre nivåer tilgjengelig:

1. Høy – **C03**
2. Middels – **C02**
3. Lav – **C01**

Slik endrer du det valgte alternativet:

- Trykk på Temperatur for å øke nivået.
- Trykk på Sentrifugering for å redusere nivået.

Trykk på Start/Pause▷II-knappen for å bekrefte innstillingen.

Det finnes forhåndsdefinerte normale doseinnstillinger for hvert vannhardhetsnivå. For vaskemiddelet (tall bare et eksempel):

1. Høy – **100 ml**
2. Middels – **85 ml**
3. Lav – **65 ml**

Vannhardhet-innstillingen kan også senere nås via konfigurasjonsinnstillingene.

ⓘ

Hvis brukeren på et senere tidspunkt konfigurerer normal dose for vaskemiddel eller tøymykner, vil dette overstyre de forhåndsdefinerte normale doseinnstillingene.

10.3 AutoDose – Oppsett av standardmodus

Produktet konfigureres som standard i standardmodus, med både vaskemiddel- og tøymyknerbeholderne aktivert.

Dette alternativet blir husket for hvert program til det endres av brukeren. Dette gjelder også hvis brukeren slår av enheten eller hvis det oppstår et strømbrudd.

1. Trykk på AutoDose-tastknappen for å endre alternativet.
1. Det er fire mulige alternativer:
   - Vaskemiddel og tøymykner, og
   - Bare vaskemiddel
   - Bare tøymykner
   - AV
2. Hvis du trykker på AutoDose-tasten, går du gjennom denne rekkefølgen av tilstander (når du når slutten, starter den på nytt fra begynnelsen).

2.

Hvis et program ikke støtter noen av alternativene, vil de bli hoppet over.

3. Hver gang du trykker på AutoDose-knappen, slås de tilsvarende indikatorene for vaskemiddel, tøymykner eller AV på/av.

10.4 AutoDose – Oppsett dobbeltmodus

For å gjøre dette alternativet tilgjengelig på kontrollpanelet, må denne funksjonen være aktivert i appen.
Hvis den senere deaktiveres i appen, er den ikke lenger tilgjengelig i kontrollpanelet.

I dobbeltmodus kan de to rommene fylles med to forskjellige vaskemidler.

Nøkkelen brukes til å bytte mellom rommene og slå på/av bruken av to forskjellige vaskemidler, der den andre erstatter tøymykneren i tilhørende skufferom.

Hvis aktivert, vil dette alternativet bli husket for hvert program til det endres av brukeren. Dette gjelder også hvis brukeren slår av enheten eller hvis det oppstår et strømbrudd.

1. Trykk på AutoDose-tastknappen for å endre alternativet.
1. Det er tre mulige alternativer:
   - Kun primærvaskemiddel på
   - Kun sekundært vaskemiddel på
   - AV
2. Hvis du trykker på AutoDose-tasten, går du gjennom denne rekkefølgen av tilstander (når du når slutten, starter den på nytt fra begynnelsen).

AutoDose-funksjonen er aktiv for ett av de to vaskemiddelene som standard i de fleste programmene. For de programmene der ett eller annet vaskemiddel ikke er tilgjengelig, hoppes den utilgjengelige tilstanden ganske enkelt over når du sykler gjennom med knappen. Hvis begge vaskemidler ikke er tilgjengelige, viser displayet «AutoDose AV», og hvis du trykker på AutoDose-tasten, genereres en feillyd og «AutoDose AV»-symbolene blinker tre ganger.

10.5 AutoDose - Oppsett for koblet modus

For å gjøre dette alternativet tilgjengelig på kontrollpanelet, må denne funksjonen være aktivert i appen.
Hvis den senere deaktiveres i appen, er den ikke lenger tilgjengelig i kontrollpanelet.

I koblet modus kan de to seksjonene fylles med samme vaskemiddel for å øke kapasiteten til å kjøre flere sykluser, hvilken seksjon vaskemiddelet dispenseres fra håndteres automatisk av produktet

Hvis aktivert, vil dette alternativet bli husket for hvert program til det endres av brukeren. Dette gjelder også hvis brukeren slår av enheten eller hvis det oppstår et strømbrudd.

1. Trykk på AutoDose-tastknappen for å endre alternativet.
1. Det er to mulige alternativer:
   - Koblet vaskemiddel
   - AV
2. Hvis du trykker på AutoDose-tasten, går du gjennom denne rekkefølgen av tilstander (når du når slutten, starter den på nytt fra begynnelsen).

Hvis koblet vaskemiddel ikke er tilgjengelig for et bestemt program, vil displayet vise «AutoDose AV» og å trykke på AutoDose-tasten vil generere en feillyd og blinke «AutoDose AV»-symbolene tre ganger.

10.6 AutoDose Standard konfigurasjonsmodus

Gå inn i konfigurasjonsmodusen for AutoDose før du fortsetter med programinnstillinger.
Konfigurasjonsmodusen kan avbryte midlertidige innstillinger.

1. Trykk på På/Av-knappen i noen sekunder for å aktivere produktet.
2. Vent omtrent 10 sekunder på at produktet utfører en kontroll.
3. For å gå inn i konfigurasjonsmodus, hold inne AutoDose-tastknappen i **3** sekunder inntil den gjeldende doseringen, de blinkende vaskemiddelbeholder - eller tøymyknerbeholder -indikatorene og den valgte modusen dukker opp i displayet.

Temperatur og Sentrifugering sifrene viser «piler» som angir hvilken tast som skal trykkes for å øke eller redusere den normale dosen.

4. For å endre til normal dosekonfigurasjon for tøymykner, slå AutoDose-funksjonen AV, eller hvis aktivert, endre til en annen modus, kan brukeren trykke på AutoDose-tasten igjen.

Rekkefølgen på konfigurasjonsalternativene er:

- Normal dose vaskemiddel
- Normal dose tøymykner
- AutoDose AV
- Koblet normal dose, **hvis aktivert i appen, ellers hoppet over**.
- Vannhardhet

5. For å justere normal dose for vaskemiddel - og tøymykner -seksjonene, trykk på Temperatur - tastknappen for å øke og Sentrifugering - tastknappen for å redusere dosen: Hvert trykk vil justere dosen i trinn på 1 ml.

Hvis du trykker på og holder inne tastknappene i mer enn 1 sekund, økes økningen til 10 ml/trinn.

6. Når du trykker på AutoDose-tasten igjen mens du er i normal dosekonfigurasjon for tøymykner, slås AutoDose-funksjonen AV.

Displaysifrene vil si «AV» og AutoDose AV-symbolet lyser.

Dette slår av hele AutoDose-funksjonen, uavhengig av hvilken modus som var aktiv tidligere. Det er ingen måte å slå av beholderne individuelt

7. Brukeren kan gjøre ett av følgende for å lagre og avslutte AutoDose-konfigurasjonen:
   - Vær inativ i 10 sekunder
   - Drei på hjulbryteren
   - Trykk på Start/Pause.

AutoDose Koblet konfigurasjonsmodus

For å gjøre dette alternativet tilgjengelig på kontrollpanelet, må denne funksjonen være aktivert i appen.
Hvis den senere deaktiveres i appen, er den ikke lenger tilgjengelig i kontrollpanelet.

1. For å gå inn i konfigurasjonsmodus, hold inne AutoDose-tastknappen i **3** sekunder inntil den gjeldende doseringen, de blinkende vaskemiddelbeholder - eller tøymyknerbeholder -indikatorene og den valgte modusen dukker opp i displayet.

Hvis den er aktivert i appen, vises normal dose med koblet rengjøringsmiddel etter å ha gått inn i konfigurasjonen i koblet modus. Alternativt, hvis ikke aktivert, vises koblet modus AV.

2. For å justere normal dose for vaskemiddel -seksjonen, trykk på Temperatur -tastknappen for å øke og Sentrifugering -tastknappen for å redusere dosen: Hvert trykk vil justere dosen i trinn på 1 ml. Å trykke på og holde inne tastknappene i mer enn 1 sekund, vil øke

Hvis du trykker på og holder inne tastknappene i mer enn 1 sekund, økes økningen til 10 ml/trinn.

3. Brukeren kan gjøre ett av følgende for å lagre og avslutte AutoDose-konfigurasjonen:
   - Vær inativ i 10 sekunder
   - Drei på hjulbryteren
   - Trykk på Start/Pause.

AutoDose Vannhardhet-innstilling

Under konfigurasjon kan brukeren veksle AutoDose-tasten til de når Vannhardhet-innstillingen.

1. Trykk på Temperatur - og Sentrifugering - tastknappene for å justere vannhardheten.

> Denne innstillingen vil faktisk bare gjøre noe hvis brukeren ikke allerede har angitt en tilpasset normal dose for vaskemiddel og tøymykner .

2. Brukeren kan gjøre ett av følgende for å lagre og avslutte AutoDose-konfigurasjonen:
   - Vær inativ i 10 sekunder
   - Drei på hjulbryteren
   - Trykk på Start/Pause.

10.7 Vaskemiddeldispenser med AutoDose-beholdere og manuelle kamre

> Når du bruker vaskemidler og andre tilsetninger, følg alltid instruksjonene du finner på pakningen til vaskemiddelproduktene. Vi anbefaler at du ikke overstiger det indikerte maksnivået i hvert kammer (**MAX**).

Hvis begge AutoDose-beholderne er aktiverte i programinnstillingene , tilføres oppvaskmiddel og tøymykner automatisk.

Hvis én av AutoDose-beholderne eller begge er deaktiverte (OFF) i det innstilte programmet, fortsett å manuelt fylle produktet i det riktige manuelle kammeret.

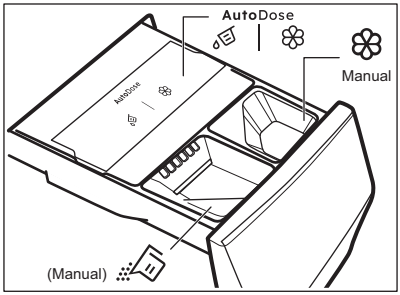

- AutoDose-beholdere for **flytende vaskepulver** og **tøymykner**.

> **ADVARSEL!**
>
> **Legg aldri vaskepulver i AutoDose-kammeret.**

- Manuelt kammer for vaskefase: **pulver eller flytende vaskemiddel**.

Når du bruker flytende vaskemiddel må du påse at du har satt inn **spesialbeholderen for flytende vaskemiddel**. Se avsnittet "Manuell fylling av vaskemiddel og tilsetninger" i dette kapitellet. Beholderen for flytende vaskemiddel finner du inne i trommelen.

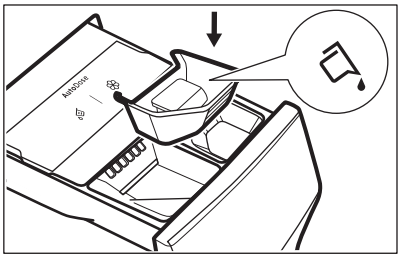

- Manual Manuelt kammer for **flytende** tilsetninger (tøymykner, stivelse o.l.).
- MAX Maksnivåer for vaskemiddel/ tilsetninger.

10.8 Fylling av vaskemiddel og tilsetninger i AutoDose-systemet

Les "Vaskemidler og andre tilsetninger" i "Råd og tips"-kapittelet.

Vi anbefaler at du ikke overstiger det indikerte maksnivået (MAX).

1. Åpne oppvaskmiddelbeholderen.

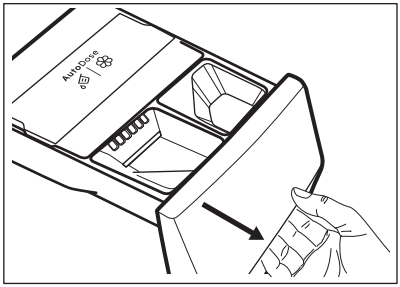

2. Løft opp AutoDose-dekslet.

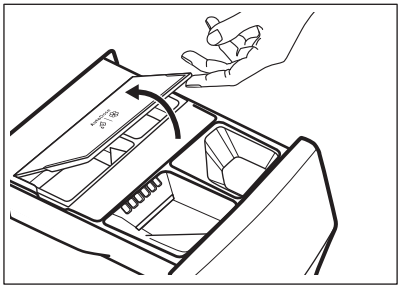

3. Hell kun flytende vaskemiddel forsiktig i AutoDose-vaskemiddeltanken. Fyll opp til maksimalt indikert nivå MAX.

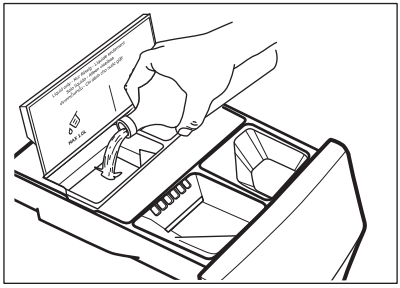

4. Hell kun flytende tøymykner forsiktig i AutoDose-tøymyknertanken. Fyll opp til maksimalt indikert nivå MAX.

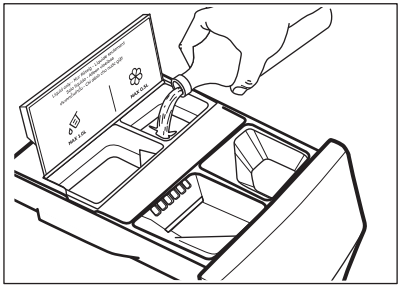

5. Løft ned AutoDose-dekslet.

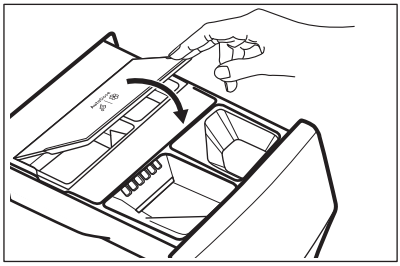

6. Lukk vaskemiddeldispenseren forsiktig inntil du hører at den låser seg med et klikk.

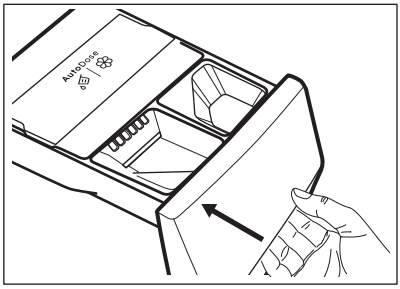

10.9 AutoDose-indikator for lavt nivå

Du skal ikke etterfylle AutoDose-tankene før produktet indikerer at én eller begge beholderne er tomme.

Når den aktiverte beholderen når et lavt nivå med vaskemiddel, blinker den relaterte indikatoren sakte og kontinuerlig på displayet.

Den stopper å blinke når beholderen blir etterfylt.

Hvis en beholder ikke blir etterfylt, når et program har startet, stopper indikatoren å blinke og forblir tent. Så snart programmet er avsluttet starter den å blinke igjen.

Hvis et kammer er på et lavt nivå, vises den innstilte doseringen for det kammeret noen få sekunder hver gang du åpner skuffen for å minne deg på å etterfylle, med mindre AutoDose er slått AV.

Hvis nivået på begge beholderne er lave, blinker begge indikatorene, men kun den innstilte doseringen for vaskemiddel vises.

Hvis tankene fylles før produktet er slått på første gang, blinker ikke AutoDose-indikatoren.

FORSIKTIG!

Etterfylling av tankene må gjøres med vaskemiddel/tøymykner/tilsetningsmiddel av samme merke og type som er brukt tidligere. Hvis ikke, må du rengjøre tankene før du fyller dem på nytt.

10.10 Manuell fylling av vaskemiddel og tilsetninger

Det kan hende at du må bruke et annet vaskemiddel eller en annen tøymykner enn de du brukte i AutoDose-tankene. Sørg først for at AutoDose-tankene er deaktiverte og fyll deretter vaskemiddel og/eller andre tilsetninger i de manuelle kamrene.

Ikke overskrid den maksimale viste tøymengden (**MAX**).

1. Åpne oppvaskmiddelbeholderen.

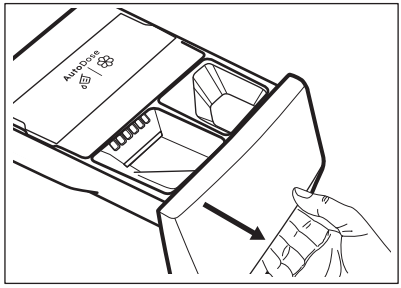

2. Tilsett pulvervaskemiddelet i -kammeret. Når du bruker flytende vaskemiddel, referer til «Manuell fylling av flytende vaskemiddel».

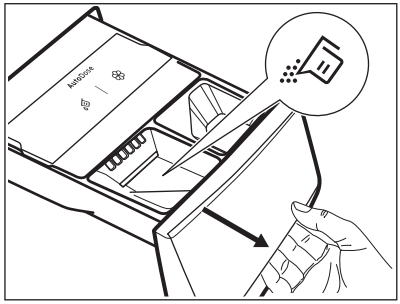

3. Hell tøymykner i beholderen etter behov Manual .

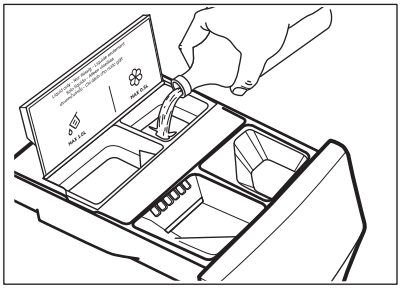

4. Lukk vaskemiddeldispenseren forsiktig inntil du hører at den låser seg med et klikk.

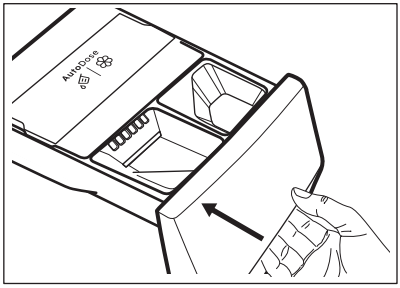

Slik tilsetter du flytende vaskemiddel manuelt

1. Sett inn beholderen for flytende vaskemiddel.

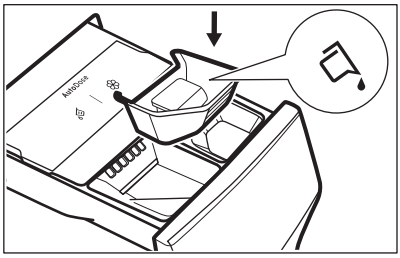

2. Hell det flytende vaskemiddelet i kammeret .

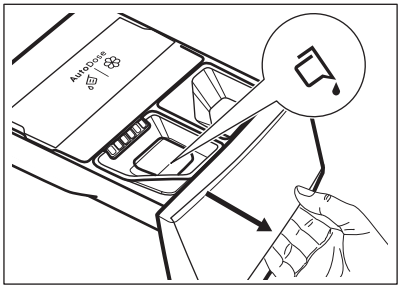

3. Lukk vaskemiddeldispenseren forsiktig inntil du hører at den låser seg med et klikk.

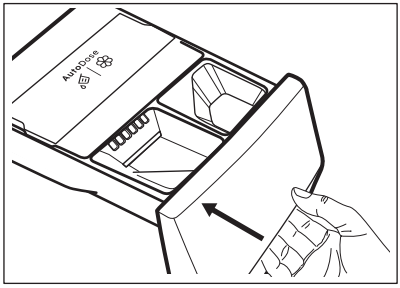

Hvis maskinen ikke har vært brukt i mer enn 4 uker med fylte beholdere, kan vaskemiddel/tøymykner bli viskøs eller tørke ut. Du må rengjøre skuffen som vist i kapittelet 'Stell og Rengjøring'.

10.11 Indikator for åpen skuff

Når et program er i gang må vaskemiddelskuffen alltid være lukket.

En sensor i skuffen registrerer om skuffen er åpen (eller ikke ordentlig lukket) mens programmet kjører. I et slikt tilfelle blir apparatet umiddelbart satt på pause.

Hvis du trykker på Start/Pause ▷II-knappen hører du et feilsignal og alt i displayet slås av unntatt AutoDose-indikatorene som forblir tent noen få sekunder. Deretter går displayet tilbake til tidligere pause-status.

Dette vil skje selv om brukeren har slått AutoDose av.

For å starte programmet på nytt, sikre at skuffen er riktig lukket og trykk på Start/Pause▷II-knappen.

11. PROGRAMMER

11.1 Appen og ekstra skjulte programmer

Appen vår gir deg **et bredt utvalg av ekstra programmer**. Koble produktet til App, slik at du kan velge programmet som passer best til dine behov.

ⓘ

Programnavn kan endres avhengig av markedskrav uten varsel.
I appen finner du en fullstendig beskrivelse av hvert program.

Outdoor	Gardiner	Lin
Sengeteppe	Puter	Hurtigvask 1 Plagg
Treningstøy	Håndklær	Damp Kashmir
Dunjakke	Dyrehår	Damp Oppfriskning
Fotball/Rugby	Steam Easy Iron	Skjorter
Skiutstyr	Anti-Allergi Damp	Maskinrens
Joggesko	Babytøy	Silke
Sengetøy XL		

11.2 Programtabell

Vaskeprogrammer

Program	Programbeskrivelse
Vaskeprogrammer	
UltraQuick 49min	**Bomull og blandede syntetiske tekstiler.** Ideell til å gjøre din daglige klesvask på kort tid, for bedre klespleie og god rengjøring allerede ved 30 °C. ⓘ Standard programvarighet er utviklet på en klesvaskmengde på 5 kg. Hvis du vasker en mindre eller større tøymengde reduseres eller økes vasketiden automatisk.
Bomull	**Hvit bomull og farget bomull**. Normalt og veldig skittent tøy.
Syntetisk	**Syntetiske tekstiler eller blandingstekstiler.** Normalt skittent tøy.
Finvask	**Ømfintlige plagg som akryler, viskose og blandede tekstiler som krever en mer skånsom vask.** Normalt skittent.
Ull	**Maskinvaskbar ull**, håndvaskbar ull og andre stoffer med «håndvask»-symbol.[1)]
Sentrifugering/Tømming	**Alle tekstiler, unntatt ullvarer og svært ømfintlig finvask.** For å sentrifugere vasken og pumpe ut vannet i trommelen.

Program	Programbeskrivelse
Skylle	**Alle stoffer, unntatt ullvarer og svært ømfintlige tekstiler.** Program for skylling og sentrifugering av klesvask. Standard sentrifugehastighet er den som brukes for bomullsprogrammer. Reduser sentrifugehastigheten etter typen klesvask. Still om nødvendig inn alternativet Ekstra skylling for å legge til skyllinger. Med lav sentrifugehastighet utfører produktet skånsomme skyllinger, og kortere sentrifugering.
Hygiene	**Sertifisert av Swissatest**, kombinerer en vaskesyklus og damp for å fjerne mer enn 99,99 % av bakterier og virus* over 60 °C. 2) Pollen og allergener reduseres også for hygienisk rene klær etter hver vask.
Jeans	**Denimklær normalt skittent.** Dette programmet utfører en skånsom skyllefase som er designet for denim. Den reduserer falming og unngår vaskemiddelrester på fibrene.
Sportstøy	**Sportsantrekk, syntetiske fibre som polyester, polyester/elastan-blandinger, polyamid.** Passer til å fjerne svette og kroppsjord fra tekniske sportsplagg.
Hurtig 20min	**Syntetiske plagg og bomull** som er lite skitne og er brukt kun én gang.
Eco 40-60	**Lav-energisyklus for bomullsplagg som kan vaskes ved 40 eller 60 °C.** Ingen tilvalg kan aktiveres Reduserer temperaturen og forlenger tiden for å oppnå gode vaskeresultater.3)

1) Mens denne vaskesyklusen pågår vil trommelen rotere sakte for å sikre en skånsom vaskeprosess. Det kan virke som at trommelen ikke roterer eller ikke roterer som den skal, men dette er normalt på dette programmet.

2) Testet for Staphylococcus aureus, Enterococcus faecium, Candida albicans, Pseudomonas aeruginosa og MS2 Bacteriophage i ekstern test utført av Swissatest Testmaterialien AG i 2021 (testrapport nr. 202120117).

3) I henhold til EU-forordning 2019/2023 er dette programmet ved 40 °C i stand til å rengjøre normalt skittent bomullstøy som er erklært å være vaskbart ved 40 °C eller 60 °C, sammen i samme syklus. For den oppnådde temperaturen i klesvasken, programvarigheten og andre data, referer til kapitlet «Forbruksverdier».

Programtemperatur, maksimal sentrifugehastighet og maksimal tøymengde

Program	Standard temperatur Temperaturområde	Referanse sentrifugehastighet Sentrifugeringshastighet	Maksimal mengde
UltraQuick 49min	30 °C 60 °C – 30 °C	1600 o/min 1600 o/min – 400 o/min	8.0 kg
Bomull	40°C 90°C – Kaldt	1600 O/min 1600 o/min – 400 o/min	11.0 kg
Syntetisk	30 °C 60 °C – Kaldt	1200 o/min 1200 o/min – 400 o/min	5.0 kg
Finvask	30 °C 40 °C – Kaldt	800 o/min 1200 o/min – 400 o/min	2.0 kg
Ull	40 °C 40 °C – Kaldt	1200 o/min 1200 o/min – 400 o/min	3.0 kg
Sentrifugering/Tømming	-	1600 o/min 1600 o/min – 400 o/min	11.0 kg
Skylle	-	1600 o/min 1600 o/min – 400 o/min	11.0 kg

Program	Standard temperatur Temperaturområde	Referanse sentrifuge-hastighet Sentrifugeringshastig-het	Maksimal mengde
Hygiene	60 °C	1600 o/min 1600 o/min – 400 o/min	11.0 kg
Jeans	30 °C 40 °C – Kaldt	800 O/min 1200 o/min – 400 o/min	4.0 kg
Sportstøy	30 °C 60 °C – Kaldt	1200 o/min 1200 - 400 o/min	5.0 kg
Hurtig 20min	20 °C 20 °C – Kaldt	800 O/min 1600 o/min – 400 o/min	3.0 kg
Eco 40-60	1)	1600 o/min 1600 o/min – 400 o/min	11.0 kg

1) Temperaturen i dette programmet er ikke synlig på displayet, og den stilles inn automatisk.

Kompatibilitet for programtilvalg

Alternativene kan ikke velges for alle vaskeprogrammer, et alternativ kan ekskludere et annet. I dette tilfellet lar ikke produktet deg stille inn den inkompatible preferansen sammen.
Pass på at skjermen og de myke tastene alltid er rene og tørre.

	UltraQuick 49min	Bomull	Syntetisk	Finvask	Ull	Sentrifugering/Tømming	Skylle	Hygiene	Jeans	Sportstøy	Hurtig 20min	Eco 40-60
AutoDose												
AutoDose Vaskemid-del	■	■	■	■				■	■	■	■	■
AutoDose Tøymykner	■	■	■	■	■		■	■	■	■	■	■
Øvrig												
Sentrifugering	■	■	■	■	■	■	■	■	■	■	■	■

	UltraQuick 49min	Bomull	Syntetisk	Finvask	Ull	Sentrifugering/Tømming	Skylle	Hygiene	Jeans	Sportstøy	Hurtig 20min	Eco 40-60
AutoDose												
Skyllestopp	■	■	■	■	■		■	■	■	■		■
Stille		■	■	■					■	■		
Uten sentrifugering						■ 1)	■					
Ferdig om	■	■	■	■	■	■	■	■	■	■	■	■
Forvask		■	■							■		
Steam Easy Iron 2)	■	■	■					■	■	■		
Ekstra skylling	■	■	■	■			■	■	■	■		

1) Hvis du angir alternativet «Ingen sentrifugering», tømmer produktet kun ut vann.

2) Dette alternativet er ikke tilgjengelig lavere enn 40 °C.

Egnede vaskemidler for vaskeprogrammer

Program	Universelt pulver 1)	Universell flytende såpe	Flytende såpe for fargede plagg	Delikat ull	Spesielle
Bomull	▲	▲	▲	--	--
Syntetisk	▲	▲	▲	--	--
Finvask	--	--	--	▲	▲
Ull	--	--	--	▲	▲
Hygiene	▲	▲	--	--	▲
Jeans	--	--	▲	▲	▲
Sportstøy	--	▲	▲	--	▲
Hurtig 20min	--	▲	▲	--	--
Eco 40-60	▲	▲	▲	--	--

1) Ved temperatur over 60 °C anbefales bruk av såpepulver.

▲ = Anbefalt

-- = Ikke anbefalt

11.3 Damp-programmer

Damp-programmene kan brukes til å redusere krøller og lukt på plagg (som bomull, syntetiske tekstiler, blandede tekstiler, inkludert finvask) som bare trenger å friskes opp på kort tid, noe som unngår vasking.

Tøyfibrene slakkes, og gjør stryking kjempelett. Fjern raskt vasken fra trommelen når syklusen er ferdig.

IKKE still inn denne modusen med følgende type elementer:
- Plagg som ikke er egnet for tørketromling.
- Plagg som er merket "Skal kun renses".

ⓘ

Ikke bruk vaskemiddel!
Damp-programmene fjerner ikke spesielt intens lukt og utfører ingen hygienesyklus.
Etter dampbehandlingen kan tøyet være fuktig. Heng ut plaggene i et par minutter.

Duften (Electrolux Steam Fragrance)

Med ElectroluxSteam Fragrance kan du friske opp selv de ømfintlige klærne dine, fjerne krøller og tilføre friskhet med en mild duft utviklet eksklusivt av **Electrolux**. Ved å friske opp klærne dine med damp, i stedet for å kjøre hele vaskesykluser, vil du få klærne dine til å se og føles nye lenger. Du kan til og med trygt bruke duften med kasjmir- og dampprogrammer – hvis de er tilgjengelige – for ømfintlige tekstiler som kasjmir og ull. Når du behandler mindre last reduserer du duftdoseringen og syklusens varighet: på kun femten minutter, vil klærne dine gjenvinne den «nettopp vasket»-følelsen.

Les nøye gjennom instruksjonene som følger med duften.

IKKE:
- Tørk plaggene behandlet med duft i trommelen. Fordelene fordunster.
- Bruk duften til andre formål enn foreskrevet her.
- Bruk duften på nye plagg. Nye plagg kan inneholde rester av etterbehandlingsblandinger som ikke er kompatible med duften.

ⓘ

Duften er tilgjengelig i **Electrolux**-nettbutikken eller hos en autorisert forhandler.

11.4 Favorittprogram

Denne valgposisjonen er tilgjengelig etter at produktet er koblet til Wi-Fi.

Favorittprogram kan bare stilles inn og lagres via appen ved å velge fra listen over tilgjengelige programmer.

Når favorittprogrammet ditt er angitt, kan du velge det via appen eller ved å dreie programvelgeren til relevant posisjon: Det aktuelle led-lyset slås på og informasjonen på displayet oppdateres deretter.

ⓘ

Favorittprogrammet kan avbrytes via den relaterte app-kommandoen eller ved å trykke på tastekombinasjonen for fabrikkstandard.

11.5 Woolmark Premium Wool Care - Grønn

Syklusen for ullprogrammet til denne maskinen har blitt testet og godkjent av The Woolmark Company, for vasking av ullplagg merket som «bare håndvask», så sant instruksjonene på produktenes merkelapp og de fra vaskemaskinens produsent blir fulgt.
M2304

12. WI-FI – SETTE OPP TILKOBLING

Dette kapittelet beskriver hvordan du kobler smart produktet til Wi-Fi-nettverket og kobler det til mobilenheter.

Med denne funksjonaliteten kan du motta varsler, kontrollere og overvåke produktet ditt fra mobilenhetene dine.

Wi-Fi-funksjonaliteten er slått av som fabrikkstandardinnstilling.

For å koble til produktet for å få hele spekteret av funksjoner og tjenester må du ha:

- Trådløst nettverk hjemme med internettforbindelse aktivert.
- Mobilenhet koblet til trådløst nettverk.

Wi-Fi-modulparametre	
Frekvens	2,412 – 2,472 GHz for europeisk marked
Protokoll	IEEE 802.11b/g/n
Maks effekt	<20 dBm
Kryptering	WPA, WPA2, WPA3

12.1 QR-kode på typeskiltet

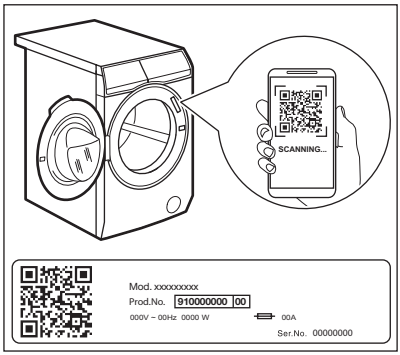

QR-koden kan brukes på to måter:

- Skann QR-koden med den innebygde kameraappen for å laste ned appen vår fra App Store på smartenheten din, og følg de nødvendige trinnene.
- Pare smartenheten med produktet for å forenkle prosessen. Skann QR-koden med QR-kodeskanner som er innebygd i appen vår.

12.2 Installering og konfigurering av App

ⓘ

App lar deg kontrollere klesvasken din via mobilen.
Den inneholder mange programmer, nyttige funksjoner og produktinformasjon som er perfekt skreddersydd for produktet.
Dette er tilpasset klespleie – direkte fra mobilen.

Når du kobler produktet til applikasjonen, må du stå i nærheten av produktet med mobilen din.

Påse at mobilenheten er tilkoblet det trådløse nettverket.

1. Gå til App Store på smartenheten din eller skann QR-koden (*se avsnittet 'QR-kode på typeskiltet'*).
2. Last ned og installer appen vår.
3. Start applikasjonen. Velg land og språk og logg inn med e-postadresse og passordet ditt. Hvis du ikke har en konto, opprett en ny konto ved å følge instruksjonene i App.
4. Følg instruksjonene i appen for registrering og konfigurering av produktet.

12.3 Wi-Fi-nettverkstilkobling

Slå på Wi-Fi

ⓘ

Som fabrikkstandard er Wi-Fi-funksjonen Av.

For å koble produktet til et Wi-Fi-nettverk, trykk på og hold inne Fjernstart-tastknappen i 5 sekunder. Denne handlingen vil åpne tilgangspunktet (går til AP-modus). Hvis det ikke er klargjort tidligere, vil det starte klargjøringsprosessen.

Når tilgangspunktet er åpent, vil det erstatte eventuelle tidligere lagrede nettverksopplysninger hvis det er gitt en ny nettverkslegitimasjon. Hvis ikke, vil det fortsette å koble til det tidligere lagrede nettverket.

I denne fasen viser displayet bare Wi-Fi-ikonet og «**on**»-meldingen mens alle andre indikatorer på kontrollpanelet er Av. Wi-Fi-ikonet begynner å blinke.

Når tilgangspunktet er åpent, viser displayet «**AP**».

Wi-Fi-ikonet fortsetter å blinke til det er koblet til hjemmenettverket.

Når klargjøringen er fullført, spilles en lyd av og Wi-Fi-ikonet lyser jevnt.

ⓘ

I løpet av tiden når Wi-Fi og tilgangspunktet slår seg På, vil det å trykke på en knapp spille av feiljinglen.

Når du er koblet til, vil det å trykke på Fjernstart-tasteknappen På gjøre det mulig for brukere å starte sykluser eksternt på App.

Automatisk tilkobling til registrert nettverk
Når produktet er satt opp og registrert på hjemmenettverket, vil det prøve å koble seg til nettverket automatisk hver gang det slås På. Det vil ikke være noen lyd når Wi-Fi-tilkoblingen er vellykket.

Koble til et annet nettverk (åpne tilgangspunkt på nytt)
Hver gang brukeren trykker på og holder inne Fjernstart-tastknappen i 5 sekunder, åpnes tilgangspunktet og sendes. Ny nettverkslegitimasjon mottatt på dette tidspunktet vil overskrive tidligere lagret legitimasjon, og produktet kobles deretter til det nye Wi-Fi-nettverket.

Slå av Wi-Fi
Hvis brukeren bestemmer seg for ikke lenger å koble produktet til Wi-Fi, kan han trykke på og holde inne Fjernstart-tastknappen i 10 sekunder, og produktet vil tilbakestilles og slås av.

Displayet vises bare **– – –** i 5 sekunder mens alle andre indikatorer på kontrollpanelet er Av.

Etter tilbakestilling går displayet tilbake til opprinnelig tilstand, med Wi-Fi-ikonet slått av.

12.4 Over-the-air oppdatering

Appen kan foreslå en oppdatering for produktet.

Hvis et program kjører, informerer appen om at oppdateringen vil starte på slutten av programmet.

Under oppdateringen viser produktet UPd på displayet.

Ikke slå av eller kople fra produktet under oppdatering.

Produktet kan brukes igjen når oppdateringen avsluttet uten varsel om vellykket oppdatering.

Hvis det oppstår en feil, viser produktet Err på displayet: Bare trykk på enhver knapp eller drei bryteren for å gå tilbake til normal bruk.

12.5 Wi-Fi Always On

Wi-Fi Always On-funksjonen er tilgjengelig i appen.

Denne funksjonen holder produktet koblet til nettverket selv når produktet er slått av.

Indikatoren ⌔ slås av og på periodisk.

Det er mulig å slå på produktet ved å trykke på På/Av⏻-knappen eller via appen.

ⓘ

Wi-Fi Always On-funksjonen kan påvirke energiforbruket ditt.

13. DAGLIG BRUK

⚠ **ADVARSEL!**

Se etter i Sikkerhetskapitlene.

13.1 Slå på produktet

1. Sett støpselet inn i stikkontakten.
2. Åpne vannkranen.
3. Trykk på På/Av⏻-knappen i noen sekunder for å aktivere produktet.

En kort melodi blir avspilt.

13.2 Legge i tøyet

- Åpne døren til produktet.
- Rist plaggene før du legger dem inn i produktet.
- Legg klesvasken i trommelen, plagg for plagg.

Sørg for at du ikke legger for mye klær inn i trommelen.

- Steng døren godt igjen.

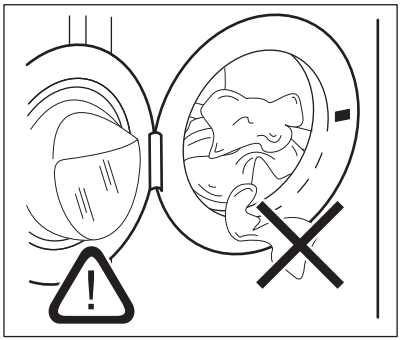

⚠ **FORSIKTIG!**

- Sørg for at det ikke ligger noe tøy mellom pakningen og døren. Det er fare for vannlekkasje eller skade på tøyet.
- Vasking av sterkt oljede, fettete flekker eller bruk av parfyme kan forårsake skade på gummideler på apparatet.

13.3 Bruk av vaskemidler og andre tilsetninger

Hvis begge AutoDose-beholderne er aktiverte i programinnstillingene, tilføres oppvaskmiddel og tøymykner automatisk.

Hvis en av AutoDose-beholderne eller begge er deaktiverte (OFF) i det innstilte programmet, fortsett manuelt og fyll produktet i den riktige skuffen.

13.4 Velge et program

ⓘ

Eco 40-60 er standard foreslått program når produktet er slått på, det som informasjonen på energietiketten er relatert til.

ⓘ

Hvis du ønsker å endre automatisk dosering av vaskemiddel eller tøymykner, angi AutoDose-konfigurasjonsmodusen før du fortsetter med enhver programinnstilling.
Konfigurasjonsmodusen kan avbryte midlertidige innstillinger. Referer til paragrafen «AutoDose-konfigurasjonsmodus» i kapittelet "AutoDoseTeknologi (Autodosering).

1. Drei programvelgeren for å velge ønsket vaskeprogram. Den tilhørende programindikatoren tennes. Damp Oppfriskning-programmet kan velges i SmartSelect-området.

Start/Pause ▷II-knappens indikator blinker. Displayet viser en indikativ programvarighet, den maksimale erklærte tøymengden for det innstilte programmet (bare i noen sekunder), standardtemperaturen, standard sentrifugehastigheten og vaskefaseindikatorene (hvis tilgjengelig).

2. Bruk SmartSelect-funksjonen til å endre smussnivået. Produktet anbefaler automatisk den laveste temperaturen og den optimale innstillingskombinasjonen for å oppnå riktig resultat på kortest mulig tid. Steam Refresh-programmet kan velges i SmartSelect-området.
3. Trykk på de tilhørende knappene for å endre temperaturen og/eller sentrifugehastigheten.
4. Om ønskelig, velg ett eller flere tilvalg ved å trykke på de tilhørende knappene. De tilhørende indikatorene tennes på displayet og den oppgitte informasjonen blir endret.

ⓘ

Et lydsignal spilles av dersom et valg **ikke er mulig**.

13.5 Starte et program

⚠ **ADVARSEL!**

Påse at vaskemiddel-dispenseren er riktig lukket, ellers starter ikke programmet.

Trykk på Start/Pause▷II-tastknappen for å starte programmet.
Den tilknyttede indikatoren slutter å blinke og forblir på.
Programmet starter, og døren låses.

Displayet viser indikatoren ⊸.

ⓘ

Tømmepumpen starter og går i en kort periode før produktet fyller inn vann.

13.6 Starte et program med Ferdig om

1. Berør denne gjentatte ganger til displayet viser ønsket tid som programmet skal avsluttes. ⏲-indikatoren tennes.
2. Trykk på Start/Pause▷II-tastknappen.

Trommelen begynner å rotere for å utføre SensiCare-estimeringen, hvis det er forventet i det valgte programmet.

3. Produktet starter nedtellingen til programmet er ferdig, og programmet starter i riktig øyeblikk for å avslutte på tidspunktet som er innstilt gjennom dette tilvalget.

For å endre eller avbryte dette tilvalget:

1. Slå av produktet med På/Av⏻-knappen.
2. Slå på produktet igjen.
3. Still inn programmet på nytt.

13.7 SensiCare System-lastregistrering

ⓘ

Programvarigheten i displayet refererer til en **medium/stor tøymengde**.

Etter at du har trykket på Start/Pause▷❙❙-tastknappen, slukkes indikatoren for maksimal tøymengde og SensiCare System starter registreringen av tøymengden:

1. Produktet registrerer tøymengden i løpet av de første 30 sekundene. I løpet av denne fasen spiller rullende bindestreker en enkel animasjon. Hvis ovelasting oppdages, vises overlastingsinformasjonen i 30 sekunder før displayet går inn i forrige visning.
2. I løpet av denne fasen roterer trommelen kort.
3. Programvarigheten justeres tilsvarende og kan øke eller minke. Etter ytterligere 30 sekunder, starter vannfyllingen.

Når registreringen av tøymengden avsluttes, **i tilfelle trommelen overbelastes**, blinker MAX-indikatoren i displayet:

I dette tilfellet, i 30 sekunder til, er det mulig å sette Produktet på pause og fjerne de ekstra plaggene.

Når de ekstra plaggene er fjernet, trykk på Start/Pause▷❙❙-tastknappen for å starte programmet på nytt. SensiCare-fasen kan bli repetert opptil tre ganger (se punkt 1).

Viktig! Hvis tøymengden ikke blir redusert, starter vaskeprogrammet uansett, på tross av overbelastningen. Det er ikke mulig å garantere det beste vaskeresultatet dersom dette skjer.

ⓘ

Etter omtrent 20 minutter fra programstart, kan programvarigheten justeres igjen avhengig av tøyets absorbsjonsevne.

ⓘ

SensiCare System er ikke tilgjengelig sammen med alle programmer som :Ull, Skylle og programmer med kort varighet.

13.8 Stoppe et program og endre et tilvalg

Når programmet kjører, kan bare **noen** av tilvalgene endres:

1. Trykk på Start/Pause▷❙❙-tastknappen.

Den tilhørende indikatoren blinker.

2. Endre alternativene. Den oppgitte informasjonen i displayet endrer seg tilsvarende.
3. Rør ved Start/Pause▷❙❙-tastknappen igjen.

Vaskeprogrammet fortsetter.

13.9 Avbryte et pågående program

1. Trykk på På/Av⏻-knappen for å avbryte programmet og deaktivere produktet.
2. Trykk på På/Av⏻-knappen igjen for å aktivere produktet.

Nå kan du angi et nytt vaskeprogram.

ⓘ

Hvis SensiCare-fasen allerede er utført og vannfyllingen allerede er startet, starter det nye programmet **uten å repetere SensiCare-fasen**. Vannet og vaskemiddelet blir ikke tømt ut for å unngå sløsing. Displayet viser maksimal varighet for programmet, og blir oppdatert etter omtrent 20 minutter fra du startet det nye programmet.

13.10 Åpne døren – Legge inn tøy

Hvis -ikonet er på, kan du alltid åpne døren.

Produktets dør vil være lukket mens et program eller tidsforvalg er i bruk. Displayet viser indikatoren .

ⓘ

Hvis temperaturen og vannstanden i trommelen er for høy og/eller fortsatt roterer, skal du ikke åpne døren.

Slik legger du til eller fjerner plagg:

1. Trykk på Start/Pause▷❙❙-tastknappen.

På displayet slukkes den relaterte dør-lås-indikatoren .

2. Åpne døren til produktet. Ta ut eller legg inn klesvask ved behov. Steng døren og rør ved Start/Pause▷II-tastknappen.

Programmet eller utsatt start fortsetter.

13.11 Programslutt

Når programmet er slutt, stopper maskinen automatisk. Lydsignalene høres(hvis de er aktive). Displayet viser 0:00

Indikatoren for Start/Pause▷II-tastknappen blir slukket.

Døren låses opp og -indikatoren går av.

1. Trykk på På/Av-knappen for å slå av produktet.

Fem minutter etter at vaskeprogrammet er ferdig, vil energisparingsfunksjonen automatisk slå av maskinen.

> ⓘ
> Når du aktiverer produktet igjen, foreslår produktet Eco 40-60 som standardprogram. Drei programvelgeren for å velge en ny syklus.

2. Ta klesvasken ut av produktet.
3. Kontroller at trommelen er tom.
4. La døren og vaskemiddeldispenseren stå litt på gløtt for å forhindre mugg og lukt.

13.12 Tømming av vannet etter endt syklus

Hvis du har valgt et program eller et alternativ som ikke pumper ut vannet fra siste skylling, fullføres programmet, men:

- Tidsområdet viser 0:00 og displayet viser døren låst .
- Indikatoren for Start/Pause▷II-tastknappen begynner å blinke.
- Trommelen roterer fortsatt regelmessig for å forhindre at klesvasken blir krøllete.
- Døren forblir låst.
- Du må tømme ut vannet for å åpne døren.

1. Berør Sentrifugering knappen ved behov for å senke sentrifugehastigheten som foreslås av produktet.
2. Trykk på Start/Pause▷II-tastknappen: Produktet tømmer vannet og sentrifugerer.

Tilvalgsindikatoren Skyllestopp eller forsvinner.

> ⓘ
> Hvis du har angitt Stille og sentrifugehastigheten ikke er endret, tømmer produktet bare ut vannet når du trykker på Start/Pause▷II-tastknappen.

3. Du kan åpne døren når programmet er fullført og dørlåsindikatoren slukker.
4. Hold inne På/Av-knappen i noen sekunder for å deaktivere produktet.

13.13 Hvilemodusfunksjon

Hvilemodusfunksjonen slår av produktet automatisk for å redusere energiforbruket når:

- Du bruker ikke produktet i 5 minutter når ingen programmer kjører.

  Trykk på knappen På/Av for å slå på produktet på nytt.
- 5 minutter etter et vaskeprogram er ferdig

  Trykk på knappen På/Av for å slå på produktet på nytt.
  Standard valgt program, etter at du har aktivert produktet på nytt fra standby-funksjonen, er alltid Eco 40-60.
  Drei programvelgeren for å velge en ny syklus.

> ⓘ
> Hvis du allerede har valgt et tilvalg som avslutter med vann i trommelen, **deaktiverer ikke** hvilemodusfunksjonen produktet for å minne deg på at du må pumpe ut vannet.

> ⓘ
> Hvis Wi-Fi Always On-funksjonen er aktiv, vil bare -indikatoren slås på og av periodisk.

14. RÅD OG TIPS

⚠ **ADVARSEL!**

Se etter i Sikkerhetskapitlene.

14.1 Klesvasken

- Fordel tøyet inn slik: hvitt, farget, syntetisk, finvask og ull.
- Følg vaskeanvisningene på tøyets merkelapper.
- Vask ikke hvite og fargede plagg sammen.
- Husk at temperaturen på behandlingsetiketten refererer til maks. temperatur og ikke er anbefalt temperatur.
- Kontroller vaskenivået, plaggene trenger kanskje bare en oppfriskning og Damp Oppfriskning kan brukes i stedet
- Noen fargede plagg kan farge av i første vask. Vi anbefaler at du vasker dem separat de første gangene.
- Vreng stoffer med flere lag, ull og plagg med trykte illustrasjoner.
- Behandle vanskelige flekker på forhånd.
- Vask vanskelige flekker med spesialvaskemiddel.
- Vær forsiktig med gardiner. Fjern krokene og legg gardinene i en vaskepose eller et putevar.
- Hvis det er veldig lite tøy i maskinen, kan det oppstå balanseproblemer i sentrifugeringsfasen, noe som fører til for høy vibrasjon. Hvis dette skjer:
  a. Avbryt programmet og åpne døren (se kapittelet "Daglig bruk");
  b. fordel tøyet manuelt slik at vasken er fordelt jevnt rundt trommelen;
  c. trykk på Start/Pause-knappen. Sentrifugeringsfasen fortsetter.
- Knepp igjen putetrekk, lukk glidelåser, hemper og trykknapper. Fest belter, snorer, skolisser, bånd og andre løse elementer.
- Vask ikke tøy uten sømmer eller tøy med rifter. Bruk en vaskepose for å vaske små plagg og/eller finvask (f.eks. BH-er med spiler, belter, tights, skolisser, sløyfer, osv.).

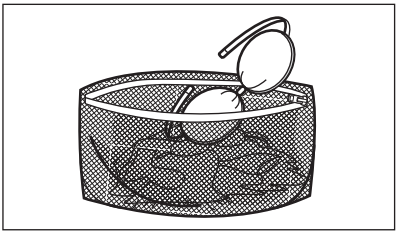

- Tøm lommer og brett ut foldet tøy.

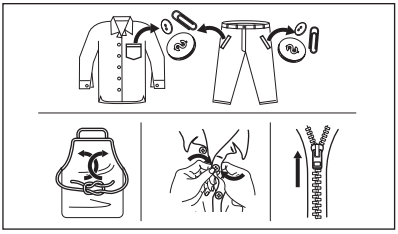

14.2 Gjenstridige flekker

For noen flekker er det ikke tilstrekkelig med vann og vaskemiddel.

Vi anbefaler at du forbehandler disse flekkene før du legger plaggene i produktet.

Det er mulig å kjøpe spesielle flekkfjerningsmidler. Bruk en type som egner seg for den aktuelle flekken og stoffet.

Ikke spray flekkfjerner på plagg nær apparatet, da den er etsende på plastdelene.

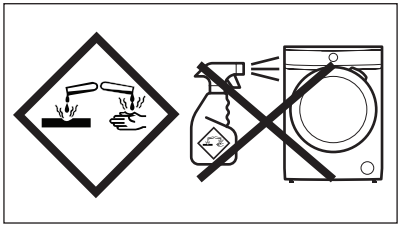

14.3 Vaskemiddeltype og -mengde

Vaskemiddelet som blir brukt, og korrekt mengde påvirker ikke bare vaskeytelsen, men bidrar også til å redusere belastningene på miljøet:

- Bruk bare vaskemidler og andre behandlinger som er beregnet for bruk i

vaskemaskiner. Følg først disse generiske reglene:
  - vaskemiddel i pulverform (også tabletter og enkeltdose-vaskemidler) for alle typer tekstiler, unntatt ømfintlige. Bruk helst vaskepulver med blekemiddel for lyse klær og klesdesinfisering,
  - flytende vaskemidler (også vaskemidler i enkeltdoseform), helst for vaskeprogrammer på lav temperatur (maks 60 °C) for alle stofftyper, eller spesialberegnede for ull.
- Valg av og mengde vaskemiddel avhenger av: tekstiltype (finvask, ull, bomull osv.), farge på tøy, størrelsen på tøymengden, hvor skittent tøyet er, vasketemperatur, tid og hardheten på vannet som brukes.
- Følg anvisningene som du finner på emballasjen til disse vaskemidlene eller andre behandlinger uten å overgå de indikerte maksnivåene (MAX).
- Ikke bland ulike typer vaskemidler.
- Bruk mindre vaskemiddel hvis:
  - du vasker en liten mengde tøy,
  - programvarigheten har blitt redusert med Time Manager-knappen.
  - tøyet bare er litt skittent,
  - det er mye skum under vask.
- Når du bruker vaskemiddeltabletter eller pods, må du alltid legge dem i trommelen, ikke i oppvaskmiddelskuffen og du må følge produsentens anbefalinger .

Utilstrekkelig vaskemiddel kan føre til:
- utilfredsstillende vaskeresultater,
- at tøymengden blir grå,
- fettete klær,
- mugg i produktet.

For mye vaskemiddel kan føre til:
- skumming,
- redusert vaskeeffekt,
- utilstrekkelig skylling,
- større innvirkning for miljøet.

14.4 Sparetips

La SmartSelect-funksjonen veilede deg til å spare energi, tid og vann. Ekstra lett- og Lett-alternativer kan brukes mesteparten av tiden. Bruk Damp Oppfriskning, for å unngå å vaske, og friske opp klærne med kun damp.

For bedre resultat anbefaler vi at du følger disse tipsene:

- **Normalt skittent tøy** kan vaskes **uten forvask** for å spare vaskemiddel, vann og tid.
- Hvis du laster produktet til **maksimal kapasitet som er indikert for hvert program, hjelper det å redusere energi- og vannforbruket**.
- Med riktig forbehandling kan flekker og begrenset smuss fjernes. Tøyet kan deretter vaskes på en lavere temperatur.
- Bruk riktig mengde vaskemiddel i henhold til anbefaling fra vaskemiddelprodusenten og kontroller vannhardheten til systemet i huset. Se «Vannhardhet».
- Hvis du har en tørketrommel, anbefales det å bruke **maksimal sentrifugehastighet** for det valgte vaskeprogrammet for å spare energi under tørking.
- Fortrinnsvis bruk korte sykluser ved lavere temperaturer.

14.5 Vannhardhet

Hvis vannet der du bor er hardt eller middels hardt, anbefaler vi at du bruker et vannmyknertilsetningsmiddel for vaskemaskiner.

Vannet er hardt eller middels hardt når hardheten overstiger 8dH.

I områder der vannet er mykt, er det ikke nødvendig å bruke en vannmykner.

Kontakt det lokale vannverket for å få vite vannhardheten der du bor.

Bruk riktig mengde vannmykner. Følg anvisningene som du finner på emballasjen til produktet.

15. STELL OG RENGJØRING

⚠ **ADVARSEL!**

Se etter i Sikkerhetskapitlene.

15.1 Plan for regelmessig rengjøring

Regelmessig rengjøring hjelper deg med å utvide levetiden på produktet ditt.

Etter hver syklus, la døren og vaskemiddelbeholderen stå litt på gløtt for å få luftsirkulasjon og tørke fuktigheten inne i produktet.

Hvis produktet ikke brukes over lenger tid: Steng vannkranen og trekk ut støpselet.

Veiledende periodisk rengjøringsplan:

Avkalking	To ganger i året
Vedlikeholdsvask	En gang i måneden
Rengjør dørpakningen	Annenhver måned
Rengjør trommelen	Annenhver måned
Rengjør såpeskuffen og AutoDose-tanker	To ganger i året
Rengjør avløpspumpefil-ter	To ganger i året
Rengjør innløpsslangen og ventilfilteret	To ganger i året

15.2 Fjerne fremmedlegemer

ⓘ

Sørg for at lommene er tomme og at alle løse elementer er bundet før du kjører syklusen. Se "Tøymengde" i "Hint- og tips"-kapittelet.

Fjern fremmedlegemer (for eksempel metallklemme, knapper, mynter osv.) som du kan finne i dørpakningen, filtrene og trommelen. Se avsnittene "Dørpakning med dobbel randlås", "Rengjøring av trommelen", "Rengjøring av avløpspumpen" og "Rengjøring av innløpsslangen og ventilfilteret". Dersom det er nødvendig, kontakt det autoriserte service-senteret.

15.3 Utvendig rengjøring

Rengjør produktet kun med mild såpe og varmt vann. Tørk alle overflater nøye.

Ikke bruk skuresvamper eller skrapemateriell.

⚠ **FORSIKTIG!**

Ikke bruk alkohol, løsemiddel elle kjemiske midler.

⚠ **FORSIKTIG!**

Ikke rengjør metallflater med et klorbasert vaskemiddel.

15.4 Avkalking

ⓘ

Hvis vannet der du bor er hardt eller middels hardt, anbefaler vi at du bruker en vannmykner for vaskemaskiner (og avkalke nå og da).
Vannet er hardt eller middels hardt når hardheten overstiger 8dH.

Undersøk trommelen med jevne mellomrom for å se etter kalk.

ⓘ

Følg alltid anvisningene som du finner på emballasjen til produkt.

15.5 Vedlikeholdsvask

Bruk av korte programmer på lave temperaturer over tid, kan gjøre at det samler seg vaskemiddelrester, lo, bakterier og biofilm inne i trommelen og karet. Dette kan generere vond lukt og mugg.

Kjør en vedlikeholdsvask minst én gang hver måned for å eliminere oppsamling og rengjøre innsiden av apparatet:

1. Ta all klesvask ut av trommelen.
2. Deaktiver AutoDose-funksjon for vaskemiddel og tøymykner.
3. Kjør et bomullsprogram på maksimal temperatur med en liten mengde vaskemiddel, eller kjør Maskinrens-programmet hvis det er tilgjengelig.

15.6 Dørpakning

Dette produktet er designet med et **selvrengjørende dreneringssystem**, som lar lette lofibre som faller av klærne tømmes ut med vannet. Kontroller pakningen regelmessig, og, om nødvendig, rengjør den som beskrevet i diagrammet nedenfor. Mynter, knapper og andre små artikler kan plukkes ut når programmet er ferdig.

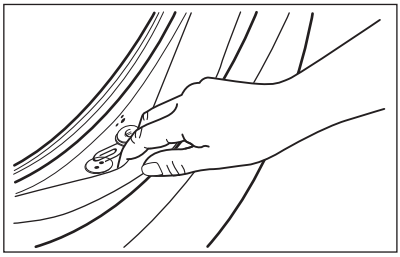

Rengjør det når det kreves, ved å bruke kremrens med ammoniakk uten å skrape pakningsoverflaten.

> ⓘ
>
> Følg alltid anvisningene som du finner på emballasjen til produktet.

15.7 Slik rengjør du trommelen

Undersøk trommelen regelmessig for å forhindre uønskede avleiringer.

Rester etter rust i trommelen kan forekomme som følge av at fremmedlegeme ruster i vasken eller fordi vannet inneholder jern

Rengjør trommelen med produkter som er egnet for rustfritt stål.

> ⓘ
>
> Følg alltid anvisningene som du finner på emballasjen til produkt.
> Ikke bruk sure avkalkningsprodukter, slipende produkter som inneholder klor eller jern eller stålull i rengjøring av trommelen.

Slik foretar du en grundig rengjøring:

1. Rengjør trommelen med produkter som er egnet for rustfritt stål.

> ⓘ
>
> Følg alltid anvisningene som du finner på emballasjen til produkt.

2. Ta all klesvask ut av trommelen.
3. Deaktiver AutoDose -funksjon for vaskemiddel og tøymykner.
4. Kjør et kort bomullsprogram på høy temperatur med tom trommel og en liten mengde vaskemiddel for å skylle ut gjenværende rester, eller kjør Maskinrens-programmet hvis det er tilgjengelig. Hvis produktet kan kobles til Wi-Fi, kan spesialprogrammet Maskinrens også lastes ned via APPEN.
5. Bruk en liten mengde vaskemiddel i en tom trommel for å skylle ut gjenværende rester.

> ⓘ
>
> Ved slutten av en syklus kan skjermen tidvis vise ikonet ✧: Sette er en anbefaling om å utføre «rengjøring av trommelen». Så snart rengjøring av trommelen er gjennomført, forsvinner meldingen.

15.8 Slik rengjør du vaskemiddelskuffen og AutoDose-beholderne

> ⚠ **FORSIKTIG!**
>
> **Hvis du endrer vaskemiddeltype som merke, konsentrasjon og tykkelse, anbefales det å rengjøre vaskemiddelskuffen.**

> ⓘ
>
> Sørg for at alle beholderne er tomme før rengjøring.

For å unngå eventuelle avleiringer av inntørket vaskemiddel, tilstoppet tøymykner, muggdannelse i vaskemiddeldispenseren og/eller tilstoppede flytende tilsetningsstoffer i AutoDose-tankene, må du utføre følgende rengjøringsprosedyre **annenhver måned, slik det er forklart i diagrammene nedenfor:**

1. Åpne såpeskuffen. Trykk låsen ned, som vist på bildet, og trekk vaskemiddelskuffen ut.

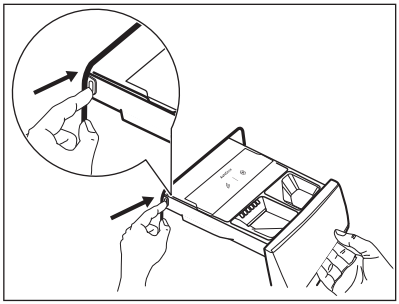

2. Fjern tøymyknerdispenseren og vaskemiddelbeholderen.

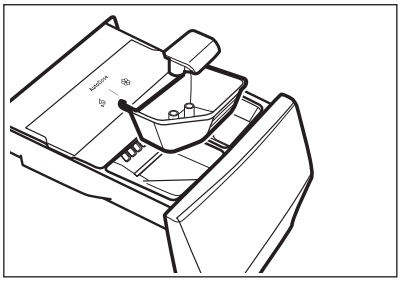

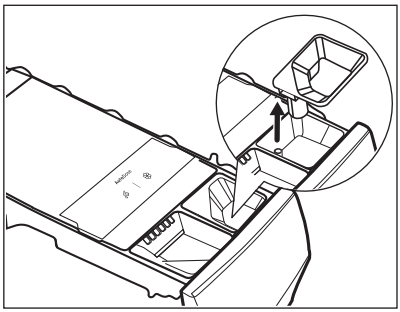

3. Trykk på låsen på baksiden som vist på bildet og løft opp toppdekslet for å fjerne det.

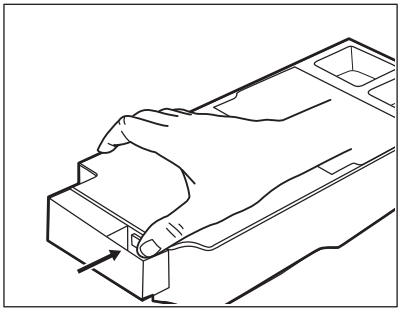

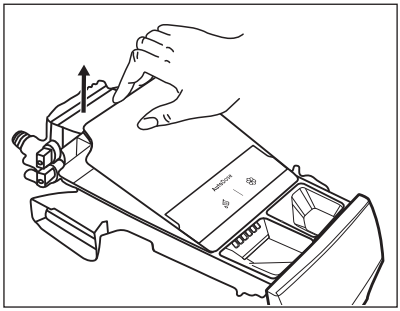

4. For å fjerne eventuelle rester av rengjøringsmiddel eller hvis du plasserer feil tilsetninger i tankene, tøm skuffen i en beholder eller i egnede beholdere for å samle opp væsken.

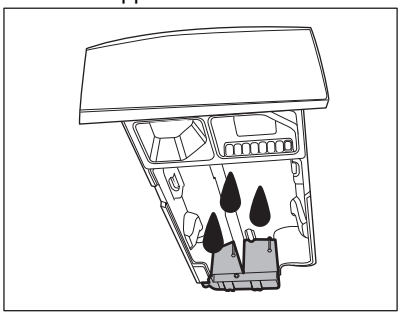

5. Vask skuffen og alle innstikk under rennende vann eller rengjør dem med en fuktig klut.

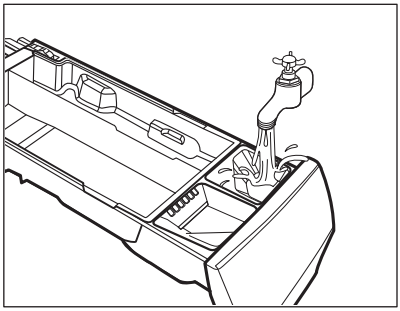

⚠ **FORSIKTIG!**

Bruk ikke børster og svamper som er skarpe eller laget av metall. Ikke vask skuffen i en oppvaskmaskin.

6. Snu dispenseren opp ned og åpne bunndekslet som vist på bildet.

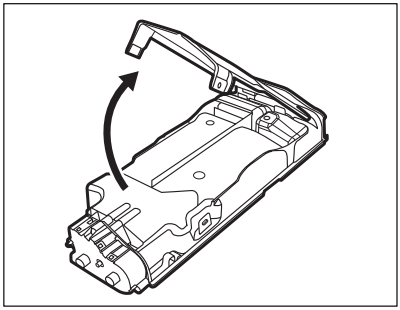

7. Sørg for at alle vaskemiddelrester blir fjernet fra vaskemiddeldispenseren. Bruk kun myke fuktige kluter.
8. Sett bunndekselet tilbake på plass ved å tilpasse hullene på skuffekrokene som vist på bildet. Lukk den inntil du hører et "klikk".

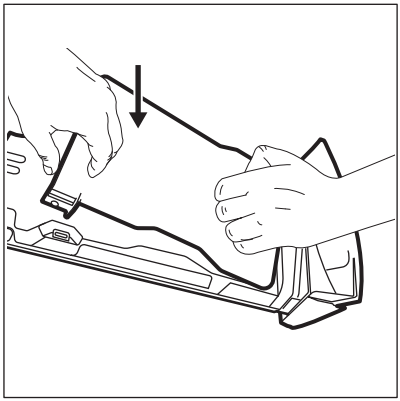

⚠ **FORSIKTIG!**

Trykk på bunndekslet som vist på bildet. Kontroller at det er lukket på riktig måte.

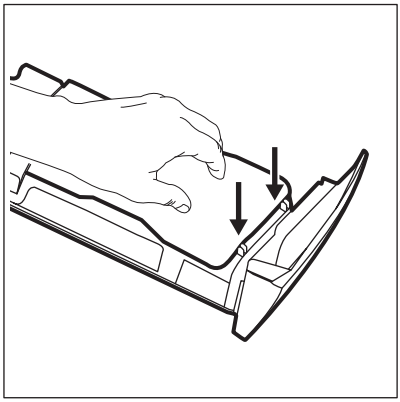

⚠ **ADVARSEL!**

Du må ikke rengjøre med børster eller verktøy som er skarpe eller av metall, pumper eller sensorer på baksiden av vaskemiddelskuffen. Om nødvendig bruk kun myke, fuktige kluter.

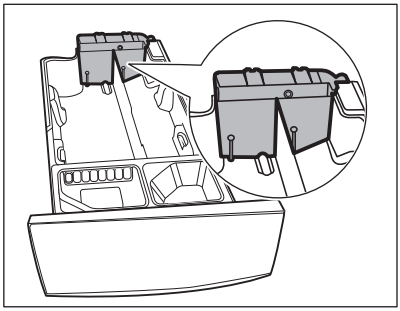

ADVARSEL!

Hvis det blir liggende rester på baksiden av beholderne, dypp vaskemiddelskuffen i varmt vann. Bruk ikke verktøy for å rengjøre den. Før du dypper den i vann fjern håndtaket ved å trykke på den røde knappen og skli håndtaket som vist på bildet.

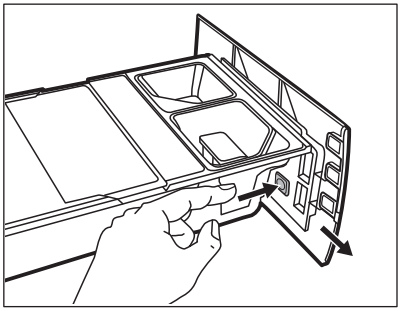

9. Sørg for at alle vaskemiddelrester blir fjernet fra den øvre og nedre delen av glidesporet. Bruk en liten børste for å rengjøre selve glidesporet.

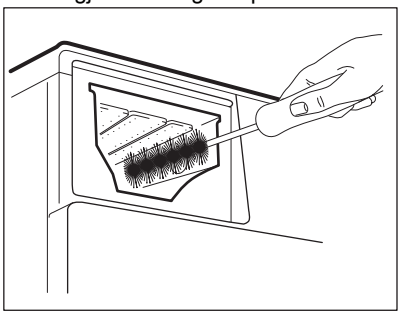

10. Monter skuffen på nytt som vist nedenfor:

a. Sett tilbake håndtaket hvis den var demontert.
b. Sett på bunndekslet og trykk inntil du hører et "klikk".
c. Sett på toppdekslet på beholderne og trykk inntil du hører et "klikk".
d. Sett tilbake delene på den manuelle vaskeskuffen.

11. Sett vaskemiddeldispenseren i styresporene og lukk forsiktig inntil du hører et "klikk. Kjør et skylleprogram uten tøy i trommelen.

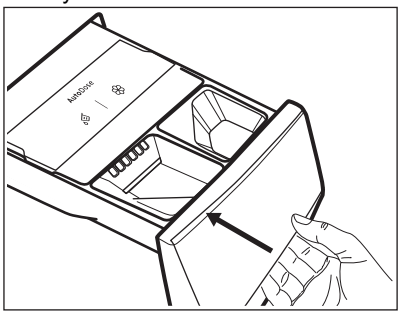

For å gjenopprette funksjonaliteten, fyll beholderne med vaskemiddel og tøymykner.

15.9 Rengjøring av tømmepumpefilteret

ADVARSEL!

Trekk støpselet ut av stikkontakten.

Undersøk tømmepumpefilteret regelmessig og sørg for at det er rent.

Rengjør filteret til avløpspumpen hvis:
- Produktet tømmer ikke vannet.
- Trommelen roterer ikke.
- Produktet lager uvanlige lyder på grunn av blokkering av avløpspumpen.
- Displayet viser alarmkoden E21.

⚠ **ADVARSEL!**

- Ikke fjern filteret mens produktet er i bruk.
- Ikke rengjør avløpspumpen hvis vannet i produktet er varmt. Vent til vannet er nedkjølt

Rengjør pumpefilteret som beskrevet i de følgende diagrammene:

1. Åpne pumpedekselet.

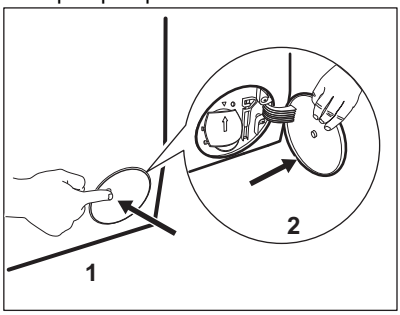

2. Plasser en egnet beholder under åpningen til avløpspumpen for å samle opp vannet som renner ut.
3. Åpne trakten nedover. Ha alltid en fille i nærheten for å tørke opp vannsøl når du fjerner filteret.

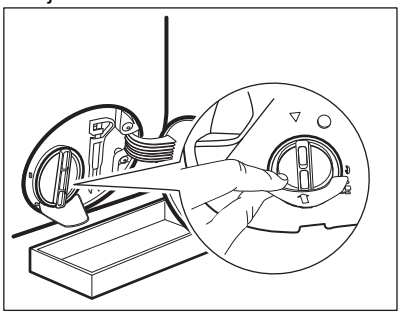

4. Vri filteret 180 grader i mot klokken for å åpne det, uten å fjerne det. La vannet renne ut.

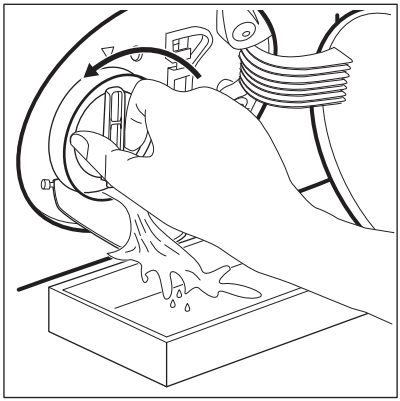

5. Når beholderen er full av vann, vrir du filteret tilbake for å stoppe vannet og tømmer beholderen.
6. Gjenta trinn 4 og 5 til vannet slutter å renne ut.
7. Vri filteret mot klokken for å ta det ut.

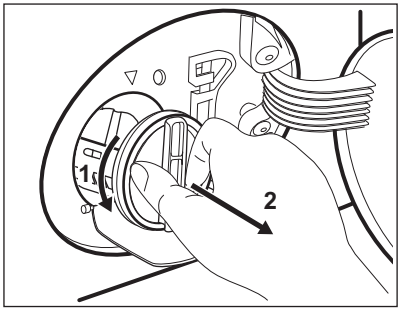

8. Fjern lo og gjenstander fra filterforsenkningen dersom det er nødvendig.
9. Kontroller at pumpehjulet roterer. Kontakt det autoriserte servicesenteret dersom det ikke roterer.

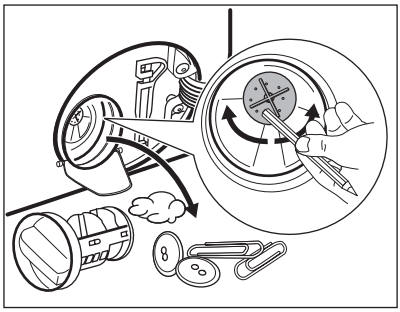

10. Rens filteret under en vannkran.

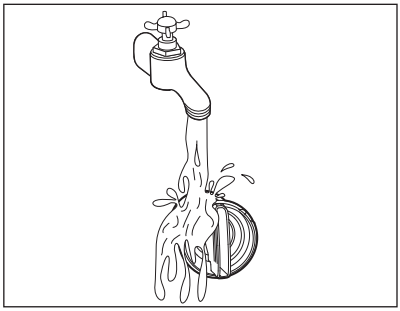

11. Sett filteret tilbake i sporet ved å vri det med klokken. Sørg for at du strammer filteret ordentlig for å forhindre lekkasjer.

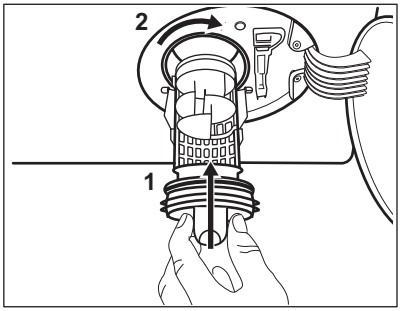

12. Lukk pumpedekselet.

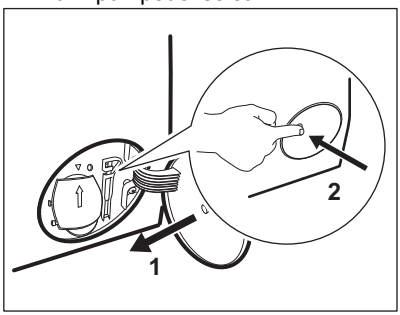

Når du tømmer ut vannet ved hjelp av nødtømmingsprosedyren, må du aktivere avløpssystemet på nytt:

a. Hell 2 liter vann i hovedkammeret i vaskemiddelskuffen.

b. Start programmet for å tømme ut vannet.

15.10 Rengjøring av innløpsslangen og ventilfilteret

Det anbefales å rengjøre både inntaksslangens og ventilens filter to ganger i året for å fjerne eventuelle avleiringer som har samlet seg over tid. Rengjør filtrene som beskrevet i de følgende diagrammene:

1. Ta innløpsslangen ut av kranen og rengjør filteret.

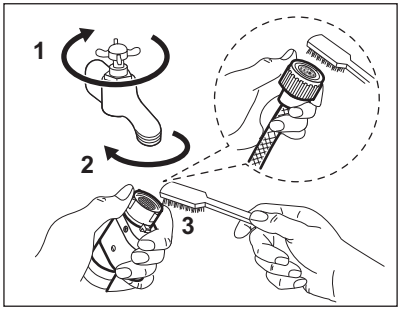

2. Ta innløpsslangen ut av produktet ved å løsne mutteren.

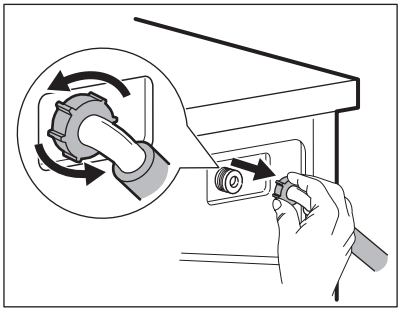

3. Rengjør ventilfilteret på baksiden av produktet med en tannbørste.

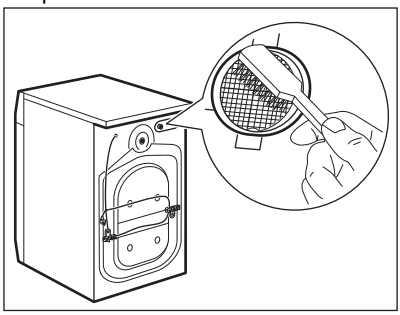

4. Når du kobler på slangen på baksiden av produktet, legg den mot venstre eller

høyre (ikke i vertikal posisjon) avhengig av hvor vannkranen er plassert.

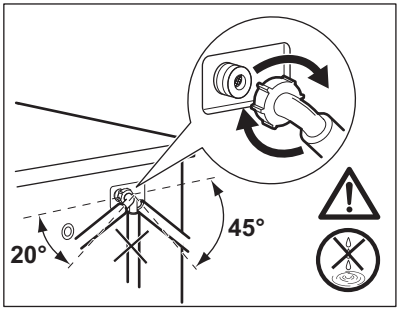

15.11 Nødtømming

Hvis apparatet ikke kan tømme vannet, benytt samme prosedyre som beskrevet i «Rengjøring av dreneringspumpe». Rengjør pumpen om nødvendig.

Når du tømmer ut vannet ved hjelp av nødtømmingsprosedyren må avløpssystemet aktiveres på nytt:

1. Ha 2 liter vann i oppvaskmiddelbeholderens hovedkammer.
2. Start programmet for å tømme vannet.

15.12 Forholdsregler ved frost

Hvis produktet er montert et sted hvor temperaturen kan bli rundt 0° C eller lavere, må du fjerne vann som er igjen i inntaksslangen og avløpspumpen.

1. Trekk støpselet ut av stikkontakten.
2. Steng vannkranen.
3. Legg de to endende av inntaksslangen i en beholder og la vannet renne ut av slangen.
4. Tøm avløpspumpen. Se nødtømmingsprosedyren.
5. Når avløpspumpen er tom, monterer du vanninntaksslangen på nytt.

> ⚠ **ADVARSEL!**
>
> Pass på at temperaturen er over 0 °C før du bruker produktet igjen.
> Produsenten er ikke ansvarlig for skader som skyldes frost.

16. FEILSØKING

> ⚠ **ADVARSEL!**
>
> Se etter i Sikkerhetskapitlene.

16.1 Alarmkoder og mulige feil

Maskinen starter ikke eller stopper under bruk. Første forsøk på å finne en løsning på problemet (se tabellene).

> ⚠ **ADVARSEL!**
>
> Deaktiver maskinen før du utfører kontroller.

Ved enkelte problemer viser displayet en alarmkode og knappen Start/Pause ▷II **kan blinke kontinuerlig:**

ⓘ

Ved overbelastning, fjern noen artikler fra trommelen og/eller hold døren fast mens du trykker på Start/Pause-knappen inntil 🔒 indikatoren stopper å blinke (se bildet nedenfor).

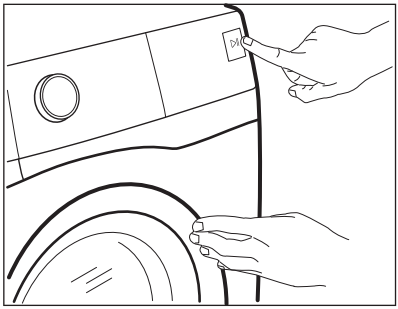

Problem	Mulig løsning
E11 Maskinen tar ikke inn vann.	• Sørg for at vannkranen er åpen. • Sørg for at trykket til vannforsyningen ikke er for lavt. Kontakt det lokale vannverket for å få tak i denne informasjonen. • Kontroller at vannkranen ikke er tett. • Sørg for at inntaksslangen ikke er knekt, skadet eller bøyd. • Kontroller at vanninntaksslangen er korrekt tilkoplet. • Kontroller at filteret til inntaksslangen og filteret til inntaksventilen ikke er tette. Se «Stell og rengjøring».
E21 Produktet tømmes ikke for vann.	• Sørg for at avløpsrøret ikke er tett. • Kontroller at avløpsslangen ikke er bøyd eller skadet. • Kontroller at avløpsfilteret ikke er tett. Rengjør filteret om nødvendig. Se «Stell og rengjøring». • Kontroller at avløpsslangen er korrekt tilkoplet. • Velg tømmingsprogrammet hvis du har valgt et program uten tømming. Dersom tømmeprogrammet ikke er tilgjengelig på programknappen, kan det stilles inn via appen. • Velg tømmingsprogrammet hvis du har brukt et program som avsluttes med vann i trommelen.
E41 Døren til maskinen er åpen eller ikke ordentlig lukket.	• Sørg for at døren er skikkelig lukket.
E91 Intern feil. Ingen kommunikasjon mellom de elektroniske elementene i maskinen.	• Programmet avslutter ikke som det skal eller stopper for tidlig. Slå maskinen av og på. • Ta kontakt med servicesenteret hvis alarmkoden oppstår igjen.

EH 1: Strømforsyningsfrekvensen er utenfor det støttede området.
EH2: For høy spenning på strømtilførselen.
EH3: For lav spenning på strømtilførselen.

Hvis skjermen viser andre alarmkoder, deaktiverer og aktiverer du apparatet. Ta kontakt med servicesenteret hvis problemet vedvarer.
Ved forskjellige problemer med apparatet, sjekker du tabellen nedenfor for mulige løsninger.

Problem	Mulig løsning
Programmet starter ikke.	• Påse at støpslet er tilkoblet stikkontakten. • Sørg for at maskinens dør er lukket. • Påse at det ikke er skadede sikringer i sikringsskapet. • Kontroller at Start/Pause ▷II har blitt trykket på. • Hvis utsatt start er valgt, avbryt innstillingen eller vent til nedtellingen avsluttes. • Kontroller at vaskemiddeldispenseren er riktig lukket. • Deaktiver barnesikringen hvis denne er på. • Kontroller knottens posisjon på det valgte programmet.
Produktet fylles med vann og tømmes umiddelbart.	• Kontroller at avløpsslangen er i korrekt posisjon. Slangen kan være plassert for lavt. Se «Monteringsinstruksjon».
Sentrifugeringsfasen fungerer ikke eller vaskesyklusen varer lenger enn vanlig.	• Still inn sentrifugeringsprogrammet. Dersom tømmeprogrammet ikke er tilgjengelig på programknappen, kan det stilles inn via appen. • Kontroller at avløpsfilteret ikke er tett. Rengjør filteret om nødvendig. Se «Stell og rengjøring». • Juster innholdet i trommelen manuelt og start sentrifugeringsfasen på nytt. Dette problemet kan skyldes balanseproblemer.
Det er vann på gulvet.	• Kontroller at koplingene på vannslangene er tette og at det ikke er vannlekkasjer. • Kontroller at vanninntaksslangen og vannavløpsslangen ikke er skadet. • Sørg for at du bruker riktig vaskemiddel og korrekt mengde.
Du får ikke åpnet døren til maskinen.	• Påse at et vaskeprogram som slutter med vann i trommelen ikke er valgt. • Kontroller at vaskeprogrammet er ferdig. • Velg tømmings- eller sentrifugeringsprogrammet hvis det er vann i trommelen. Dersom sentrifugerings- og tømmeprogrammet ikke er tilgjengelig på programknappen, kan de stilles inn via appen. • Sørg for at maskinen får strøm. • Problemet kan være forårsaket av en feil på maskinen. Kontakt det autoriserte service-senteret. Les nøye gjennom «Nødåpning av døren» hvis du må åpne døren. • Påse at Fjernstart ikke er aktivert. Deaktiver det.

Problem	Mulig løsning
Skjermen viser ikke den trådløse indikatoren ⟟.	• Sjekk det trådløse signalet. • Sørg for at den trådløse forbindelsen er på. Se avsnittet «Konfigurere trådløs tilkobling for vaskemaskin» i kapitlet «Oppsett av Wi-Fi – tilkobling». • Sjekk hjemmenettverket ditt, og ruteren. • Start ruteren på nytt. • Ta kontakt med leverandøren av det trådløse nettet hvis det oppstår ytterligere problemer med dette.
Appen kan ikke opprette forbindelse til maskinen.	• Sjekk det trådløse signalet. • Sjekk om smartenheten din er koblet til det trådløse nettverket. • Sjekk hjemmenettverket ditt, og ruteren. • Start ruteren på nytt. • Ta kontakt med leverandøren av det trådløse nettet hvis det oppstår problemer med dette. • Maskinen, smartenheten eller begge deler må konfigureres på nytt, fordi en ny ruter er installert eller konfigurasjonen av ruteren er endret.
Appen klarer ofte ikke å koble til maskinen.	• Kontroller at det trådløse signalet når frem til maskinen. Prøv å sette hjemmeruteren så nær maskinen som mulig, eller vurder å anskaffe en forsterker for trådløst signal. • Kontroller at det trådløse signalet ikke har blitt forstyrret av mikrobølger. Slå av mikrobølgen. Unngå å bruke mikrobølgeen og fjernkontrollen samtidig.
Displayet viser UPd. Alle knappene er inaktive, unntatt På/Av ⏻.	• Maskinen laster ned tilgjengelige oppdateringer. Vent til oppdateringsprosessen er fullført. Hvis du slår av maskinen under oppdatering, vil den fortsette når du slår på maskinen igjen.
Maskinen lager en uvanlig lyd og vibrerer.	• Sørg for at maskinen står i vater. Se «Monteringsinstruksjon». • Kontroller at emballasjen og/eller transportboltene er fjernet. Se «Monteringsinstruksjon». • Legg mer klesvask i trommelen. Ileggsmengden kan være for liten.
Programmets varighet øker eller minker i løpet av driften.	• SensiCare System kan justere programvarighet i forhold til type og mengde klesvask. Se «SensiCare System lastregistrering» i kapitlet «Daglig bruk».
Vaskeresultatet er ikke tilfredsstillende.	• Øk mengden vaskemiddel eller bruk et annet vaskemiddel. • Bruk spesielle produkter for å fjerne vanskelige flekker før du vasker tøyet. • Sørg for at du stiller inn riktig temperatur. • Reduser tøymengden. • Når du bruker AutoDose-beholdere, påse at de ikke er tomme. • Når du bruker AutoDose-beholdere, bekreft den forhåndsinnstilte doseringen av vaskemiddel/tøymykner. Se avsnittet «Standardoppsett» i kapitlet «AutoDose-teknologi». • Sørg for å rengjøre AutoDose-beholderne før du bruker vaskemidler av annet merke og type, tøymykner og andre tilsetningsstoffer.
For mye skum i trommelen i løpet av vaskesyklusen.	• Reduser mengden vaskemiddel eller antall tabletter eller enkeltdose-vaskemidler. • Når du bruker AutoDose-beholdere, bekreft den forhåndsinnstilte doseringen av vaskemiddel/tøymykner. Se avsnittet «Standardoppsett» i kapitlet «AutoDose-teknologi».

Problem	Mulig løsning
Nivået på vaskemiddel/ tøymykner synker ikke i AutoDose-beholderne etter vask.	• Dette er normalt: Beholderne er ganske store og forbruket av vaskemiddel trenger ikke nødvendigvis synes.
Det er rester av vaskemiddel i vaskemiddelskuffen etter vaskesyklusen.	• Kontroller at hendelen er i korrekt posisjon (OPP for pulvervaskemiddel, NED for flytende vaskemiddel). • Kontroller at du har brukt vaskemiddelbeholderen slik det er anvist i denne bruksanvisningen.

Slå på maskinen når kontrollen er utført. Programmet fortsetter fra der det ble stoppet.
Ta kontakt med servicesenteret hvis feilen oppstår igjen.
Nødvendig informasjon som servicesenteret trenger, kan du finne på typeskiltet.

16.2 Nødåpning av dør

I tilfelle strømbrudd eller feil, forblir produktdøren låst. Vaskeprogrammet fortsetter når strømmen kommer tilbake. Hvis døren forblir låst på grunn av en feil, er det mulig å åpne den ved å bruke nødfunksjonen for opplåsing.

Før døren åpnes:

⚠ **FORSIKTIG!**

Fare for brannskade! Kontroller at vanntemperaturen ikke er for høy og vasken ikke er for varm. Vent til den avkjøles, om nødvendig.

⚠ **FORSIKTIG!**

Fare for skade! Kontroller at trommelen ikke roterer. Vent til trommelen stopper å rotere, om nødvendig.

ⓘ

Kontroller vannivået inne i trommelen ikke er for høy. Fortsett med en nødtømming, om nødvendig (se i kapittelet "Nødtømming" i "Stell og rengjøring").

Gjør følgende for å åpne døren:

1. Trykk på knappen På/Av ⏻ for å skru av produktet.
2. Trekk støpselet ut av stikkontakten.
3. Åpne filterluken.
4. Dra ned nødopplåsingsutløseren én gang. Dra den ned igjen, hold den stram og åpne produktets dør i mellomtiden.

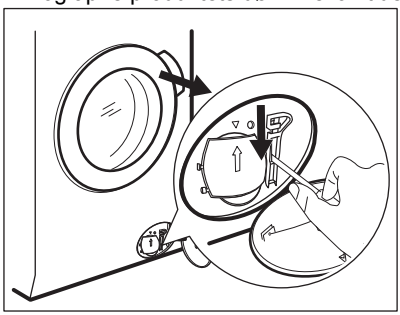

5. Ta ut vasken og lukk deretter døren til produktet.
6. Lukk filterklaffen.

17. FORBRUKSVERDIER

17.1 Kommentar

ⓘ

QR-koden på energietiketten som fulgte med produktet gir en lenke til informasjonen som er relatert til ytelsen av dette produkt i EU EPREL-databasen. Oppbevar energietiketten kun for henvisning med denne brukerhåndboken samt alle andre dokumenter som fulgte med dette produktet.
Det er også mulig å finne den samme informasjonen i EPREL med koblingen **https://eprel.ec.europa.eu** og modellnavnet, samt produktnummeret som du finner på typeskiltet til produktet.

ⓘ

Verdier og programvarighet kan variere avhengig av forskjellige forhold (f.eks. romtemperatur, vanntemperatur og trykk, mengde og type tøy, forsyningsspenning) og hvis du endrer standardinnstillingen for et program.

17.2 I henhold til kommisjonsforordning Eu 2019/2023

Eco 40-60-program	kg	kWh	Liter	tt:mm	% 1)	°C	o/min 2)
Full maskin	11.0	0.730	76.0	03:59	44.00	29.0	1550
Halv maskin	5.5	0.540	54.0	02:59	44.00	28.0	1550
Kvart maskin	3.0	0.310	36.0	02:59	45.00	26.0	1550

1) Gjenværende fuktighet ved slutten av sentrifugefasen. Jo høyere sentrifugeringshastigheten er, jo høyere er støyen og desto lavere er gjenværende fuktighet.

2) Maksimal sentrifugeringshastighet.

Strømforbruk i ulike moduser

Av (W)	Hvilemodus (W)	Utsatt start (W)	Nettverkstil-koblet stand-bymodus (W)
0.50	0.50	4.00	2.00 1)
Tid til Av/Standby-modus er maksimalt 15 minutter.			

1) Energiforbruket til den tilkoblede funksjonen er omtrent 17,5 kWh per år. For å koble fra denne funksjonen, se kapitlet "WiFi – Sette opp tilkobling".

17.3 Vanlige programmer

ⓘ

Disse verdiene er kun veiledende.

Program	kg	kWh	Liter	tt:mm	% 1)	°C	o/min 2)
Bomull 3) 90 °C	11.0	3.300	95.0	03:50	44.00	85.0	1600
Bomull 60 °C	11.0	2.200	95.0	03:50	44.00	55.0	1600
Bomull 4) 20 °C	11.0	0.350	95.0	03:10	44.00	20.0	1600
Syntetisk 40 °C	5.0	0.950	65.0	02:45	35.00	40.0	1200
Finvask 5) 30 °C	2.0	0.350	55.0	01:05	35.00	30.0	1200
Ull 30 °C	3.0	0.500	80.0	01:15	30.00	30.0	1200

1) Gjenværende fuktighet ved slutten av sentrifugefasen. Jo høyere sentrifugeringshastigheten er, jo høyere er støyen og desto lavere er gjenværende fuktighet.

2) Referanseindikator for sentrifugehastigheten.

3) Egnet til vask av svært skitne tekstiler.

4) Egnet for vask av lett skitne bomullstekstiler, syntetiske og blandede tekstiler.

5) Den fungerer også som en rask vaskesyklus for litt skittent tøy.

18. HURTIGVEILEDNING

18.1 SmartSelect

SmartSelect hjelper deg med å spare energi, tid og vann.
Skann QR-koden for å finne ut mer.

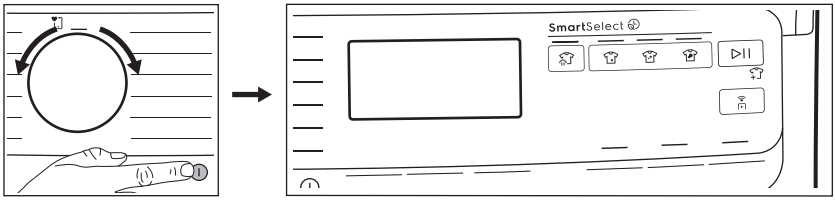

- Sett støpselet inn i stikkontakten.
- Åpne vannkranen.
- Trykk på **På/Av**-knappen for å slå på produktet.
- Drei på programvelgeren for å velge ønsket program.
- Angi de ønskede alternativene ved å trykke på de korresponderende berøringsknappene.

La SmartSelect-funksjonen veilede deg til å spare energi og vann. Ekstra lett- og Lett-alternativer kan brukes mesteparten av tiden. Bruk Damp Oppfriskning, for å unngå å vaske, og friske opp klærne med kun damp.

- Legg klesvasken i trommelen, plagg for plagg, uten å overskride maksimale anbefalte vaskemengde. Lukk døren og sørg for at det ikke blir liggende tøy mellom pakningen og døren.
- **Når du bruker AutoDose-tanker**, tilsettes vaskemiddelet og tøymykneren automatisk. Kontroller at tankene ikke er tomme.

Når du bruker manuelle kammere, hell vaskmiddel og andre behandlinger i riktig kammer.

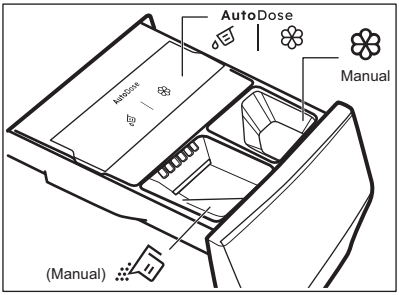

Når du bruker et flytende vaskemiddel i et manuelt rom, sett inn beholderen for flytende vaskemiddel.

- Trykk på **Start/Pause**-knappen for å starte programmet.
- Produktet starter.
- Ta ut tøyet når programmet er slutt.
- Trykk på **På/Av**-knappen for å slå av produktet.

18.2 Rengjøring av tømmepumpefilteret

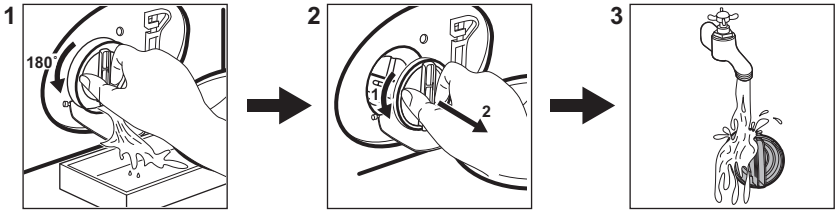

Rengjør filteret regelmessig, spesielt hvis alarmkoden E21 vises på displayet.

18.3 Programmer

Programmer	Tøymengde	Produktbeskrivelse
UltraQuick 49min	8.0 kg	Syntetiske plagg og plagg av bomull. Dette programmet sørger for gode resultater på kort tid.
Bomull	11.0 kg	Hvite og fargede bomullsstoffer. Ideell for normalt og mye smuss.
Syntetisk	5.0 kg	Syntetiske tekstiler eller blandingstekstiler.
Finvask	2.0 kg	Ømfintlige plagg som akryler, viskose og polyesterplagg.
Ull	3.0 kg	Maskinvaskbart ull, ull som må håndvaskes og finvask.
Sentrifugering/ Tømming	11.0 kg	Alle tekstiler, unntatt ullvarer og svært ømfintlig finvask. Program for sentrifugering og tømming av vann.
Skylle	11.0 kg	Alle tekstiler, unntatt ullvarer og svært ømfintlig finvask. Program for skylling og sentrifugering.
Hygiene	11.0 kg	Hvite bomullsplagg. Dette programmet fjerner mer enn 99,99 % av bakterier og virus[1)]
Jeans	4.0 kg	Denimklær og jersey-plagg.
Sportstøy	5.0 kg	Blandet sportstøy.
Hurtig 20min	3.0 kg	Bomull og syntetiske plagg som er lett skitne, eller bare brukt én gang.
Eco 40-60	11.0 kg	Hvit og farget bomull. Normalt skittent tøy.

1) Testet for Staphylococcus aureus, Enterococcus faecium, Candida albicans, Pseudomonas aeruginosa og MS2 Bacteriophage i ekstern test utført av Swissatest Testmaterialien AG i 2021 (Testrapport nr. 202120117).

Hvis du laster produktet til **maksimal kapasitet som er indikert for hvert program, hjelper det å redusere energi- og vannforbruket**.

Egnede vaskemidler for vaskeprogrammer

Program	Universelt pulver[1)]	Universell flytende såpe	Flytende såpe for fargede plagg	Delikat ull	Spesielle
Bomull	▲	▲	▲	--	--
Syntetisk	▲	▲	▲	--	--
Finvask	--	--	--	▲	▲
Ull	--	--	--	▲	▲
Hygiene	▲	▲	--	--	▲
Jeans	--	--	▲	▲	▲
Sportstøy	--	▲	▲	--	▲

Program	Universelt pulver[1)]	Universell flytende såpe	Flytende såpe for fargede plagg	Delikat ull	Spesielle
Hurtig 20min	--	▲	▲	--	--
Eco 40-60	▲	▲	▲	--	--

1) Ved temperatur over 60 °C anbefales bruk av såpepulver.

▲ = Anbefalt

-- = Ikke anbefalt

18.4 Vaskemiddeltype og -mengde.

- Bruk bare vaskemidler og andre behandlinger som er beregnet for bruk i vaskemaskiner. Følg først disse generiske reglene:
  - vaskemiddel i pulverform (også tabletter og enkeltdose-vaskemidler) for alle typer tekstiler, unntatt ømfintlige. Bruk helst vaskepulver med blekemiddel for lyse klær og klesdesinfisering,
  - flytende vaskemidler (også vaskemidler i enkeltdoseform), helst for vaskeprogrammer på lav temperatur (maks 60 °C) for alle stofftyper, eller spesialberegnede for ull.
- Ikke bland ulike typer vaskemidler.
- Bruk mindre vaskemiddel hvis:
  - du vasker en liten mengde tøy,
  - tøyet bare er litt skittent,
  - det er mye skum under vask.
- Når du bruker vaskemiddeltabletter eller pods, må du alltid legge dem i trommelen, ikke i oppvaskmiddelskuffen og du må følge produsentens anbefalinger .

Utilstrekkelig vaskemiddel kan føre til:
- utilfredsstillende vaskeresultater,
- at tøymengden blir grå,
- fettete klær,
- mugg i produktet.

For mye vaskemiddel kan føre til:
- skumming,
- redusert vaskeeffekt,
- utilstrekkelig skylling,
- større innvirkning for miljøet.

18.5 Plan for regelmessig rengjøring

Regelmessig rengjøring hjelper deg med å utvide levetiden på produktet ditt.

Etter hver syklus, la døren og vaskemiddelbeholderen stå litt på gløtt for å få luftsirkulasjon og tørke fuktigheten inne i produktet.

Hvis produktet ikke brukes over lenger tid: Steng vannkranen og trekk ut støpselet.

Veiledende periodisk rengjøringsplan:

Avkalking	To ganger i året
Vedlikeholdsvask	En gang i måneden
Rengjør dørpakningen	Annenhver måned
Rengjør trommelen	Annenhver måned
Rengjør såpeskuffen og AutoDose-tanker	To ganger i året
Rengjør avløpspumpefilter	To ganger i året
Rengjør innløpsslangen og ventilfilteret	To ganger i året

Undersøk trommelen med jevne mellomrom for å se etter kalk. Vi anbefaler å kjøre en syklus med tom trommel og et avkalkingsprodukt av og til.

Fjerne fremmedlegemer

ⓘ

Sørg for at lommene er tomme og at alle løse elementer er bundet før du kjører syklusen.

Fjern fremmedlegemer (for eksempel metallklemme, knapper, mynter osv.) som du kan finne i dørpakningen, filtrene og trommelen. Dersom det er nødvendig, kontakt det autoriserte service-senteret.

Dørpakning
Dette produktet er designet med et **selvrengjørende dreneringssystem**, som lar lette lofibre som faller av klærne tømmes ut med vannet. Kontroller pakningen regelmessig, og, om nødvendig, rengjør den som beskrevet i diagrammet nedenfor. Mynter, knapper og andre små artikler kan plukkes ut når programmet er ferdig.

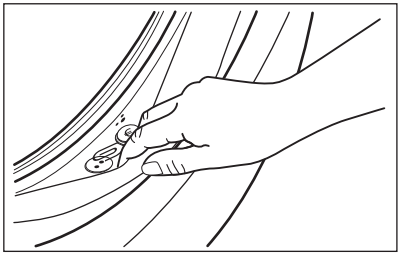

Rengjør det når det kreves, ved å bruke kremrens med ammoniakk uten å skrape pakningsoverflaten.

Fjern lo og gjenstander fra filterforsenkningen dersom det er nødvendig.

18.6 Wi-Fi-nettverkstilkobling

Slå på Wi-Fi

ⓘ

Som fabrikkstandard er Wi-Fi-funksjonen Av.

For å koble produktet til et Wi-Fi-nettverk, trykk på og hold inne Fjernstart-tastknappen i 5 sekunder. Denne handlingen vil åpne tilgangspunktet (går til AP-modus). Hvis det ikke er klargjort tidligere, vil det starte klargjøringsprosessen.

Når tilgangspunktet er åpent, vil det erstatte eventuelle tidligere lagrede nettverksopplysninger hvis det er gitt en ny nettverkslegitimasjon. Hvis ikke, vil det fortsette å koble til det tidligere lagrede nettverket.

I denne fasen viser displayet bare Wi-Fi-ikonet og «**on**»-meldingen mens alle andre indikatorer på kontrollpanelet er Av. Wi-Fi-ikonet begynner å blinke.

Når tilgangspunktet er åpent, viser displayet «**AP**».

Wi-Fi-ikonet fortsetter å blinke til det er koblet til hjemmenettverket.

Når klargjøringen er fullført, spilles en lyd av og Wi-Fi-ikonet lyser jevnt.

ⓘ

I løpet av tiden når Wi-Fi og tilgangspunktet slår seg På, vil det å trykke på en knapp spille av feiljinglen.

Når du er koblet til, vil det å trykke på Fjernstart-tasteknappen På gjøre det mulig for brukere å starte sykluser eksternt på App.

Automatisk tilkobling til registrert nettverk
Når produktet er satt opp og registrert på hjemmenettverket, vil det prøve å koble seg til nettverket automatisk hver gang det slås På. Det vil ikke være noen lyd når Wi-Fi-tilkoblingen er vellykket.

Koble til et annet nettverk (åpne tilgangspunkt på nytt)
Hver gang brukeren trykker på og holder inne Fjernstart-tastknappen i 5 sekunder, åpnes tilgangspunktet og sendes. Ny nettverkslegitimasjon mottatt på dette tidspunktet vil overskrive tidligere lagret legitimasjon, og produktet kobles deretter til det nye Wi-Fi-nettverket.

Slå av Wi-Fi
Hvis brukeren bestemmer seg for ikke lenger å koble produktet til Wi-Fi, kan han trykke på og holde inne Fjernstart-tastknappen i 10 sekunder, og produktet vil tilbakestilles og slås av.

Displayet vises bare **– – –** i 5 sekunder mens alle andre indikatorer på kontrollpanelet er Av.

Etter tilbakestilling går displayet tilbake til opprinnelig tilstand, med Wi-Fi-ikonet slått av.

19. BESKYTTELSE AV MILJØET

Resirkuler materialer som er merket med symbolet ♲. Legg emballasjen i riktige beholdere for å resirkulere det. Bidrar til å beskytte miljøet, menneskers helse og for å resirkulere avfall av elektriske og elektroniske produkter. Ikke kast produkter som er merket med symbolet 🗑 sammen med husholdningsavfallet. Produktet kan leveres der hvor tilsvarende produkt selges eller på miljøstasjonen i kommunen. Kontakt kommunen for nærmere opplysninger.

Välkommen till Electrolux! Tack för att du har valt en av våra produkter.

I vår strävan efter hållbarhet minskar vi på mängden papper och tillhandahåller fullständiga användarmanualer via Internet. Sök upp den fullständiga användarmanualen på **electrolux.com/manuals**

Få tips om användning, broschyrer, felsökning, service- och reparationsinformation på **electrolux.com/support**

Köp tillbehör, förbrukningsvaror och originalreservdelar till din produkt på **electrolux.com/shop**

Med reservation för ändringar.

INNEHÅLL

1. SÄKERHETSINFORMATION 284
2. SÄKERHETSINSTRUKTIONER..... 286
3. PRODUKTBESKRIVNING..... 288
4. TEKNISKA DATA..... 290
5. INSTALLATION..... 290
6. KONTROLLPANEL OCH SMARTSELECT..... 294
7. VRED OCH KNAPPAR..... 296
8. INSTÄLLNINGAR..... 299
9. FÖRE FÖRSTA ANVÄNDNING..... 300
10. AUTODOSE-TEKNIK (AUTODOSERING)..... 300
11. PROGRAM..... 309
12. INSTÄLLNINGAR FÖR WIFI-ANSLUTNING..... 314
13. DAGLIG ANVÄNDNING..... 316
14. RÅD OCH TIPS..... 320
15. SKÖTSEL OCH RENGÖRING..... 322
16. FELSÖKNING..... 329
17. FÖRBRUKNINGSVÄRDEN..... 334
18. SNABBGUIDE..... 335
19. MILJÖSKYDD..... 339

1. ⚠ SÄKERHETSINFORMATION

Läs noga bifogade instruktioner före installation och användning av den här produkten.
Tillverkaren är inte ansvarig för eventuella personskador eller andra skador som uppkommit till följd av felaktig installation eller användning. Förvara alltid bruksanvisningen på en säker och tillgänglig plats för framtida behov.

1.1 Säkerhet för barn och personer med funktionsnedsättning

- Denna produkt kan användas av barn från 8 års ålder och uppåt, och av personer med nedsatt fysisk, sensorisk eller mental förmåga, samt personer med bristande erfarenhet och kunskap om de övervakas eller instrueras om hur produkten används på ett säkert sätt och förstår de risker som är förknippade med användningen.
- Barn mellan 3 och 8 år eller personer med mycket omfattande och komplexa funktionsnedsättningar ska inte vara i närheten av produkten om de inte är under uppsikt.
- Barn under 3 år ska inte vistas i närheten av produkten utan ständig uppsikt.
- Barn ska övervakas så att de inte leker med maskinen.
- Håll allt förpackningsmaterial utom räckhåll för barn och kassera det på lämpligt sätt.
- Förvara rengöringsmedel utom räckhåll för barn.
- Håll barn och husdjur borta från produkten när luckan är öppen.
- Om maskinen har ett barnlås ska den aktiveras.
- Barn får inte utföra rengöring och underhåll av produkten utan uppsikt.

1.2 Allmän säkerhet

- Denna produkt är endast avsedd för maskintvättbar tvätt i hemmet.
- Denna produkt är avsedd för enskilt hushållsbruk inomhus.
- Produkten kan användas i kontor, hotellrum, gästrum och liknande boenden där sådan användning inte innebär att genomsnittlig hushållsförbrukning överskrids.
- Ändra inte produktens specifikationer.
- Produktens maximala tvättmängd är 11.0 kg. Lägg inte i mer tvätt än maximalt tillåten tvättmängd för respektive program (se avsnittet ”Program”).
- Vattentrycket vid inloppspunkten från vattentappställe måste vara 0,5–10 bar (0,05–1,0 MPa).

- Ventilationsöppningarna i botten får ej täppas igen av en matta eller annat som ligger på golvet.
- Produkten måste anslutas till vattenledningsnätet med de nya medföljande slanguppsättningarna, eller med andra nya slanguppsättningar som tillhandahålls av auktoriserat servicecenter.
- Gamla slanguppsättningar får inte återanvändas.
- Om nätsladden är skadad måste den bytas av tillverkaren, tillverkarens auktoriserade servicecenter eller personer med motsvarande utbildning, för att undvika fara.
- Stäng av produkten och koppla bort den från eluttaget före underhåll.
- Använd inte högtrycksvattenspray och/eller ånga för att rengöra produkten.
- Rengör produkten med en fuktad trasa. Använd bara neutrala rengöringsmedel. Använd inte slipande produkter, repande rengöringstussar, lösningsmedel eller metallföremål.

2. SÄKERHETSINSTRUKTIONER

2.1 Installation

ⓘ

Installationen måste överensstämma med gällande nationella bestämmelser.

- Ta bort allt förpackningsmaterial och transportbultarna, inklusive gummibussning och plastbricka.
- Förvara transportbultarna på ett säkert ställe. Om produkten ska flyttas i framtiden måste de sättas dit igen för att låsa trumman för att förhindra skador på produkten.
- Var alltid försiktig när produkten rör sig eftersom den är tung. Använd alltid skyddshandskar och täckta skor.
- Följ installationsinstruktionerna som följer med produkten.
- Installera eller använd inte en skadad produkt.
- Installera och använd inte produkten på en plats där temperaturen understiger 0 °C eller där den utsätts för väder och vind.
- Golvytan, på vilken produkten ska installeras, måste vara plan, stabil, värmebeständig och ren.
- Kontrollera att luft kan cirkulera mellan produkten och golvet.
- Använd ett vattenpass för att kontrollera att produkten står helt vågrätt när den står på platsen där den skall användas. Om den inte gör det kan du justera fötterna tills den gör det.
- Installera inte produkten direkt över en golvbrunn.
- Spruta inte vatten på apparaten och utsätt den inte för mycket fuktighet.
- Installera inte produkten där luckan inte kan öppnas helt.
- Placera inte en stängd behållare för uppsamling av vattenläckage under produkten. Kontakta auktoriserat

servicecenter för att kontrollera vilka tillbehör som kan användas.

2.2 Elanslutning

⚠ **VARNING!**

Risk för brand och elektriska stötar.

- VARNING! Denna produkt är avsedd för att installeras/anslutas till en jordad anslutning i byggnaden.
- Använd alltid ett korrekt installerat, stötsäkert och jordat eluttag.
- Se till att de parametrarna på märkskylten överensstämmer med elnätets elektricitet.
- Använd inte grenuttag eller förlängningssladdar.
- Kontrollera så att du inte skadar stickkontakten och nätkabeln. Om produktens nätkabel behöver bytas måste det göras av vårt auktoriserade servicecenter.
- Anslut stickkontakten till eluttaget först vid slutet av installationen. Kontrollera att stickkontakten är åtkomlig efter installationen.
- Ta inte i anslutningssladden eller stickkontakten med våta händer.
- Dra inte i anslutningssladden för att koppla bort produkten från eluttaget. Ta alltid tag i stickkontakten.

2.3 Vattenanslutning

- Inloppsvattnet får inte överstiga 25° C.
- Orsaka inga skador på vattenslangarna.
- Före anslutning till nya slangar, slangar som inte använts under en längre tid, där reparationsarbete har utförts eller om nya enheter har monterats (vattenmätare, etc.), ska vattnet rinna en stund tills det är rent och klart.
- Kontrollera att det inte finns några synliga vattenläckor under och efter första användningen av maskinen.
- Använd inte en förlängningsslang om tilloppsslangarna är för korta. Kontakta det auktoriserade servicecentret för byte av tilloppsslang.
- När du packar upp produkten kan det hända att vatten rinner från tömningsslangen. Detta beror på vattentesterna som utförts på produkten i fabriken.
- Tömningsslangen kan förlängas till högst 400 cm. Kontakta det auktoriserade servicecentret för den andra tömningsslangen och förlängningen.
- Kontrollera att stickkontakten är åtkomlig efter installationen.

2.4 Använd

⚠ **VARNING!**

Det finns risk för personskador, elstöt, brand eller skador på produkten.

- Följ säkerhetsanvisningarna på tvättmedelsförpackningen.
- Placera inte brandfarliga produkter eller föremål som är våta med brandfarliga produkter i, i närheten av eller på produkten.
- Tvätta inga material som är kraftigt nedsmutsade med olja, fett eller andra feta ämnen. Detta kan skada produktens gummidelar. Förtvätta sådana material för hand innan du lägger in dem i produkten.
- Använd inte tvättdofter för att undvika skador på produktens plast- och gummidelar.
- Ta inte på luckglaset när ett program är igång. Glaset kan bli varmt.
- Se till att alla metallföremål avlägsnas från tvätten.

2.5 Service

- Kontakta ett auktoriserat servicecenter för reparation av produkten. Använd endast originalreservdelar.
- Observera att reparationer som utförs själv eller på ett icke fackmannamässigt sätt kan få säkerhetsmässiga konsekvenser och kan upphäva garantin.
- Följande reservdelar är tillgängliga i minst 10 år efter att modellen har utgått: motor- och motorborstar, drivrem mellan motor och trumma, pumpar, stötdämpare och fjädrar, tvättrumma, trumlager och tillhörande kullager, värmare och värmeelement, inklusive värmepumpar, rörledningar och tillhörande utrustning inklusive slangar, ventiler, filter och aquastops/waterblock, kretskort, elektroniska skärmar, tryckomkopplare, termostater och sensorer, programvara och firmware inklusive

återställningsprogramvara, lucka, gångjärn till lucka och tätningar, andra tätningar, lucklåsningsenhet, kringutrustning av plast såsom tvättmedelsbehållare. Det kan hända att de finns tillgängliga under längre tid i ditt land. För ytterligare information, besök vår webbplats.
- Observera att vissa av dessa reservdelar endast är tillgängliga för professionella reparatörer och att inte alla reservdelar är relevanta för alla modeller.
- När det gäller lampan/lamporna i denna produkt och reservlampor som säljs separat: Dessa lampor är avsedda att tåla extrema fysiska förhållanden i hushållsapparater, såsom temperatur, vibration, fuktighet eller är avsedda att signalera information om produktens driftsstatus. De är inte avsedda att användas i andra produkter eller som rumsbelysning i hemmet.

2.6 Avfallshantering

⚠ **VARNING!**

Risk för personskador eller kvävning föreligger.

- Koppla loss produkten från eluttaget och vattentillförseln.
- Klipp av elkabeln nära produkten och kassera den.
- Ta bort luckspärren för att förhindra att barn eller husdjur blir instängda i trumman.
- Kassera produkten i enlighet med lokala föreskrifter för avyttring från WEEE (Waste Electrical and Electronic Equipment).

3. PRODUKTBESKRIVNING

3.1 Specialfunktioner

Din nya tvättmaskin uppfyller alla moderna krav för en effektiv behandling av din tvätt med låg vatten-, energi- och tvättmedelsförbrukning samtidigt som kläderna hanteras varsamt.

- **AutoDose-tekniken** avger automatiskt rätt mängd tvättmedel baserat på tvättmängd. Tvättmedelslådan har två integrerade fack (tvättmedel + sköljmedel) och två extra behållare för tvättmedel och tillsatser för manuell laddning. Det ger högsta användarflexibilitet.
- Med **Wi-Fi-anslutning** och **Fjärrstartsfunktion** kan du starta ett program, interagera med din produkt och kontrollera tvättprogrammets status fjärrstyrt.
- **SteamCare-systemet** ger, tack vare programmen **Ånga Kashmir** och **Uppfräschning ånga**, den perfekta lösningen för uppfräschning av ömtåliga plagg utan att behöva tvätta dem. Använd den fräscha doften som utvecklats exklusivt av **Electrolux** för att få en härlig känsla av ”nytvättat” utöver att avlägsna lukt och skrynklor.
- **UltraCare-tekniken** har utvecklats för att skydda tygernas fibrer tack vare olika förblandningsfaser som först löser upp tvättmedlet och sedan sköljmedlet i vattnet innan det kommer i kontakt med tvätten. Alla fibrer nås och tas omhand.
- **Ånga** är ett snabbt och enkelt sätt att fräscha upp dina kläder. De varsamma ångprogrammen avlägsnar lukter och gör material mindre skrynkliga för att minska behovet av strykning.
  Steam Easy Iron-funktionen avslutar varje cykel med varsam ånga som mjukar upp fibrerna och gör tyget mindre skrynkligt. Strykningen blir enklare!
- Funktionen **SensiCare System** känner av tvättmängden och fastställer tvättiden på 30 sekunder. Tvättprogrammet är anpassat efter tvättmängden och typ av material för att inte förbruka mer tid, energi eller vatten än nödvändigt.

3.2 Produktöversikt

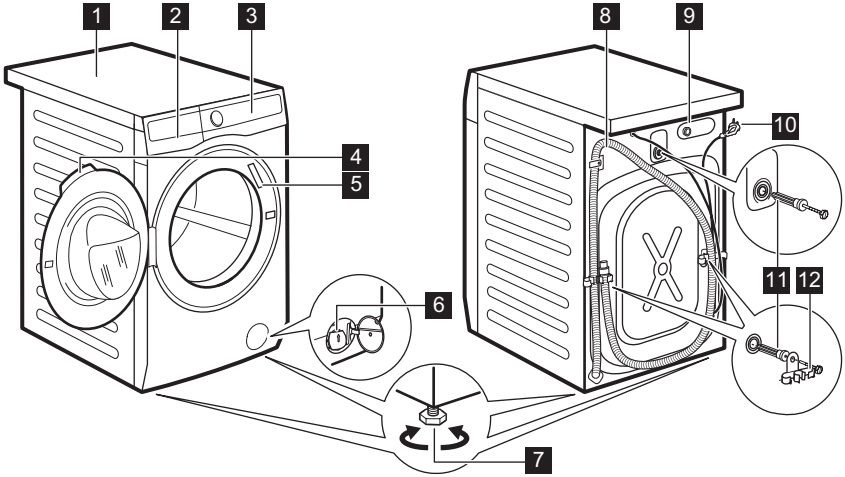

1 Bänkskiva
2 Tvättmedelsfack
3 Kontrollpanel
4 Luckhandtag
5 Typskylt
6 Filter till tömningspump
7 Fötter för att få maskinen i nivå
8 Tömningsslang
9 Tilloppsslangens anslutning
10 Nätkabel
11 Transportbultar
12 Slangstöd

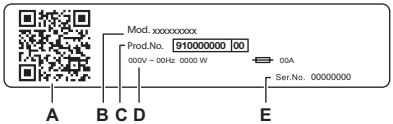

Typskylt:
A. QR-kod
B. Modellnamn
C. Produktnummer
D. Elektriska märkdata
E. Serienummer

Skanna **QR-koden** med kameraappen för att hämta vår app från App Store på din smarta enhet och följ de steg som krävs. Registrera din produkt och få ut det mesta av den.

- Få tillgång till produktinformation, dokumentation och artiklar om hur du använder de bästa funktionerna (användarhandbok finns också på **electrolux.com/manuals**)
- Få information om användning, felsökning, service och reparation (finns även på **electrolux.com/support**)
- Köp tillbehör, förbrukningsartiklar och originalreservdelar till din produkt (finns även på **electrolux.com/shop**)

4. TEKNISKA DATA

Dimension	Bredd/Höjd/Totalt djup	59.7 cm /84.7 cm /63.6 cm
Elanslutning	Märkspänning Total effekt Säkring Frekvens	230 V 2100 W 10 Amp 50 Hz
Skyddslocket ger skydd mot inträngning av fasta partiklar och fukt, med undantag för om lågspänningsutrustningen inte är fuktskyddad		IPX4
Vattentryck	Minsta Högsta	0,5 bar (0,05 MPa) 10 bar (1,0 MPa)
Vattenförsörjning 1)		Kallt vatten
Max tvättmängd	Cotton (Bomull)	11.0 kg

1) Koppla tilloppsslangen på en vattenkran med 3/4" gänga.

5. INSTALLATION

⚠ **VARNING!**

Se Säkerhetsavsnitten.

5.1 Uppackning

1. Öppna luckan. Töm trumman på alla föremål.

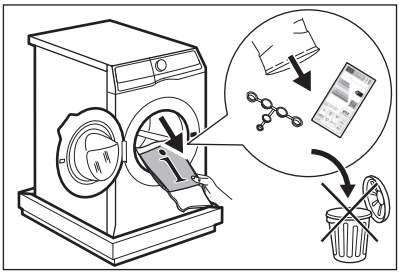

ⓘ

Tillbehör som levereras med produkten kan variera beroende på modell.

2. Lägg förpackningsemballaget på golvet bakom maskinen och lägg försiktigt maskinen ned med baksidan nedåt. Ta bort frigolitskyddet från undersidan.

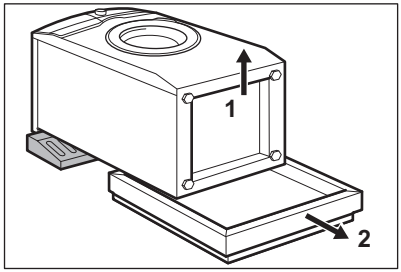

⚠ **FÖRSIKTIGHETSÅTGÄRDER!**

Lägg inte tvättmaskinen med framsidan mot golvet.

3. Sätt tillbaka maskinen i upprätt läge. Lossa strömkabeln och tömningsslangen från slanghållarna.

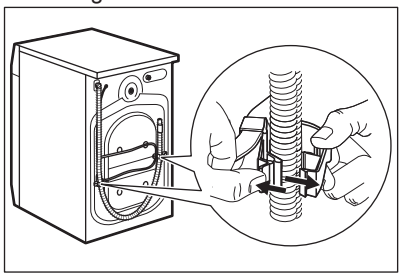

ⓘ

Det kan finnas vatten i tömningsslangen. Det beror på att tvättmaskinen har testats i fabriken.

4. Ta bort de tre transportbultarna och dra ut plastdistanserna.

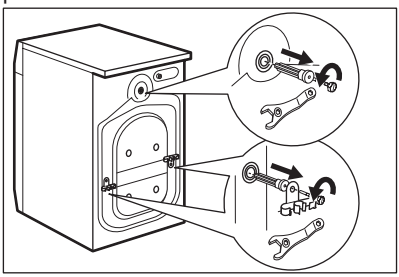

ⓘ

Vi rekommenderar att förpackning och transportbultar sparas om du vid ett senare tillfälle ska flytta maskinen.

5. Sätt dit platshöljen, som finns i påsen med användarmanualen, i hålen.

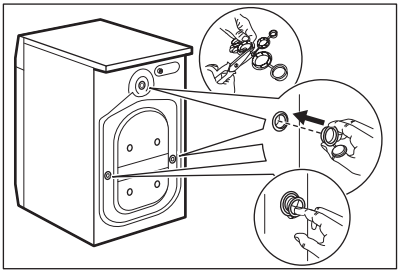

5.2 Information angående installation

Placering och nivåjustering

Justera apparaten korrekt för att förhindra vibrationer, buller och rörelse av apparaten när den är igång.

1. Placera maskinen på ett plant och hårt golv. Apparaten måste stå i våg och stabil. Se till att maskinen inte vidrör väggar eller annan inredning och att luft kan cirkulera under maskinen.

2. Lossa eller dra åt fötterna för att justera nivån. Alla fötter måste stå ordentligt på golvet.

⚠ **VARNING!**

Lägg inte kartong, trä eller liknande material under produktens fötter för att justera nivån.

Tilloppsslang

⚠ **FÖRSIKTIGHETSÅTGÄRDER!**

Se till att det inte finns några skador på slangen eller några läckor på kopplingarna. Använd inte en förlängningsslang om tilloppsslangarna är för korta. Kontakta service för uppgifter om hur man byter tilloppsslangen.

1. Anslut tilloppslangen på produktens baksida vid behov. Vanligtvis är den redan installerad på fabriken.

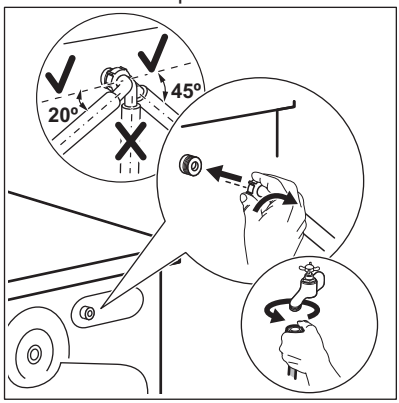

2. Sätt den på vänster eller höger sida beroende på var vattenkranen sitter. Kontrollera att tilloppsslangen inte är i vertikalt läge.
3. Vid behov, lossa ringmuttern och vrid till rätt läge.
4. Vissa modeller kan innehålla tilloppsslang med vattenstoppanordning. Den förhindrar vattenläckage i slangen på grund av dess naturliga åldrande. Sektorn i fönstret visar detta fel A. Om detta inträffar, stäng vattenkranen och kontakta det auktoriserade servicecentret för att få information om att få slangen utbytt.

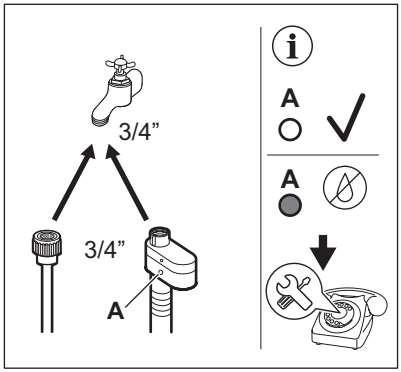

5. Anslut andra änden av tilloppsslangen för kallvatten (COLD) till en kallvattenkran med 3/4-tums gänga.

⚠ VARNING!

Inloppsvattnet får inte överstiga 25° C.

Vattenavlopp

Tömningsslangen ska sitta på en höjd av minst 60 cm och högst 100 cm.

ⓘ

Tömningsslangen kan förlängas till högst 400 cm. Kontakta det auktoriserade servicecentret för att köpa den andra tömningsslangen och förlängningen.

Tömningsslangen kan anslutas på två sätt:

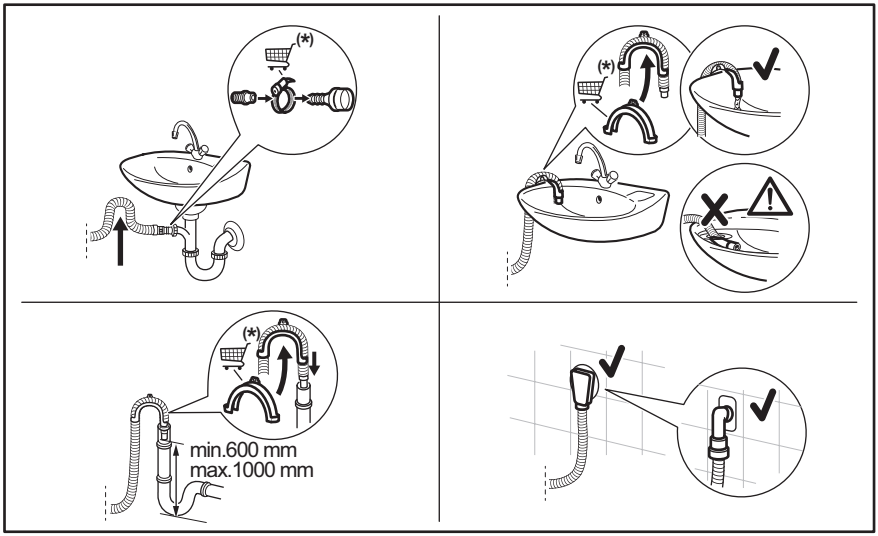

* Kan byta reservdelar utan föregående meddelande.

Kontrollera att tömningsslangen gör en loop för att förhindra att partiklar kommer in i maskinen från tvättstället.

Anslut tömningsslangen till avloppsmuffen och dra åt med en klämma. Kontrollera att tömningsslangen gör en loop för att förhindra att partiklar kommer in i maskinen från tvättstället.

Placera slangen direkt i en inbyggd tömningsslang i väggen och dra åt med en klämma.

Utan plastböjen till en avloppsmuff - Sätt avloppsslangen i muffen och dra åt den med en klämma.

Tömningsslangen kan böjas till en U-form och placeras runt plastledaren. På kanten av ett

handfat - Fäst plastböjen i vattenkranen eller på väggen.

Se till att plastböjen inte går att flytta när maskinen tömmer ut vattnet och att tömningsslangens mynning inte är nersänkt i vatten. Då kan smutsigt vatten rinna tillbaka in i maskinen.
Köp tillbehör från auktoriserad leverantör.

Till ett stigrör med ventilationshål: För in tömningsslangen direkt i avloppsröret eller stigröret.

Tömningsslangens mynning måste vara ventilerad, dvs. avloppsrörets innerdiameter (minst 38 mm - minst 1.5 tum) måste vara större än tömningsslangens ytterdiameter.

5.3 Installation på trägolv

Om du installerar produkten på ett trägolv, se till att använda fästplattor för att säkra produktens fötter.

Läs noga igenom anvisningarna som medföljer tillbehöret.

5.4 Elanslutning

Anslut stickkontakten till eluttaget i slutet av installationen.

Typskylten och kapitlet "Tekniska data" anger nödvändiga elektriska klassificeringar. Se till att de är kompatibla med nätspänningen.

Kontrollera att elnätet i ditt hem klarar den maximala belastning som krävs, även om andra produkter som är anslutna till samma nätkrets är igång.

Anslut produkten till ett jordat uttag.

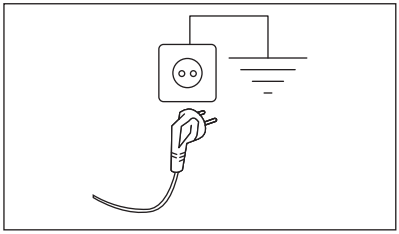

Nätkabeln måste vara lätt att komma åt när produkten har installerats.

För allt elektriskt arbete som krävs för att installera den här maskinen, kontakta vårt auktoriserade servicecenter.

Tillverkaren ansvarar inte för person- eller egendomsskador orsakade av att säkerhetsföreskrifterna inte har följts.

6. KONTROLLPANEL OCH SMARTSELECT

6.1 Beskrivning av kontrollpanelen

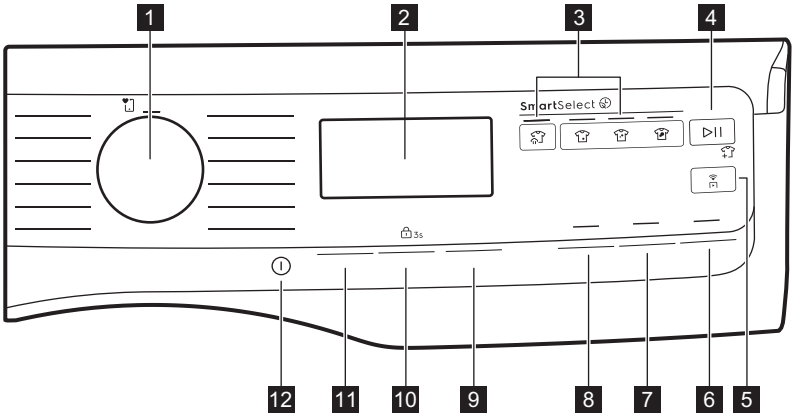

1 Programväljare
2 Display
3 SmartSelect touch-knapp
- Uppfräschning ånga touch-knapp
- Extra lätt touch-knapp
- Lätt touch-knapp
- Normal touch-knapp

4 Start/Paus touch-knapp
5 Fjärrstart touch-knapp
6 Färdigt om touch-knapp
7 Steam Easy Iron touch-knapp
8 Förtvätt touch-knapp
9 AutoDose touchknapp och 3s tillval
10 Centrifugering touchknapp och Barnlås 3s tillval
11 Temperatur touchknapp och permanent Extra sköljning tillval
12 På/Av touch-knapp

6.2 SmartSelect

SmartSelect är en ny och unik funktion som gör att användaren kan välja rätt tvättinställningar baserat på graden av smutsnivå på det man ska tvätta, vilket bevarar plaggen och förbättrar användarupplevelsen.

Tvättemperaturen anpassar sig till varje SmartSelect-nivå enligt det valda programmet för att säkerställa bästa tänkbara prestanda, utan att behöva ändra temperaturen manuellt.

Mer information finns under SmartSelect i avsnittet ”Vred och knappar”.

6.3 SmartLeaf feedback

SmartLeaf-feedback visar hur energieffektivt ett program är baserat på energiförbrukning.

Det finns tre olika SmartLeaf feedbacknivåer som indikeras av bladikonen:

1. När inget blad är tänt indikerar det en genomsnittlig förbrukningsnivå.
2. En bladikon indikerar en god förbrukningsnivå.
3. Två bladikoner indikerar den bästa energiförbrukningen.

6.4 Display

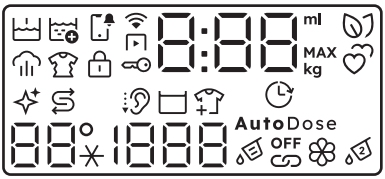

	Förtvätt-indikator.		Indikator för trumrengöring. Detta är en rekommendation för att köra trumrengöring. Se avsnitt "Rengöra trumman" i kapitlet "Skötsel och rengöring".
	Indikator för meddelande.		Indikator för sköljstopp.
	Fjärrstart-indikator.		Indikator för inläggning av mer tvätt.
	Indikator för WiFi-anslutning.		Temperaturfältet: 88° Temperaturindikator. – –* Indikatorlampa för kallt vatten.
	Ånga-indikator.	1888	Centrifugfältet: Indikator för centrifugeringshastighet – – – Indikator för bortvald centrifugering. Centrifugering bortvald.
	Skrynkelskydd-indikator		Färdigt om-indikator
	Barnlås-indikator		Tvättmedelsfackindikator
	Indikator för lucklås.	**OFF**	AutoDose-funktion inaktiverad
0:00	Den digitala indikatorn kan visa: • Programtid (t.ex. 2:40, tvätt- och/eller torkfas). • Fördröjningstid (t.ex. 2h). • Programslut (0:00). • Varningskod (t.ex. E20). • Felindikator (– – –).		AutoDose länkat läge.
MAX	Indikator för maximal tvättmängd (se avsnittet "SensiCare System tvättmängdsdetektion").		Indikator för sköljmedelsfack.
	SmartLeaf-indikatorn ger feedback om energiförbrukning.	AutoDose	AutoDose läge på.

7. VRED OCH KNAPPAR

7.1 Inledning

Alternativen/funktionerna går inte att välja med alla tvättprogram. Kontrollera kompatibiliteten mellan funktionerna och tvättprogrammen i "Programöversikt". En funktion kan utesluta en annan, i det här fallet låter inte maskinen dig ställa in inkompatibla alternativ/funktioner.

7.2 På/Av

Tryck på denna knapp och håll den intryckt i några sekunder för påslagning och avstängning av maskinen. Ett särskilt jingelljud hörs när produkten slås på eller av, lampor och display slås på och Start/Paus knappen pulserar.

Det förvalda valda programmet, när maskinen slås på, är alltid Eco 40-60-programmet, även efter uppvaknande från standbyläge.

7.3 Programväljare

Genom att vrida på programväljaren kan du välja önskat program.

7.4 SmartSelect

Tvätta
Denna nya funktion har skapats för att vägleda användaren att spara energi, tid och vatten, vilket förbättrar bevarandet av material och användarupplevelsen.

För varje tvättprogram är det möjligt att ha olika varaktighet och förbrukning, baserat på tvättens smutsnivå.

Produkten föreslår en standardnivå för smuts med en specifik temperatur för varje program. Om du ändrar temperaturen manuellt kan smutsnivån ändras.

Det finns fyra möjliga alternativ:

1. **Uppfräschning ånga**
   Med den här SmartSelect nivån väljer användaren Uppfräschning ånga program.
   Det kan minska skrynklor och lukter och fräschar upp kläder som inte behöver tvättas.
   Om du trycker flera gånger på ikonen kan du hantera tre olika programtider.
2. **Extra lätt**
   Detta alternativ rekommenderas för mycket lätt smutsade kläder, utan synliga fläckar. Den föreslagna temperaturen är 20 °C.
3. **Lätt**
   Detta alternativ är idealiskt för vardagskläder som är lätt smutsade, med små fläckar som svett. Den föreslagna temperaturen är 30 °C.
   Den lätta smutsnivån är den som används mest i standardinställningen.
4. **Normal**
   Detta alternativ rekommenderas för normalt/hårt smutsade kläder, med till exempel matspill eller lera.

För att aktivera någon av dessa funktioner vrider du ratten för att välja önskat program. Standardikonen för smutsnivå tänds.

För att ändra den, tryck på den relaterade ikonen.

För att aktivera någon av dessa funktioner vrider du ratten för att välja önskat program. Standardikonen för smutsnivå tänds.
För att ändra den, tryck på den relaterade ikonen.

Varje SmartSelect nivå kan ändra temperatur, centrifugeringshastighet och programlängd för det valda programmet.

Om en viss smutsnivå inte är tillgänglig kommer ett fel att genereras om du trycker på den, en dubbel ljudsignal och en symbol blinkar två gånger.

7.5 Temperatur

När du väljer ett tvättprogram föreslår maskinen automatiskt den förinställda temperaturen för programmet.

Tryck på denna knapp upprepade gånger tills önskad temperatur visas på displayen.

Om du trycker på SmartSelect-nivån kan den valda temperaturen ändras. SmartSelect-nivån kan ändras automatiskt beroende på vald temperatur.

När displayen visar _ _*-indikatorerna värmer inte maskinen upp vattnet.

7.6 Centrifugering

När du ställer in ett program väljer maskinen automatiskt standardcentrifughastiget.

Tryck upprepade gånger på den här knappen för att:

- **Ändra centrifugeringshastigheten.** Displayen visar endast tillgängliga centrifugeringshastigheter för inställt program.
- Ställ in tillvalet **Ingen centr.– – –**. Med detta alternativ avaktiveras alla centrifugeringsfaser. Maskinen utför endast tömningsfasen för valt tvättprogram. Välj detta alternativ för mycket ömtåliga material. I vissa program används mer vatten i sköljfasen.
- Aktivera tillvalet **Sköljning utan tömning**.

  Den sista centrifugeringen utförs ej. Maskinen tömmer inte ut det sista sköljvattnet för att tvätten inte ska skrynklas. Tvättprogrammet avslutas med vatten i trumman.

  Displayen visar indikatorn . Luckan förblir låst och trumman roterar regelbundet för att minska uppkomsten av skrynklor. Du måste tömma ut vattnet för att låsa upp luckan.

  Om du trycker på Start/Paus-knappen utför produkten centrifugeringsfasen och tömmer ut vattnet.

Maskinen tömmer ut vattnet automatiskt efter cirka 18 timmar.

- Aktivera tillvalet **Tyst**.
  De mellanliggande och slutliga centrifugeringsfaserna utesluts och programmet avslutas med vatten i trumman. Detta gör att tvätten blir mindre skrynklig.

  Displayen visar indikatorn . Luckan förblir låst. Trumman snurrar runt då och då för att minska uppkomsten av skrynklor. Du måste tömma ut vattnet för att låsa upp luckan.
  Eftersom programmet är väldigt tyst kan man tvätta under natten när elpriserna är lite billigare. I vissa program utförs sköljningarna med mer vatten.

  Om du trycker på Start/Paus-knappen utför produkten bara tömningsfasen.

Maskinen tömmer ut vattnet automatiskt efter cirka 18 timmar.

7.7 AutoDose flytande tvättmedel och sköljmedel

Genom att trycka på denna knapp kan du:

- Aktivera båda tankarna, tvättmedel och sköljmedel.
- Aktivera/avaktivera den automatiska tvättmedelsdoseringen.
- Aktivera/avaktivera den automatiska sköljmedelsdoseringen.
- Aktivera/avaktivera AutoDose-funktionen.

Håll inne AutoDose-knappen i 3 sekunder för att gå in i inställningsmenyn för autodosering 3s.

Se kapitlet ”AutoDose-tekniken (autodosering)” för mer information.

7.8 Färdigt om

ⓘ

Ställ in det här tillvalet som det sista efter valet av program och andra tillval, annars kan det avbrytas om du ändrar på någon inställning.

Denna funktion gör det möjligt att välja den tid inom vilken ett program ska avslutas.

Programslutet kan skjutas upp med en timme per tryckning på knappknappen, till maximalt 24 timmar.

På displayen visas den normala programtiden alternativt den inställda sluttiden för programmet (uttryckt i timmar 0h). Den minsta valbara tiden motsvarar en avrundad timme uppåt av den maximala längden på ett program (t.ex. om programmet varar i 3:15 timmar är den minsta valbara tiden 4 timmar).

Efter programstart är luckan låst och maskinen startar SensiCare-fasen. När uppskattningen är klar blinkar ikonen för den pågående fasen på displayen och tidssiffran räknar nedåt i steg om 1 timme och i steg om 1 minut under den sista timmen.

7.9 Förtvätt

Funktionen lägger till en förtvättsfas till ett tvättprogram.

Motsvarande indikatorlampa ovanför touchknappen tänds.

Använd den här funktionen för att lägga till en förtvättsfas i 30 °C före tvättfasen.

Den här funktionen rekommenderas för hårt smutsad tvätt, särskilt om den innehåller sand, damm, lera och andra fasta partiklar.

ⓘ

När man väljer förtvättsfas och AutoDose är aktiv kommer maskinen automatiskt att dosera tvättmedel. Om AutoDose stängs av, placera tvättmedlet/tillsatsen i en doseringsboll i trumman.

ⓘ

Funktionen kan öka programtiden.

7.10 Steam Easy Iron

Funktionen lägger till en ångfas följt av en kort skrynkelskyddsfas i slutet av tvättprogrammet.

Ångfasen kan minska antalet skrynklor och gör strykningen enklare.

Motsvarande indikatorlampa ovanför touchknappen tänds.

-indikatorn lyser med fast sken under ångfasen.

ⓘ

Den här funktionen kan öka programtiden.

När programmet är klart visar displayen 0:00, -indikatorn släcks och -indikatorn och Start/Paus ▷II-lampan lyser med fast sken. Trumman rör sig mjukt i cirka 30 minuter för att utnyttja ångan. Valfri knapp kan tryckas för att stänga av skrynkelskyddsrörelsen och låsa upp luckan. Maskinen föreslår åter det tidigare inställda programmet. När den här tillvalet väljs rekommenderas en liten tvättmängd för att fungera korrekt.

För att avbryta skrynkelskyddsfasen kan du också:

- Tryck på På/Av ⏻-knappen i några sekunder för att inaktivera och aktivera produkten.
- Vrida programvredet till en annan position.

7.11 Permanent Extra sköljning

Med den här funktionen kan du ha en permanent extra sköljning på när du ställer in ett valbart program.

Använd det här alternativet för personer som är allergiska mot tvättmedel och i områden där vattnet är mjukt.

Aktivera/avaktivera funktionen 3s genom att hålla inne Temperatur -knappen i

3 sekunder tills indikatorlampan tänds/ släcks på displayen.

När den är aktiverad återgår maskinen till det här alternativet när du stänger av den eller byter/återställer programmet.

Den här funktionen ökar programtiden.

7.12 Fjärrstart

En snabb tryckning på den här knappen aktiverar fjärrstartfunktionen som gör att du kan starta, pausa och stänga av produkten på distans.

Om Fjärrstart-funktionen aktiveras låses luckan och produkten övergår till standby-läge.

För att lämna detta läge, tryck på knappen igen för att stänga av den.

7.13 Start/Paus

Tryck på Start/Paus-knappen för att starta, pausa eller avbryta ett program.

-ikonen betyder att du kan pausa programmet och lägga till eller ta bort plagg. Läs avsnittet ”Öppna luckan – lägga in plagg” för mer information.

8. INSTÄLLNINGAR

8.1 Inledning

När du trycker på en knappkombination **ska du inte luta** fingrarna nedåt. Sensorerna under knapparna är känsliga och kan påverka ditt val.

8.2 Barnlås

Med den här funktionen kan du förhindra att barnen leker med kontrollpanelen.

Aktivera/avaktivera funktionen 3s genom att hålla inne Centrifugering -knappen i 3 sekunder tills indikatorn **tänds/släcks på displayen**.

När den är aktiverad återgår maskinen till det här alternativet när du stänger av den eller byter/återställer programmet. Om du trycker på en knapp blinkar -indikatorn för att indikera att knapparna är avaktiverade.

Knapplåsfunktionen inaktiveras under några sekunder efter att maskinen slagits på.

8.3 Ljudsignaler

Den här produkten har olika ljudsignaler som fungerar när:

- Du slår på maskinen (särskild kort ljudsignal).
- Du stänger av maskinen (särskilt kort ljudsignal).
- Du trycker på knapparna (klickande ljud).
- Du gör ett ogiltigt val (3 korta ljud).
- Programmet är klart (ljudsignal i cirka 2 minuter).
- Maskinen har ett fel (korta ljudstötar i cirka 5 minuter).

För att **avaktivera/aktivera** ljudsignalerna när programmet är klart, tryck på knapparna Förtvätt och Steam Easy Iron samtidigt i cirka 2 sekunder. Displayen visar bOn/bOF.

Om du avaktiverar ljudsignalerna fortsätter de att låta när det är fel på maskinen. När den är avaktiverad spelas inte slutmelodin upp.

8.4 Räknare för driftstimmar

Det är möjligt att visa produktens totala drifttid i timmar, med början från första påslagningen. Detta värde räknar driftstiden för tvättcyklerna (inkluderar inte pauser, fördröjd starttid). För att se detta värde, gör så här:

1. Slå på produkten genom att trycka på På/Av-knappen.
2. Tryck på och håll nere Lätt och Extra lätt-knapparna i några sekunder.
3. Efter 3 sekunder visas det totala antalet timmar som produkten har varit i drift på displayen: t.ex. 1276 timmar visas texten Hr i 2 sekunder, 12 (tusentals och hundra) i 2 sekunder och 76 (tiotal och enheter).

4. Tryck på valfri knapp för att avsluta detta läge.

ⓘ

Om proceduren inte fungerar (på grund av timeout eller felaktig tangentkombination), stäng av produkten och upprepa sekvensen från början.

8.5 Fabriksinställda standardvärden

Med den här funktionen kan fabriksinställningarna återställas. Följ stegen nedan för att **aktivera** det här alternativet:

1. Slå på produkten genom att trycka på På/Av ⏻-knappen.
2. Tryck på och håll nere Normal och Lätt-knapparna i några sekunder.
3. Displayen visar **– – –** i cirka 5 sekunder.

9. FÖRE FÖRSTA ANVÄNDNING

ⓘ

Under installationen eller före första användning kan det finnas lite vatten i produkten. Detta är vatten som finns kvar i produkten efter ett fullständigt funktionstest på fabriken för att säkerställa att produkten fungerar som den ska innan den levereras till kunden.

1. Säkerställ att alla transportbultar är borttagna från produkten.
2. Säkerställ att det finns el och att vattenkranen är öppen.
3. Se till att fylla AutoDose-facken med flytande tvättmedel och sköljmedel . Se avsnittet ”AutoDoseGrundinställningar” i avsnittet ”AutoDose-tekniken”.
4. Häll i 2 liter vatten i trumman. Då aktiveras tömningssystemet.
5. Ställ in och starta ett program för bomull vid högsta temperaturen utan tvätt i trumman. Detta tar bort all möjlig smuts från trumman.

10. AUTODOSE-TEKNIK (AUTODOSERING)

ⓘ

Läs noga igenom detta kapitel.

10.1 Inledning

Rätt dosering av tvättmedel och sköljmedel är bättre för textilierna och säkerställer goda tvättresultat.

För mycket tvättmedel skadar dina kläder och för lite ger inte tillfredsställande tvättresultat.

Den här maskinen är utrustad med ett doseringssystem som automatiskt ger rätt mängd tvätt- och sköljmedel för att bevara tyget och färgerna.

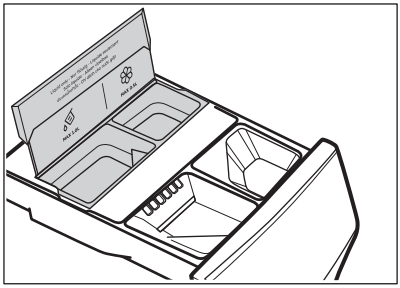

AutoDose flytande tvättmedelsfack.

AutoDose sköljmedelsfack.

Maskinen är förinställd i fabriken så det ska passa de flesta.

När programmet har startat släpper maskinen automatiskt ut rätt mängd tvättmedel och sköljmedel i enlighet med hur mycket och vilken tvätt det är, om AutoDose är aktiverat och indikatorerna och/eller är synliga på displayen.

I vissa program är AutoDose avaktiverat (indikatorerna och/eller visas inte och på displayen visas **OFF**) eftersom det finns plagg som kräver specialtvättmedel eller annat medel. Häll tvättmedlet och andra medel i rätt fack om så är fallet.
Se ”AutoDose och kompatibla funktioner med program” i kapitlet ”Program”.

Ytterligare förklaringar om AutoDose och aktivering av avancerade inställningar är tillgängliga vid nedladdning av APPEN.

10.2 AutoDose Grundinställning

De fabriksinställda doserna för en stor tvättmängd är 85 ml för tvättmedelsfack och 25 ml för sköljmedelsfack: den optimala konfigurationen för att uppfylla de flesta förhållanden. Maskinen använder dessa inställningar för att beräkna den exakta doseringen för varje tvätt baserat på tvättmängden.

Under extrema förhållanden (mycket mjukt eller mycket hårt vatten) och särskilda typer av tvättmedel (t.ex. superkompakt) rekommenderar vi att du justerar den förinställda doseringen genom att följa anvisningarna på tvättmedels- och sköljmedelsbehållaren: t.ex. när du använder superkompakt tvättmedel kan du behöva minska den förinställda doseringen avsevärt.

Om tvättresultatet inte är tillfredsställande eller om det finns för mycket skum under tvättningen, kan fabriksinställningen behöva ändras. Läs avsnittet ”AutoDose konfigurationsläge” hur man ändrar grundinställningen, men innan du gör det:

1. **Identifiera vattnets hårdhetsnivå.**
   Kontrollera vattenhårdheten där du bor. Nivåerna anges vanligtvis som mjukt, medelhårt och hårt.
   Vid behov kan det lokala vattenverket kontaktas för att få information om vattnets hårdhet där du bor.
2. **Identifiera den anpassade tvättmedelsdosen.**
   Se etiketten på tvättmedels-/sköljmedelsförpackningen och kontrollera vilken mängd som ska användas. För rengöringsmedel är den föreslagna kvantiteten rengöringsmedel en kombination av tre olika faktorer:
   - Vattenhårdhetsnivå (se följande tabell);
   - Normal smutsgrad
   - Maskinens nominella kapacitet (t.ex. maximal tvättmängd 11.0 kg). Om den nominella kapaciteten på tvättmedelsförpackningens etikett avser maskiner med lägre kapacitet, ska den anpassade dosen ökas med 20 % i förhållande till den föreslagna dosen.

Till exempel för en maskin med nominell kapacitet på 8 kg, medelhårt vatten och normal smutsgrad hittar du doseringen där värdena möts i tabellen.

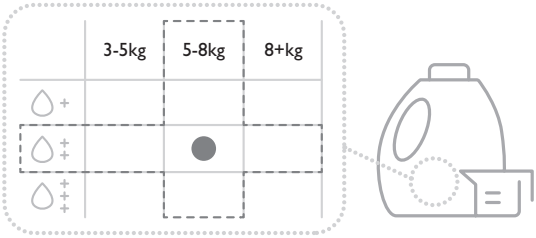

Vattnets hårdhetsnivåer

Nivåer	Vattenhårdhet				
	°f[1]	°d[2]	°e[3]	mmol/l	ppm
Hårt – **C03**	>25	>14	>17	>2.5	>250
Medel – **C02**[4]	15 - 25	8 - 14	0 - 17	1.5 - 2.5	150 - 250
Mjukt – **C01**	<15	<8	<10	<1.4	<140

1) Franska grader
2) Tyska grader
3) Engelska grader
4) Fabriksinställning, är tillfredsställande för de flesta.

Ställa in vattenhårdhet

När produkten slås på för första gången visas en särskild konfigurationsskärm: användaren uppmanas att omedelbart ställa in nivån för vattenhårdhet. Det finns tre nivåer tillgängliga:

1. Hårt – **C03**
2. Medel – **C02**
3. Mjukt – **C01**

Så här ändrar du det valda alternativet:

- Tryck på Temperatur för att öka nivån.
- Tryck på Centrifugering för att minska nivån.

Tryck på Start/Paus ▷II för att bekräfta inställningen.

Det finns fördefinierade normala dosinställningar för varje vattenhårdhetsnivå. För tvättmedlet (siffror endast ett exempel):

1. Hårt – **100 ml**
2. Medel – **85 ml**
3. Mjukt — **65 ml**

Inställningen för vattenhårdhet kan senare också nås via konfigurationsinställningarna.

Om användaren vid ett senare tillfälle konfigurerar den normala dosen för tvättmedel eller sköljmedel skriver detta över de fördefinierade normala dosinställningarna.

10.3 AutoDose - Inställning av standardläge

Produkten är konfigurerad med både tvättmedels- och sköljmedelsfacken aktiverade som standard.

Denna inställning sparas för varje program tills den ändras av användaren. Detta gäller även om användaren stänger av enheten eller om ett strömavbrott inträffar.

1. Tryck på AutoDose-knappen för att ändra alternativet.
1. Det finns fyra möjliga alternativ:
   - Tvättmedel och sköljmedel, och
   - Endast tvättmedel
   - Endast sköljmedel
   - Av
2. Tryck på AutoDose-knappen för att bläddra genom alternativen (när du når slutet börjar den om från början).

2.

Om ett program inte stöder någon inställning hoppas den helt enkelt över.

3. Varje gång AutoDose-knappen trycks in slås motsvarande indikatorer för tvättmedel, sköljmedel eller AV på/av.

10.4 AutoDose – Inställningar, Dual Mode

För att göra det här alternativet tillgängligt på kontrollpanelen måste den här funktionen vara aktiverad i appen.
Om den senare inaktiveras i appen är den inte längre tillgänglig på kontrollpanelen.

I Dual Mode kan de två facken fyllas med två olika tvättmedel.

Knappen används för att växla mellan facken och slå på/av användningen av två olika tvättmedel där det andra byter ut sköljmedlet i tillhörande tvättmedelsfack.

Denna inställning, om den är aktiverad, sparas för varje program tills den ändras av användaren. Detta gäller även om användaren stänger av enheten eller om ett strömavbrott inträffar.

1. Tryck på AutoDose-knappen för att ändra alternativet.
1. Det finns tre möjliga alternativ:
   - Endast primärt tvättmedel på
   - Endast sekundärt tvättmedel på
   - Av
2. Tryck på AutoDose-knappen för att bläddra mellan alternativen (när du når slutet börjar de om från början).

AutoDose-funktionen är som standard på för ett av de två tvättmedlen i de flesta programmen. För program där ett tvättmedel inte är tillgängligt hoppas läget helt enkelt över när du bläddrar med hjälp av knappen. Om inget av tvättmedlen är tillgängliga visar displayen ”AutoDose OFF”. Om du trycker på AutoDose-knappen genereras ett felljud och ”AutoDose OFF”-symbolerna blinkar tre gånger.

10.5 AutoDose - Inställning av länkat läge

För att göra det här alternativet tillgängligt på kontrollpanelen måste den här funktionen vara aktiverad i appen.
Om den senare inaktiveras i appen är den inte längre tillgänglig på kontrollpanelen.

I länkat läge kan de två facken fyllas med samma tvättmedel för att öka kapaciteten att köra fler program. Från vilket fack tvättmedlet matas ut hanteras automatiskt av maskinen

ⓘ

Denna inställning, om den är aktiverad, sparas för varje program tills den ändras av användaren. Detta gäller även om användaren stänger av enheten eller om ett strömavbrott inträffar.

1. Tryck på AutoDose-knappen för att ändra alternativet.
1. Det finns två möjliga alternativ:
   - Länkat tvättmedel
   - Av
2. Tryck på AutoDose-knappen för att bläddra genom alternativen (när du når slutet börjar den om från början).

ⓘ

Om länkat tvättmedel inte är tillgängligt för ett visst program visas ”AutoDoseAV” på displayen och om du trycker på AutoDose knappen genereras ett felljud och symbolerna ”AutoDoseAV” blinkar tre gånger.

10.6 AutoDose Standardkonfigurationsläge

ⓘ

Gå in i AutoDose konfigurationsläge innan du börjar med att ställa in något program. Konfigurationsläget kan avbryta temporära inställningar.

1. Tryck på På/Av-knappen i några sekunder för att aktivera maskinen.
2. Vänta ca 10 sekunder för maskinens internkontroll.
3. För att gå in i konfigurationsläge, håll AutoDose-knappen intryckt i **3** sekunder tills den aktuella doseringen, indikatorerna för den blinkande tvättmedelstanken eller sköljmedelsbehållaren och det valda läget visas i displayen.

Siffrorna Temperatur och Centrifugering visar ”pilar” som anger vilken knapp du ska trycka på för att öka eller minska den normala dosen.

4. För att ändra till normal doskonfiguration för sköljmedel, för att stänga AV AutoDose funktionen eller, om den är aktiverad, ändra till ett annat läge, kan användaren trycka på AutoDose-knappen igen.

Ordningen på konfigurationsalternativen är:

- Normal dos tvättmedel
- Normal dos sköljmedel
- AutoDose AV
- Länkad normaldos, **om aktiverad i appen, hoppas annars över**.
- Vattenhårdhet

5. För att justera den normala dosen för tvättmedels- och sköljmedelsfacken, tryck på Temperatur - knappen för att öka och Centrifugering - knappen för att minska dosen: varje tryck kommer att justera dosen i steg om 1 ml.

Om du trycker på och håller in knapparna i mer än 1 sekund ökar ökningen till 10 ml/steg.

6. Om du trycker på AutoDose-knappen igen i normal doskonfiguration för sköljmedel stängs AutoDose-funktionen AV.

Siffrorna på displayen visar ”AV” och symbolen för AutoDose AV lyser.

ⓘ

Detta stänger av hela AutoDose-funktionen, oavsett vilket läge som var aktivt tidigare. Det finns inget sätt att stänga av tankarna individuellt

7. För att spara och avsluta AutoDose-konfigurationen kan användaren göra något av följande:
   - Håll dig inaktiv i 10 sekunder
   - Vrid vredet
   - Tryck på Start/Paus

AutoDose Länkat konfigurationsläge

ⓘ

För att göra det här alternativet tillgängligt på kontrollpanelen måste den här funktionen vara aktiverad i appen.
Om den senare inaktiveras i appen är den inte längre tillgänglig på kontrollpanelen.

1. För att gå in i konfigurationsläge, håll AutoDose-knappen intryckt i **3** sekunder

tills den aktuella doseringen, indikatorerna för den blinkande tvättmedelstanken eller sköljmedelsbehållaren och det valda läget visas i displayen.

Om det är aktiverat i appen visas normaldosen för länkat tvättmedel när du har öppnat konfigurationen i länkat läge. Alternativt, om det inte är aktiverat, visas läget Länkat AV.

2. För att justera den normala dosen för -tvättmedelsfacket, tryck på Temperatur - knappen för att öka och Centrifugering - knappen för att minska dosen: varje tryck kommer att justera dosen i steg om 1 ml. Om du trycker på och håller in knapparna i mer än 1 sekund ökar

Om du trycker på och håller in knapparna i mer än 1 sekund ökar justeringen till 10 ml/steg.

3. För att spara och avsluta AutoDose-konfigurationen kan användaren göra något av följande:
   - Håll dig inaktiv i 10 sekunder
   - Vrid vredet
   - Tryck på Start/Paus

AutoDose Inställning av vattenhårdhet

I Konfiguration kan användaren växla AutoDose-tangenten tills de når inställningen Vattenhårdhet.

1. För att justera vattnets hårdhetsnivå, tryck på knapparna Temperatur och Centrifugering .

> Den här inställningen gör egentligen bara något om användaren inte redan har ställt in en anpassad normaldos för tvättmedel och sköljmedel .

2. För att spara och avsluta AutoDose-konfigurationen kan användaren göra något av följande:
   - Håll dig inaktiv i 10 sekunder
   - Vrid vredet
   - Tryck på Start/Paus

10.7 Tvättmedelsdispensern med AutoDose-behållare och manuella fack

> När du använder tvättmedel och andra behandlingar, följ alltid instruktionerna på tvättmedelsprodukternas förpackning. Vi rekommenderar ändå att aldrig överskrida den maximala nivån som finns angivet på varje fack (**MAX**).

Om båda AutoDose-behållarna är aktiverade i det inställda programmet , kommer flytande tvättmedel och sköljmedel att doseras automatiskt.

Om en av AutoDose-behållarna eller om båda är avaktiverade (OFF) i det inställda programmet måste du fylla på manuellt i respektive fack.

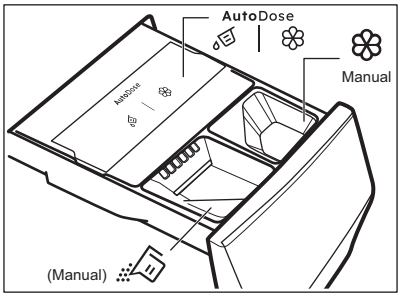

- AutoDose behållare för **flytande tvättmedel** och **sköljmedel**.

> **VARNING!**
>
> **Häll inte pulvertvättmedel i AutoDose-facket.**

- Manuella fack för tvättfasen: **pulver eller flytande tvättmedel**.

> När du använder flytande tvättmedel, se till att **specialbehållaren för flytande tvättmedel** har satts in. Se avsnittet ”Manuell påfyllning av tvättmedel och tillsatser” i det här kapitlet. Behållaren för flytande tvättmedel levereras inuti trumman.

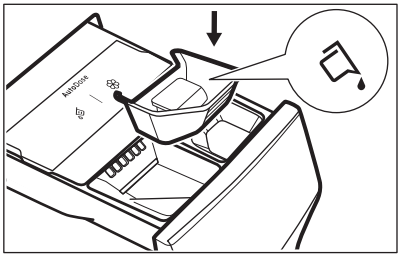

- Manual Fack för manuell påfyllning av **flytande** medel (sköljmedel, stärkelse).
- MAX Maximal nivå för tvättmedels-/ tillsatsmängd.

10.8 Fylla på tvättmedel och tillsatser i AutoDose-systemet

Läs "Tvättmedelstyper och andra medel" i kapitlet "Råd och tips".

Vi rekommenderar att du inte överskrider den maximala indikerade nivån (MAX).

1. Öppna tvättmedelsfacket.

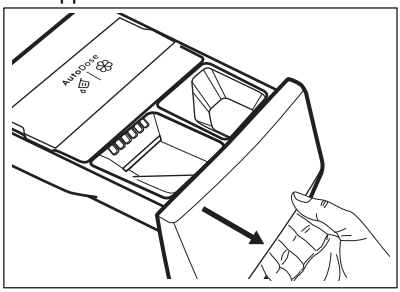

2. Lyft upp AutoDose-locket.

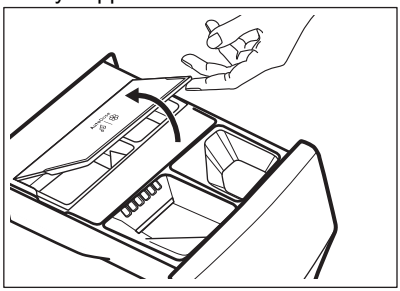

3. Häll försiktigt det flytande tvättmedlet i AutoDose tvättmedelsfacket. Fyll till den indikerade max-nivån MAX.

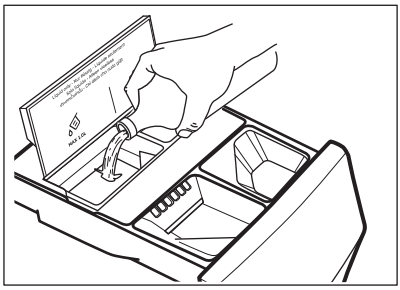

4. Häll försiktigt det flytande sköljmedlet i AutoDose sköljmedelsfacket. Fyll till den indikerade max-nivån MAX.

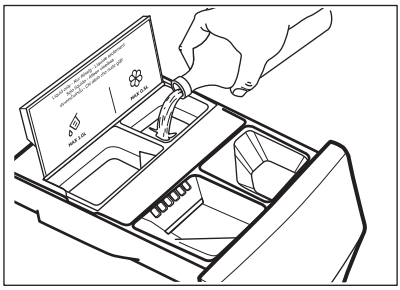

5. Fäll ner AutoDose-locket.

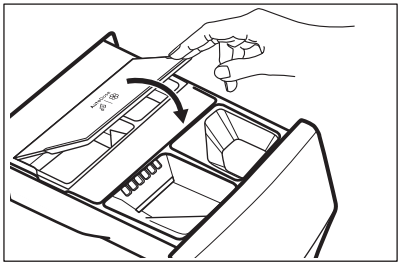

6. Stäng tvättmedelsdispensern försiktigt tills ett "klick" hörs.

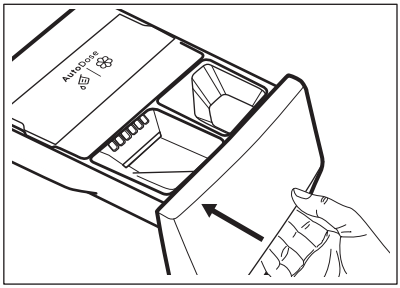

10.9 Indikatorlampa för AutoDose låg nivå

Fyll inte på AutoDose-facken om inte maskinen indikerar att en eller båda facken är tomma.

När det aktiverade facket har en låg nivå av tvättmedel blinkar motsvarande indikatorlampa sakta på displayen.

Den slutar blinka först när facket fylls på igen.

Om facket inte fylls på och ett program startas kommer indikatorlampan att sluta blinka och istället lysa med ett fast sken. När programmet är klart kommer det att börja blinka igen.

Såvida inte AutoDose har stängts av (OFF) och om ett fack har nått låg nivå, kommer den inställda doseringen för det facket att visas på displayen i några sekunder varje gång lådan öppnas, för att påminna om att påfyllning behövs.

Om nivån är låg i båda facken kommer båda indikatorlamporna att blinka, men bara den inställda doseringen för tvättmedel visas.

Om facken fylls på innan maskinen sätts på första gången kommer inte indikatorlampan för AutoDose att blinka.

FÖRSIKTIGHETSÅTGÄRDER!

Påfyllning av facken måste göras med samma tvättmedel/sköljmedel som innan, annars måste facken rengöras före påfyllning.

10.10 Manuell påfyllning av tvättmedel och tillsatsmedel

Du kan behöva använda ett annat tvättmedel eller sköljmedel än de du använder i AutoDose-facken. Se först till att AutoDose-facken är avaktiverade och häll därefter tvättmedel, sköljmedel och andra medel i de manuella facken.

Överskrid inte den maximalt angivna nivån (**MAX**).

1. Öppna tvättmedelsfacket.

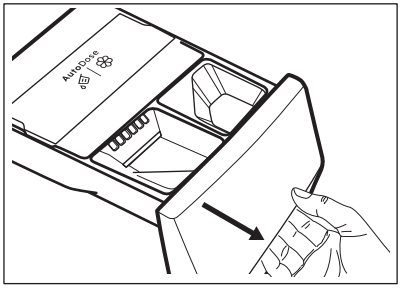

2. Häll pulvertvättmedlet i facket . Om du använder flytande tvättmedel, se ”Manuell påfyllning av flytande tvättmedel”.

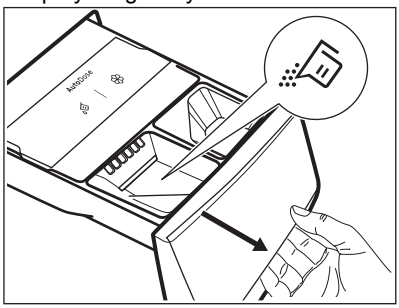

3. Om så önskas, häll sköljmedel i Manual - facket.

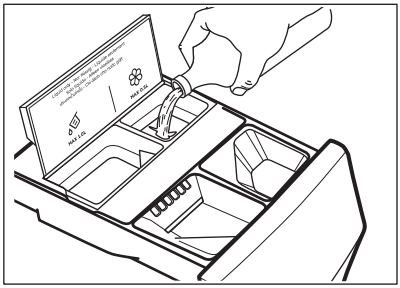

4. Stäng tvättmedelsdispensern försiktigt tills ett "klick" hörs.

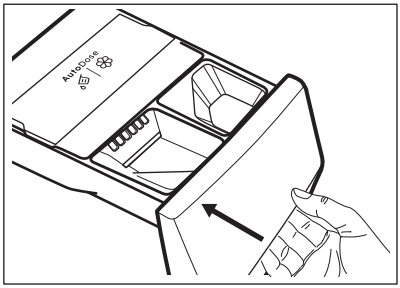

Manuell påfyllning av flytande tvättmedel

1. Sätt i behållaren för flytande tvättmedel.

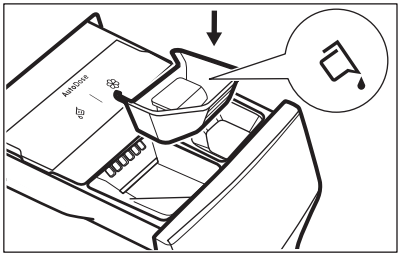

2. Häll flytande tvättmedel i -facket.

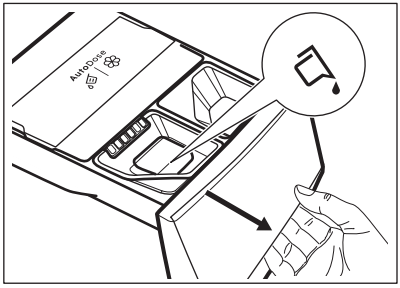

3. Stäng tvättmedelsdispensern försiktigt tills ett "klick" hörs.

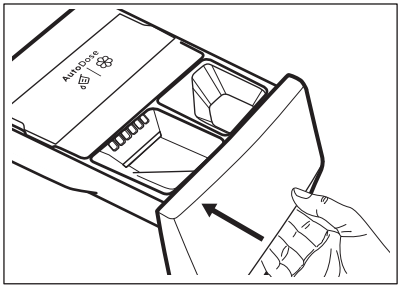

Om maskinen inte har använts på 4 veckor med fyllda fack, kan tvättmedlet/sköljmedlet ha blivit trögflytande eller ha torkat ut. Lådan måste rengöras enligt kapitlet ”Rengöring och underhåll”.

10.11 Indikering för öppen låda

När ett program körs måste alltid tvättmedelslådan vara stängd.

En sensor i lådan känner av om lådan är öppen (eller inte ordentligt stängd) medan programmet är igång. I detta fall går produkten omedelbart in i pausläge.

Om du trycker på Start/Paus-knappen hörs ett felljud och allting på displayen stängs av förutom AutoDose-symbolerna som är tända i några sekunder. Därefter återgår displayen till hur den var innan produkten gick in i pausläge.

Detta händer även om användaren stängt av AutoDose.

För att starta om programmet, se till att lådan är ordentligt stängd och tryck på Start/Paus-knappen.

11. PROGRAM

11.1 Appen och ytterligare dolda program

Vår app ger dig **ett brett urval av fler dolda program**. Anslut enheten till App. så kan du välja det program som passar dina behov bäst.

ⓘ

Programnamnen kan komma att ändras, utan föregående avisering, beroende på olika marknaders krav.
I appen hittar du en fullständig beskrivning av varje program.

Outdoor	Gardiner	Linne
Täcken	Kuddar	Snabbtvätt 0,5kg
Träningskläder snabbskölj	Handdukar	Ånga Kashmir
Dunjackor	Djurhår	Uppfräschning ånga
Fotboll	Steam Easy Iron	Skjortor
Skidkläder	Anti-Allergy	Maskinrengöring
Joggingskor	Babykläder	Siden
Sängkläder XL		

11.2 Programöversikt

Tvättprogram

Program	Beskrivning av program
Tvättprogram	
UltraQuick 49min	**Bomull och blandade syntetmaterial.** Perfekt för att tvätta din dagliga tvätt på kort tid, för bättre klädvård och bra rengöring redan vid 30 °C. ⓘ Standardprogrammets varaktighet har utvecklats för en tvätt-mängd på 5 kg. Om du tvättar en mindre eller större tvätt-mängd minskar eller ökar tvätttiden automatiskt, vilket ger perfekta resultat.
Bomull	**Vit och färgad bomull**. Normalt och mycket smutsad.
Syntet	**Syntetplagg eller blandade material.** Normalt smutsad tvätt.
Fintvätt	**Ömtåliga material som akryl, viskos och blandade material som måste fintvättas.** Normalt smutsad tvätt.
Ylle	**Maskintvättbar ylle**, handtvättbar ylle och andra material märkta med symbolen «handtvätt».[1)]
Centrifugering/Tömning	**Alla material, förutom ylle och mycket ömtåliga material.** För att centrifugera tvätten och tömma ut vattnet i trumman

Program	Beskrivning av program
Skölj	**Alla material, förutom ylle och mycket ömtåliga material.** Program för sköljning och centrifugering. Centrifugeringens standardhastighet är den som används för bomullsprogrammen. Minska centrifugeringshastigheten efter typ av tvätt. Vid behov, ställ in funktionen Extra sköljning för ytterligare sköljningar. Med en låg centrifugeringshastighet sköljer maskinen skonsamt och centrifugerar en kort stund.
Hygien	**Certifierad av Swissatest**, kombinerar en tvättcykel och ånga för att ta bort mer än 99,99 % av bakterier och virus* över 60 °C. 2) Pollen och allergener reduceras även för hygieniskt rena kläder efter varje tvätt.
Jeans	**Jeanskläder normalt smutsad.** Detta program innehåller en skonsam sköljningsfas, avsedd för denim, för mindre blekning och för att undvika tvättmedelsrester på fibrerna.
Sportkläder	**Sportkläder, syntetfibrer som polyester, polyester-/elastanblandningar och polyamid.** Lämplig för avlägsnande av svett och kroppssmuts från tekniska sportplagg.
Snabb 20min	**Bomulls- och syntetplagg** som är lätt smutsade eller bara har använts en gång.
Eco 40-60	**Lågenergiprogram för bomullsplagg tvättbara vid 40 eller 60°C,** ingen funktion kan aktiveras Sänker temperaturen och förlänger tiden för att uppnå goda tvättresultat.3)

1) Under detta program roterar trumman långsamt för att säkerställa en skonsam tvätt. Det kan verka som att trumman står still eller inte roterar ordentligt, men detta är helt normalt för det här programmet..

2) Testad för Staphylococcus aureus, Enterococcus faecium, Candida albicans, Pseudomonas aeruginosa och MS2 Bakteriofag i externt test utfört av Swissatest Testmaterialien AG 2021 (testrapport nr 202120117).

3) Enligt EU:s förordning 2019/2023 kan detta program vid 40 °C rengöra normalt smutsig bomullstvätt som deklareras tvättbar vid 40 eller 60 °C tillsammans i samma program. Se kapitlet ”Förbrukningsvärden” för mer information om uppnådd temperatur i tvätten, programtid m.m.

Programtemperatur, högsta centrifugeringshastighet och maximal tvättmängd

Program	Standardtemperatur Temperaturområde	Referenshastighet för centrifug Varvtalsområde för centrifugering	Max tvättmängd
UltraQuick 49min	30 °C 60–30 °C	1600 varv/min 1600 varv/min – 400 varv/min	8.0 kg
Bomull	40 °C 90 °C – kall	1600 varv/min 1600 varv/min – 400 varv/min	11.0 kg
Syntet	30 °C 60 °C – kall	1200 varv/min 1200 varv/min – 400 varv/min	5.0 kg
Fintvätt	30 °C 40 °C – kall	800 varv/min 1200 varv/min – 400 varv/min	2.0 kg

Program	Standardtemperatur Temperaturområde	Referenshastighet för centrifug Varvtalsområde för centrifugering	Max tvättmängd
Ylle	40 °C 40 °C – kall	1200 varv/min 1200 varv/min – 400 varv/min	3.0 kg
Centrifugering/Tömning	-	1600 varv/min 1600 varv/min – 400 varv/min	11.0 kg
Skölj	-	1600 varv/min 1600 varv/min – 400 varv/min	11.0 kg
Hygien	60 °C	1600 varv/min 1600 varv/min – 400 varv/min	11.0 kg
Jeans	30 °C 40 °C – kall	800 varv/min 1200 varv/min – 400 varv/min	4.0 kg
Sportkläder	30 °C 60 °C – kall	1200 varv/min 1200 – 400 varv/min	5.0 kg
Snabb 20min	20 °C 20 °C – kall	800 varv/min 1600 varv/min – 400 varv/min	3.0 kg
Eco 40-60	**1)**	1600 varv/min 1600 varv/min – 400 varv/min	11.0 kg

1) Temperaturen för detta program visas inte på displayen och är automatiskt inställd.

Programkompatibilitet

Funktionerna går inte att välja med alla tvättprogram, ett alternativ kan utesluta ett annat. I det här fallet tillåter inte produkten att du ställer in den inkompatibla inställningen tillsammans.
Se till att skärmen och de mjuka knapparna alltid är rena och torra.

	UltraQuick 49min	Bomull	Syntet	Fintvätt	Ylle	Centrifugering/Tömning	Skölj	Hygien	Jeans	Sportkläder	Snabb 20min	Eco 40-60
AutoDose												
AutoDose Tvättmedel	■	■	■	■				■	■	■	■	■
AutoDose Sköljmedel	■	■	■	■	■		■	■	■	■	■	■
Andra												
Centrifugering	■	■	■	■	■	■	■	■	■	■	■	■
Sköljstopp	■	■	■	■	■		■	■	■	■		■
Tyst		■	■	■					■	■		
Ingen centrifugering						■ 1)	■					
Färdigt om	■	■	■	■	■	■	■	■	■	■	■	■
Förtvätt		■	■							■		
Steam Easy Iron 2)	■	■	■					■	■	■		
Extra sköljning	■	■	■	■			■	■	■	■		

1) Om du ställer in funktionen ”Ingen centrifugering” töms bara vattnet ur.

2) Det här tillvalet är inte tillgängligt under 40 °C.

Lämpliga tvättmedel för tvättprogram

Program	Pulvertvätt-medel 1)	Flytande tvättmedel	Flytande tvättmedel för kulörtvätt	Ömtåliga yl-leplagg	Special
Bomull	▲	▲	▲	--	--
Syntet	▲	▲	▲	--	--
Fintvätt	--	--	--	▲	▲
Ylle	--	--	--	▲	▲
Hygien	▲	▲	--	--	▲

Program	Pulvertvätt-medel[1)]	Flytande tvättmedel	Flytande tvättmedel för kulörtvätt	Ömtåliga yl-leplagg	Special
Jeans	--	--	▲	▲	▲
Sportkläder	--	▲	▲	--	▲
Snabb 20min	--	▲	▲	--	--
Eco 40-60	▲	▲	▲	--	--

1) Vid temperatur över 60 °C rekommenderas pulvertvättmedel.

▲ = Rekommenderas

-- = Rekommenderas ej

11.3 Ånga-program

Ånga-programmen kan användas för att minska skrynklor och lukter på plagg (t.ex. bomull, syntetmaterial, blandade material, inklusive känsliga plagg) som bara behöver fräschas upp på kort tid, utan att tvättas.

Tygets fibrer slappnar av och strykningen blir lättare. Ta snabbt ut tvätten ur trumman när programmet har avslutats.

STÄLL INTE in detta läge med följande typ av plagg:
- Plagg som inte är avsedda för torktumling.
- Plagg märkta ”Endast kemtvätt”.

ⓘ

Använd inte tvättmedel!
Ånga-programmen tar inte bort särskilt stark lukt och utför inga hygienprogram. Efter ångbehandlingen kan tvätten bli fuktig. Häng upp plaggen i några minuter.

Doften (Electrolux Steam Fragrance)

Electrolux Steam Fragrance gör att du kan fräscha upp även dina ömtåliga plagg, ta bort skrynklor och tillför fräschör med en mild doft som utvecklats exklusivt av **Electrolux**. Genom att fräscha upp dina kläder med ånga, istället för att köra hela tvättprogram, så håller de längre. Du kan till och med använda doften säkert med kashmir- och ångprogram – om sådana finns tillgängliga – för ömtåliga material som kashmir och ylle. När du behandlar mindre tvättmängder minskar du doftdosen och programtiden: på bara femton minuter kommer dina kläder att återfå den där "nytvättade" känslan.

Läs noga igenom anvisningarna som medföljer doften.

GÖR INTE SÅ HÄR:
- Torktumla plagg behandlade med doft. Fördelarna skulle försvinna.
- Använd doften för andra syften än de som beskrivs häri.
- Använd doften på nya plagg. Nya kläder kan innehålla rester av ytbehandlingar som inte är kompatibla med doften.

ⓘ

Doften finns i **Electrolux** webbutiken eller hos en auktoriserad återförsäljare.

11.4 Favoritprogram

Detta valläge är tillgängligt när produkten har anslutits till Wi-Fi.

Favoritprogrammet kan endast ställas in och sparas via appen genom att välja från listan över tillgängliga program.

När du har ställt in favoritprogrammet kan du välja det via appen eller genom att vrida programväljaren till relevant position: den relevanta lampan tänds och informationen på displayen uppdateras därmed.

ⓘ

Favoritprogrammet kan avbrytas med hjälp av det tillhörande appkommandot eller genom att trycka på tangentkombinationen Fabriksinställning.

11.5 Woolmark Premium Wool Care - Grön

Maskinens ylleprogram har testats och godkänts av Woolmark Company för maskintvätt av ylleplagg märkta som ”handtvätt”, under förutsättning att plaggen tvättas enligt anvisningarna på plaggets etikett och de som anges från tillverkaren av denna tvättmaskin.
M2304

12. INSTÄLLNINGAR FÖR WIFI-ANSLUTNING

I detta kapitel beskrivs hur man ansluter den smarta maskinen till ett WiFi-nätverk och styr den från mobila enheter.

Denna funktion möjliggör mottagning av aviseringar, övervakning och styrning av maskinen på mobila enheter.

WiFi-funktionen är avstängd som standardinställning.

För att ansluta maskinen och utnyttja alla funktioner och tjänster krävs:

- Trådlöst hemnätverk med Internetuppkoppling.
- En mobil enhet ansluten till det trådlösa nätverket.

WiFi-modulparametrar	
Frekvens	2,412–2,472 GHz för den europeiska marknaden
Protokoll	IEEE 802.11b/g/n
Max. effekt	<20 dBm
Kryptering	WPA, WPA2, WPA3

12.1 QR-kod på produktdekal

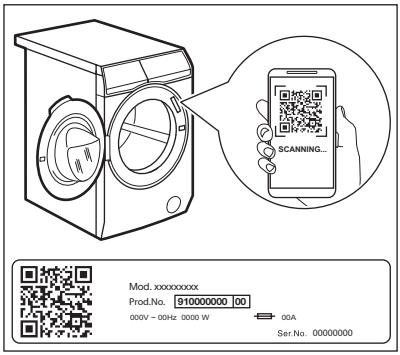

QR-koden kan användas på två sätt:

- Skanna QR-koden med den inbyggda kameraappen för att hämta vår app från App Store på din smarta enhet och följ de steg som krävs.
- Parkoppla din smarta enhet med en apparat för att förenkla processen. Skanna QR-koden med den inbyggda QR-skannern i vår app.

12.2 Installation och konfigurering av App.

ⓘ

Med App. kan du styra tvättningen på en mobil enhet.
Den innehåller ett stort antal program, användbara funktioner och produktinformation, specifikt anpassat för maskinen.
Personlig tvättvård från din mobila enhet.

Stå nära produkten med din mobil när du ska ansluta den till appen.

Säkerställ att din mobil är ansluten till det trådlösa hemnätverket.

1. Gå till App Store på din smarta enhet eller skanna QR-koden (*se avsnittet "QR-kod på typskylt"*).
2. Ladda ner och installera vår app.
3. Starta appen. Välj land och språk och logga in med e-postadress och lösenord. Om du inte har något konto kan du skapa ett nytt enligt instruktionerna i App..
4. Följ instruktionerna i appen för registrering och konfiguration av maskinen.

12.3 Wi-Fi-nätverksanslutning

Aktivera WiFi

ⓘ

Som standardinställning från fabrik är WiFi-funktionen Av.

För att ansluta produkten till ett WiFi-nätverk, tryck och håll in Fjärrstart knappen i 5 sekunder. Den här åtgärden öppnar åtkomstpunkten (går till AP läge). Om den inte har tillhandahållits tidigare kommer den att påbörja etableringsprocessen.

När åtkomstpunkten är öppen, och om det finns en ny nätverksbehörighet, kommer den att ersätta alla nätverksreferenser som tidigare sparats. Om inte kommer den att fortsätta ansluta till det tidigare sparade nätverket.

Under denna fas visar displayen endast WiFi-ikonen och "**on**"-meddelandet medan alla andra indikatorer på kontrollpanelen är Av.

WiFi-ikonen börjar blinka.

När åtkomstpunkten är öppen visas "**AP**" på displayen.

WiFi-ikonen fortsätter att blinka tills den är ansluten till hemnätverket.

När etableringen har slutförts spelas ett ljud upp och WiFi-ikonen tänds stadigt.

ⓘ

Under tiden som WiFi och åtkomstpunkten slås på spelas en feljingel upp om du trycker på någon av knapparna.

När produkten är ansluten, genom att trycka på Fjärrstart knappen På kan användaren starta program på distans via App.

Automatisk anslutning till registrerat nätverk
När produkten har konfigurerats och registrerats i hemnätverket försöker den ansluta till nätverket automatiskt varje gång den slås på. Det hörs inget ljud när WiFi-anslutningen lyckas.

Ansluta till ett annat nätverk (återöppna åtkomstpunkt)
Varje gång användaren trycker på och håller Fjärrstart in knappen i 5 sekunder öppnas och sänds åtkomstpunkten. Nya nätverksuppgifter som tas emot vid denna tidpunkt kommer att skriva över tidigare sparade inloggningsuppgifter och produkten ansluts till det nya WiFi-nätverket.

Stänga av WiFi
Om användaren bestämmer sig för att inte längre ansluta produkten till WiFi kan han/hon trycka på och hålla Fjärrstart in knappen i 10 sekunder så återställs produkten och stängs av.

Displayen visas endast **– – –** i 5 sekunder medan alla andra indikatorer på kontrollpanelen är avstängda.

Efter återställning går displayen tillbaka till ursprungligt läge med WiFi-ikonen avstängd.

12.4 Fjärruppdatering

Appen kan föreslå en uppdatering för din produkt.

Om ett program körs meddelar Appen att uppdateringen börjar vid slutet av programmet.

Under uppdateringen visar produkten UPd på displayen.

Stäng inte av eller dra ur produktens kontakt under uppdateringen.

Produkten kan användas igen efter uppdateringen, utan att något meddelande ges om lyckad uppdatering.

Om ett fel uppstår visas Err på produktens display: tryck bara på valfri knapp eller vrid på vredet för att återgå till normal användning.

12.5 WiFi alltid på

Funktionen WiFi alltid på är tillgänglig i appen.

Den här funktionen håller produkten ansluten till nätverket även när produkten är avstängd.

Indikatorn ⌔ tänds och släcks med jämna mellanrum.

Det är möjligt att starta produkten genom att trycka på På/Av⏻-knappen eller via appen.

ⓘ

Funktionen WiFi alltid på kan påverka energiförbrukningen.

13. DAGLIG ANVÄNDNING

⚠ **VARNING!**

Se Säkerhetsavsnitten.

13.1 Aktivera produkten

1. Anslut stickkontakten i eluttaget.
2. Öppna vattenkranen.
3. Tryck på På/Av⏻-knappen i några sekunder för att aktivera maskinen.

En kort signal hörs.

13.2 Lägg in tvätten

- Öppna luckan.
- Skaka plaggen innan du lägger i dem i maskinen.
- Lägg in tvätten i trumman, ett plagg i taget.

Se till att inte lägga in för mycket tvätt i trumman.

- Stäng luckan ordentligt.

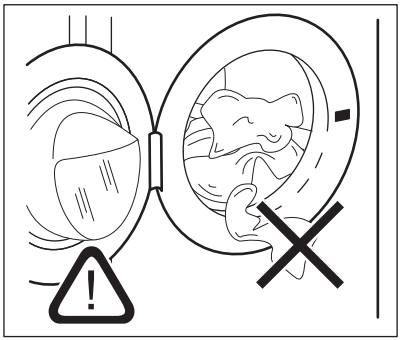

⚠ **FÖRSIKTIGHETSÅTGÄRDER!**

– Kontrollera att det inte finns någon tvätt kvar mellan tätningen och luckan. Det finns risk för vattenläckage eller skador på tvätten.
- Att tvätta kraftigt oljade fettfläckar eller använda dofter/parfym med kemikalier kan orsaka skador på produktens gummidelar.

13.3 Använda tvättmedel och andra medel

Om båda AutoDose-behållarna är aktiverade i det inställda programmet,

kommer tvättmedel och sköljmedel att fyllas på automatiskt.

Om en av AutoDose-behållarna eller om båda är avaktiverade (OFF) i det inställda programmet, måste man fylla på produkten manuellt i respektive fack.

13.4 Inställning av program

ⓘ

Eco 40-60 är det standardprogram som föreslås när produkten slås på, det program som informationen på energietiketten avser.

ⓘ

Om du vill ändra den automatiska doseringen av tvätt- och sköljmedel, gå till AutoDose-konfigurationsläget innan du ställer in något program. Konfigurationsläget kan avbryta temporära inställningar. Gå till avsnittet ”AutoDose konfigurationsläge” i kapitlet ”AutoDose-teknik (Autodosering)”.

1. Vrid programvredet till önskat tvättprogram. Indikatorn för det aktuella programmet tänds. Uppfräschning ånga kan väljas i SmartSelect området.

Indikatorlampan för Start/Paus▷II-knappen blinkar.
Displayen visar den ungefärliga programtiden, maximal vikt för valt program (bara i några sekunder), standardtemperaturen, standardcentrifugering samt tvättfasindikatorer (om sådana finns).

2. Använd SmartSelect-funktionen för att ändra smutsnivån. Produkten rekommenderar automatiskt den lägsta temperaturen och den optimala inställningskombinationen för att uppnå rätt resultat på kortast möjliga tid. Steam Refresh-programmet kan väljas i SmartSelect-området
3. Tryck på motsvarande knappar för att ändra temperaturen och/eller centrifugeringshastigheten.
4. Ställ vid behov in en eller flera funktioner genom att trycka på motsvarande knappar. Motsvarande indikatorer tänds på displayen och angiven information ändras därefter.

ⓘ

Om ett val **inte är möjligt** hörs en ljudsignal.

13.5 Starta ett program

⚠ **VARNING!**

Se till att tvättmedelsdispensern är ordentligt stängd, annars startar inte programmet.

Tryck på Start/Paus▷II-knappen för att starta programmet.
Den relaterade indikatorn slutar blinka och fortsätter lysa med fast sken.
Programmet startar, luckan är låst. Displayen visar indikatorn ⚿.

ⓘ

Tömningspumpen kan vara aktiv strax innan produkten fylls med vatten.

13.6 Starta ett program med Färdigt om

1. Tryck på detta upprepade gånger tills displayen visar den önskade tiden för när programmet ska avslutas. Indikatorn ⏲ tänds.
2. Tryck på Start/Paus▷II-knappen.

Trumman börjar rotera för att utföra SensiCare beräkningen, om detta anges i det valda programmet.

3. Produkten startar nedräkningen till slutet av programmet och programmet startar vid rätt tidpunkt för att avslutas vid den tid som ställts in med detta tillval.

För att ändra eller avbryta detta tillval:

1. Stäng av produkten med hjälp av På/Av ⏻-knappen.
2. Slå på produkten igen.
3. Ställ in programmet på nytt.

13.7 SensiCare System avkänning av tvättmängd

ⓘ

Programtiden som visas på displayen gäller för **medelstor till stor tvättmängd**.

När du har tryckt på Start/Paus▷II-knappen, släcks indikatorn för max tvättmängd och SensiCare System startar avkänning av tvättmängden:

1. Maskinen känner av tvättmängden inom 30 sekunder. Under denna fas spelar bläddringsstreck en enkel animering. Om överbelastning upptäcks kommer överbelastningsinformationen att visas i 30 sekunder innan displayen visas i föregående vy.
2. Under denna fas roterar trumman kort.
3. En längre eller kortare programtid kan väljas. Efter ytterligare 30 sekunder börjar vatten fyllas på.

Efter tvättmängdsavkänningen blinkar indikatorn **på displayen om för** mycket tvätt har lagts i trumman**MAX**:

I sådant fall kan du under 30 sekunder pausa maskinen och ta ut tvätt.

Efter utplockning av tvätt startar du programmet igen med Start/Paus▷II-knappen. SensiCare-fasen kan upprepas upp till tre gånger (se punkt 1).

Viktigt! Även om tvättmängden inte minskas, startar tvättprogrammet trots för stor tvättmängd i trumman. I sådant fall kan inte bästa möjliga tvättresultat garanteras.

ⓘ

Under cirka 20 minuter efter programstart kan tvättiden ändras igen beroende på tvättens förmåga att absorbera vatten.

ⓘ

SensiCare System kan inte väljas för vissa program, exempelvis Ylle, Skölj och korta program.

13.8 Avbryta ett program och ändra funktioner

När programmet är igång kan du bara ändra **vissa** funktioner:

1. Tryck på Start/Paus▷II-knappen.

Motsvarande kontrollampa blinkar.

2. Ändra alternativen. Den angivna informationen på displayen ändras därefter.
3. Tryck på Start/Paus▷II-knappen igen.

Tvättprogrammet fortsätter.

13.9 Avbryta ett pågående program

1. Tryck på På/Av⏻-knappen för att avbryta programmet och stänga av produkten.
2. Tryck på knappen På/Av⏻ för att slå på produkten igen.

Nu kan du ställa in ett nytt tvättprogram.

ⓘ

Om SensiCare-fasen redan har genomförts och vattenpåfyllningen har startat, startar det nya programmet **utan upprepning av SensiCare-fasen**. Vattnet och tvättmedlet töms inte ut för att undvika spill. Displayen visar maximal programtid och uppdateras efter cirka 20 minuter efter att det nya programmet har startat.

13.10 Öppna luckan – Lägga in plagg

Om symbolen 👕 är på kan du alltid öppna luckan.

Luckan är låst medan ett program eller fördröjd start används. Displayen visar indikatorn 🔑.

ⓘ

Om temperaturen och nivån på vattnet i trumman är för hög och/eller trumman fortfarande roterar ska du inte öppna luckan.

Hur du lägger till eller tar bort plagg:

1. Tryck på Start/Paus▷II-knappen.

Indikatorn för låst lucka slocknar på displayen.

2. Öppna luckan. Ta bort eller lägg till plagg om så behövs. Stäng luckan och tryck på Start/Paus-knappen.

Programmet eller den fördröjda starten fortsätter.

13.11 När programmet är klart

När programmet är klart stannar produkten automatiskt. Ljudsignalerna hörs (om de är aktiva). Displayen visar 0:00.

Kontrollampan för Start/Paus-knappen släcks.

Dörren låses upp och indikatorn släcks.

1. Tryck på På/Av-knappen för att stänga av maskinen.

Fem minuter efter att programmet avslutats stänger energisparfunktionen automatiskt av produkten.

> ⓘ
>
> När du aktiverar produkten igen föreslår den Eco 40-60 som standardprogram. Vrid programvredet för att ställa in ett nytt program.

2. Ta ut tvätten ur produkten.
3. Se till att trumman är tom.
4. Låt luckan och tvättmedelsfacket stå på glänt för att undvika mögelbildning och dålig lukt.

13.12 Tömning av vattnet efter programmets slut

Om du har valt ett program eller en funktion som inte tömmer ut vattnet efter den sista sköljningen, avslutas programmet, men:

- Tiden visar 0:00 och displayen visar att luckan är låst.
- Indikatorlampan för Start/Paus-knappen börjar blinka.
- Trumman roterar fortfarande med jämna mellanrum för att undvika att tvätten skrynklas.
- Luckan förblir låst.
- Du måste tömma ut vattnet för att kunna öppna luckan.

1. Tryck vid behov på Centrifugering-knappen för att minska centrifugeringshastigheten som föreslås av maskinen.
2. Tryck på Start/Paus-knappen: produkten tömmer ut vattnet och centrifugerar.

Indikatorn för Sköljstopp eller försvinner.

> ⓘ
>
> Om du har ställt in Tyst och centrifugeringshastigheten inte har ändrats, kommer maskinen bara att tömma ut vattnet om du har tryckt på Start/Paus-knappen.

3. När programmet är klart och indikatorn för lucklåset slocknar kan du öppna luckan.
4. Tryck på På/Av-knappen i några sekunder för att inaktivera produkten.

13.13 Standby-funktion

Standby-funktionen stänger automatiskt av produkten för att minska energiförbrukningen om:

- Du inte använder maskinen i 5 minuter när inget program körs.

  Tryck på knappen På/Av för att slå på produkten igen.
- 5 minuter efter att tvättprogrammet har avslutats.

  Tryck på knappen På/Av för att slå på produkten igen.
  Det förvalda programmet efter att produkten har återaktiverats från standby-funktionen är alltid Eco 40-60.
  Vrid programvredet för att ställa in ett nytt program.

> ⓘ
>
> Efter körning av ett program eller en funktion som avslutas med vatten i trumman, **stängs inte** produkten av genom standby-funktionen, och du blir påmind om att du ska tömma ut vattnet.

ⓘ

Om WiFi alltid på-funktionen är aktiv är det bara indikatorn ᯤ som tänds och släcks med jämna mellanrum.

14. RÅD OCH TIPS

⚠ **VARNING!**

Se Säkerhetsavsnitten.

14.1 Tvättmängd

- Dela upp tvätten i: vit, färgad, syntet, fintvätt och ylle.
- Följ tvättanvisningarna som finns på tvättetiketterna.
- Tvätta inte vita och färgade plagg tillsammans.
- Kom ihåg att temperaturen på klädvårdsetiketten avser maxtemperatur, inte den rekommenderade temperaturen.
- Kontrollera tvättbehovet, plaggen behöver kanske bara fräschas upp och Uppfräschning ånga kan användas istället.
- Vissa färgade plagg kan färga av sig vid första tvätten. Vi rekommenderar att du tvättar dem separat de första gångerna.
- Vänd ut och in på flerlagers plagg, ylleplagg och plagg med tryck.
- Förbehandla svåra fläckar.
- Tvätta svåra smutsfläckar med ett specialtvättmedel.
- Var försiktig med gardiner. Ta bort hakarna och lägg gardinerna i en tvättpåse eller ett örngott.
- En mycket liten tvättmängd kan orsaka balansproblem vid centrifugeringsfasen och leda till överdrivna vibrationer. Om det inträffar:
  - **a.** avbryt programmet och öppna luckan (se avsnitt "Daglig användning"),
  - **b.** omfördela tvätten manuellt så att den är jämnt fördelad i trumman,
  - **c.** Tryck på Start/Paus-knappen. Centrifugeringsfasen fortsätter.
- Stäng örngott, blixtlås, hakar och tryckknappar. Knyt upp bälten, snören, skosnören, band och andra lösa delar.
- Tvätta inte plagg utan fåll eller med hål i. Använd en tvättpåse för att tvätta små och/eller ömtåliga föremål (t.ex. bygel-bh, bälten, strumpbyxor, skosnören, band osv.).

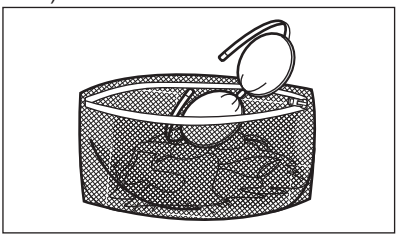

- Töm alla fickor och veckla ut kläderna.

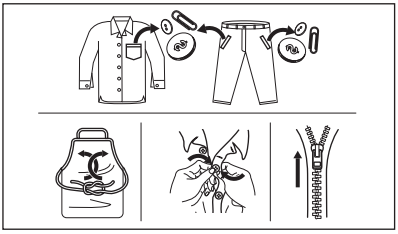

14.2 Svåra fläckar

Det räcker inte med vatten och tvättmedel för vissa fläckar.

Vi rekommenderar att du förbehandlar dessa fläckar innan du lägger in plaggen i maskinen.

Det finns särskilda fläckborttagningsmedel. Använd ett fläckborttagningsmedel som lämpar sig för typen av fläck och material.

Spraya inte fläckborttagningsmedel på plagg nära maskinen eftersom det är frätande för plastdelar.

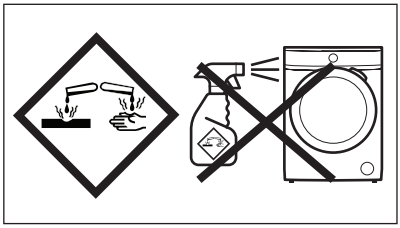

14.3 Tvättmedelstyp och mängd

Val av tvättmedel och användning av korrekt mängd påverkar inte bara tvättprestandan utan hjälper också till att undvika slöseri och skydda miljön:

- Använd endast tvättmedel och andra tillsatser som är särskilt avsedda för tvättmaskiner. Först, se följande allmänna regler:
  - pulvertvättmedel (även tabletter och tvättmedel för engångsbruk) för alla typer av material, utom ömtåliga material. Pulvertvättmedel med blekmedel är att föredra för vittvätt,
  - Flytande tvättmedel, helst för tvättprogram med låga temperaturer (max. 60 °C) för alla typer av material, eller specialtvättmedel för endast ylle.
- Valet och mängden tvättmedel beror på: typ av material (fintvätt, ylle, bomull, osv), färger på kläder, tvättmängd, smutsgrad, tvättemperatur och vattnets hårdhet.
- Följ alltid anvisningarna på tvättmedelsförpackningen eller andra produkter utan att överskrida indikerad max.nivå (**MAX**).
- Blanda inte olika sorters tvättmedel.
- Använd mindre tvättmedel om:
  - du tvättar en liten mängd,
  - programtiden har minskats med knappen Time Manager.
  - tvätten är lätt smutsad,
  - det bildas mycket skum under tvättningen.
- När du använder tvättmedelstabletter eller -kapslar ska du alltid placera dem i trumman, inte i tvättmedelsfacket, och följa tillverkarens rekommendationer.

Otillräckligt med tvättmedel kan ge:
- otillfredsställande tvättresultat,
- tvätten blir grå,
- kläderna blir oljiga,
- det bildas mögel inuti maskinen.

För mycket tvättmedel kan ge:
- lödder,
- minskad tvätteffekt,
- otillräcklig sköljning,
- större miljöpåverkan.

14.4 Energibesparande tips

Låt SmartSelect-funktionen vägleda dig för att spara energi, tid och vatten.

Extra lätt och Lätt alternativ kan användas för det mesta. Använd

Uppfräschning ånga för att undvika att tvätta och fräscha upp dina kläder med endast ånga.

För bättre resultat rekommenderar vi att du följer dessa tips:

- **Normalt smutsad tvätt** kan tvättas **utan förtvätt** för att spara tvättmedel, vatten och tid.
- Om man lägger i smutstvätt till **maximal kapacitet som anges för varje program bidrar det till att minska energi- och vattenförbrukningen**.
- Med en bra förbehandling kan fläckar och lätt smuts avlägsnas. Tvätten kan sedan tvättas på en lägre temperatur.
- För att använda rätt mängd tvättmedel, se den mängd som tvättmedelsproducenten föreslår och kontrollera vattenhårdheten i din kommun. Se avsnittet ”Vattenhårdhet”.
- Om du har en torktumlare rekommenderar vi att du använder **högsta möjliga centrifughastighet** för det valda tvättprogrammet för att spara energi under torkningen.
- Använd helst korta cykler på låga temperaturer.

14.5 Vattenhårdhet

Om vattnet i ditt område är hårt eller medelhårt rekommenderar vi att du använder en vattenavhärdare för tvättmaskiner.

Vattnet är hårt eller medelhårt när hårdheten överstiger 8dH.

I områden där vattnet är mjukt är det inte nödvändigt att använda vattenavhärdare.

Kontakta din lokala vattenmyndighet för att ta reda på vattenhårdheten där du bor.

Använd rätt mängd vattenavhärdare Följ alltid anvisningarna på förpackningen till produkten.

15. SKÖTSEL OCH RENGÖRING

⚠ **VARNING!**

Se Säkerhetsavsnitten.

15.1 Periodiskt rengöringsschema

Tack vare periodisk rengöring kommer din tvättmaskin att hålla längre.

Efter varje program, håll luckan och tvättmedelsfacket något öppna för att få luftcirkulation och torka luftfuktigheten inuti produkten.

Om maskinen inte ska användas på länge: stäng vattenkranen och dra ur nätsladden.

Preliminärt regelbundet rengöringsschema:

Avkalkning	Två gånger per år
Underhållstvätt	En gång i månaden
Rengör lucktätningen	Varannan månad
Rengör trumman	Varannan månad
Rengör tvättmedelsfack och AutoDose-behållare	Två gånger per år
Rengör tömningspum-pens filter	Två gånger per år
Rengör tilloppsslangen och ventilfiltret	Två gånger per år

15.2 Ta bort alla främmande föremål

ⓘ

Se till att alla fickor är tömda och alla lösa delar har säkrats innan du kör ett program. Se "Lägga i tvätten" i avsnittet "Råd och tips".

Ta bort alla främmande föremål (som metallklämmor, knappar, mynt osv.) som du kan hitta i luckans gummitätning, filtren och trumman. Se avsnitten "Lucktätning med dubbla lager", "Rengöring av trumman", "Rengöring av tömningspumpen" och "Rengöring av tilloppsslangen och ventilfiltret". Vid behov, kontakta vårt auktoriserade servicecenter.

15.3 Utvändig rengöring

Rengör produkten endast med milt rengöringsmedel och varmt vatten. Torka alla ytor noga.

Använd inga skursvampar eller annat som kan repa materialet.

⚠ **FÖRSIKTIGHETSÅTGÄRDER!**

Använd inte denaturerad sprit, lösningsmedel eller kemiska produkter.

⚠ **FÖRSIKTIGHETSÅTGÄRDER!**

Rengör inte metallytorna med klorinbaserat rengöringsmedel.

15.4 Avkalkning

ⓘ

Om vattnet i ditt område är hårt eller medelhårt rekommenderar vi att du använder en vattenavhärdare för tvättmaskiner (för avkalkning emellanåt). Vattnet är hårt eller medelhårt när hårdheten överstiger 8dH.

Kontrollera trumman regelbundet för eventuella kalkavlagringar.

ⓘ

Följ alltid anvisningarna på produktförpackningen.

15.5 Underhållstvätt

Upprepad och långvarig användning av lågtempererade och korta program kan orsaka tvättmedelsansamlingar,

luddansamlingar, bakteriehärdar samt biofilmsformeringar på insidan av trumman och röret. Detta kan leda till obehaglig lukt och mögelbildningar.

För att undvika dessa ansamlingar och förbättra hygienen inuti tvättmaskinen är det bra att köra en underhållstvätt minst en gång i månaden:

1. Ta ut tvätten ur trumman.
2. Avaktivera AutoDose-funktionen för tvättmedel och sköljmedel.
3. Kör ett vit-/kulörtvättprogram med högsta temperatur med en liten mängd tvättmedel, eller kör program Maskinrengöring om det finns.

15.6 Lucktätning

Denna produkt är designad med ett **självrengörande tömningssystem**, där lätta luddfibrer som faller av kläderna töms ut med vattnet. Undersök tätningen regelbundet och rengör vid behov enligt beskrivningen i följande diagram. Mynt, knappar och andra små föremål kan tas bort när programmet är klart.

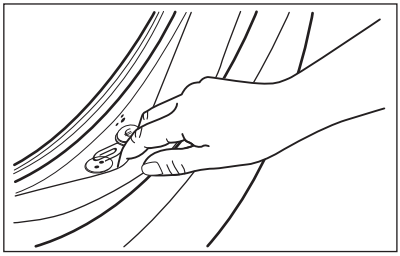

Rengör den vid behov med ett rengöringsmedel innehållande ammoniak utan att repa tätningsytan.

> ⓘ
> Följ alltid anvisningarna på produktförpackningen.

15.7 Rengöring av trumman

Undersök trumman regelbundet för att förhindra oönskade avlagringar.

Rostavlagringar kan förekomma i trumman beroende på främmande rostande föremål i tvätten eller om kranvattnet innehåller järn

Rengör trumman med en specialprodukt för rostfritt stål.

> ⓘ
> Följ alltid anvisningarna på produktförpackningen.
> Rengör inte trumman med sura avkalkningsmedel, skurpulver som innehåller klor eller med stålull.

För en grundlig rengöring:

1. Rengör trumman med en specialprodukt för rostfritt stål.

> ⓘ
> Följ alltid anvisningarna på produktförpackningen.

2. Ta ut tvätten ur trumman.
3. Avaktivera AutoDose -funktionen för tvättmedel och sköljmedel.
4. Kör ett kort vit-/kulörtvättprogram med högsta temperatur med en liten mängd tvättmedel, eller kör program Maskinrengöring om det finns. Om din produkt är ansluten till WiFi kan specialprogrammet Maskinrengöring också laddas ner via appen.
5. Tillsätt manuellt en liten mängd pulvertvättmedel eller en specifik produkt i en tom trumma för att skölja ut eventuella rester.

> ⓘ
> I slutet av ett program kan displayen ibland visa ikonen ✧: Detta är en rekommendation att köra ”trumrengöring”. När trumrengöringen är klar försvinner meddelandet.

15.8 Rengöra tvättmedelsfacket och autodoseringsAutoDose facket

> ⚠ **FÖRSIKTIGHETSÅTGÄRDER!**
> **Om du ändrar tvättmedelstyp som t.ex. märke, koncentration och tjocklek, bör du rengöra tvättmedelsdispensern.**

ⓘ

Se till att alla facken är tomma före rengöring.

För att förhindra eventuella avlagringar av torkat tvättmedel, koagulerat sköljmedel, mögelbildning i tvättmedelsfacket och/eller koagulerade flytande tillsatser i AutoDose fack, ska **en rengöringsprocedur utföras varannan månad, som förklaras i följande diagram:**

1. Öppna tvättmedelsfacket. Tryck ner haken som på bilden och dra ut tvättmedelslådan.

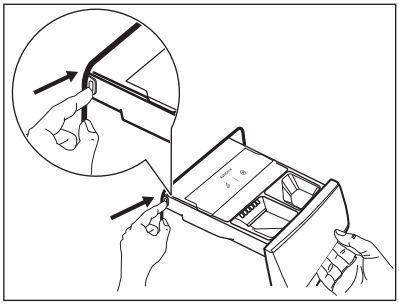

2. Ta bort insatsen för mjukmedel och, om den är isatt, behållaren för flytande tvättmedel.

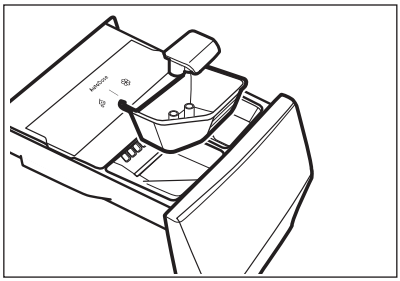

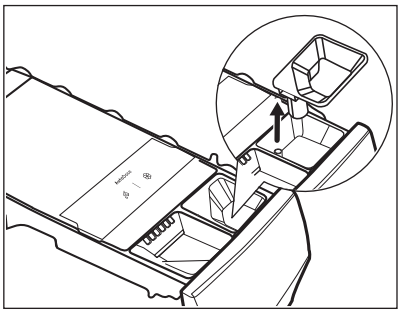

3. Tryck på fliken baktill enligt bilden och lyft upp locket för att ta bort det.

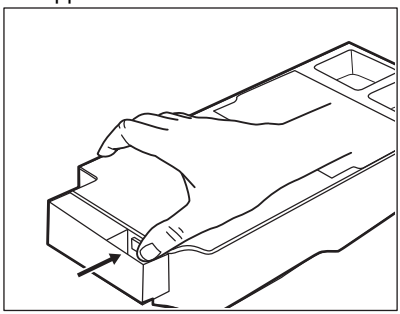

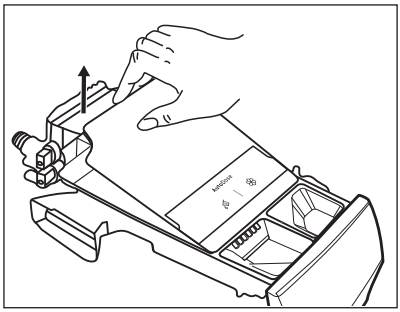

4. För att ta bort eventuella rester av tvättmedel eller om du placerar fel tillsatser i tankarna, töm lådan i ett fat eller i lämpliga behållare för att samla upp vätskan.

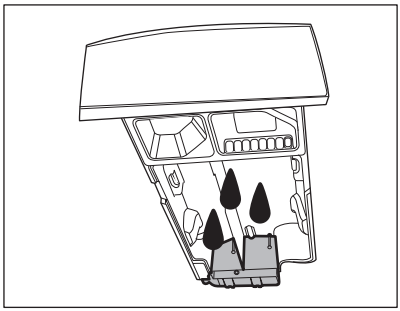

5. Tvätta lådan och alla insatser under rinnande vatten eller rengör den med en fuktig trasa.

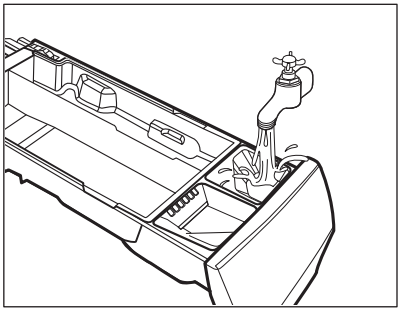

⚠ **FÖRSIKTIGHETSÅTGÄRDER!**

Använd inga vassa objekt eller metallborstar eller svampar. Tvätta inte lådan i en diskmaskin.

6. Vänd facket upp och ner och öppna bottenlocket enligt bilden.

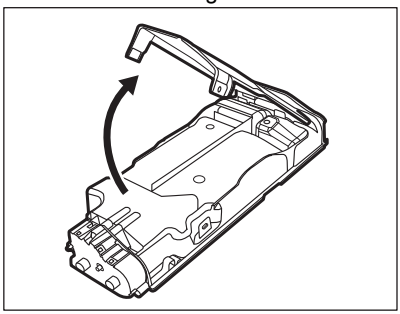

7. Se till att alla tvättmedelsrester avlägsnas från tvättmedelstransportören. Använd bara mjuka svampar.
8. Sätt tillbaka bottenskyddet till sin position genom att anpassa hålen på låskrokarna enligt bilden. Skjut in den till ett "klick" hörs.

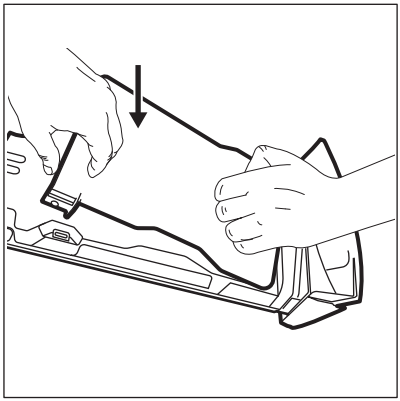

⚠ **FÖRSIKTIGHETSÅTGÄRDER!**

Tryck på bottenlocket enligt figur. Se till att det är ordentligt stängt.

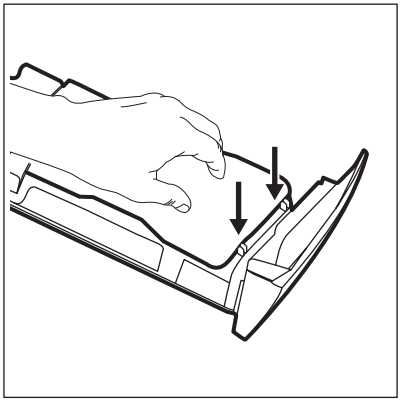

⚠ **VARNING!**

Rengör inte med några vassa objekt eller metallborstar på delar, pumpar eller sensorer som finns längst bak vid lådan. Använd bara mjuka fuktiga trasor.

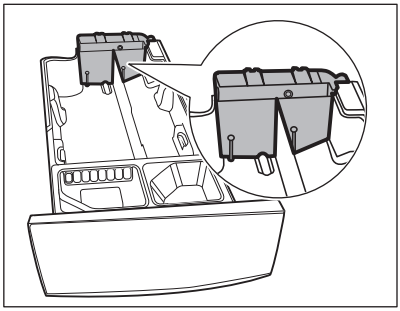

⚠ **VARNING!**

Om rester fortfarande finns kvar baktill på facken, lägg lådan i blöt i varmt vatten. Använd inga verktyg för att rengöra. Före blötläggning, ta bort handtaget genom att trycka ner den röda knappen och dra handtaget som visas på bilden.

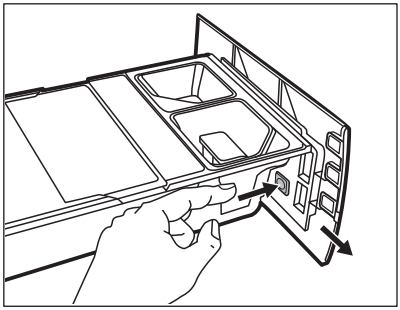

9. Se till att alla tvättmedelsrester är borta från den övre och nedre delen av urtaget. Använd en liten borste för att rengöra urtaget.

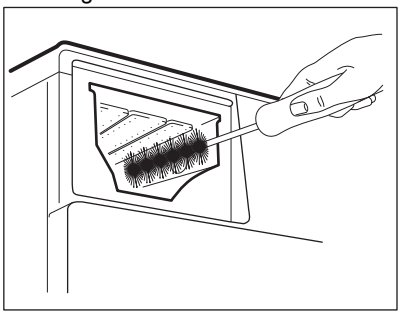

10. Sätt tillbaka lådan så här:
   a. Sätt tillbaka handtaget om det togs bort.
   b. Sätt tillbaka bottenlocket och tryck till ett "klick" hörs.
   c. Sätt tillbaka det övre locket på facket och tryck till ett "klick" hörs.
   d. Byt delarna på det manuella facket.

11. Sätt in tvättmedelsfacket i skenorna och stäng försiktigt tills ett "klick" hörs. Kör sköljprogrammet utan någon tvätt i maskinen.

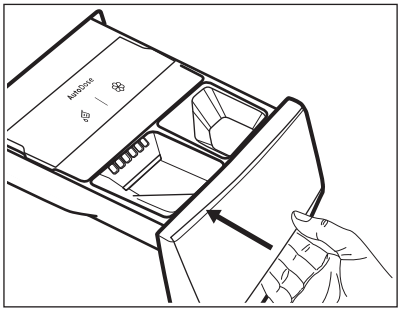

🍃

För att återställa funktionaliteten, fyll facken med tvättmedel och mjukmedel.

15.9 Rengöra tömningspumpens filter

⚠ **VARNING!**

Koppla bort nätkontakten från eluttaget.

ⓘ

Kontrollera filtret för tömningspumpen regelbundet och se till att det är rent.

Rengör tömningspumpens filter om:
- Maskinen tömmer inte ut vattnet.
- Trumman snurrar inte.
- Produkten avger ett konstigt ljud på grund av blockeringen av tömningspumpen.
- Displayen visar larmkoden E21.

⚠ **VARNING!**

- Ta inte bort filtret när produkten är igång.
- Rengör inte pumpen om vattnet i produkten är hett. Vänta tills vattnet har svalnat

Rengöra pumpfiltret enligt beskrivningen i följande diagram:

1. Öppna pumpskyddet.

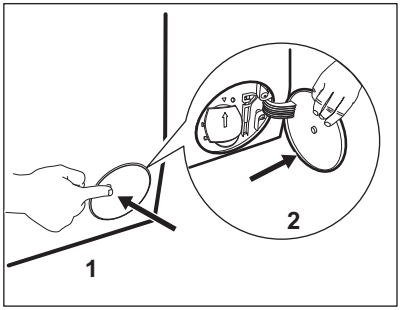

2. Placera en lämplig skål under avloppet för tömningspumpen för att samla upp vattnet som rinner ut.
3. Öppna rännan nedåt. Ha alltid en trasa till hands för att torka upp eventuellt vattenspill när du tar bort filtret.

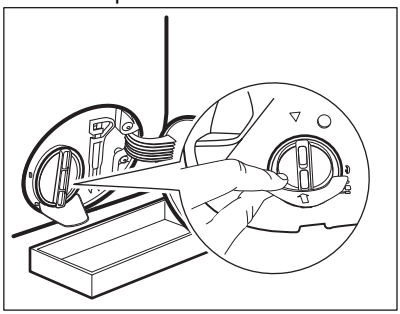

4. Vrid filtret 180 grader i moturs riktning för att öppna det, utan att ta bort det. Låt vattnet rinna ut.

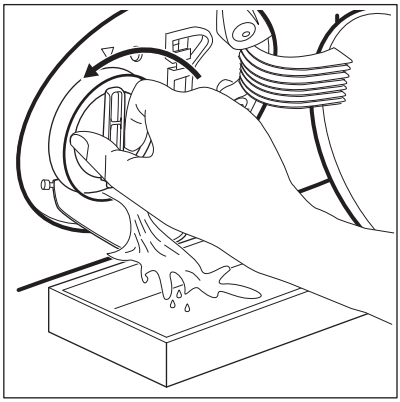

5. Vrid tillbaka filtret och töm behållaren när skålen är full av vatten.
6. Upprepa steg 4 och 5 tills vattnet slutar rinna.
7. Ta bort filtret genom att vrida det moturs.

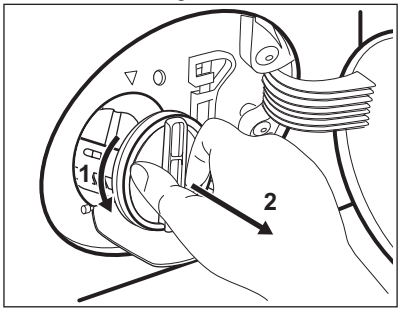

8. Avlägsna ludd och föremål från filterinsatsen om det behövs.
9. Se till att pumphjulet kan rotera. Om det inte roterar ska du kontakta vårt auktoriserade servicecenter.

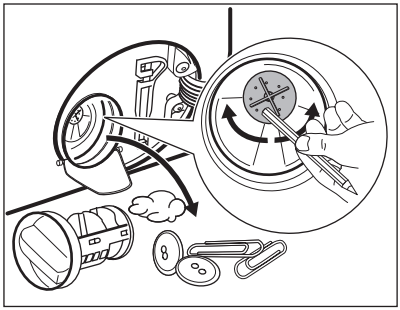

10. Skölj filtret under vattenkranen.

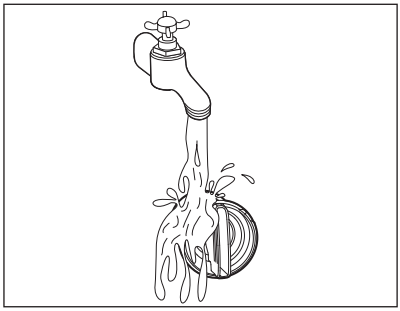

11. Sätt tillbaka filtret i styrskenorna genom att vrida det medsols. Var noga med att dra åt filtret ordentligt för att förhindra läckage.

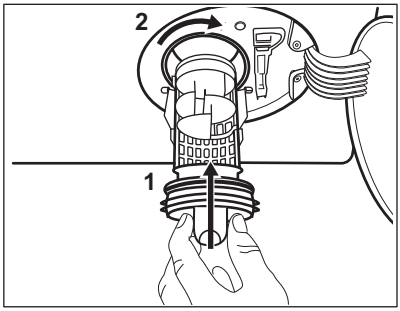

12. Stäng pumpskyddet.

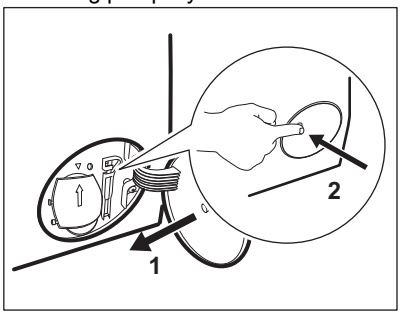

När vattnet tappas ut med nödtömningsproceduren måste tömningssystemet aktiveras igen:

- **a.** Häll 2 liter vatten i tvättmedelsfacket för huvudtvätt.
- **b.** Starta programmet för att tömma ut vattnet.

15.10 Rengöring av tilloppsslangen och ventilfiltret

Det rekommenderas att rengöra både filtren på tilloppsslangen och ventilen två gånger om året för att ta bort eventuell avlagringar som samlats under tiden. Rengör filter enligt beskrivningen i följande diagram:

1. Ta bort tilloppslangen från kranen och rengör filtret.

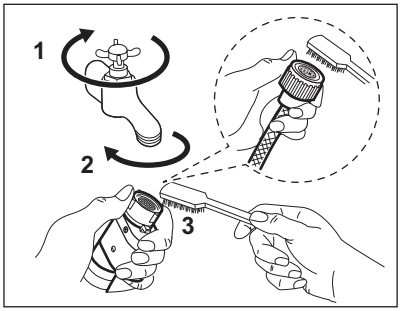

2. Ta bort tilloppsslagen från produkten genom att lossa på ringmuttern.

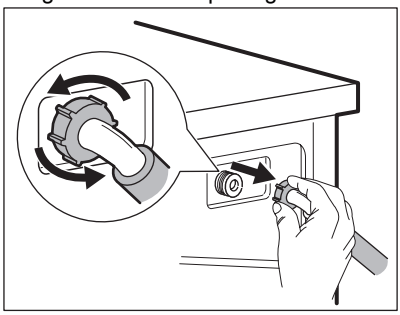

3. Rengör ventilfiltret på produktens baksida med en tandborste.

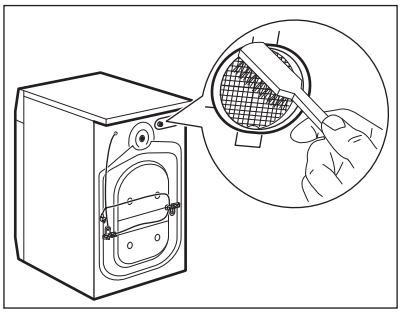

4. När du sätter tillbaka slangen på produkten ska den vridas till vänster eller till höger (inte i vertikalt läge) beroende på hur din vattenkran är placerad.

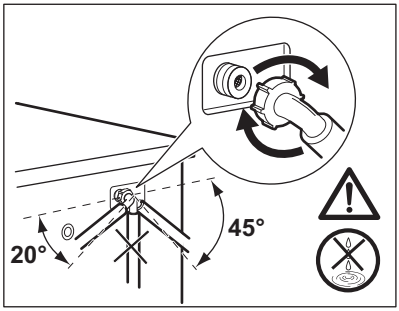

15.11 Nödtömning

Om maskinen inte töms på vatten kan man köra samma procedur som beskrivs i paragrafen "Rengör tömningspumpen". Rengör pumpen vid behov.

När vattnet tappas ut med nödtömningsproceduren måste tömningssystemet aktiveras igen:

1. Häll 2 liter vatten i tvättmedelsfacket för huvudtvätt.
2. Starta programmet för att tömma ut vattnet.

15.12 Åtgärder vid frysrisk

Om produkten är installerad på en plats där temperaturen kan sjunka till 0 °C eller lägre, ta bort det kvarvarande vattnet i tilloppsslangen och tömningspumpen.

1. Koppla bort produkten från eluttaget.
2. Stäng vattenkranen.
3. Placera tilloppsslangens båda ändar i en behållare och låt vattnet rinna ur slangen.
4. Töm tömningspumpen. Se nödtömningsproceduren.
5. När tömningspumpen är tom, sätt tillbaka tilloppsslangen igen.

> ⚠ **VARNING!**
>
> Se till att temperaturen är över 0 °C innan du använder produkten igen.
> Tillverkaren har inget ansvar för de skador som orsakas av låga temperaturer.

16. FELSÖKNING

> ⚠ **VARNING!**
>
> Se Säkerhetsavsnitten.

16.1 Larmkoder och möjliga fel

Maskinen startar inte eller stannar under drift. Prova först att hitta en lösning på problemet (se tabellerna).

> ⚠ **VARNING!**
>
> Stäng av produkten innan du gör någon kontroll.

Vid vissa problem visar displayen en larmkod och Start/Paus ▷II **-knappen kan blinka kontinuerligt:**

ⓘ

Om maskinen har för mycket tvätt i trumman, ta bort en del plagg och/eller tryck in luckan och tryck på Start/Paus-knappen så att -indikatorn slutar blinka (se bilden nedan).

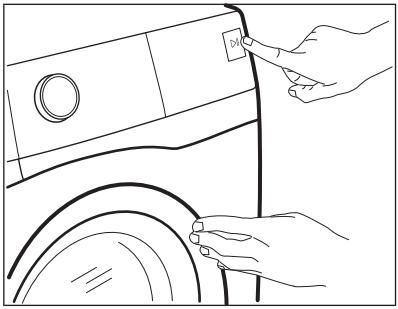

Problem	Möjlig lösning
E11 Maskinen fylls inte med vatten.	• Kontrollera att vattenkranen är öppen. • Kontrollera att trycket från vattenledningen inte är för lågt. Kontakta din lokala vattenleverantör för information om detta. • Kontrollera att vattenkranen inte är igentäppt. • Kontrollera att tilloppsslangen inte är böjd, skadad eller vriden. • Kontrollera att kopplingarna till tilloppsslangarna är korrekt anslutna. • Kontrollera att filtren i tilloppsslangarna och filtren i ventilerna inte är igentäppta. Se "Underhåll och rengöring".
E21 Maskinen tömmer inte ut vattnet.	• Kontrollera att avloppsmuffen inte är igentäppt. • Kontrollera att avloppsslangen inte är böjd eller vriden. • Kontrollera att tömningsfiltret inte är igentäppt. Rengör filtret vid behov. Se "Underhåll och rengöring". • Kontrollera att kopplingarna till tömningsslangarna är korrekt anslutna. • Ställ in tömningsprogrammet om du ställer in ett program utan tömningsfas. Om tömningsprogrammet inte finns tillgängligt på programvredet kan det ställas in via appen. • Ställ in tömningsprogrammet om du väljer en funktion som lämnar vattnet kvar i maskinen.
E41 Maskinluckan är öppen eller är inte ordentligt stängd.	• Kontrollera att luckan är ordentligt stängd.
E91 Internt fel. Ingen kommunikation mellan produktens elektriska delar.	• Programmet avslutades inte ordentligt eller stoppades för tidigt. Stäng av maskinen och sätt på den igen. • Om larmkoden visas igen, kontakta ett auktoriserat servicecenter.

EH 1: Nätfrekvensen är utanför området.
EH2: Matarspänningen är för hög.
EH3: Matarspänningen är för låg.

Avaktivera och aktivera maskinen om andra felkoder visas på displayen.
Kontakta det auktoriserade servicecentret om problemet fortsätter.
Se tabellen nedan för möjliga lösningar vid andra problem med apparaten.

Problem	Möjlig lösning
Programmet startar inte.	• Se till att stickkontakten sitter ordentligt i eluttaget. • Kontrollera att maskinens lucka är stängd. • Kontrollera att alla säkringarna i säkringslådan är hela. • Kontrollera att Start/Paus ▷II har tryckts. • Om fördröjd start är inställd avbryter du den inställningen eller väntar tills nedräkningen är slut. • Se till att tvättmedelsdispensern är ordentligt stängd. • Avaktivera Barnlås-funktionen om den är på. • Kontrollera vredets läge på det valda programmet.
Maskinen fylls med vatten och töms omedelbart.	• Kontrollera att tömningsslangen är i rätt läge. Slangen kan vara för lågt ställd. Se ”Installationsanvisningarna”.
Centrifugeringsfasen fungerar inte eller tvättprogrammet varar längre än normalt.	• Ställ in centrifugeringsprogrammet. Om tömningsprogrammet inte finns tillgängligt på programvredet kan det ställas in via appen. • Kontrollera att tömningsfiltret inte är igentäppt. Rengör filtret vid behov. Se "Underhåll och rengöring". • Justera plaggen manuellt i trumman och starta centrifugeringsfasen igen. Detta problem kan orsakas av balansproblem.
Det finns vatten på golvet.	• Kontrollera att kopplingarna i vattenslangarna är täta och att inget vattenläckage förekommer. • Kontrollera att tilloppsslangen och tömningsslangen inte är skadade. • Kontrollera att du använder rätt tvättmedel och rätt mängd.
Du kan inte öppna luckan.	• Se till att du inte har valt ett tvättprogram som avslutas med vatten i trumman. • Kontrollera att tvättprogrammet är klart. • Ställ in tömnings- eller centrifugeringsprogrammet om det finns vatten i trumman. Om centrifugerings- och tömningsprogrammen inte finns tillgängliga på programvredet kan de ställas in via appen. • Se till att maskinen får elektrisk ström. • Detta problem kan orsakas av ett produktfel. Kontakta det auktoriserade servicecentret. Om du måste öppna luckan ska du läsa "Nödöppning av luckan" noga. • Se till att Fjärrstart är inte aktiverat. Avaktivera den.

Problem	Möjlig lösning
Uppkopplingsindikatorn visas inte på displayen.	• Kontrollera den trådlösa signalen. • Kontrollera att den trådlösa anslutningen är påslagen. Se avsnittet "Konfigurera trådlös anslutning för tvättmaskinen" i kapitlet "Wi-Fi – Anslutningsinstallation". • Kontrollera ditt hemnätverk och din router. • Starta om routern. • Kontakta din internetleverantör om problemen med det trådlösa nätverket kvarstår.
Appen kan inte ansluta till maskinen.	• Kontrollera den trådlösa signalen. • Se till att din smarta enhet är ansluten till det trådlösa nätverket. • Kontrollera ditt hemnätverk och din router. • Starta om routern. • Kontakta din internetleverantör om det är problem med det trådlösa nätverket. • Maskinen eller din smartenhet, eller båda, måste konfigureras igen om en ny router har installerats eller om routerns konfiguration har ändrats.
Det händer ofta att appen inte kan ansluta till maskinen.	• Se till att den trådlösa signalen når maskinen. Försök med att flytta routern så att den står så nära maskinen som möjligt eller köp en förstärkare till routern. • Se till att den trådlösa signalen inte störs av mikrovågor. Stäng av mikrovågsugnen. Undvik att använda mikrovågsugnen och fjärrkontrollen samtidigt.
UPd visas på displayen. Alla knappar är avaktiverade utom På/Av.	• Maskinen laddar ner alla uppdateringar. Vänta tills uppdateringsprocessen är klar. Om du avaktiverar maskinen under uppdateringen återupptas den när du aktiverar den igen.
Maskinen avger ett konstigt ljud och vibrerar.	• Kontrollera att maskinen står plant. Se ”Installationsanvisningarna”. • Kontrollera att förpackningen och/eller transportbultarna är borttagna. Se ”Installationsanvisningarna”. • Lägg i mer tvätt i trumman. Du kan ha lagt i för liten tvättmängd.
Programmets varaktighet ökar eller minskar under programmets förlopp.	• SensiCare System kan justera programmets varaktighet efter typ av tvätt och tvättmängd. Se avsnittet ”SensiCare System Detektion av tvättmängd" i kapitlet ”Daglig användning”.
Tvättresultaten är inte tillräckligt bra.	• Öka mängden tvättmedel eller använd ett annat tvättmedel. • Använd specialprodukter för att ta bort svåra fläckar innan du kör igång tvättprogrammet. • Kontrollera att du ställt in rätt temperatur. • Minska tvättmängden. • Kontrollera, vid användning av AutoDose-behållare, att de inte är tomma. • Kontrollera, vid användning av AutoDose-behållare, den förinställda doseringen av tvättmedel och sköljmedel. Se avsnittet ”Grundinställningar” i avsnittet ”AutoDose-tekniken”. • Rengör AutoDose-behållarna före användning av tvättmedel, sköljmedel eller andra tillsatser av ett annat märke.
För mycket skum i tvättrumman under tvättprogrammet.	• Minska mängden diskmedel eller antalet tabletter eller endosdiskmedel. • Kontrollera, vid användning av AutoDose-behållare, den förinställda doseringen av tvättmedel och sköljmedel. Se avsnittet ”Grundinställningar” i avsnittet ”AutoDose-tekniken”.

Problem	Möjlig lösning
Nivån av tvättmedel/sköljmedel har inte minskat i Auto-Dose-behållarna efter tvättning.	• Detta är normalt, facken är ganska stora och tvättmedelsåtgången kan vara svår att se med blotta ögat.
Det finns tvättmedelsrester i tvättmedelsfacket efter tvätt.	• Se till att spaken är i rätt läge (UPP för pulvertvättmedel – NER för flytande tvättmedel). • Se till att du har använt tvättmedelsfacket i enlighet med instruktionerna i den här användarmanualen.

Sätt på maskinen efter kontrollen. Programmet fortsätter från den punkt där det avbröts.
Kontakta ett auktoriserat servicecenter om problemet uppstår igen.
Nödvändig information för servicecentret finns på märkskylten.

16.2 Nödöppning av luckan

Produktens lucka förblir stängd vid strömavbrott eller produktfel.
Tvättprogrammet fortsätter när strömmen återställs. Om luckan förblir låst vid fel kan den öppnas med nödupplåsningsfunktionen.

Innan du öppnar luckan:

⚠ **FÖRSIKTIGHETSÅTGÄRDER!**

Risk för brännskador föreligger! Kontrollera att vattentemperaturen och tvätten inte är varm. Om så behövs, vänta tills de svalnat.

⚠ **FÖRSIKTIGHETSÅTGÄRDER!**

Risk för personskador föreligger! Kontrollera att trumman inte snurrar. Vid behov, vänta tills trumman slutat snurra.

ⓘ

Kontrollera att vattennivån i trumman inte är för hög. Vid behov, fortsätt med nödtömning (se "Nödtömning" i avsnittet "Skötsel och rengöring").

Gör så här för att öppna luckan:

1. Tryck på knappen På/Av ⏻ för att stänga av maskinen.
2. Koppla bort nätkontakten från eluttaget.
3. Öppna filterluckan.
4. Dra nödlåsningsavtryckaren nedåt en gång. Dra den nedåt igen, håll den tätt intill, och öppna under tiden luckan.

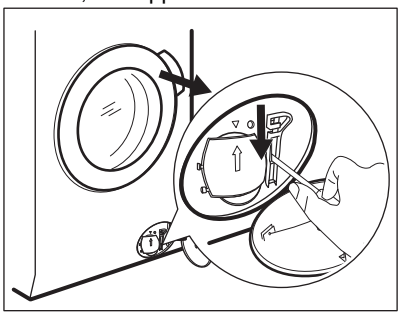

5. Ta ut tvätten och stäng sedan maskinluckan.
6. Stäng filterluckan.

17. FÖRBRUKNINGSVÄRDEN

17.1 Kommentar

ⓘ

QR-koden på energimärkningsetiketten som medföljer produkten innehåller en webblänk till information gällande maskinens prestanda i EU EPREL-databasen. Förvara energimärkningsetiketten som referens tillsammans med användarhandboken och alla andra dokument som medföljer denna produkt.
Det går också att hitta samma information i EPREL med länken **https://eprel.ec.europa.eu** och modellnamnet och produktnumret som du hittar på produktens typskylt.

ⓘ

Värden och programtider kan variera beroende på olika förhållanden (t.ex. rumstemperatur, vattentemperatur och tryck, storlek och typ av tvätt, matningsspänning) och även om standardinställningarna för ett program ändras.

17.2 Enligt EU-kommissionens förordning EU 2019/2023

Eco 40-60-program	kg	kWh	Liter	tt:mm	% 1)	°C	varv/min 2)
Full maskin	11.0	0.730	76.0	03:59	44.00	29.0	1550
Halvfull maskin	5.5	0.540	54.0	02:59	44.00	28.0	1550
Kvartsfull maskin	3.0	0.310	36.0	02:59	45.00	26.0	1550

1) Återstående fukt efter centrifugering. Ju högre centrifugeringshastighet man väljer desto högre blir ljudnivån och desto lägre blir mängden kvarvarande fukt i tvätten.

2) Maximal centrifughastighet.

Strömförbrukning i olika lägen

Av (W)	Standby (W)	Fördröjd start (W)	Nätverksläge standby (W)
0.50	0.50	4.00	2.00 1)
Tid till ”Off”/”Standby”-läge är max 15 minuter.			

1) Energiförbrukningen för den anslutna funktionen är cirka 17,5 kWh per år. För att koppla bort funktionen, se kapitlet ”WiFi - Anslutningsinställningar”.

17.3 Vanliga program

ⓘ

Dessa värden är endast indikerande.

Program	kg	kWh	Liter	tt:mm	% 1)	°C	varv/ min2)
Bomull 3) 90 °C	11.0	3.300	95.0	03:50	44.00	85.0	1600
Bomull 60 °C	11.0	2.200	95.0	03:50	44.00	55.0	1600
Bomull 4) 20 °C	11.0	0.350	95.0	03:10	44.00	20.0	1600
Syntet 40 °C	5.0	0.950	65.0	02:45	35.00	40.0	1200
Fintvätt 5) 30 °C	2.0	0.350	55.0	01:05	35.00	30.0	1200
Ylle 30 °C	3.0	0.500	80.0	01:15	30.00	30.0	1200

1) Återstående fukt efter centrifugering. Ju högre centrifugeringshastighet man väljer desto högre blir ljudnivån och desto lägre blir mängden kvarvarande fukt i tvätten.

2) Referensindikator på centrifughastighet.

3) Lämpligt för mycket smutsig tvätt.

4) Lämplig för lätt smutsad tvätt av bomull, syntet och blandade material.

5) Det fungerar också som ett snabbt tvättprogram för lätt smutsad tvätt.

18. SNABBGUIDE

18.1 SmartSelect

SmartSelect hjälper dig att spara energi, tid och vatten.
Skanna QR-koden för att läsa mer.

Daglig användning

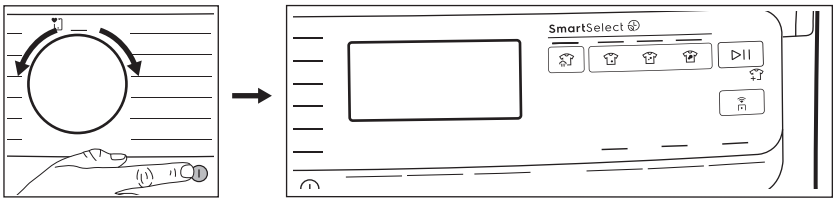

- Anslut stickkontakten i eluttaget.
- Öppna vattenkranen.

- Tryck på **På/Av**-knappen för att slå på produkten.

- Vrid programvredet till önskat tvättprogram.
- Ställ in önskade tillval genom att trycka på respektive knappar.

Låt SmartSelect -funktionen vägleda dig för att spara energi och vatten. Extra lätt och Lätt alternativ kan användas för det mesta.

Använd Uppfräschning ånga för att undvika att tvätta och fräscha upp dina kläder med endast ånga.

- Lägg in tvätten i trumman, ett plagg åt gången utan att överskrida maximal tvättmängd. Stäng luckan och kontrollera att inget plagg har fastnat mellan tätningen och luckan.
- **Om du använder AutoDose-facken** laddas tvättmedels- och sköljmedelsfacken upp automatiskt. Säkerställ att facken inte är tomma. **Om du använder manuell påfyllning**, häll tvättmedel och andra medel i rätt fack.

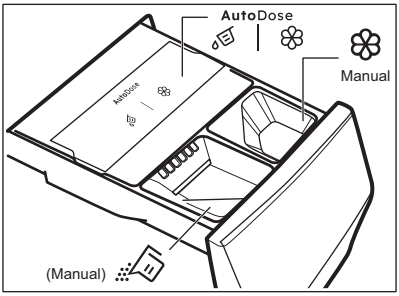

Om du använder flytande tvättmedel och manuell påfyllning, för in behållaren för flytande tvättmedel.

- Starta programmet genom att trycka på **Start/Paus**-knappen.
- Tvättmaskinen startar.
- När programmet är slut, ta ut tvätten.
- Tryck på **På/Av**-knappen för att stänga av produkten.

18.2 Rengöra tömningspumpens filter

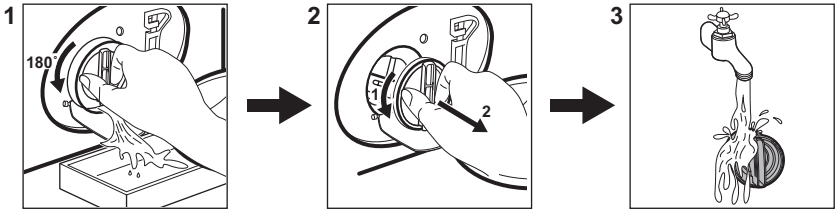

Rengör filtret regelbundet och särskilt om larmkoden E21 visas på displayen.

18.3 Program

Program	Tvättmängd	Produktbeskrivning
UltraQuick 49min	8.0 kg	Bomulls- och syntetplagg. Det här programmet ger bra tvättresultat på kort tid.
Bomull	11.0 kg	Vita och färgade bomullsmaterial. Idealisk för normal och grov smuts.
Syntet	5.0 kg	Syntetplagg eller blandade material.

Program	Tvättmängd	Produktbeskrivning
Fintvätt	2.0 kg	Ömtåliga material som akryl, viskos, polyester.
Ylle	3.0 kg	Maskintvättbar ylle, handtvättbar ylle och fintvätt.
Centrifugering/ Tömning	11.0 kg	Alla material, förutom ylle och mycket ömtåliga material. Program för centrifugering och tömning av vattnet.
Skölj	11.0 kg	Alla material, utom ylle och mycket ömtåliga material. Program för sköljning och centrifugering.
Hygien	11.0 kg	Vita bomullsplagg. Med detta program tas mer än 99,99 % av alla bakterier och virus bort[1)]
Jeans	4.0 kg	Denim- och jerseyplagg.
Sportkläder	5.0 kg	Blandade sportplagg.
Snabb 20min	3.0 kg	Bomulls- och syntetplagg som är lätt smutsade eller bara har använts en gång.
Eco 40-60	11.0 kg	Vit och färgad bomull. Normalt smutsade plagg.

1) Testad för Staphylococcus aureus, Enterococcus faecium, Candida albicans, Pseudomonas aeruginosa och MS2 Bacteriophage i externa tester utfört av Swissatest Testmaterialien AG år 2021 (Testrapport nr 202120117).

Om man lägger i smutstvätt till **maximal kapacitet som anges för varje program** **bidrar det till att minska energi- och vattenförbrukningen**.

Lämpliga tvättmedel för tvättprogram

Program	Pulvertvätt-medel[1)]	Flytande tvättmedel	Flytande tvättmedel för kulörtvätt	Ömtåliga yl-leplagg	Special
Bomull	▲	▲	▲	--	--
Syntet	▲	▲	▲	--	--
Fintvätt	--	--	--	▲	▲
Ylle	--	--	--	▲	▲
Hygien	▲	▲	--	--	▲
Jeans	--	--	▲	▲	▲
Sportkläder	--	▲	▲	--	▲
Snabb 20min	--	▲	▲	--	--
Eco 40-60	▲	▲	▲	--	--

1) Vid temperatur över 60 °C rekommenderas pulvertvättmedel.

▲ = Rekommenderas

-- = Rekommenderas ej

18.4 Tvättmedelstyp och mängd.

- Använd endast tvättmedel och andra tillsatser som är särskilt avsedda för tvättmaskiner. Först, se följande allmänna regler:
  - pulvertvättmedel (även tabletter och tvättmedel för engångsbruk) för alla typer av material, utom ömtåliga material. Pulvertvättmedel med blekmedel är att föredra för vittvätt,

  - Flytande tvättmedel, helst för tvättprogram med låga temperaturer (max. 60 °C) för alla typer av material, eller specialtvättmedel för endast ylle.
- Blanda inte olika sorters tvättmedel.
- Använd mindre tvättmedel om:
  - du tvättar en liten mängd,
  - tvätten är lätt smutsad,
  - det bildas mycket skum under tvättningen.
- När du använder tvättmedelstabletter eller -kapslar ska du alltid placera dem i trumman, inte i tvättmedelsfacket, och följa tillverkarens rekommendationer.

Otillräckligt med tvättmedel kan ge:
- otillfredsställande tvättresultat,
- tvätten blir grå,
- kläderna blir oljiga,
- det bildas mögel inuti maskinen.

För mycket tvättmedel kan ge:
- lödder,
- minskad tvätteffekt,
- otillräcklig sköljning,
- större miljöpåverkan.

18.5 Periodiskt rengöringsschema

Tack vare periodisk rengöring kommer din tvättmaskin att hålla längre.

Efter varje program, håll luckan och tvättmedelsfacket något öppna för att få luftcirkulation och torka luftfuktigheten inuti produkten.

Om maskinen inte ska användas på länge: stäng vattenkranen och dra ur nätsladden.

Preliminärt regelbundet rengöringsschema:

Avkalkning	Två gånger per år
Underhållstvätt	En gång i månaden
Rengör lucktätningen	Varannan månad
Rengör trumman	Varannan månad
Rengör tvättmedelsfack och AutoDose-behållare	Två gånger per år
Rengör tömningspum-pens filter	Två gånger per år
Rengör tilloppsslangen och ventilfiltret	Två gånger per år

Kontrollera trumman regelbundet för eventuella kalkavlagringar. Vi rekommenderar att du kör ett program med tom trumma och en avkalkningsprodukt då och då.

Ta bort alla främmande föremål

> ⓘ
> Se till att alla fickor är tömda och alla lösa delar har säkrats innan du kör ett program.

Ta bort alla främmande föremål (som metallklämmor, knappar, mynt osv.) som du kan hitta i luckans gummitätning, filtren och trumman. Vid behov, kontakta vårt auktoriserade servicecenter.

Lucktätning
Denna produkt är designad med ett **självrengörande tömningssystem**, där lätta luddfibrer som faller av kläderna töms ut med vattnet. Undersök tätningen regelbundet och rengör vid behov enligt beskrivningen i följande diagram. Mynt, knappar och andra små föremål kan tas bort när programmet är klart.

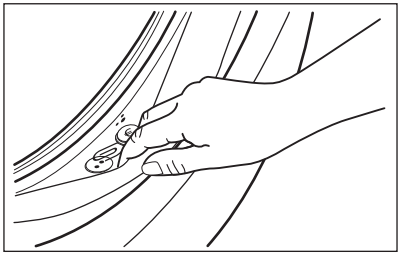

Rengör den vid behov med ett rengöringsmedel innehållande ammoniak utan att repa tätningsytan.

Avlägsna ludd och föremål från filterinsatsen om det behövs.

18.6 Wi-Fi-nätverksanslutning

Aktivera WiFi

> ⓘ
> Som standardinställning från fabrik är WiFi-funktionen Av.

För att ansluta produkten till ett WiFi-nätverk, tryck och håll in Fjärrstart knappen i 5 sekunder. Den här åtgärden öppnar åtkomstpunkten (går till AP läge). Om den inte har tillhandahållits tidigare kommer den att påbörja etableringsprocessen.

När åtkomstpunkten är öppen, och om det finns en ny nätverksbehörighet, kommer den att ersätta alla nätverksreferenser som tidigare sparats. Om inte kommer den att fortsätta ansluta till det tidigare sparade nätverket.

Under denna fas visar displayen endast WiFi-ikonen och ”**on**”-meddelandet medan alla andra indikatorer på kontrollpanelen är Av.

WiFi-ikonen börjar blinka.

När åtkomstpunkten är öppen visas ”**AP**” på displayen.

WiFi-ikonen fortsätter att blinka tills den är ansluten till hemnätverket.

När etableringen har slutförts spelas ett ljud upp och WiFi-ikonen tänds stadigt.

> Under tiden som WiFi och åtkomstpunkten slås på spelas en feljingel upp om du trycker på någon av knapparna.

När produkten är ansluten, genom att trycka på Fjärrstart knappen På kan användaren starta program på distans via App.

Automatisk anslutning till registrerat nätverk
När produkten har konfigurerats och registrerats i hemnätverket försöker den ansluta till nätverket automatiskt varje gång den slås på. Det hörs inget ljud när WiFi-anslutningen lyckas.

Ansluta till ett annat nätverk (återöppna åtkomstpunkt)
Varje gång användaren trycker på och håller Fjärrstart in knappen i 5 sekunder öppnas och sänds åtkomstpunkten. Nya nätverksuppgifter som tas emot vid denna tidpunkt kommer att skriva över tidigare sparade inloggningsuppgifter och produkten ansluts till det nya WiFi-nätverket.

Stänga av WiFi
Om användaren bestämmer sig för att inte längre ansluta produkten till WiFi kan han/hon trycka på och hålla Fjärrstart in knappen i 10 sekunder så återställs produkten och stängs av.

Displayen visas endast **– – –** i 5 sekunder medan alla andra indikatorer på kontrollpanelen är avstängda.

Efter återställning går displayen tillbaka till ursprungligt läge med WiFi-ikonen avstängd.

19. MILJÖSKYDD

Återvinn material med symbolen . Återvinn förpackningen genom att placera den i lämpligt kärl. Bidra till att skydda vår miljö och vår hälsa genom att återvinna avfall från elektriska och elektroniska produkter. Släng inte produkter märkta med symbolen med hushållsavfallet. Lämna in produkten på närmaste återvinningsstation eller kontakta kommunkontoret.

electrolux.com

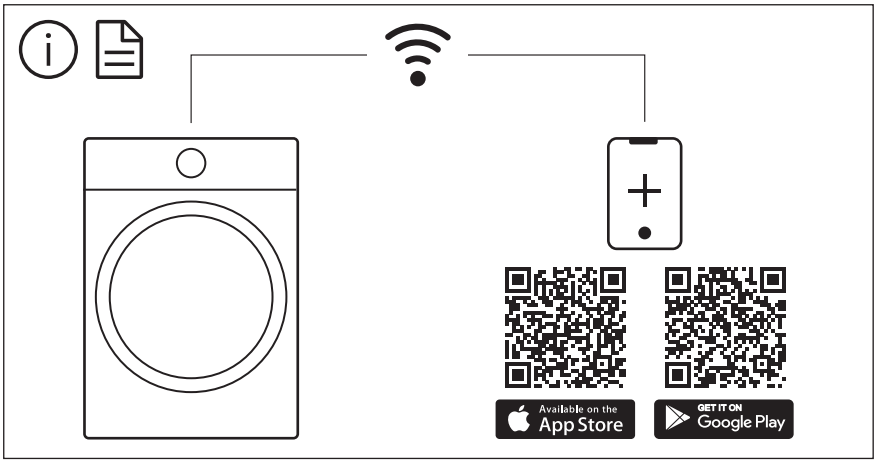

The software in this product contains components that are based on free and open source software. Electrolux gratefully acknowledges the contributions of the open software and robotics communities to the development project.

To access the source code of these free and open source software components whose license conditions require publishing, and to see their full copyright information and applicable license terms, please visit:
http://electrolux.opensoftwarerepository.com (folder NIUS)

157086702-A-162025