AEG

aeg.com/register

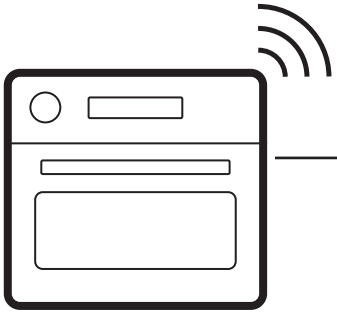

NKK8N721B
PK8000WT
TK8NK72XB
TK8NK72XT

CS Návod k použití | **Kombinovaná mikrovlnná trouba** 3
IT Istruzioni per l'uso | **Forno a microonde multifunzione** 17

INSTALACE / INSTALLAZIONE

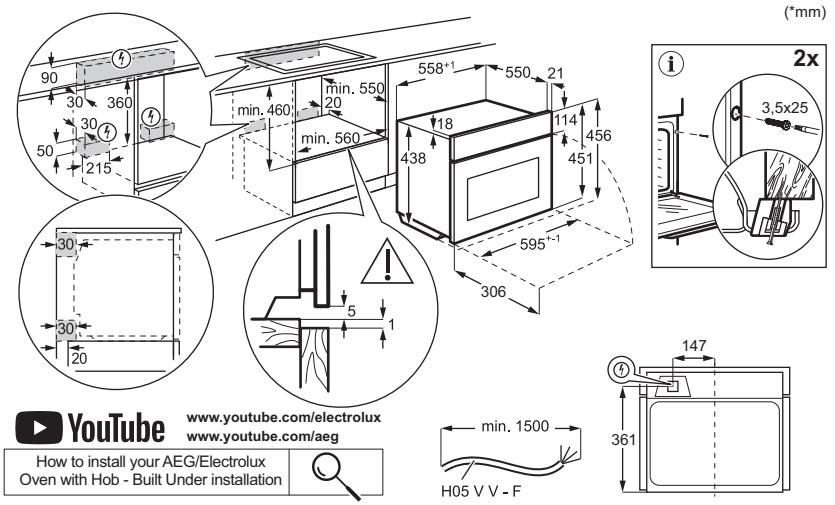

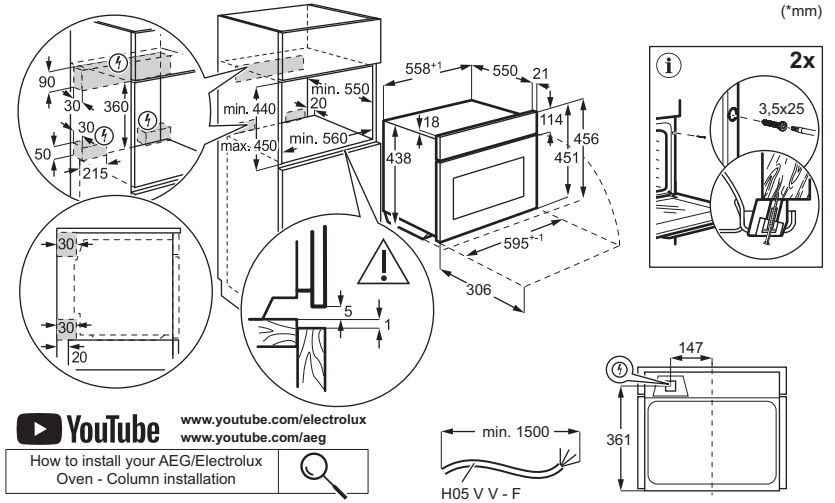

ČESKY

1. BEZPEČNOSTNÍ INFORMACE.....**3**
2. BEZPEČNOSTNÍ POKYNY.....**6**
3. POPIS VÝROBKU.....**8**
4. PŘED PRVNÍM POUŽITÍM.....**8**
5. DENNÍ POUŽÍVÁNÍ.....**9**
6. TIPY A RADY.....**12**
7. ČIŠTĚNÍ A ÚDRŽBA.....**16**
8. ODSTRAŇOVÁNÍ ZÁVAD.....**16**
9. ENERGETICKÁ ÚČINNOST.....**17**
10. POZNÁMKY K OCHRANĚ ŽIVOTNÍHO PROSTŘEDÍ.....**17**

Změny vyhrazeny.

1. ⚠ BEZPEČNOSTNÍ INFORMACE

Před instalací a použitím spotřebiče si pečlivě přečtěte přiložený návod. Výrobce nenese odpovědnost za žádný úraz ani škodu v důsledku nesprávné instalace nebo použití. Návod k použití vždy uchovávejte na bezpečném a přístupném místě pro jeho budoucí použití.

1.1 Bezpečnost dětí a zranitelných osob

- Tento spotřebič smí používat děti starší osmi let nebo osoby se sníženými fyzickými, smyslovými nebo duševními schopnostmi nebo osoby bez patřičných zkušeností a znalostí, pouze pokud tak činí pod dozorem nebo obdrželi instrukce týkající se bezpečného provozu spotřebiče, a pokud rozumí rizikům spojeným s provozem spotřebiče. Děti mladší osmi let a osoby s rozsáhlým a komplexním postižením bez stálého dozoru udržujte z dosahu spotřebiče.
- Zabraňte dětem, aby si hrály se spotřebičem a mobilními zařízeními s aplikací.
- Uchovávejte obal mimo dosah dětí a řádně jej zlikvidujte.
- VAROVÁNÍ: Spotřebič a jeho přístupné části se při použití zahřívají na vysokou teplotu. Během používání a chlazení držte děti a domácí zvířata v bezpečné vzdálenosti.
- Aktivujte dětskou bezpečnostní pojistku, pokud je k dispozici.
- Děti nesmí provádět čištění ani údržbu spotřebiče bez dozoru.

1.2 Všeobecné bezpečnostní informace

- Spotřebič je určen výhradně pro přípravu jídel.
- Tento spotřebič je určen k použití v běžnému domácímu použití.
- Tento spotřebič lze používat v kancelářích, hotelových pokojích, motelech, agropenzionech a v podobných ubytovacích zařízeních, kde využití nepřesahuje průměrnou úroveň využití v domácnosti.
- Nepoužívejte spotřebič, dokud není nainstalován do vestavné konstrukce.
- Před prováděním jakékoli údržby vždy spotřebič odpojte od napájení.
- Je-li napájecí kabel poškozený, smí ho vyměnit pouze výrobce, autorizované servisní středisko nebo osoby s podobnou příslušnou kvalifikací. Jinak by mohlo dojít k úrazu elektrickým proudem.
- VAROVÁNÍ: Před výměnou žárovky se ujistěte, že je spotřebič vypnutý, abyste zabránili možnému úrazu elektrickým proudem.
- VAROVÁNÍ: Spotřebič a jeho přístupné části se při použití zahřívají na vysokou teplotu. Nedotýkejte se topných článků ani vnitřních ploch spotřebiče.
- Při vkládání nebo vyjímání příslušenství či nádobí vždy používejte kuchyňské chňapky.
- Používejte pouze pečicí sondu doporučenou k tomuto spotřebiči.
- Neinstalujte spotřebič za ozdobnými dvířky, aby nedošlo k jeho přehřátí.
- VAROVÁNÍ: Pokud jsou těsnění dveří nebo dveří poškozená, nepoužívejte spotřebič, dokud jej neopraví kvalifikovaná osoba.
- VAROVÁNÍ: Pouze kvalifikovaná osoba by měla provádět servisní nebo opravné operace zahrnující odstranění krytů chránících před vystavením mikrovlnné energii.
- VAROVÁNÍ: Tekutiny a další potraviny se nesmí ohřívat v uzavřených nádobách, protože mohou explodovat.
- Používejte pouze nádobí vhodné pro mikrovlnné trouby.
- Neaktivujte funkci mikrovlnné trouby, když je spotřebič prázdný, aby nedošlo k elektrickému oblouku.

- Pro přípravu pokrmů a nápojů v mikrovlnné troubě nesmí být použity kovové nádoby. Tento požadavek neplatí, pokud výrobce stanoví velikost a tvar kovových nádob, které jsou vhodné pro přípravu v mikrovlnné troubě.
- Při zahřívání potravin v plastových nebo papírových nádobách sledujte spotřebič, abyste zabránili vznícení.
- Spotřebič je určen k ohřívání potravin a nápojů. Sušení potravin nebo oděvů a ohřívání zahřívacích podložek, pantoflů, houbiček, vlhkých hadrů a podobných předmětů může vést k poranění, vznícení nebo požáru.
- Uvolňuje-li se ze spotřebiče kouř, vypněte jej nebo vypojte ze zásuvky a dvířka nechte zavřená, aby se případné plameny udusily.
- Ohřívání nápojů v mikrovlnné troubě může mít za následek zpožděný eruptivní var. Při manipulaci s nádobou je třeba dbát opatrnosti.
- Obsah kojeneckých lahví a skleniček s dětskou výživou před konzumací promíchejte nebo protřepejte a zkontrolujte teplotu, aby nedošlo k popálení.
- Neohřívejte vejce ve skořápce ani celá vařená vejce, protože mohou explodovat, a to i po ukončení ohřevu v mikrovlnné troubě.
- Chcete-li odstranit drážky na rošty, vytáhněte z bočních stěn nejdřív jejich přední část a poté zadní část. Drážky na rošty nainstalujte stejným postupem v opačném pořadí.
- Pravidelně čistěte spotřebič a odstraňte veškeré usazeniny potravin.
- K čištění spotřebiče nepoužívejte čisticí zařízení na páru.
- K čištění skleněných dvířek nepoužívejte drsné čisticí prostředky nebo ostré kovové škrabky. Mohly by poškrábat povrch, což by mohlo následně vést k rozbití skla.
- Nebudete-li udržovat spotřebič čistý, může to vést k poškození povrchu, které by mohlo nepříznivě ovlivnit životnost spotřebiče a vést k nebezpečným situacím.

2. BEZPEČNOSTNÍ POKYNY

2.1 Installation

⚠ VAROVÁNÍ!

Tento spotřebič smí instalovat jen kvalifikovaná osoba.

- Odstraňte veškerý obalový materiál.
- Poškozený spotřebič neinstalujte ani nepoužívejte.
- Postupujte podle pokynů k instalaci, které jsou k dispozici na našich webových stránkách.
- Při přemisťování spotřebiče buďte opatrní, protože je těžký. Používejte ochranné rukavice a uzavřenou obuv.
- Netahejte spotřebič za držadlo.
- Spotřebič nainstalujte na bezpečném a vhodném místě, které splňuje požadavky na instalaci.
- Dodržujte minimální vzdálenosti od ostatních spotřebičů a nábytku.
- Před instalací spotřebiče se ujistěte, že je vodorovný a dvířka se otevírají bez omezení.
- Spotřebič je vybaven elektrickým chladicím systémem. Musí být zapojen do elektrické sítě.

2.2 Připojení k elektrické síti

⚠ VAROVÁNÍ!

Hrozí nebezpečí požáru nebo úrazu elektrickým proudem.

- Veškerá elektrická připojení by měla být provedena kvalifikovaným elektrikářem.
- Zkontrolujte, zda údaje na typovém štítku souhlasí s parametry elektrické sítě.
- Spotřebič musí být uzemněn. Vždy používejte správně instalovanou zásuvku s ochranou proti úrazu elektrickým proudem.
- Nepoužívejte rozbočovací zástrčky ani prodlužovací kabely.
- Zabraňte poškození síťové zástrčky a kabelu. Pokud je nutná výměna, musí ji provést naše autorizované servisní středisko.
- Síťové kabely se nesmí dotýkat nebo se nacházet v blízkosti dvířek spotřebiče nebo výklenku pod spotřebičem, obzvláště je-li spotřebič v provozu nebo jsou-li dvířka horká.
- Ochrana proti úrazu elektrickým proudem u živých a izolovaných částí musí být bezpečně upevněna a neměla by být odnímatelná bez nářadí.
- Zapojte síťovou zástrčku do zásuvky až na konci instalace. Po instalaci zajistěte přístup k síťové zástrčce.
- Pokud je síťová zásuvka uvolněná, nezapojujte do ní síťovou zástrčku.
- Neodpojujte spotřebič tažením za síťový kabel. Vždy tahejte za zástrčku.
- Používejte pouze správná izolační zařízení: ochranné vypínače vedení: ochranné vypínače vedení, pojistky (pojistky šroubového typu se musí odstranit z držáku), ochranné zemnicí jističe a stykače.
- Elektrická instalace musí mít odpojovací zařízení, které odpojí spotřebič od sítě na všech pólech, s roztečí kontaktů alespoň 3 mm.
- Spotřebič se dodává se síťovou zástrčkou a napájecím kabelem.

2.3 Použijte

⚠ VAROVÁNÍ!

Hrozí nebezpečí zranění, popálení, úrazu elektrickým proudem či výbuchu.

- Spotřebič nijak neupravujte.
- Zajistěte, aby větrací otvory nebyly blokovány.
- Během provozu nenechávejte spotřebič bez dozoru.
- Po každém použití spotřebič vypněte.
- Buďte opatrní při otevírání dvířek spotřebiče během provozu, protože může být uvolněn horký vzduch a hořlavé výpary z potravinářských ingrediencí.
- Nepoužívejte spotřebič, máte-li vlhké ruce, nebo když je v kontaktu s vodou.
- Na otevřená dvířka netlačte.
- Nepoužívejte spotřebič jako pracovní nebo odkládací plochu.
- Při otevřených dvířkách udržujte jiskry a otevřený oheň v dostatečné vzdálenosti od spotřebiče.
- V blízkosti spotřebiče nepokládejte hořlavé výrobky.
- Své heslo k síti Wi-Fi s nikým nesdílejte.
- Mikrovlnnou funkci nepoužívejte k předehřátí spotřebiče.

⚠ VAROVÁNÍ!
Hrozí nebezpečí poškození spotřebiče.

- Aby nedošlo k poškození nebo změnám barvy smaltu:
  - Nedávejte hliníkovou fólii přímo na dno vnitřku trouby.
  - Nenalévejte vodu přímo do horkého spotřebiče.
  - Po vaření nenechávejte v přístroji vlhké nádobí a jídlo.
  - Buďte opatrní při odstraňování nebo instalaci příslušenství.
- Změna barvy smaltu nebo nerezové oceli nemá vliv na výkon spotřebiče.
- Pro vlhké dorty použijte hlubokou formu, protože ovocné šťávy mohou způsobit trvalé skvrny.
- Používejte pouze příslušenství dodané s tímto spotřebičem nebo doporučené výrobcem.
- Vždy vařte se zavřenými dvířky spotřebiče.
- Ujistěte se, že pečicí sonda není zachycena dvířky spotřebiče.
- Pokud je spotřebič nainstalován za nábytkovou deskou, nezavírejte desku během používání nebo dokud se spotřebič zcela neochladí, aby se předešlo poškození teplem a vlhkostí.
- Pro osvětlení uvnitř spotřebiče a samostatně prodávané náhradní díly pro osvětlení platí: osvětlení je navrženo, aby vydrželo extrémní fyzikální podmínky v domácích spotřebičích, jako jsou teplota, vibrace a vlhkost nebo je určeno k signalizaci informací o provozním stavu spotřebiče. Není určeno k použití v jiných spotřebičích a není vhodné k osvětlení místností v domácnosti.
- Tento výrobek obsahuje světelný zdroj s třídou energetické účinnosti G.
- Používejte pouze žárovky se stejnými specifik acemi).
- Je-li nutná oprava spotřebiče, obraťte se na autorizované servisní středisko. Používejte pouze originální náhradní díly.

2.4 Čištění a údržba

⚠ VAROVÁNÍ!
Hrozí nebezpečí poranění, požáru nebo poškození spotřebiče.

- Před údržbou spotřebič vypněte a odpojte ze zásuvky.
- Ujistěte se, že je spotřebič studený, abyste zabránili rozbití skla. Jsou-li skleněné panely dveří poškozené, požádejte autorizované servisní středisko o výměnu.
- Po každém použití spotřebič, jeho vnitřní prostor a příslušenství očistěte a osušte, aby nedocházelo ke kondenzaci páry, korozi a poškození povrchu.
- Pravidelně kontrolujte výrobek na známky zhoršení, které by mohly učinit výrobek nevhodným pro kontakt s potravinami, jako jsou praskliny, puchýře, odlupování, smrštění, lepivost, koroze nebo jiné viditelné změny v textuře či vzhledu. Dodržujte pokyny pro čištění a údržbu, abyste předešli zhoršení.
- Tuk a zbytky jídla ve spotřebiči mohou při provozu mikrovlnné trouby způsobit požár a elektrické jiskření.
- K čištění spotřebiče a příslušenství použijte hadřík z mikrovlákna, teplou vodu a neutrální čisticí prostředky. Nepoužívejte abrazivní prostředky, podložky, rozpouštědla, ostré nebo kovové předměty.
- Při používání spreje do trouby dodržujte bezpečnostní pokyny na obalu.

2.5 Likvidace

⚠ VAROVÁNÍ!
Hrozí nebezpečí úrazu či udušení.

- Pro informace ohledně správné likvidace spotřebiče se obraťte na místní úřady.
- Odpojte spotřebič od hlavního napájení, poté elektrický kabel odřízněte a zlikvidujte.

3. POPIS VÝROBKU

3.1 Celkový pohled

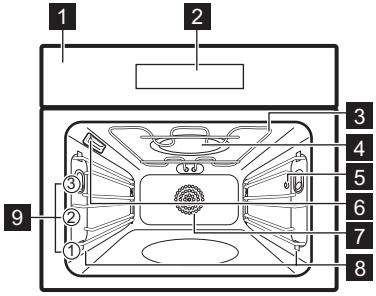

1 Ovládací panel
2 Displej
3 Topné těleso
4 Generátor mikrovln
5 Zásuvka pro pečicí sondu
6 Osvětlení
7 Ventilátor
8 Vyjímatelná zasouvací mřížka
9 Polohy mřížky

3.2 Displej

Displej je plně interaktivní a rolovatelný. Je rozdělen do jasně definovaných sekcí, které poskytují přístup k různým funkcím vaření a pokrmům. Také zobrazuje aktuální provozní stav. Pro navigaci doleva nebo doprava můžete přejet prstem přes obrazovku.

⏻	Stisknutím a podržením zapnete a vypnete spotřebič.
	K zapnutí a vypnutí funkcí.
♥	Uložení aktuálního nastavení do: Oblíbené.
🔒	Spotřebič je uzamčen.
	Připojení k síti WiFi je zapnuté.
	Dálkové ovládání je zapnuté.

4. PŘED PRVNÍM POUŽITÍM

4.1 Bezdrátové připojení

Spotřebič umožňuje připojení k síti Wi-Fi a propojení s mobilním zařízením. Z mobilního zařízení můžete přijímat oznámení a spotřebič ovládat a sledovat.

K připojení spotřebiče potřebujete:

- Bezdrátovou síť s připojením k internetu.
- Mobilní zařízení připojené ke stejné bezdrátové síti.

1. Chcete-li stáhnout aplikaci, naskenujte QR kód na zadní straně obálky návodu k obsluze. Aplikaci můžete také stáhnout přímo z obchodu s aplikacemi.
2. Podle pokynů připojte aplikaci.
3. Zapněte spotřebič.
4. Stisknutím < a přejetím prstem doleva otevřete nabídku. Vyberte: Nastavení / Připojení.
5. Stisknutím tlačítka zapnete nebo vypnete: WiFi.

Bezdrátový modul spotřebiče se spustí do 90 sek.

Frekvence	**2.4 GHz WLAN :** 2400 - 2483.5 MHz
	Bluetooth: 2400 - 2483.5 MHz
Maximální výkon	**2.4 GHz WLAN :** EIRP < 20 dBm (100 mW)
	Bluetooth: EIRP < 20 dBm (100 mW)
Protokol	**2.4 GHz WLAN :** IEEE 802.11bgn

ⓘ Když je spotřebič připojen k aplikaci, může dostávat důležité aktualizace softwaru. Tyto aktualizace mohou zavést nové funkce, vylepšit stávající funkce a ikony, řešit potenciální problémy a zlepšit celkový výkon softwaru. Chcete-li zkontrolovat verzi nainstalovaného softwaru, přejděte na kartu nastavení.

4.2 Softwarové licence

Software v tomto produktu obsahuje komponenty, které jsou založeny na bezplatném softwaru s otevřeným zdrojovým kódem. AEG oceňuje příspěvky komunit otevřeného softwaru a robotiky k vývojovému projektu.

Chcete-li získat přístup ke zdrojovému kódu těchto přístupných bezplatných softwarových součástí, jejichž licenční podmínky vyžadují publikování, a prohlédnout si veškeré informace o autorském právu a příslušné licenční podmínky, navštivte: http://aeg.opensoftware-repository.com (složka NIU6).

4.3 První předehřívání a čištění

Před prvním použitím prázdný spotřebič předehřejte. Ze spotřebiče může vycházet nepříjemný zápach a kouř. Místnost vyvětrejte.

1. Vyjměte všechno příslušenství a drážky na rošty.
2. Vstupte do nabídky a zvolte funkci.
3. Na displeji se zobrazí zpráva pro zahájení předehřívání.
4. Potvrďte spuštění a postupujte podle pokynů na displeji.
5. Vypněte spotřebič a nechte jej vychladnout.
6. Vnitřek trouby očistěte hadříkem z mikrovlákna namočeným v roztoku teplé vody a šetrného čisticího prostředku. Vraťte zpět příslušenství a drážky na rošty.

4.4 Denní čas

1. Zapněte spotřebič.
2. Stiskněte: Nastavení / Nastavení / Denní čas.
3. Nastavte čas.
4. Stiskněte: OK.

5. DENNÍ POUŽÍVÁNÍ

5.1 Nabídka

Stisknutím < a přejetím prstem doleva otevřete nabídku.

- Pokrmy
- Funkce
- Oblíbené
- Nastavení

5.2 Funkce

Standardní funkce pro běžné vaření, včetně horního a spodního ohřevu, grilování, horkovzdušného pečení a další. Pokrmy můžete připravovat tradičním způsobem. Více informací naleznete v popisu displeje nebo v aplikaci.

Seznam funkcí se může lišit v závislosti na verzi softwaru.

1. Vstupte do nabídky a vyberte: Funkce.
2. Zvolte funkci vaření a upravte nastavení.
3. Začněte s přípravou a postupujte podle pokynů na displeji. Teplotní sondu můžete připojit kdykoli před nebo během vaření (pokud je k dispozici). Viz Denní používání, „Teplotní sonda“.
4. ^ - stisknutím upravíte nastavení během přípravy jídla.

	Horní ohřev Intenzivní teplo pro rychlé dopečení na horní straně.
	Spodní ohřev V případě potřeby zajistěte další zhnědnutí jídla spodním ohřevem. Předehřejte troubu a použijte nejnižší úroveň roštu.
	Horký vzduch Rovnoměrné pečení a vaření na jedné úrovni. Nastavte nižší teplotu než pro Horní a spodní ohřev.
	Horní a spodní ohřev Pro každodenní pečení na jedné pozici. Vhodné pro všechny pokrmy jako dušená, zapékaná a pečená jídla.
	Horký vzduch & horní ohřev Opékejte větší kusy masa a drůbeže s kostmi, aby byly křehké a křupavé.
	Horký vzduch & spodní ohřev Rovnoměrně propeče těsto s křupavou kůrkou. Ideální pro přípravu pizzy, slaných koláčů, buchet či sladkých koláčů. Nejlepších výsledků dosáhnete, když troubu předehřejete.
	Horký vzduch, horní a spodní ohřev Tato funkce je ideální pro hotová jídla.
	Mikrovlnná trouba Rychlé rozmrazování, ohřev či vaření pokrmů.
	Gril + MV Urychlete zapékání křupavé kůrky.
	Turbo gril + MV Urychlete pečení a vaření masa.
	Pravý horký vzduch + MV Urychlete pečení a vaření bezmasitých jídel.

	Horní/spodní ohřev + MV Urychlete tradiční horní/spodní ohřev a vaření.
	Ohřívání Ohřejte si zbylé jídlo tak, abyste z něj dostali co nejlepší chuť a strukturu.
	Gril Ugrilujte rovnoměrně zeleninu nebo maso. Vhodné také pro opékání chleba.
	Kynutí těsta Optimalizovaná teplota pro kynutí.
	Rozmrazování Jemné rozmrazování před další přípravou. Otáčení zlepšuje výsledky. U citlivých potravin, jako je maso, se během rozmrazování doporučuje dvakrát je zcela otočit.
	Dusit Dosáhněte jemného, šťavnatého výsledku pomalým vařením všech surovin dohromady.
	Nízkoteplotní pečení Nízkotepl pečení prodlužuje dobu pečení, ale přináší lepší výsledky vaření. Než vložíte maso do trouby, prudce jej opečte.
	Rozmrazit Rozpusťte šetrně máslo nebo čokoládu při nízké teplotě.
	Zavařit Konzervujte při nízké teplotě šťavnaté ovoce a zeleninu. Žáruvzdorné sklenice na konzervování položte na plech na pečení naplněný vodou.
	Ohřev talířů. Na přihřívání talířů před servírováním.
	Uchovat teplé Udržuje jídlo teplé pro servírování. Upozorňujeme, že některé pokrmy se mohou i nadále péci a vysoušet, zatímco se udržují teplé. V případě potřeby pokrmy zakryjte.
	Sušení Usušte rovnoměrně ovoce, bylinky a zeleninu na nízkou teplotu. Během sušení občas otevřete dvířka, aby se zlepšil výsledek sušení.
	Pečeně Dosáhněte navenek křupavého a uvnitř měkoučkého výsledku u masa, drůbeže či zeleniny.
	Pečení chleba Pomocí této funkce můžete připravovat chléb a pečivo s profesionálními výsledky co do křupavosti, barvy a kůrky.

Během některých funkcí vaření se při teplotě nižší než 80 °C může osvětlení automaticky vypnout.

Otevřením dvířek se funkce mikrovln vypne. Chcete-li ji opět spustit, zavřete dvířka.

5.3 Mikrovlnná trouba

1. Vyjměte veškeré příslušenství kromě tvarovaného roštu.
2. Vyberte funkci Mikrovlnná trouba.
3. Na displeji se zobrazí dostupná nastavení. Nastavte dobu a výkon mikrovlnné trouby.
4. Začněte s přípravou a postupujte podle pokynů na displeji.
5. K vypnutí funkce stiskněte STOP.

Otevřením dvířek se funkce vypne. Funkci opět spustíte stisknutím START.

5.4 Kombinované mikrovlnné funkce

V případě kombinovaných mikrovlnných funkcí jsou standardní funkce vaření posíleny mikrovlnným ohřevem, čímž se zkracuje doba přípravy pokrmů a zlepšují se dosažené výsledky.

1. Vyjměte veškeré příslušenství kromě tvarovaného roštu.
2. Zvolte kombinovanou funkci mikrovlnné trouby.
3. Na displeji se zobrazí dostupná nastavení. Nastavte teplotu a výkon mikrovlnné trouby.
4. Začněte s přípravou a postupujte podle pokynů na displeji.

Pečicí sonda – sondu lze připojit kdykoliv před nebo během procesu přípravy. Viz Používání příslušenství, Pečicí sonda.

5. STOP – stisknutím vypnete funkci vaření.

5.5 Pokrmy

Asistované vaření navrhuje nastavení pro různá jídla, včetně postupu přípravy krok za krokem, teploty a času přípravy. Během vaření můžete upravovat nastavení a vybrat preferovaný způsob vaření, včetně použití kuchyňské sondy. Nabídka možnosti závisí na daném pokrmu.

1. Vstupte do nabídky a vyberte možnost Pokrmy.
2. Vyberte typ jídla a pokrm a postupujte podle pokynů na obrazovce.

Když funkce skončí, zkontrolujte, zda je jídlo hotové. Dle potřeby prodlužte dobu přípravy.

5.6 Funkce předehřívání

Spotřebič je vybaven několika možnostmi předehřívání a ohřevu pro zajištění optimálních výsledků přípravy.

- Není - konvenční způsob předehřívání spotřebiče. Je nastaven jako výchozí a dostupný pro všechny funkce vaření. Preferenci lze změnit na jiný typ předehřívání.
- Chytrý - pomáhá optimalizovat spotřebu energie během ohřevu trouby ve srovnání s Rychlý.
- Rychlý - zkracuje dobu ohřevu. Je k dispozici pouze pro některé funkce.

5.7 Časovač

1. Zvolte funkci vaření a nastavte teplotu.
2. Stiskněte: Časovač.
3. Nastavení trvání. Preferované ukončení akce můžete zvolit stisknutím jednoho ze symbolů.
4. Pro potvrzení stiskněte OK a vraťte se na hlavní obrazovku.

Ukončit akci

	Zvukový signál – nastavte odpočítávání. Po uplynutí času na časovači zazní zvukový signál.
	Zvuk. signál a konec pečení. – nastavte odpočítávání. Když časovač skončí, zazní signál a vaření se zastaví.
	Jen pop-up zprávy – po uplynutí času se na displeji zobrazí zpráva.

Časovač lze používat nezávisle, i když trouba není v provozu.

Některé funkce hodin nemusí být k dispozici u určitých funkcí vaření.

Stisknutím +5 min prodloužíte dobu přípravy.

Odložený start

Můžete provést odložení startu nebo konce přípravy jídla. Není k dispozici u mikrovlnných funkcí.

1. Zvolte funkci vaření a upravte nastavení.
2. Stiskněte •••.
3. Stiskněte : Odložený start.
4. Posunutím nastavte požadovaný čas spuštění a stiskněte OK.
5. Nyní můžete nastavit požadovanou hodnotu Čas ukončení nebo stisknutím OK tento krok přeskočit.
6. Stisknutím OK se vraťte na hlavní obrazovku.

Změna nastavení časovače

Nastavený čas lze změnit kdykoliv během přípravy jídla.

1. Stiskněte ^ / Časovač.
2. Nastavení nové hodnoty časovače. Stiskněte: OK.

5.8 Oblíbené

Tato funkce je k dispozici pouze u vybraných modelů.

Můžete uložit až 20 ze svých oblíbených nastavení, jako je funkce vaření a doba přípravy.

Chcete-li uložit nastavení, vyberte preferovanou možnost a stiskněte ♡.

5.9 Příslušenství

Dostupné příslušenství v závislosti na modelu. Naskenujte QR kód a zkontrolujte, jak používat příslušenství dodané s vaším spotřebičem. Volitelné příslušenství si můžete objednat samostatně. Ohledně dalších informací se obraťte na prodejce.

Používejte výhradně vhodné nádobí a materiály. Viz kapitola Tipy a rady, nádobí a materiály vhodné do mikrovlnné trouby.

Vložte příslušenství (drátěnou polici / tác) mezi vodicí lišty držáku police. Ujistěte se, že se police dotýká zadní stěny vnitřního prostoru trouby a že nožičky směřují dolů. Malé prohloubení v horní části zvyšuje bezpečnost a chrání před převrácením. Okraj kolem police zabraňuje sklouznutí nádobí z police.

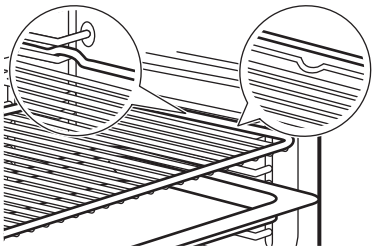

Pokud má váš plech zkosení, umístěte ho směrem k zadní části vnitřku trouby.

Pokud má tvarovaný rošt sklon, umístěte jej směrem k přední části vnitřku trouby.

Pokud je na příslušenství nápis, ujistěte se, že je otočeno směrem k vám.

Pokud má váš plech zkosení, umístěte ho směrem k zadní části vnitřku trouby.

5.10 Pečicí sonda

Měří teplotu uvnitř pokrmu. Je možné používat se standardními a kombinovanými mikrovlnnými funkcemi vaření.

Lze nastavit dvě teploty:

- °C - teplota trouby. Měla by být nejméně o 25°C vyšší než teplota pečicí sondy.
- – teplota teplotní sondy.

1. Vyberte funkci vaření z nabídky: Funkce nebo jídlo z nabídky: Pokrmy.
   Pečicí sondu nepoužívejte s mikrovlnnými funkcemi, ale pouze standardními funkcemi vaření a kombinovanými mikrovlnnými funkcemi. Viz Denní používání.
2. V případě potřeby nastavte teplotu trouby a dobu přípravy.
3. Potvrďte nastavení a začněte vařit.
4. Zasuňte špičku teplotní sondy do středu masa nebo ryby, pokud možno do nejsilnější části. U dušených/zapékaných jídel umístěte špičku pečicí sondy přesně do středu, stabilně do pevné ingredience. Ujistěte se, že se špička nedotýká dna nádoby na pečení.

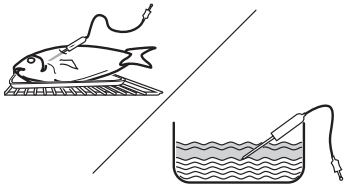

5. Vložte připravené jídlo do trouby.
6. Zapojte pečicí sondu do zásuvky umístěné uvnitř spotřebiče. Viz Popis výrobku.

Displej zobrazuje aktuální teplotu naměřenou pečicí sondou.

7. ^ - stiskněte pro úpravu nastavení.
8. Pro nastavení teploty středu snímače nebo pro nastavení preferované funkce zvolte kartu Pečicí sonda:
   - Zvukový signál – jakmile střed pokrmu dosáhne nastavené teploty, zazní zvukový signál.
   - Zvuk. signál a konec pečení. – jakmile střed pokrmu dosáhne nastavené teploty, zazní zvukový signál a příprava pokrmu se zastaví.
9. Potvrďte nastavení.
10. Jakmile pokrm dosáhne nastavené teploty, zazní zvukový signál. Zkontrolujte, zda je pokrm hotový. Dle potřeby prodlužte dobu přípravy.
11. STOP – stisknutím vypnete funkci vaření.
12. Zástrčku pečicí sondy vytáhněte ze zásuvky a pokrm vyjměte ze spotřebiče.

5.11 Dětská bezp. pojistka

Tato funkce brání neúmyslnému zapnutí spotřebiče. Lze ji aktivovat kdykoli.

1. Vstupte do nabídky.
2. Vyberte: Nastavení / Preference / Dětská bezp. pojistka.

Je zapnuto Dětská bezp. pojistka. Abyste mohli spotřebič používat, stiskněte písmena kódu v abecedním pořadí.

5.12 Mechanický zámek dvířek

Dvířka zablokujete zatažením zámku dvířek směrem dopředu, dokud se nezajistí.

Dvířka odblokujete: zatlačením zámku dvířek zpět do panelu.

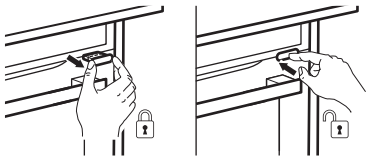

Dvířka se zablokovaným zámkem lze otevřít.

1. Lehce zatlačte na zámek dvířek.
2. Otevřete dvířka zatažením za madlo.

Při zavření dvířek se ujistěte, že zámek zůstane zablokovaný.

6. TIPY A RADY

6.1 Doporučení k pečení

Teploty a časy přípravy v tabulkách jsou pouze orientační. Závisí na receptu a kvalitě a množství použitých přísad. Jestliže nemůžete najít nastavení pro konkrétní recept, snažte se vybrat podobný.

Procesy vaření a pečení jsou vhodné pouze na jedné úrovni.

Polohy roštů v troubě se počítají zdola.

Symboly použité v tabulkách:

	Druh jídla
	Funkce vaření
°C	Teplota
	Hmotnost (kg)
POWER	Výkon mikrovlnného ohřevu (W)
	Poloha roštu
	Čas pečení (min)
	Doplňkové informace

6.2 Nízkoteplotní pečení

Tato funkce vám umožní připravovat libové, měkké kousky masa a ryby. Použijte pečicí sondu ke změření teploty uvnitř pokrmu. V níže uvedené tabulce naleznete doporučené nastavení teploty spotřebiče °C, které vám umožní dosáhnout požadované teploty uvnitř pokrmu °C

Abyste při pečení dosáhli ideální chuti a barvy, maso osmažte několik minut na horkém pánvi a až poté ho vložte do spotřebiče. Vložte potraviny do pečicí mísy a položte ji na tvarovaný rošt.

°C	°C
< 65	90
66 - 75	110
> 75	150

6.3 Informace pro zkušebny

Pečení na jedné úrovni

Testy podle EN 60350-1, IEC 60350-1.

		°C		
Malé koláče, 20 kousků na plech				
	2	150	18 - 28	1)2)
	2	150	18 - 28	1)2)
Piškotový koláč bez tuku				
	1	170	25 - 35	3)2)
	1	170	28 - 38	3)2)
Máslové sušenky				
	2	140	28 - 38	1)2)
	2	140	25 - 35	1)2)
Jablečný koláč				
	1	170	65 - 75	3)4)
	1	170	57 - 67	3)4)
Topinky				
	2	230	7 - 12	3)2)5)

1) Plech na pečení položte se sklonem směrem k zadní části vnitřku trouby. Musí se dotýkat krytu ventilátoru.

2) Předehřejte spotřebič, dokud nedosáhne nastavené teploty pomocí nastavení: Předehřát / Není. Nepoužívejte: Předehřát / Rychlý a Chytrý. Viz Denní používání, Nastavení, Podmenu: Předvolby.

3) Použijte rošt.

4) 2 formy na pečení umístěné diagonálně (Ø 20 cm). Pravá musí být umístěna více vpředu než levá.

5) Podle: IEC 60350-1:2016 a IEC 60350-1:2023.

Funkce mikrovlnné trouby a kombinované mikrovlnné trouby

Testy podle EN 60705, IEC 60705.

		POWER	°C		
Piškotový dort					
	1	500	-	8 - 10	1)2)
Sekaná					
	1	300	-	30 - 35	1)2)3)
Vaječný krém					
	1	400	-	18 - 23	1)4)
Rozmrazování mletého masa (500 g)					
	1	200	-	7 - 8	1)5)
Dort					

	1	200	170	22 - 27	1)4)
Zapečené brambory					
	1	200	180	35 - 40	1)6)
Kuře (1100 g)					
	1	200 -	200	30 18 - 23	1)7)

1) Použijte tvarovaný rošt. Musí se dotýkat krytu ventilátoru.
2) V polovině přípravy otočte nádobu o 1/2.
3) Při vaření používejte přilnavou fólii vhodnou pro mikrovlnnou přípravu. Před vařením několikrát propíchněte přilnavou fólii.
4) Během přípravy pokrm neotáčejte.
5) Maso otočte vzhůru nohama přes nejdelší stranu, poprvé po uplynutí 1/3 doby pečení a podruhé po uplynutí 2/3 doby pečení.
6) V polovině přípravy otočte nádobu o 1/4 ve směru hodinových ručiček.
7) Talíř položte na dno trouby. Kuře položte přímo na tvarovaný rošt prsní stranou dolů. Po 30 min otočte kuře vzhůru nohama a změňte pečicí funkci na: Horký vzduch & horní ohřev.

Další recepty

Pusinky					
	2	-	100	90 - 180	1)2)3)
	2	-	100	90 - 180	1)2)3)
Čajové koláčky					
	3	-	200	11 - 13	1)3)
	3	-	190	10 - 12	1)3)
Kuře					
	1	-	200	65 - 75	1)4)
Popcorn					
	-	700	-	3 - 4	5)6)
Pokrmy na talíři, chlazené (1 porce)					
	1	500	-	7 - 9	7)8)9)
Tekutiny v dětských lahvích					
	-	1000	-	0,5	10)
Lasagne, zmražené (400 g)					
	1	100	210	23 - 28	7)11)
Lasagne, zmražené (600 g)					
	1	200	190	48 - 53	7)11)
Mražená pizza					
	1	200	210	12 - 16	7)11)

1) Použijte plech na pečení se sklonem směrem k zadní části vnitřku trouby.
2) Použijte pečicí papír.
3) Předehřejte spotřebič, dokud nedosáhne nastavené teploty pomocí nastavení: Předehřát / Není. Nepoužívejte: Předehřát / Rychlý a Chytrý. Viz Denní používání, Nastavení, Podmenu: Předvolby.
4) Kuře položte prsní stranou dolů. V polovině přípravy pokrm obraťte.
5) Na dolní straně vnitřku trouby použijte plochý keramický talíř.
6) Sáček je třeba ze spotřebiče vyjmout, když zrna kukuřice přestanou praskat.
7) Použijte tvarovaný rošt. Musí se dotýkat krytu ventilátoru.
8) Potraviny zakryjte plastovým víkem určeným do mikrovlnné trouby.
9) V polovině přípravy otočte nádobu o 1/2.
10) Lahvičku umístěte doprostřed dna vnitřku trouby bez použití jakéhokoli příslušenství.
11) Během přípravy pokrm neotáčejte.

6.4 Doporučení k mikrovlnné troubě

Jídlo umístěte doprostřed tvarovaného roštu. Použijte první polohu roštu.

V polovině přípravy jídlo otočte nebo zamíchejte.

Tekuté pokrmy před podáváním občas zamíchejte.

Při ohřívání tekutin vložte do šálku lžíci, abyste zlepšili distribuci tepla a zabránili převaření. Lžíce se nesmí dotýkat vnitřku trouby, aby nedošlo k jiskření.

Při používání kombinovaných mikrovlnných funkcí potraviny nepřikrývejte. Viz Denní používání.

Nepoužívejte mikrovlnné nebo kombinované mikrovlnné funkce bez jídla uvnitř spotřebiče.

Příprava pokrmů v mikrovlnné troubě

Při vaření nebo ohřívání jídlo zakrývejte. Aby zůstala kůrka, vařte bez krytu.

Nenastavujte výkon ani čas příliš vysoko, aby nedošlo k vysušení, spálení nebo požáru.

Nepřipravujte vejce ve skořápkách, mohou prasknout. Před opětovným ohřevem smaženého vejce propíchněte žloutek.

Potraviny se slupkou před vařením několikrát propíchněte.

Zeleninu rozřízněte na podobně velké kusy.

Po dokončení vaření nechte jídlo několik minut odstát, aby se rovnoměrně rozvedlo teplo.

Rozmrazování v mikrovlnné troubě

Rozbalené zmražené potraviny umístěte na malý obrácený talíř pod který vložíte nádobku nebo na rozmrazovací rošt či plastové síto, aby při rozmrazování mohla odtékat tekutina

Odstraňujte rozmrazené kousky, jakmile se rozmrazují.

Vyšší mikrovlnný výkon můžete použít k vaření ovoce a zeleniny bez jejich předchozího rozmrazení.

Otáčení zlepšuje výsledky. U citlivých potravin, jako je maso, je během rozmrazování dvakrát zcela otočte.

6.5 Nádobí a materiály vhodné do mikrovlnné trouby

V mikrovlnné troubě používejte výhradně vhodné nádobí a materiály. Řiďte se údaji v tabulce níže.

Před použitím ověřte technické údaje nádobí/materiálu/nádoby s potravinami.

U jiných nádob pro použití v mikrovlnných troubách, které nejsou uvedeny v této tabulce, postupujte podle pokynů výrobce.

Nádobí/materiál			
Žáruvzdorné sklo a porcelán bez kovových dílů, například	✓	✓	✓
Nežáruvzdorné sklo a porcelán bez kovových ozdob	✓	✗	✗
Žáruvzdorné sklo a sklokeramika	✓	✓	✓
Žáruvzdorná keramika a kamenina bez skleněných nebo kovových částí a bez glazury obsahující kov	✓	✓	✓
Keramika, porcelán a kamenina s neglazovaným dnem nebo s malými dírkami, např. na rukojetích	✗	✗	✗
Plast, žáruvzdorný do 200 °C	✓	✓	✗
Karton, pouze papír	✓	✗	✗
Potravinová fólie	✓	✗	✗
Potravinová fólie pro mikrovlnnou přípravu	✓	✓	✗
Kovové pečicí nádoby (např. smalt, litina)	✗	✗	✗
Formy na pečení, černě lakované nebo se silikonovou vrstvou	✗	✗	✗
Plech na pečení	✗	✗	✗
Tvarovaný rošt	✓	✓	✓

6.6 Nastavení výkonu

Níže uvedená data jsou pouze orientační.

800 - 1000 W

- Ohřev tekutin

600 - 700 W

- Dušení rýže
- Příprava zeleniny
- Popcorn

400 - 500 W

- Ohřívání jídel na jeden talíř
- Pomalu dušené pokrmy
- Rozmrazování a ohřívání hotových mražených jídel

300 W

- Vaření/ohřívání choulostivých potravin
- Ohřívání dětské výživy
- Další vaření

100 - 200 W

- Rozmrazování chleba, ovoce, koláčů, pečiva, sýru, másla, masa a ryb
- Rozpouštění čokolády a másla

7. ČIŠTĚNÍ A ÚDRŽBA

7.1 Poznámky k čištění

- Použijte čisticí roztok na kovové povrchy.
- Na odolné skvrny použijte speciální čistič trouby.
- K odstranění usazenin vodního kamene použijte tekutý odstraňovač vodního kamene. Používejte pouze originální prostředek na odstraňování vodního kamene dodaný nebo doporučený výrobcem, abyste předešli poškození spotřebiče.
- Neskladujte potraviny ve spotřebiči déle než 20 minut.
- Nečistěte příslušenství v myčce nádobí.

7.2 Vyjmutí drážek na rošty

1. Přesvědčte se, že je spotřebič chladný.
2. Drážky na rošty opatrně nadzvedněte a vytáhněte z předního úchytu.
3. Vytáhněte konstrukci roštových drážek ze zadního úchytu.
4. Drážky na rošty vložte zpět do jejich původní polohy. Opakujte postup v opačném pořadí.

Jsou-li dodány teleskopické pojezdy, musí zarážky směřovat dopředu.

7.3 Výměna žárovky

Žárovku smí měnit pouze obsluha servisu. Obraťte se na autorizované servisní středisko.

8. ODSTRAŇOVÁNÍ ZÁVAD

Pokud problém nemůžete vyřešit sami, obraťte se na naše kontaktní centrum nebo svého prodejce. Podrobnosti obsluhy jsou uvedeny na typovém štítku umístěném na předním rámu. Je vidět, když otevřete dvířka. Neodstraňujte typový štítek.

Pokud se na displeji zobrazuje chybový kód, který není uveden níže, restartujte spotřebič vypnutím a opětovným zapnutím domovních pojistek. Pokud se chybový kód zobrazí znovu, kontaktujte naše kontaktní centrum nebo autorizované servisní středisko.

Spotřebič nelze zapnout ani používat – spotřebič není připojený k elektrické síti nebo je připojený nesprávně.

Spotřebič se neohřívá.

- Hodiny nejsou nastavené.
- Je zapnuto Blokování tlačítek.
- Automatické vypnutí je aktivováno.
- Je zapnuto Dětská bezp. pojistka.
- Demo režim je aktivován - deaktivační kód: 2468.

Osvětlení nefunguje. - Žárovka je spálená. Vyměňte žárovku.

Problém se signálem bezdrátové sítě. – Zkontrolujte, zda je vaše mobilní zařízení připojeno k bezdrátové síti. Zkontrolujte bezdrátovou síť a router. Restartujte router.

Byl nainstalován nový router nebo změněna konfigurace routeru. – Znovu nakonfigurujte spotřebič a mobilní zařízení.

Signál bezdrátové sítě je slabý. – Přemístěte router co nejblíže ke spotřebiči.

Bezdrátový signál je rušen mikrovlnnou troubou umístěnou poblíž spotřebiče. – Vypněte mikrovlnnou troubu. Nepoužívejte současně mikrovlnnou troubu a vzdálené ovládání spotřebiče. Mikrovlny narušují WiFi signál.

F102 – dvířka nejsou zcela zavřená nebo je rozbitý zámek dveří. Zavřete dvířka. Spotřebič vypněte a zapněte.

F111 – Pečicí sonda není správně zasunutá do zásuvky. Plně zastrčte Pečicí sonda do zásuvky.

F240, F439 – dotyková tlačítka na displeji nefungují správně. Vyčistěte povrch displeje. Ujistěte se, že na dotykovém displeji nejsou nečistoty.

F601 – je problém se signálem WiFi. Zkontrolujte vaše síťové připojení. Viz Před prvním použitím, Bezdrátové připojení.

F604 – první připojení k WiFi se nezdařilo. Vypněte a zapněte spotřebič a zkuste to znovu. Viz Před prvním použitím, Bezdrátové připojení.

F908 – systém spotřebiče se nemůže připojit k ovládacímu panelu. Spotřebič vypněte a zapněte.

F131 – teplota snímače magnetronu je příliš vysoká. [1] Vypněte spotřebič a počkejte, dokud nevychladne. Spotřebič znovu zapněte.

F602, F603 – WiFi není k dispozici. [1] Spotřebič vypněte a zapněte.

9. ENERGETICKÁ ÚČINNOST

9.1 Požadavky na informace podle nařízení (EU) č. 2023/826

Spotřeba energie v pohotovostním režimu	0,8 W
Spotřeba energie v pohotovostním režimu při připojení k síti	2,0 W
Maximální doba potřebná k tomu, aby zařízení automaticky dosáhlo příslušného režimu nízké spotřeby energie	20 min

Spotřebič byl testován v souladu s následujícími normami: EN 50564, EN 63474.

Pokyny k aktivaci a deaktivaci připojení k bezdrátové síti naleznete v Před prvním použitím.

9.2 Tipy pro optimalizaci

- Během vaření udržujte dvířka zavřená a vyhněte se jejich častému otevírání
- Těsnění dvířek udržujte čisté a kontrolujte, zda je na svém místě řádně uchyceno.
- Používejte kovové nebo tmavé, nereflexní nádobí (pouze pokud používáte funkci bez mikrovlnné trouby).
- Pokud to není nutné, předehřívání přeskočte.
- Minimalizujte přestávky mezi pečením více pokrmů.
- Pokud je to možné, používejte funkce vaření s ventilátorem (pouze u vybraných modelů).
- Použijte zbytkové teplo, abyste udrželi jídlo teplé. Před koncem vaření snižte teplotu spotřebiče na minimum 3 - 10 min.
- V případě potřeby vypněte při pečení osvětlení.
- Je-li to možné, vypněte síť Wi-Fi. Viz Před prvním použitím.
- Automatické vypnutí – Pokud je zapnutá funkce vaření a neproběhne změna žádných nastavení, spotřebič se z bezpečnostních důvodů po určité době automaticky vypne. Chcete-li funkci vaření používat déle, nastavte dobu přípravy.
  - 12,5 h: 30–115 °C
  - 8,5 h: 120–195 °C
  - 5,5 h: 200–230 °C

10. POZNÁMKY K OCHRANĚ ŽIVOTNÍHO PROSTŘEDÍ

Recyklujte materiály označené symbolem ♺. Obaly k recyklaci uložte do příslušných odpadních kontejnerů. Pomáhejte chránit životní prostředí a lidské zdraví a recyklujte odpad z elektrických a elektronických spotřebičů.

Spotřebiče označené symbolem nelikvidujte s domovním odpadem. Spotřebič odevzdejte v místním sběrném dvoře nebo kontaktujte místní úřad.

ITALIANO

1. INFORMAZIONI PER LA SICUREZZA.... **18**
2. ISTRUZIONI DI SICUREZZA..... **21**
3. DESCRIZIONE DEL PRODOTTO..... **23**
4. PRIMA DI UTILIZZARE L'APPARECCHIATURA PER LA PRIMA VOLTA..... **23**
5. USO QUOTIDIANO..... **24**
6. CONSIGLI E SUGGERIMENTI..... **28**
7. CURA E PULIZIA..... **31**
8. RISOLUZIONE DEI PROBLEMI..... **32**
9. EFFICIENZA ENERGETICA..... **33**
10. CONSIDERAZIONI SULL'AMBIENTE... **33**

Con riserva di modifiche.

[1] Pokud dojde k jedné z těchto chyb, zbývající funkce spotřebiče budou dále fungovat jako obvykle.

1. ⚠ INFORMAZIONI PER LA SICUREZZA

Leggere attentamente le istruzioni fornite prima di installare e utilizzare l'apparecchiatura. I produttori non sono responsabili di eventuali lesioni o danni derivanti da un'installazione o un uso scorretti. Conservare sempre le istruzioni in un luogo sicuro e accessibile per poterle consultare in futuro.

1.1 Sicurezza di bambini e persone vulnerabili

- Quest'apparecchiatura può essere usata da bambini a partire da 8 anni di età e da adulti con capacità fisiche, sensoriali o mentali limitate o con scarsa esperienza e conoscenza sull'uso dell'apparecchiatura, solamente se sorvegliati o se istruiti relativamente all'utilizzo in sicurezza dell'apparecchiatura e se hanno compreso i rischi coinvolti. I bambini che hanno meno di 8 anni e le persone con disabilità diffuse e complesse vanno tenuti lontani dall'elettrodomestico, a meno che non vi sia una supervisione continua.
- Sorvegliare i bambini per assicurarsi che non giochino con l'apparecchiatura e con i dispositivi mobili con l'app.
- Tenere l'imballaggio lontano dalla portata dei bambini e smaltirlo correttamente.
- AVVERTENZA: L'elettrodomestico e le parti accessibili si riscaldano molto durante l'uso. Tenere lontani bambini e animali domestici durante l'uso e il raffreddamento.
- Attivare il dispositivo di sicurezza per bambini, se disponibile.
- I bambini non devono pulire o effettuare la manutenzione dell'apparecchiatura senza supervisione.

1.2 Avvertenze di sicurezza generali

- L'apparecchiatura è destinata solo alla cottura.
- Quest'apparecchiatura è progettata per un uso domestico singolo in un ambiente interno.

- Quest'apparecchiatura può essere utilizzata in uffici, camere d'albergo, camere di bed & breakfast, alloggi in agriturismi e altre sistemazioni simili in cui tale utilizzo non superi i livelli di utilizzo domestico medio.
- Non utilizzare l'apparecchiatura prima di installarla nella struttura a incasso.
- Prima di ogni operazione di manutenzione, scollegare l'apparecchiatura dall'alimentazione elettrica.
- Se il cavo di alimentazione è danneggiato, deve essere sostituito dal produttore, da un centro di assistenza tecnica autorizzato o da una persona qualificata per evitare situazioni di pericolo elettrico.
- AVVERTENZA: Assicurarsi che l'elettrodomestico sia spento prima di sostituire la lampadina per evitare la possibilità di scosse elettriche.
- AVVERTENZA: L'elettrodomestico e le parti accessibili si riscaldano molto durante l'uso. Prestare attenzione a non toccare le resistenze o la superficie della cavità dell'apparecchiatura.
- Utilizzare sempre guanti da forno per rimuovere o inserire accessori o pirofile.
- Usare esclusivamente la termosonda (sensore temperatura al centro) consigliata per questa apparecchiatura.
- Non installare l'apparecchiatura dietro a porte decorative al fine di evitare il surriscaldamento.
- AVVERTENZA: Se la porta o le guarnizioni della porta sono danneggiate, non utilizzare l'apparecchiatura fino a quando non viene riparato da una persona qualificata.
- AVVERTENZA: Solo una persona qualificata dovrebbe eseguire operazioni di assistenza tecnica o riparazione che comportino la rimozione delle coperture che proteggono dall'esposizione all'energia delle microonde.
- AVVERTENZA: I liquidi e gli altri alimenti non devono essere riscaldati in contenitori chiusi ermeticamente, poiché potrebbero esplodere.
- Usare solo utensili adatti ai forni a microonde.
- Non attivare la funzione microonde quando l'apparec-

chiatura è vuota per evitare la formazione di archi elettrici.
- I contenitori metallici per alimenti e bevande non sono ammessi durante la cottura a microonde. Questo requisito non è applicabile se il produttore specifica dimensioni e forma dei contenitori metallici adatti per la cottura a microonde.
- Osservare l'apparecchiatura quando si riscaldano gli alimenti in contenitori di plastica o carta per evitare l'accensione.
- L'apparecchiatura è destinata alla cottura di alimenti e bevande. L'asciugatura di alimenti o indumenti e il riscaldamento di cuscinetti riscaldanti, pantofole, spugne, panni umidi e simili può comportare il rischio di lesioni o incendio.
- Se viene emesso del fumo, spegnere o scollegare l'apparecchiatura e tenere la porta chiusa per spegnere le eventuali fiamme.
- Il riscaldamento a microonde di bevande può provocare un'ebollizione ritardata con fuoriuscita del liquido. Prestare attenzione quando si manipola il contenitore.
- Mescola o agita il contenuto dei biberon e dei vasetti per alimenti per bambini e controlla la temperatura prima del consumo per evitare scottature.
- Non riscaldare le uova con il guscio o le uova sode intere poiché potrebbero esplodere, anche dopo che il riscaldamento a microonde è terminato.
- Per rimuovere i supporti del ripiano, tirare prima la parte anteriore del supporto del ripiano e poi l'estremità posteriore lontano dalle pareti laterali. Installare i supporti ripiani seguendo al contrario la procedura indicata.
- Pulire regolarmente l'apparecchiatura e rimuovere eventuali depositi di cibo.
- Non utilizzare vaporelle per pulire l'elettrodomestico.
- Non utilizzare detergenti abrasivi o raschietti di metallo per pulire il vetro dello sportello per non rigare la superficie e causare la rottura del vetro.
- La mancata pulizia dell'apparecchiatura può comportare un deterioramento della superficie che potrebbe influire negativamente sulla durata dell'apparecchiatura

e comportare situazioni di pericolo.

2. ISTRUZIONI DI SICUREZZA

2.1 Installation

⚠ AVVERTENZA!
L'installazione dell'apparecchiatura deve essere eseguita da personale qualificato.

- Rimuovere tutti i materiali di imballaggio.
- Non installare o utilizzare l'apparecchiatura se è danneggiata.
- Seguire le istruzioni di installazione disponibili sul nostro sito web.
- Prestare attenzione quando si sposta l'apparecchiatura, poiché è pesante. Utilizzare guanti di sicurezza e calzature adeguate.
- Non tirare l'apparecchiatura per la maniglia.
- Installare l'apparecchiatura in un luogo sicuro e adeguato che soddisfi i requisiti di installazione.
- È necessario rispettare la distanza minima dalle altre apparecchiature.
- Prima di montare l'apparecchiatura, assicurarsi che sia in piano e che la porta si apra senza limitazioni.
- L'apparecchiatura è dotata di un sistema di raffreddamento elettrico. Quest'ultimo funziona a corrente elettrica.

2.2 Collegamento elettrico

⚠ AVVERTENZA!
Rischio di incendio e scossa elettrica.

- Tutti i collegamenti elettrici devono essere realizzati da un elettricista qualificato.
- Assicurarsi che i parametri sulla targhetta siano compatibili con i valori nominali dell'alimentazione della rete elettrica.
- L'apparecchiatura deve essere collegata a terra. Utilizzare sempre una presa con contatto di protezione correttamente installata.
- Non utilizzare prese multiple e prolunghe.
- Evitare di danneggiare la spina e il cavo di alimentazione. Se è necessaria la sostituzione, questa deve essere effettuata dal nostro Centro di assistenza tecnica autorizzato.
- Non lasciare che i cavi di alimentazione tocchino o si avvicinino allo sportello dell'apparecchiatura o alla nicchia sottostante, soprattutto quando è in funzione o lo sportello è caldo.
- La protezione contro gli urti delle parti sotto tensione e isolate deve essere fissata saldamente e non deve essere rimovibile senza attrezzi.
- Inserire la spina di alimentazione nella presa solo al termine del processo di installazione. Assicurarsi di accedere alla spina dopo l'installazione.
- Se la presa di alimentazione è allentata, non collegare la spina.
- Non scollegare l'apparecchiatura tirando il cavo di alimentazione. Staccare sempre la spina di alimentazione.
- Utilizzare esclusivamente dispositivi di isolamento appropriati: interruttori automatici, fusibili (quelli a vite devono essere rimossi dal portafusibili), salvavita con messa a terra e contattori.
- L'impianto elettrico deve essere dotato di un dispositivo di isolamento che scollega l'apparecchiatura dalla rete elettrica a tutti i poli, con una larghezza di apertura dei contatti di almeno 3 mm.
- La dotazione standard dell'apparecchiatura al momento della fornitura prevede una spina e un cavo di rete.

2.3 Utilizzo

⚠ AVVERTENZA!
Rischio di lesioni, ustioni, scosse elettriche o esplosioni.

- Non modificare questa apparecchiatura.
- Assicurarsi che le aperture di ventilazione non siano ostruite.
- Non lasciare l'elettrodomestico incustodito durante il funzionamento.
- Spegnere l'apparecchiatura dopo ogni utilizzo.
- Prestare attenzione quando si apre lo sportello dell'apparecchiatura durante il funzionamento, poiché potrebbero fuoriuscire aria calda o vapori infiammabili provenienti dagli ingredienti alimentari.
- Non accendere l'apparecchiatura con le mani bagnate o quando è a contatto con l'acqua.

- Non esercitare pressione sullo sportello aperto.
- Non utilizzare l'elettrodomestico come superficie di lavoro o come superficie di deposito.
- Tenere lontane scintille e fiamme libere dall'apparecchiatura quando lo sportello è aperto.
- Non posizionare prodotti infiammabili vicino all'apparecchiatura.
- Non condividere la password della propria rete Wi-Fi.
- Non usare la funzione microonde per preriscaldare l'apparecchiatura.

⚠ AVVERTENZA!

Vi è il rischio di danneggiare l'apparecchiatura.

- Per evitare danni o lo scolorimento dello smalto:
  - Non posizionare il foglio di alluminio direttamente sul fondo della cavità.
  - Non versare acqua direttamente all'interno dell'elettrodomestico caldo.
  - Non lasciare piatti e alimenti umidi nell'apparecchiatura dopo la cottura.
  - Prestare attenzione durante la rimozione o l'installazione degli accessori.
- Lo scolorimento dello smalto o dell'acciaio inossidabile non influisce sulle prestazioni dell'apparecchiatura.
- Si consiglia di utilizzare una teglia profonda per torte umide, poiché i succhi di frutta potrebbero causare macchie permanenti.
- Usare esclusivamente gli accessori in dotazione con quest'apparecchiatura o consigliati dal produttore.
- Eseguire sempre la cottura con lo sportello dell'apparecchiatura chiuso.
- Assicurarsi che il sensore di temperatura non rimanga incastrato nello sportello dell'apparecchiatura.
- Se l'apparecchiatura è installata dietro un pannello di un mobile, non chiudere il pannello durante l'uso o fino a quando l'apparecchiatura non si è completamente raffreddata, al fine di evitare danni causati dal riscaldare e dall'umidità.
- Informazioni relative alla lampadina (o lampadine) all'interno di questo prodotto e alle lampadine di ricambio vendute separatamente: queste lampadine sono progettate per resistere a condizioni fisiche estreme negli elettrodomestici, come temperatura, vibrazioni, umidità o sono destinate a segnalare informazioni sullo stato operativo dell'elettrodomestico. Non sono destinate all'uso in altre applicazioni e non sono idonee per l'illuminazione di ambienti domestici.
- Questo prodotto contiene una sorgente luminosa di classe di efficienza energetica G.
- Servirsi unicamente di lampadine con le stesse specifiche tecniche .
- Per far riparare l'apparecchiatura, rivolgersi a un Centro di Assistenza Autorizzato. Utilizzare solo ricambi originali.

2.4 Cura e pulizia

⚠ AVVERTENZA!

Rischio di lesioni, di incendio o di danni all'apparecchiatura.

- Spegnere e staccare la spina dell'apparecchiatura prima di eseguire la manutenzione.
- Assicurarsi che l'apparecchiatura sia fredda per evitare la rottura del vetro. In caso di danni ai pannelli di vetro della porta, contattare il centro di assistenza tecnica autorizzato per la sostituzione.
- Pulire e asciugare l'apparecchiatura, la sua cavità e gli accessori dopo ogni utilizzo per evitare la condensa di vapore, la corrosione e il deterioramento della superficie.
- Controllare regolarmente il prodotto alla ricerca di segni di deterioramento che potrebbero renderlo inadatto al contatto con gli alimenti, come crepe, bolle, delaminazione, restringimento, appiccicosità, corrosione o altri cambiamenti visibili nella consistenza o nell'aspetto. Seguire le istruzioni di pulizia e manutenzione per evitare il deterioramento.
- I residui di grasso e di alimenti all'interno dell'apparecchiatura possono causare incendi e archi elettrici quando è attivata la funzione microonde.
- Utilizzare un panno in microfibra, acqua tiepida e detersivi neutri per la pulizia dell'apparecchiatura e degli accessori. Non utilizzare prodotti abrasivi, spugne, solventi, oggetti con bordi taglienti o metallici.
- Seguire le istruzioni di sicurezza sulla confezione quando si utilizza uno spray per forno.

2.5 Smaltimento

⚠ AVVERTENZA!
Rischio di lesioni o soffocamento.

- Contattare le autorità locali per ricevere informazioni su come smaltire correttamente l'apparecchiatura.
- Disconnettere l'apparecchiatura dall'alimentazione di rete, quindi tagliare e smaltire il cavo elettrico.

3. DESCRIZIONE DEL PRODOTTO

3.1 Panoramica generale

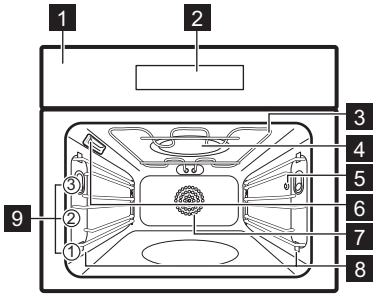

1 Pannello dei comandi
2 Display
3 Resistenza
4 Generatore microonde
5 Presa per la termosonda
6 Lampadina
7 Ventola
8 Supporto ripiano, rimovibile
9 Posizioni ripiano

3.2 Display

Il display è completamente interattivo e scorrevole. È suddiviso in sezioni chiaramente definite che forniscono accesso a varie funzioni di cottura e ricette. Mostra anche lo stato operativo attuale. È possibile scorrere sullo schermo per navigare a sinistra o a destra.

⏻	Tenere premuto per accendere e spegnere l'apparecchiatura.
	Per attivare o disattivare le opzioni.
♥	Per salvare le impostazioni correnti in: Preferiti.
🔒	L'apparecchiatura è bloccata.
	Wi-Fi la connessione è attiva.
	Operazione da remoto è acceso.

4. PRIMA DI UTILIZZARE L'APPARECCHIATURA PER LA PRIMA VOLTA

4.1 Connessione wireless

L'apparecchiatura abilita la connessione alla rete Wi-Fi e il collegamento del dispositivo mobile. È possibile ricevere notifiche, controllare e monitorare l'apparecchiatura dal proprio dispositivo mobile.

Per collegare l'apparecchiatura occorre:

- Rete wireless con connessione a Internet.
- Dispositivo mobile connesso alla stessa rete wireless.

1. Per scaricare l'app, scansionare il codice QR che si trova sul retro del manuale d'uso. Puoi scaricare l'app anche direttamente dall'app store.
2. Segui le istruzioni per l'integrazione dell'app.
3. Accendere l'apparecchiatura.
4. Premere < e scorrere verso sinistra per accedere al menu. Selezionare: Impostazioni / Connessione.
5. Premere per attivare o disattivare: Wi-Fi.

Il modulo wireless dell'apparecchiatura si avvia entro 90 sec.

Frequenza	**2.4 GHz WLAN :** 2400 - 2483.5 MHz
	Bluetooth: 2400 - 2483.5 MHz

Potenza massima	**2.4 GHz WLAN :** EIRP < 20 dBm (100 mW)
	Bluetooth: EIRP < 20 dBm (100 mW)
Protocollo	**2.4 GHz WLAN :** IEEE 802.11bgn

ⓘ Quando l'apparecchiatura è connessa all'app, potrebbe ricevere importanti aggiornamenti software. Questi aggiornamenti possono introdurre nuove funzionalità, perfezionare le funzioni e le icone esistenti, affrontare potenziali problemi e migliorare le prestazioni complessive del software. Per controllare la versione software installata, andare alla scheda impostazioni.

4.2 Licenze software

Il software contenuto in questo prodotto include componenti basati su un software libero e open source. AEG riconosce il contributo delle comunità open source e di robotica al progetto di sviluppo.

Per accedere al codice sorgente dei componenti software gratuiti e open source, le cui condizioni di licenza richiedono la pubblicazione, e per visualizzare le informazioni complete sul copyright e i termini di licenza applicabili, visitare: http://aeg.opensoftwarerepository.com (cartella NIU6).

4.3 Preriscaldamento iniziale e pulizia

Preriscaldare l'apparecchiatura prima di utilizzarla per la prima volta. L'apparecchiatura può emettere odore sgradevole e fumo. Aerare bene l'ambiente.

1. Rimuovere tutti gli accessori e i supporti per ripiani.
2. Accedere al menu e selezionare la funzione di cottura.
3. Il display visualizza un messaggio pop-up per avviare il processo di preriscaldamento.
4. Confermare per avviare e seguire le istruzioni sul display.
5. Spegnere l'apparecchiatura e lasciarla raffreddare.
6. Pulire l'interno del forno utilizzando un panno in microfibra, acqua calda e un detersivo delicato. Sostituire accessori e supporti per i ripiani.

4.4 Imposta ora

1. Accendere l'apparecchiatura.
2. Premere: Impostazioni / Configurazione / Imposta ora.
3. Impostare l'ora.
4. Premere: OK.

5. USO QUOTIDIANO

5.1 Menu

Premere < e scorrere verso sinistra per accedere al menu.

- Piatti
- Funzioni
- Preferiti
- Impostazioni

5.2 Simbolo Funzioni

Funzioni di cottura standard per le tipiche esigenze di cottura al forno, tra cui resistenza inferiore e superiore, grill, cottura ventilata e altro. Puoi preparare i tuoi piatti in modo tradizionale. Per maggiori informazioni, consultare la descrizione sul display o fare riferimento all'app.

L'elenco delle funzioni può variare a seconda della versione software.

1. Accedere al menu e selezionare: Funzioni.
2. Selezionare la funzione di cottura e regolare le impostazioni.
3. Iniziare la cottura e seguire le istruzioni sul display. È possibile collegare il sensore di temperatura in qualsiasi momento prima o durante la cottura (se disponibile). Fare riferimento a Uso quotidiano, "Sensore di temperatura".
4. ^ - premere per regolare le impostazioni durante la cottura.

	Parte superiore Calore intenso per una doratura rapida.
	Parte inferiore Aggiungere una doratura supplementare del cibo dal basso, se necessario. Preriscaldare il forno e utilizzare il ripiano al livello più basso.

	**Aria calda** Cottura omogenea e cottura su un livello. Impostare una temperatura inferiore rispetto a per Parte superiore e inferiore.
	**Parte superiore e inferiore** Per cucinare tutti i giorni su un unico livello. Ottimo per tutte le pietanze, come sformati e prodotti da forno.
	**Aria calda & parte superiore** Arrostisci carni grandi e pollame con ossa per pietanze tenere e superficie croccante.
	**Aria calda & parte inferiore** Cuoci l'impasto in modo uniforme per ottenere una superficie croccante. Ottimo per pizze, quiche, crostate o torte. Per un risultato ottimale preriscaldare il forno.
	**Aria calda, parte superiore e inferiore** Questa funzione è ideale per i pasti pronti.
	**Microonde** Scongela, riscalda o cucina gli alimenti rapidamente.
	**Grill + Microonde** Accelera la doratura dei piatti.
	**Grill + Ventola + Microonde** Accelera la cottura e la rosolatura dei piatti.
	**Cottura Ventilata + Microonde** Accelera la cottura al forno e la panificazione.
	**Cottura convenzionale + Microonde** Accelera la cottura al forno tradizionale e la panificazione.
	**Riscaldamento** Riscalda delicatamente gli avanzi per ottenere il gusto e la consistenza ottimali.
	**Grill** Griglia o rosola uniformemente le verdure o la carne. Ottimo anche per tostare il pane.
	**Lievitazione pasta** Temperatura ottimizzata per lievitazione veloce.
	**Scongelamento** Scongelamento delicato per ulteriori preparazioni. Girare il cibo migliora i risultati. Per gli alimenti sensibili come la carne, si consiglia di capovolgerli due volte durante il processo di scongelamento.
	**Stufato** Ottieni stufati teneri e succulenti facendo stufare gli ingredienti tutti insieme.
	**Cottura lenta** La cottura lenta aumenterà il tempo di cottura, ma otterrai un risultato migliore. Prima di mettere la carne in forno, farla rosolare.
	**Scioglimento** Sciogli delicatamente il burro o il cioccolato con una potenza bassa.
	**Conservazione** Mantieni la frutta succosa e la verdura in scatola a bassa temperatura. Mettere i barattoli resistenti al calore su una lamiera dolci piena d'acqua.
	**Riscaldamento piatti** Per pre-riscaldare i piatti prima di servire in tavola.
	**Mantieni caldo** Mantiene in caldo i piatti prima che siano serviti. Si prega di notare che alcuni piatti possono continuare a cucinare e asciugarsi mentre vengono tenuti al caldo. Coprire i piatti se necessario.
	**Essiccazione** Essicca uniformemente frutta, erbe e verdure con una temperatura bassa. Aprire occasionalmente la porta durante l'essiccazione per migliorare il risultato dell'essiccazione.
	**Arrosto** Ottieni l'esterno croccante e l'interno tenero con la carne, il pollame o le verdure.
	**Cottura Pane** Utilizzare questa funzione per preparare pane e panini con risultati simili a quelli professionali in termini di croccantezza, colore e brillantezza della crosta.

La lampada si potrebbe spegnere automaticamente ad una temperatura inferiore a 80 °C durante alcune funzioni di cottura.

Se si apre la porta, si interrompe il funzionamento del microonde. Per riavviarlo, chiudere lo sportello.

5.3 Microonde

1. Rimuovere tutti gli accessori, tranne il ripiano a filo.
2. Selezionare la funzione microonde.
3. Il display mostra le impostazioni disponibili. Impostare il tempo e la potenza del microonde.
4. Iniziare la cottura e seguire le istruzioni sul display.
5. STOP - premere per disattivare la funzione.

Se si apre la porta, la funzione si interrompe. Per riavviare, premere: START.

5.4 Simbolo Funzioni combinazione con microonde

Le funzioni di combinazione con microonde uniscono le funzioni di cottura standard con il microonde per ridurre il tempo di cottura e migliorare i risultati di cottura.

1. Rimuovere tutti gli accessori, tranne il ripiano a filo.
2. Selezionare la funzione di combinazione con microonde.
3. Il display mostra le impostazioni disponibili. Impostare la temperatura e la potenza del microonde.
4. Iniziare la cottura e seguire le istruzioni sul display.

Termosonda - è possibile collegare il sensore in qualsiasi momento prima o durante la cottura. Consultare Uso degli accessori, Termosonda.

5. STOP - premere per spegnere la funzione di cottura.

5.5 Piatti

La cottura guidata suggerisce impostazioni per diversi piatti, incluse istruzioni passo dopo passo, temperatura e tempo di cottura. È possibile modificare le impostazioni durante la cottura e selezionare il metodo di cottura preferito, incluso l'utilizzo del sensore di temperatura. La disponibilità di ogni opzione dipende dal piatto selezionato.

1. Accedere al menu e selezionare Piatti.
2. Scegliere un tipo di cibo e un piatto e seguire i passaggi a schermo.

Al termine della funzione, controllare se il cibo è pronto. Prolungare il tempo di cottura, se necessario.

5.6 Opzioni di preriscaldamento

L'apparecchiatura include diverse opzioni di preriscaldamento per garantire risultati di cottura ottimali.

- Nessuno - modo convenzionale di preriscaldare l'apparecchiatura. È impostata come predefinito e disponibile per tutte le funzioni di cottura. La preferenza può essere modificata in un altro tipo di preriscaldamento.
- Intelligente - aiuta a ottimizzare l'uso di energia durante il riscaldamento del forno rispetto a Rapido.
- Rapido - riduce il tempo di riscaldamento. È disponibile solo per alcune delle funzioni.

5.7 Simbolo Timer

1. Selezionare la funzione di cottura e impostare la temperatura.
2. Premere: Timer.
3. Impostare la durata. È possibile selezionare l'operazione finale preferita premendo uno dei simboli.
4. Premere OK per confermare e tornare alla schermata principale.

Operazione finale

	Allarme - impostare un conto alla rovescia. Allo scadere del timer, viene emesso un segnale acustico.
	Allarme e termine cottura - impostare un conto alla rovescia. Quando il timer termina, il segnale suona e la cottura si ferma.
	Informazione display - quando il tempo è scaduto, il messaggio viene visualizzato sul display.

Il timer può essere utilizzato in modo indipendente, anche quando il forno non è in funzione.

Alcune funzioni dell'orologio potrebbero non essere disponibili con alcune funzioni di cottura.

Premere +5 min per prolungare il tempo di cottura.

Partenza ritardata

È possibile posticipare l'avvio e/o la fine della cottura. Non sono disponibili per le funzioni microonde.

1. Scegliere la funzione di cottura e regolare le impostazioni.
2. Premere •••.
3. Premere: Partenza ritardata.
4. Scorrere per impostare l'ora di inizio desiderata e premere: OK
5. Ora è possibile impostare il valore desiderato Ora fine o premere OK per saltare questo passaggio.
6. Premere OK per tornare alla schermata principale.

Modifica delle impostazioni timer

Sarà possibile impostare il tempo modificato in fase di cottura, in qualsiasi momento.

1. Premere ^ / Timer.

2. Impostare un nuovo valore del timer. Premere: OK.

5.8 Preferiti ♥

Questa funzionalità è disponibile solo per alcuni modelli.

È possibile salvare fino a 20 delle impostazioni preferite, come funzioni di cottura e di ricetta.

Per salvare un'impostazione, selezionare l'opzione preferita e premere ♡.

5.9 Accessori

Accessori disponibili a seconda del modello. Scansionare il codice QR per verificare come utilizzare gli accessori forniti con l'apparecchiatura. È possibile ordinare gli accessori opzionali separatamente. Per maggiori informazioni, contattare il fornitore locale.

Usare unicamente pentole e padelle e materiale adeguato. Fare riferimento al capitolo Consigli e suggerimenti, Pentole e materiali adatti per un uso in microonde.

Inserire l'accessorio (griglia metallica / vassoio) tra le guide del supporto. Assicurarsi che il ripiano tocchi la parte posteriore dell'interno del forno e che i piedini siano rivolti verso il basso. Il piccolo incavo nella parte superiore aumenta la sicurezza e offre una protezione antiribaltamento. Il bordo intorno alla griglia impedisce alle pentole di scivolare fuori.

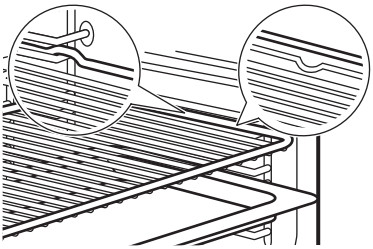

Se la teglia è inclinata, posizionarla verso la parte posteriore dell'interno del forno.

Se il ripiano a filo ha un gradino, posizionarlo verso la parte anteriore dell'interno del forno.

Se è presente un'iscrizione sull'accessorio, assicurarsi che sia rivolto verso di sé.

Se si utilizza una lamiera dolci perforata, posizionare la lamiera dolci/leccarda al di sotto, per raccogliere i liquidi che gocciolano.

5.10 Simbolo Termosonda

Misura la temperatura all'interno del cibo. È possibile utilizzarlo con le funzioni di cottura combinato standard e microonde.

Le due temperature da impostare sono:

- °C la temperatura del forno. Dovrebbe essere almeno 25°C superiore alla temperatura del sensore di temperatura.
- - il sensore di temperatura.

1. Selezionare una funzione di cottura dal menu: Funzioni o un piatto dal menu: Piatti.
   Non utilizzare il sensore di temperatura con le funzioni microonde, solo le funzioni di cottura standard e le funzioni di combinazione con microonde. Fare riferimento a Uso quotidiano.
2. Impostare la temperatura del forno e il tempo di cottura, se necessario.
3. Confermare le impostazioni e avviare la cottura.
4. Inserire la punta del sensore di temperatura al centro della parte più spessa della carne o del pesce. Per le casseruole, posizionare la punta del sensore di temperatura esattamente al centro, stabilizzata in un ingrediente solido. Assicurarsi che la punta non tocchi il fondo della teglia.

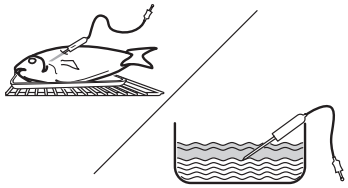

5. Inserire il cibo preparato nel forno.
6. Inserire la termosonda nella presa all'interno dell'apparecchiatura. Fare riferimento a Descrizione del prodotto.

Sul display appare il simbolo la temperatura attuale del sensore alimenti.

7. ^ - premere per regolare le impostazioni.
8. Selezionare la scheda Termosonda per impostare la temperatura interna del sensore o impostare l'opzione preferita:

- Allarme- quando l'alimento raggiunge la temperatura al centro, viene emesso un segnale acustico.
- Allarme e termine cottura - quando l'alimento raggiunge la temperatura interna, viene emesso un segnale acustico e la cottura si arresta.

9. Confermare le impostazioni.

10. Quando l'alimento raggiunge la temperatura impostata viene emesso un segnale acustico. Controllare se il cibo è pronto. Prolungare il tempo di cottura, se necessario.

11. STOP - premere per spegnere la funzione di cottura.

12. Estrarre la spina del sensore alimenti dalla presa e rimuovere il piatto dall'apparecchiatura.

5.11 Sicurezza Bambini

Questa funzione impedisce il funzionamento accidentale dell'apparecchiatura. Può essere attivata in qualsiasi momento.

1. Accedere al menu.

2. Selezionare: Impostazioni / Preferiti / Sicurezza Bambini.

Sicurezza Bambini è attivato. Per abilitare l'uso dell'apparecchiatura, premere le lettere del codice in ordine alfabetico.

5.12 Chiusura porta meccanica

Per bloccare la porta, spingere la chiusura porta in avanti fino a che non si blocca.

Per sbloccare la porta: spingere la chiusura porta indietro nel pannello.

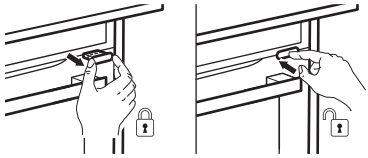

È possibile aprire la porta quando la chiusura porta è bloccata.

1. Spingere leggermente la chiusura porta.

2. Aprire lo sportello tirandolo con la maniglia.

Quando viene chiusa la porta verificare che la chiusura porta resti bloccata.

6. CONSIGLI E SUGGERIMENTI

6.1 Consigli di cottura

La temperatura e i tempi di cottura specificati nelle tabella sono solo indicativi. Dipendono dalle ricette, dalla qualità e quantità degli ingredienti utilizzati. Qualora non si trovino le impostazioni per una ricetta specifica, cercarne una simile.

I processi di cottura e panificazione sono adatti solo a un livello.

Contare le posizioni della griglia dal basso del forno.

Simboli utilizzati nelle tabelle:

	Tipo di alimento
	Funzione di cottura
°C	Temperatura
	Peso (kg)
POWER	Potenza microonde (W)
	Posizione ripiano
	Tempo di cottura (min)
	Ulteriori informazioni

6.2 Cottura lenta

Questa funzione consente di preparare pezzi teneri e magri di carne e pesce. Usare la termosonda per misurare la temperatura all'interno della pietanza. Fare riferimento alla tabella seguente per trovare l'impostazione della temperatura dell'apparecchiatura consigliata °C che permetterà di ottenere la temperatura desiderata all'interno del cibo °C

Per ottenere il sapore e il colore di arrosto friggere la carne in una padella calda per diversi minuti prima di inserirla nell'apparecchiatura. Mettere il cibo nel pirofila per arrosto e collocarla su un ripiano a filo.

°C	°C
< 65	90
66 - 75	110
> 75	150

6.3 Informazioni per gli istituti di test

Cottura su un livello

Test conformi a EN 60350-1, IEC 60350-1.

		°C		
Tortine, 20 per teglia				
	2	150	18 - 28	**1)2)**
	2	150	18 - 28	**1)2)**
Pan di Spagna senza grassi				
	1	170	25 - 35	**3)2)**
	1	170	28 - 38	**3)2)**
Frollini al burro				
	2	140	28 - 38	**1)2)**
	2	140	25 - 35	**1)2)**
Torta di mele americana				
	1	170	65 - 75	**3)4)**
	1	170	57 - 67	**3)4)**
Toast				
	2	230	7 - 12	**3)2)5)**

1) Usare la lamiera dolci con la pendenza verso la parte posteriore dell'interno del forno. Deve toccare il coperchio della ventola.

2) Preriscaldare l'apparecchiatura fino a quando l'apparecchiatura non raggiunge la temperatura impostata usando l'impostazione: Preriscaldamento / Nessuno. Non utilizzare: Preriscaldamento / Rapido e Intelligente. Consultare Uso quotidiano, Impostazioni, Sottomenu: Preferiti.

3) Usare un ripiano a filo.

4) 2 stampi posizionati in diagonale (Ø 20 cm). Quello destro va posizionato più in avanti di quello sinistro.

5) In base a: IEC 60350-1:2016 e IEC 60350-1:2023.

Funzioni Microonde e Combo microonde

Test conformi a EN 60705, IEC 60705.

		POWER	°C		
Pan di Spagna					
	1	500	-	8 - 10	**1)2)**
Polpettone					
	1	300	-	30 - 35	**1)2)3)**
Crema pasticcera cotta					
	1	400	-	18 - 23	**1)4)**
Scongelamento della carne tritata (500 g)					
	1	200	-	7 - 8	**1)5)**
Torta					
	1	200	170	22 - 27	**1)4)**
Patate gratinate					
	1	200	180	35 - 40	**1)6)**
Pollo (1100 g)					
	1	200 / -	200	30 / 18 - 23	**1)7)**

1) Usare un ripiano a filo. Deve toccare il coperchio della ventola.

2) Ruotare il contenitore di 1/2 giro, a metà del tempo di cottura.

3) Durante la cottura utilizzare una pellicola trasparente per MW adatta. Picchiettare la pellicola trasparente diverse volte prima della cottura.

4) Non girare il cibo durante il processo di cottura.

5) Capovolgere la carne sul lato più lungo, una volta dopo che è trascorso 1/3 del tempo di cottura e una seconda volta dopo che sono trascorsi 2/3 del tempo di cottura.

6) Ruotare il contenitore di 1/4 di giro in senso orario, a metà del tempo di cottura.

7) Mettere un piatto sulla parte inferiore del forno. Posizionare il pollo direttamente sul ripiano a filo con il lato del petto rivolto verso il basso. Dopo 30 min, capovolgere il pollo e cambiare la funzione cottura in: Aria calda & parte superiore.

Ricette aggiuntive

		POWER	°C		
Meringhe					
	2	-	100	90 - 180	**1)2)3)**
	2	-	100	90 - 180	**1)2)3)**

		POWER	°C		
Focaccine inglesi					
	3	-	200	11 - 13	1)3)
	3	-	190	10 - 12	1)3)
Pollo					
	1	-	200	65 - 75	1)4)
Popcorn					
	-	700	-	3 - 4	5)6)
Pasti impiattati, freddi (1 porzione)					
	1	500	-	7 - 9	7)8)9)
Liquidi nei biberon					
	-	1000	-	0,5	10)
Lasagne, surgelate (400 g)					
	1	100	210	23 - 28	7)11)
Lasagne, surgelate (600 g)					
	1	200	190	48 - 53	7)11)
Pizza, surgelata					
	1	200	210	12 - 16	7)11)

1) Usare la lamiera dolci con la pendenza verso la parte posteriore dell'interno del forno.
2) Utilizzare la carta forno.
3) Preriscaldare l'apparecchiatura fino a quando l'apparecchiatura non raggiunge la temperatura impostata usando l'impostazione: Preriscaldamento / Nessuno. Non utilizzare: Preriscaldamento / Rapido e Intelligente. Consultare Uso quotidiano, Impostazioni, Sottomenu: Preferiti.
4) Posizionare il pollo con il lato del petto rivolto verso il basso. Capovolgerlo a metà tempo di cottura.
5) Usare un piatto di ceramica piatto sul fondo della cavità.
6) Il sacchetto deve essere estratto dall'apparecchiatura quando i chicchi smettono di scoppiare.
7) Usare un ripiano a filo. Deve toccare il coperchio della ventola.
8) Coprire il cibo con un coperchio in plastica idoneo per il microonde.
9) Ruotare il contenitore di 1/2 giro, a metà del tempo di cottura.
10) Posizionare la bottiglia al centro del fondo della cavità senza utilizzare accessori.
11) Non girare il cibo durante il processo di cottura.

6.4 Consigli per l'uso del microonde

Posizionare il cibo al centro del ripiano a filo. Usare il primo livello griglia.

A metà cottura, girate o mescolate il cibo.

Mescolate di tanto in tanto i piatti a base di liquidi e prima di servirli.

Quando si riscaldano dei liquidi, si consiglia di mettere un cucchiaio nella tazza per migliorare la distribuzione del calore ed evitare che il liquido trabocchi. Il cucchiaio non deve toccare le pareti interne del forno per evitare la formazione di scintille.

Non coprire gli alimenti quando si utilizzano le funzioni combinate del forno a microonde. Fare riferimento a Uso quotidiano.

Non utilizzare le funzioni "Microonde" o "Microonde combinato" senza alimenti all'interno dell'apparecchiatura.

Cottura al microonde

Coprire gli alimenti durante la cottura o il riscaldamento. Per mantenere la crosta croccante, cuocere senza coperchio.

Non impostare una potenza o un tempo troppo elevati per evitare che il cibo si secchi, si bruci o provochi un incendio.

Non cuocere le uova o le lumache con il guscio, poiché potrebbero scoppiare. Forare il tuorlo di un uovo fritto prima di procedere al riscaldamento.

Forare diverse volte gli alimenti con la pelle o la buccia prima della cottura.

Tagliare le verdure in pezzi di dimensioni simili.

Una volta terminata la cottura, lasciare riposare il cibo per qualche minuto affinché il calore si distribuisca in modo uniforme.

Scongelamento nel microonde

Appoggiare gli alimenti congelati e senza involucro su un piccolo piatto capovolto, con un recipiente posto sotto, oppure su una griglia per lo scongelamento o un colino di plastica, in modo che i liquidi possano defluire

Rimuovere i pezzi man mano che si scongelano.

Si può usare una maggior potenza del microonde per cuocere frutta e verdure senza doverle scongelare prima.

Girare migliora i risultati. Per alimenti delicati come la carne, girarli due volte durante lo scongelamento.

6.5 Pentole e materiali adatti per un uso in microonde

Per il microonde usare solo tegami e materiali adeguati. Usare la seguente tabella come riferimento.

Controllare le specifiche delle pentole/del materiale/del contenitore di alluminio prima dell'uso.

Per altre pentole a microonde specifiche non elencate in questa tabella seguire le istruzioni del produttore.

Pentole / Materiale			
Vetro e porcellana termoresistente senza componenti metallici	✓	✓	✓
Vetro e porcellana non termoresistente senza decorazioni metalliche	✓	✗	✗
Vetro e vetroceramica termoresistente	✓	✓	✓
Articoli in ceramica e terracotta termoresistente senza componenti in quarzo o metallo o smalti contenenti metallo	✓	✓	✓
Ceramica, porcellana e oggetti di terracotta con parte inferiore non in vetro o con fori piccoli, ad esempio sulle maniglie	✗	✗	✗
Plastica termoresistente fino a 200°C	✓	✓	✗
Cartone, solo carta	✓	✗	✗
Pellicola	✓	✗	✗
Pellicola trasparente da microonde	✓	✓	✗
Piatti per arrosti in metallo (ad es. smalto, ghisa)	✗	✗	✗
Teglie laccate in nero o rivestite in silicone	✗	✗	✗
Lamiera dolci	✗	✗	✗
Ripiano a filo	✓	✓	✓

6.6 Impostazioni di potenza

I dati seguenti sono solo a scopo indicativo.

800 - 1000 W

- Riscaldamento di liquidi

600 - 700 W

- Sobbollimento di riso
- Cottura delle verdure
- Popcorn

400 - 500 W

- Riscaldamento di piatti unici
- Sobbollimento stufato
- Scongelamento e riscaldamento di alimenti congelati pronti

300 W

- Cottura /Riscaldamento di alimenti delicati
- Riscaldamento di alimenti per neonati
- Cottura continua

100 - 200 W

- Scongelamento di pane, frutta, torte, dolci, formaggi, burro, carne e pesce
- Fusione di cioccolato e burro

7. CURA E PULIZIA

7.1 Note sulla pulizia

- Utilizzare una soluzione detergente di pulizia per superfici metalliche.
- Per le macchie ostinate, utilizzare uno speciale detergente per forno.
- Utilizzare il prodotto disincrostante liquido per rimuovere i residui di calcare. Per evitare danni all'apparecchiatura, utilizzare esclusivamente l'agente di decalcificazione originale fornito o consigliato dal produttore.
- Non conservare gli alimenti nell'apparecchiatura per più di 20 minuti.
- Non lavare gli accessori in lavastoviglie.

7.2 Rimozione dei supporti ripiano

1. Assicurarsi che l'elettrodomestico si sia raffreddato.
2. Estrarre il supporto ripiano, tirando con delicatezza verso l'alto.
3. Estrai i supporto per ripiano dal fermo posteriore.

4. Riportare i supporti del ripiano nella posizione iniziale. Ripetere tutte queste operazioni in ordine inverso.

Se vengono fornite le guide telescopiche, i relativi perni di fissaggio devono essere rivolti in avanti.

7.3 Sostituzione della lampadina

Solo l'assistenza tecnica può sostituire la lampadina. Contattare il Centro Assistenza Autorizzato.

8. RISOLUZIONE DEI PROBLEMI

Qualora non sia possibile trovare una soluzione al problema, contattare il rivenditore o un Centro di assistenza autorizzato. I dettagli dell'assistenza tecnica sono reperibili sulla targhetta, situata sul telaio anteriore. È visibile quando si apre lo sportello. Non rimuovere la targhetta.

Il display mostra un codice di errore non presente sotto, disattivare e riattivare il fusibile domestico e riavviare l'apparecchiatura. In caso di ricomparsa del codice di errore, contattare il Centro di assistenza autorizzato.

Non è possibile attivare o utilizzare l'apparecchiatura. - L'apparecchiatura non è connessa a una fonte di alimentazione elettrica o è connessa in modo errato.

L'elettrodomestico non si riscalda.

- L'orologio non è impostato.
- Blocco tasti è attivato.
- Lo spegnimento automatico è attivato.
- Sicurezza Bambini è attivato.
- La modalità demo è attiva - codice di disattivazione: 2468.

La lampada non funziona. - La lampada è bruciata. Sostituire la lampadina.

Problemi con segnale di rete wireless. - Controllare se il dispositivo mobile è connesso alla rete wireless. Controllare la rete e il router wireless. Riavviare il router.

Nuovo router installato o configurazione del router modificata. - Configurare nuovamente l'apparecchiatura e il dispositivo mobile.

Il segnale della rete wireless è debole. - Spostare il router il più vicino possibile all'apparecchiatura.

Il segnale wireless è disturbato da un forno a microonde nelle immediate vicinanze dell'apparecchiatura. - Spegnere il forno a microonde. Evitare di usare un altro forno a microonde e l'Operazione da remoto dell'apparecchiatura contemporaneamente. I microonde disturbano il segnale Wi-Fi.

F102 - la porta non è chiusa completamente o la chiusura porta è rotta. Chiudere la porta. Accendere e spegnere dell'apparecchiatura.

F111 - Termosonda non è inserita correttamente nella presa. Collegare la spina Termosonda completamente alla presa.

F240, F439 - i campi touch sul display non funzionano correttamente. Pulire la superficie del display. Verificare che non ci sia sporcizia sui campi touch.

F601 - c'è un problema col segnale Wi-Fi. Verificare la connessione di rete. Fare riferimento a Prima di utilizzare l'apparecchiatura per la prima volta, Connessione wireless.

F604 - il primo collegamento a non è andato a buon fine Wi-Fi. Spegnere e riaccendere l'apparecchiatura e riprovare. Fare riferimento a Prima di utilizzare l'apparecchiatura per la prima volta, Connessione wireless.

F908 - il sistema dell'apparecchiatura non si può collegare al pannello di controllo. Accendere e spegnere dell'apparecchiatura.

F131 - la temperatura del sensore magnetron è troppo alta. [1)] Spegnere l'apparecchiatura e attendere che si raffreddi. Accendere nuovamente l'apparecchiatura.

F602, F603 - la Wi-Fi non è disponibile. [1)] Accendere e spegnere dell'apparecchiatura.

[1)] Qualora si verifichi uno di questi errori, il resto delle funzioni dell'apparecchiatura continuerà a funzionare in modo normale.

9. EFFICIENZA ENERGETICA

9.1 Requisiti informativi ai sensi del regolamento (UE) n. 2023/826

Potenza elettrica assorbita in standby	0,8 W
Potenza elettrica assorbita in standby di rete	2,0 W
Tempo massimo necessario al dispositivo per raggiungere automaticamente la modalità a bassa potenza applicabile	20 min

Apparecchiatura testata in conformità a: EN 50564, EN 63474.

Per indicazioni su come attivare e disattivare la connessione wireless alla rete, consultare Prima di utilizzare l'apparecchiatura per la prima volta.

9.2 Suggerimenti per l'ottimizzazione

- Tenere la porta chiusa durante la cottura ed evitare di aprirla spesso.
- Tenere pulita la guarnizione della porta e assicurarsi che sia ben fissata nella posizione corretta.
- Utilizzare pentole in metallo o di colore scuro e non riflettente (solo quando si utilizza una funzione diversa dal microonde).
- Saltare il preriscaldamento a meno che non sia necessario.
- Ridurre al minimo le pause tra la cottura di più piatti.
- Quando possibile, utilizzare le funzioni di cottura con ventola (solo su alcuni modelli).
- Utilizzare il calore residuo per mantenere il cibo caldo. Ridurre la temperatura dell'apparecchiatura al minimo 3 - 10 min prima della fine della cottura.
- Spegnere la lampada durante la cottura, a meno che non sia necessaria.
- Quando possibile, spegnere il Wi-Fi. Fare riferimento a Prima di utilizzare l'apparecchiatura per la prima volta.
- Spegnimento automatico: per motivi di sicurezza, se la funzione di cottura è attiva e non vengono modificate impostazioni, l'apparecchiatura si spegnerà automaticamente dopo un certo periodo di tempo. Per utilizzare una funzione di cottura più a lungo, impostare il tempo di cottura.
  - 12.5 h: 30-115 °C
  - 8.5 h: 120-195 °C
  - 5.5 h: 200-230 °C

10. CONSIDERAZIONI SULL'AMBIENTE

Riciclare i materiali con il simbolo ♺. Smaltire l'imballaggio negli appositi contenitori per il riciclaggio. Aiutare a proteggere l'ambiente e la salute umana riciclando rifiuti derivanti da apparecchiature elettriche ed elettroniche.

Non smaltire le apparecchiature che riportano il simbolo  con i rifiuti domestici. Portare il prodotto al punto di riciclaggio più vicino o contattare il comune di residenza.

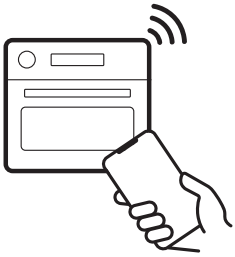

701144074-A-392026