INSTALLATION MANUAL

Warning! Before proceeding with installation, read the safety information in the user manual

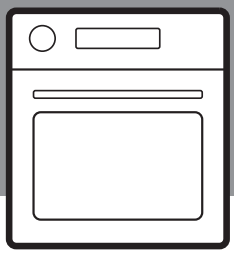

DE Montageanleitung

Achtung! Lesen Sie vor Beginn der Montage die Sicherheitshinweise in der Gebrauchsanleitung.

EN Installation Instruction

Warning! Before proceeding with installation, read the safety information in the User Manual.

FR Instructions d'installation

Avertissement ! Veuillez lire les consignes de sécurité que contient la notice d'utilisation avant d'installer l'appareil.

IT Istruzioni di installazione

Avvertenza! Prima di procedere all'installazione, leggere le istruzioni di sicurezza contenute nel Libretto Istruzioni.

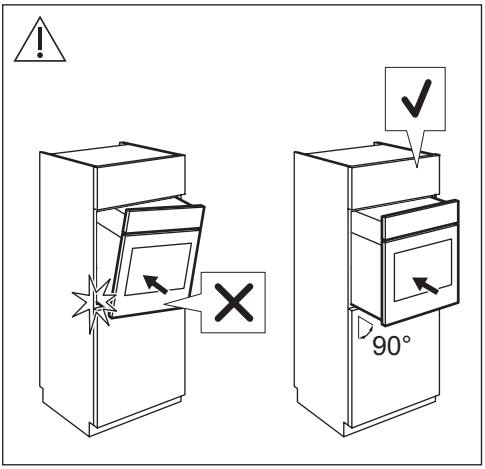
90°

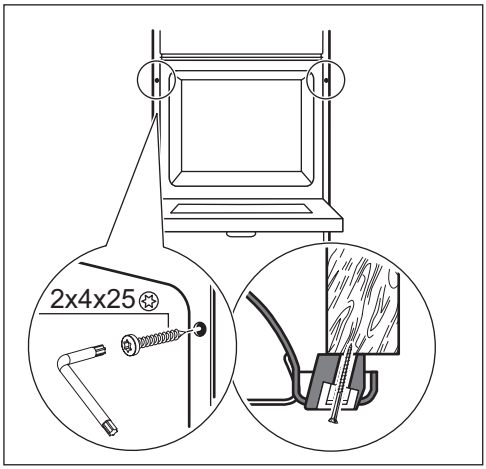
2x4x25

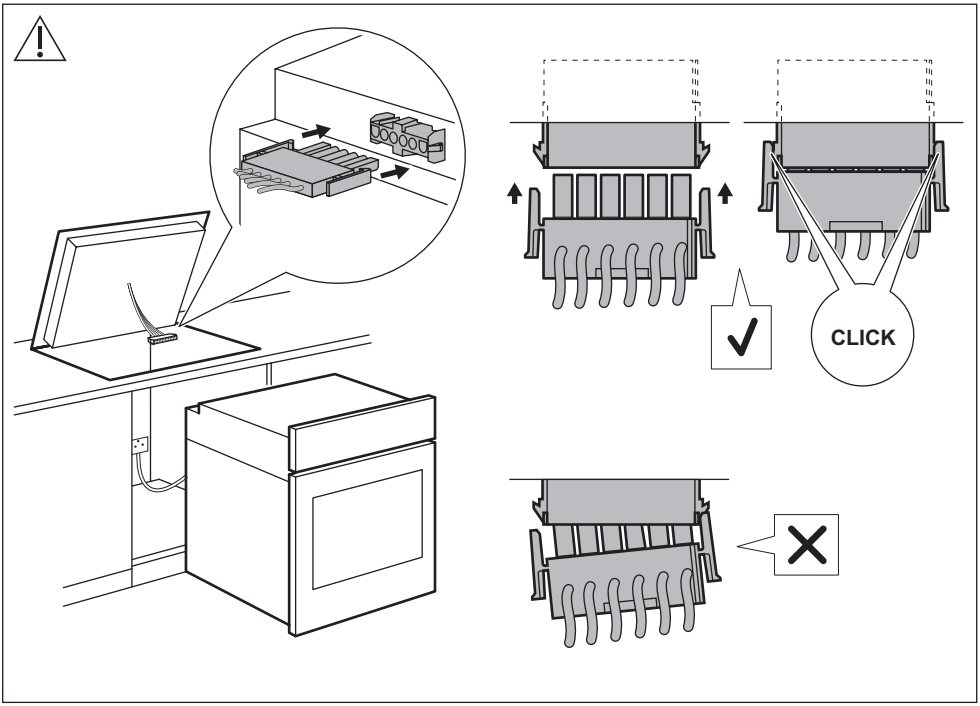
CLICK

DE Modellabhängig
Aufkleber mit korrektem Anschlussschema am Gerät.

EN Depending on the model
Sticker with correct connection diagram on the device.

FR Selon le modèle
Autocollant avec le schéma de raccordement correct sur l'appareil.

IT Secondo il modello
Adesivo con lo schema di collegamento corretto sull'apparecchio.

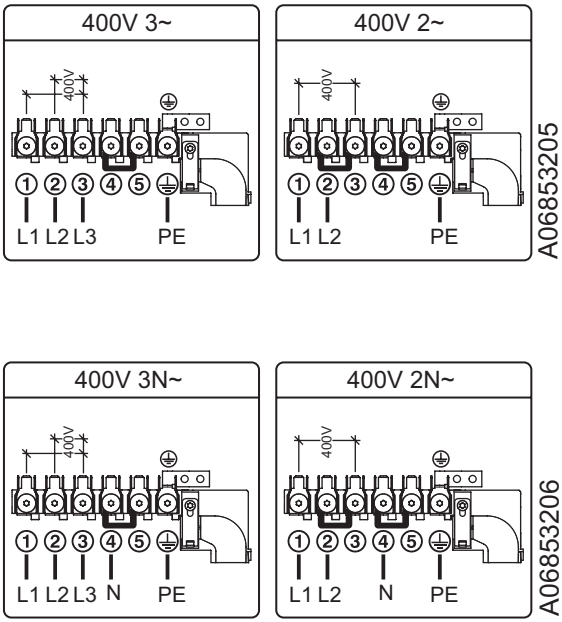

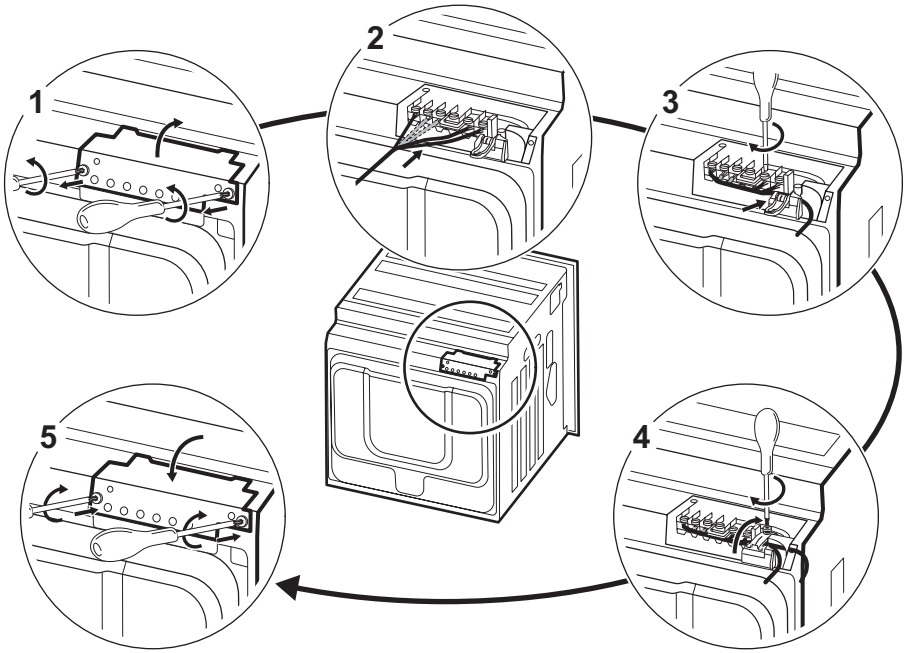

867380325-A-282026