L8WBC61SR

UK **Інструкція**
Пральна машина із сушкою

USER MANUAL

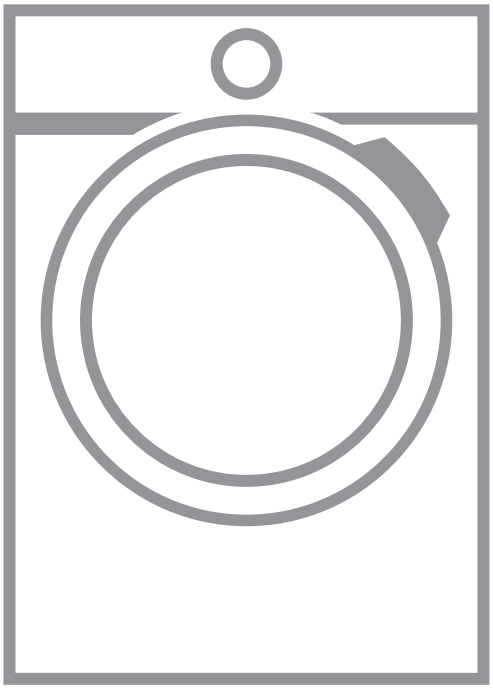

AEG

ЗМІСТ

1. ІНФОРМАЦІЯ ЩОДО БЕЗПЕКИ....3
2. ІНСТРУКЦІЇ З ТЕХНІКИ БЕЗПЕКИ....6
3. УСТАНОВКА....8
4. ОПИС ВИРОБУ....13
5. ПАНЕЛЬ КЕРУВАННЯ....14
6. РУЧКА ПЕРЕМИКАННЯ ТА КНОПКИ....16
7. ПРОГРАМИ....19
8. ПЕРЕД ПЕРШИМ ВИКОРИСТАННЯМ....25
9. НАЛАШТУВАННЯ....26
10. ЩОДЕННЕ КОРИСТУВАННЯ....26
11. ЩОДЕННЕ КОРИСТУВАННЯ — ПРАННЯ І СУШІННЯ....32
12. ЩОДЕННЕ КОРИСТУВАННЯ – ЛИШЕ СУШІННЯ....34
13. ВОРС НА ТКАНИНІ....35
14. ПОРАДИ І РЕКОМЕНДАЦІЇ....36
15. ДОГЛЯД ТА ЧИСТКА....38
16. УСУНЕННЯ ПРОБЛЕМ....43
17. ПОКАЗНИКИ СПОЖИВАННЯ....48
18. ТЕХНІЧНІ ДАНІ....49
19. ПРИЛАДДЯ....50
20. ОХОРОНА ДОВКІЛЛЯ....50

ДЛЯ ВІДМІННИХ РЕЗУЛЬТАТІВ

Дякуємо, що вибрали цей виріб AEG. Ми створили його для бездоганної роботи протягом багатьох років, за інноваційними технологіями, які допомагають робити життя простішим — такі властивості можна й не знайти у звичайних приладах. Приділіть декілька хвилин, щоби прочитати відомості, які допоможуть використовувати його максимально ефективно.
Відвідайте наш веб-сайт, щоб:



Отримати поради з використання, брошури, інструкції з усунення несправностей, інформацію щодо сервісу та ремонту:
www.aeg.com/support



Зареєструвати свій продукт для кращого обслуговування:
www.registeraeg.com



Придбати аксесуари, витратні матеріали й оригінальні запчастини для вашого приладу:
www.aeg.com/shop

ДОПОМОГА КЛІЄНТАМ ТА ОБСЛУГОВУВАННЯ

Використовуйте лише оригінальні запасні частини.
Звертаючись до нашого авторизованого сервісного центру, необхідно мати таку інформацію: модель, номер виробу, серійний номер.
Інформацію можна знайти на табличці з технічними даними.

⚠ Попередження / Важлива інформація про безпеку

ⓘ Загальна інформація та рекомендації

Інформація щодо захисту навколишнього середовища

Може змінитися без оповіщення.

1. ⚠ ІНФОРМАЦІЯ ЩОДО БЕЗПЕКИ

 Перед встановленням та експлуатацією цього приладу слід уважно прочитати надані інструкції. Виробник не несе відповідальності за травми чи збитки, спричинені неправильним установленням або використанням. Інструкції слід зберігати в безпечному й доступному місці для використання в майбутньому.

1.1 Безпека дітей і вразливих осіб



ПОПЕРЕДЖЕННЯ!
Існує ризик задушення, ушкоджень чи втрати працездатності.

- Діти від 8 років та особи з обмеженими фізичними, сенсорними або психічними можливостями чи недостатнім досвідом і знаннями можуть користуватися цим приладом лише під наглядом, або за умови попереднього отримання інструкцій з безпечного користування приладом та розуміння пов’язаних з цим ризиків.
- Діти віком від 3 до 8 років та особи з важкою та комплексною непрацездатністю можуть перебувати поблизу приладу лише за умови, якщо знаходяться під безперервним спостереженням.
- Не слід залишати дітей до 3 років поблизу приладу без постійного нагляду.
- Слідкуйте за тим, аби діти не бавилися з приладом.
- Тримайте усі пакувальні матеріали подалі від дітей та утилізуйте їх належним чином.
- Тримайте мийні засоби в недоступному для дітей місці.
- Не дозволяйте дітям та домашнім тваринам знаходитися поблизу приладу при відчинених дверцятах.

- Якщо прилад оснащено засобами захисту від доступу дітей, їх необхідно активувати.
- Чищення або обслуговування приладу дітьми дозволяється лише під наглядом.

1.2 Загальна безпека

- Цей прилад призначений лише для побутового прання та сушіння речей, які можна прати та сушити в пральній машині.
- Не використовуйте функцію сушіння, якщо білизна забруднена промисловими хімічними речовинами.
- Цей прилад призначений для використання в домашніх умовах у приміщенні.
- Цей прилад можна використовувати в офісах, готельних номерах, напів-готелях, приміщеннях для фермерського туризму та інших подібних приміщеннях, де застосування цього приладу не перевищує (середній) рівень побутового користування.
- Не змінюйте технічні специфікації цього приладу.
- Прилад слід установлювати окремо або під кухонну робочу поверхню за наявності достатнього простору.
- Прилад не можна встановлювати за дверима, що замикаються, розсувними дверима або дверима, завіси яких розташовані напроти завіс приладу, якщо вони заважатимуть повному відкриттю дверцят приладу.
- Вставляйте штепсельну вилку в розетку електроживлення лише після закінчення установки. Подбайте про те, щоб після установки можна було легко дістатися до розетки.
- Подбайте про те, щоб килим, килимок або інше підлогове покриття не закривало вентиляційний отвів в основі приладу.
- ПОПЕРЕДЖЕННЯ: Прилад не повинен бути підключеним через зовнішній перемикач, наприклад таймер, або підключений до мережі, що

регулярно вмикається та вимикається службовим пристроєм.

- Переконайтеся в тому, що кімната, в якій встановлюється прилад, достатньо провітрюється і в кімнату не потраплятиме зворотній потік газів від приладів, які працюють на газу або іншому паливі, а також від відкритого вогню.
- Використане повітря не слід відводити в димохід, призначений для відведення диму від приладів, що працюють на газу або іншому паливі.
- Робочий тиск води на впуску води від випускного патрубка повинен становити від 0,5 бар (0,05 МПа) до 10 бар (1,0 МПа).
- Максимальне завантаження пристрою становить10 кг. Не перевищуйте максимальне завантаження кожної програми (див. розділ «Програми»).
- Прилад слід під'єднати до водопроводу за допомогою набору нових шлангів із комплекту або набору нових шлангів, що постачається авторизованим сервісним центром.
- Повторно використовувати набір старих шлангів не можна.
- У разі пошкодження електричного кабелю його має замінити виробник, його авторизований сервісний центр або інші аналогічно кваліфіковані особи задля уникнення ураження електричним струмом.
- Видаліть ворс або залишки пакувальних матеріалів, що накопичилися навколо приладу.
- Вироби, забруднені такими речовинами, як рослинна олія або мінеральне мастило, ацетон, алкоголь, бензин, керосин, засоби для видалення плям, скипидар, віск і засоби для видалення воску, необхідно випрати окремо з додаванням збільшеної кількості засобу для прання й лише потім сушити в барабані пральної машини.
- Не використовуйте прилад для прання виробів, які було забруднено промисловими хімікатами.
- Не сушіть невипрані речі в сушильному барабані.

- Такі предмети, як поролон (латексна піна), шапочки для душа, водонепроникний текстиль, вироби та одяг з гумовою підкладкою або подушки з поролоновим наповнювачем не слід сушити в барабанній сушарці.
- Пом'якшувачі для тканин чи аналогічні речовини необхідно застосовувати відповідно до інструкцій виробника.
- Виймайте з виробів всі предмети, які можуть бути джерелом вогню, наприклад запальнички або сірники.
- ПОПЕРЕДЖЕННЯ: Не зупиняйте барабанну сушарку, доки не закінчиться цикл сушіння, інакше всі речі потрібно буде швидко вийняти й розкласти, щоб накопичене в них тепло розсіялося.
- Завершальна частина циклу сушіння в барабанній сушарці проходить без нагрівання (цикл охолодження). Це дозволяє речам охолонути до температури, за якої вони не будуть пошкоджені.
- Не використовуйте струмінь води та/або пари високого тиску для очищення приладу.
- Витріть прилад вологою ганчіркою. Застосовуйте лише нейтральні миючі засоби. Не використовуйте абразивні засоби, жорсткі серветки для очищення, розчинники або металеві предмети.
- Перш ніж виконувати технічне обслуговування, вимкніть пристрій і вийміть вилку з розетки.

Цей продукт по вмісту небезпечних речовин відповідає вимогам Технічного регламенту обмеження використання деяких небезпечних речовин в електричному та електронному обладнанні (постанова Кабінета Міністрів України №139 від 10 березня 2017р.)

2. ІНСТРУКЦІЇ З ТЕХНІКИ БЕЗПЕКИ

2.1 Встановлення

Установка повинна відповідати відповідним нормативам країни.

- Дотримуйтеся інструкцій зі встановлення, що постачаються разом із приладом.
- Не встановлюйте прилад і не використовуйте його у приміщеннях, де температура може опуститися нижче 0°C або де

погодні явища можуть впливати на його роботу.
- Під час переміщення тримайте прилад у вертикальному положенні.
- Переконайтеся, що повітря може вільно циркулювати між приладом і підлогою.
- Видаліть усі транспортувальні болти та пакувальні матеріали.
- Поверхня підлоги, на якій буде встановлено прилад, повинна бути рівною, нерухомою, чистою та термостійкою.
- Тримайте транспортні болти в безпечному місці. Для перевезення приладу ці болти необхідно буде знов установити, щоб зафіксувати барабан для запобігання пошкодженню внутрішніх компонентів.
- Будьте обережні під час переміщення приладу, оскільки він важкий. Використовуйте захисні рукавички та взуття, що постачається в комплекті.
- Не встановлюйте й не використовуйте пошкоджений прилад.
- Не встановлюйте прилад у місцях, де не можна повністю відчинити дверцята.
- Відрегулюйте ніжки для забезпечення необхідної відстані між приладом і підлогою.
- Установивши прилад у місце постійної експлуатації, за допомогою спиртового рівня переконайтеся в тому, що він правильно вирівняний. У разі необхідності відрегулюйте ніжки, щоб вирівняти його.

2.2 Під’єднання до електромережі

ПОПЕРЕДЖЕННЯ!
Існує ризик займання та ураження електричним струмом.

- ПОПЕРЕДЖЕННЯ: Цей прилад має бути встановлений / підключений до заземлюючого з’єднання в будівлі.
- Завжди використовуйте правильно встановлену протиударну розетку.
- Не використовуйте розгалужувачі, перехідники й подовжувачі.
- Не тягніть за кабель живлення, щоб відключити прилад з мережі. Завжди вимикайте, витягаючи штепсельну вилку.
- Не торкайтеся кабелю живлення чи штепсельної вилки вологими руками.

2.3 Підключення води

- Вода на впуску не повинна перевищувати 25°C.
- Не допускайте пошкодження шлангів.
- Перед тим, як під’єднати прилад до нових труб або труб, що не використовувалися тривалий час, чи якщо проводилися ремонтні роботи або встановлювалися нові пристрої (лічильники води тощо), спустіть воду, доки вона не буде чистою й прозорою.
- Під час першого використання приладу й після першого використання переконайтеся у відсутності видимих витоків води.
- Не користуйтеся подовжувальним шлангом, якщо впускний шланг занадто короткий. Зверніться до авторизованого сервісного центру, щоб замінити впускний шланг.
- При розпаковуванні приладу зі зливного шлангу може витікати вода. Це відбувається через тестування приладу на заводі з використанням води.
- Зливний шланг можна подовжити щонайбільше до 400 см. Зверніться до авторизованого сервісного центру, щоб отримати інший зливний шланг та подовжувач.
- Переконайтеся, що після установки є вільний доступ до крану.

2.4 Користування

ПОПЕРЕДЖЕННЯ!
Існує ризик отримання травм, ураження електричним струмом, пожежі, опіків або пошкодження приладу.

- Не кладіть усередину приладу, поряд із ним або на нього

легкозаймисті речовини чи предмети, змочені в легкозаймистих речовинах.
- Не торкайтеся скла дверцят під час виконання програми. Скло може нагрітися.
- Забороняється сушити пошкоджений (розірваний, зношений) одяг, який містить підкладки або набивальний матеріал.
- Якщо білизну випрано із застосуванням плямовивідника, запустіть цикл додаткового полоскання перед запуском циклу сушіння.
- Подбайте про те, щоб у білизні не залишалося металевих предметів.
- Дозволяється сушити тільки ті речі, що придатні для сушіння у приладі. Дотримуйтеся вказівок щодо очищення на етикетках виробів.
- Не сідайте й не ставайте на відкриті дверцята приладу.
- Не сушіть у приладі мокрі речі.
- Не допускайте, щоб гарячі предмети торкалися пластикових частин приладу.
- Витягніть кульковий засіб для прання (якщо використовується), перш ніж встановити програму сушіння.
- Не використовуйте кульковий засіб для прання з програмою «Без зупинки».

2.5 Сервіс

- Для ремонту приладу звертайтеся до авторизованого сервісного центру. Використовуйте лише оригінальні запасні частини.
- Зверніть увагу, що самостійний або непрофесійний ремонт може мати наслідки для безпеки та призвести до втрати гарантії.
- Стосовно ламп всередині цього виробу та запасних ламп, що продаються окремо: Ці лампи призначені для використання у побутових приладах з екстремальними фізичними умовами, такими як температура, вібрація, вологість, або призначені для надання інформації про стан роботи приладу. Вони не призначені для використання з іншою метою та не придатні для освітлення побутових приміщень.

2.6 Утилізація

- Від'єднайте прилад від електромережі та водопостачання.
- Відріжте кабель електричного живлення близько до приладу та утилізуйте його.
- Зніміть фіксатор дверцят, щоб унеможливити зачинення дверцят, якщо діти або домашні тварини опиняться всередині барабана.
- Утилізуйте прилад відповідно до місцевих вимог з утилізації відпрацьованого електричного й електронного обладнання (Директива WEEE).

Цей продукт по вмісту небезпечних речовин відповідає вимогам Технічного регламенту обмеження використання деяких небезпечних речовин в електричному та електронному обладнанні (постанова Кабінета Міністрів України №139 від 10 березня 2017р.)

3. УСТАНОВКА

ПОПЕРЕДЖЕННЯ!
Див. розділи з інформацією щодо техніки безпеки.

3.1 Розпаковування

ПОПЕРЕДЖЕННЯ!
Перед установкою приладу потрібно зняти всі транспортувальні болти та пакувальні матеріали.

ПОПЕРЕДЖЕННЯ!
Використовуйте рукавички.

1. Зніміть зовнішню плівку. У разі потреби для цього можна використовувати ріжучий інструмент.

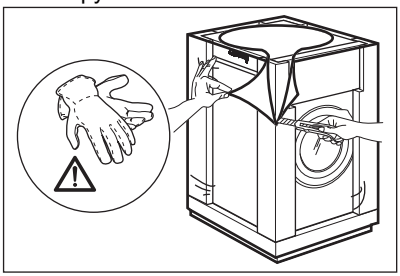

2. Зніміть картонну упаковку та пакувальний матеріал із полістиролу.

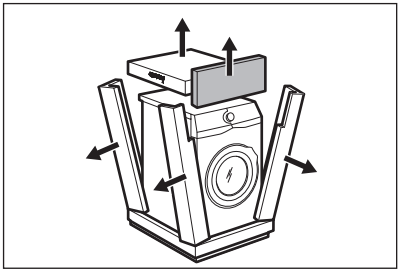

3. Зніміть внутрішню плівку.

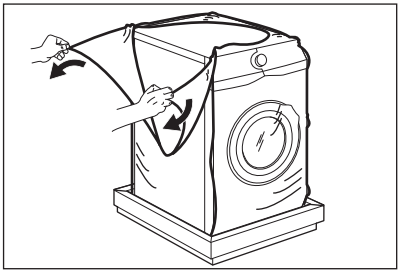

4. Відкрийте дверцята та зніміть деталь із полістиролу з ізоляційної накладки на дверцятах, а також усі предмети з барабана.

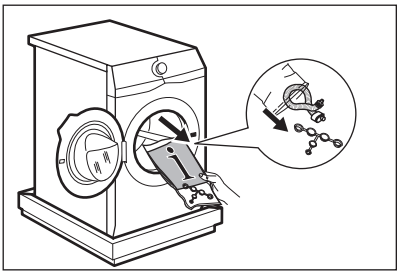

5. Обережно покладіть на них прилад задньою стороною.
6. Розстеліть пакувальні матеріали з полістиролу на підлозі під приладом.

Переконайтеся, що шланги не пошкоджено.

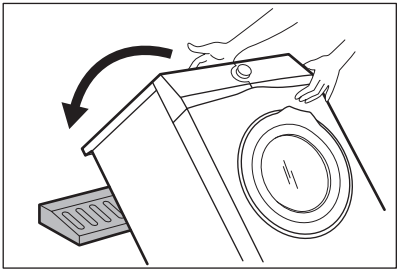

7. Зніміть нижню захисну деталь із полістиролу.

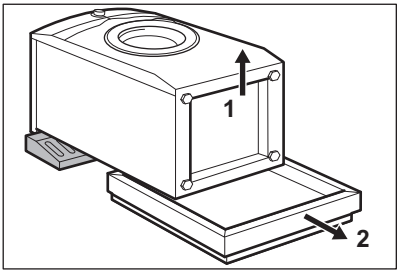

8. Підніміть прилад у вертикальне положення.

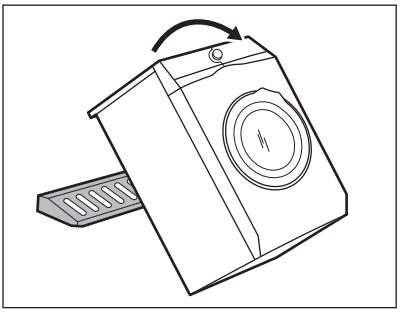

9. Вийміть кабель електроживлення та зливний шланг із тримачів шлангу.

Зі зливного шлангу може витікати вода. Це відбувається через тестування приладу на заводі з використанням води.

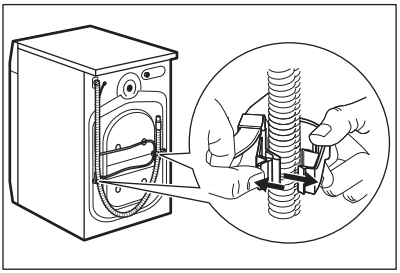

10. Витягніть пластикові розпірки.
11. Уставте в отвори пластикові ковпачки, які знаходяться в пакеті з інструкцією з експлуатації.

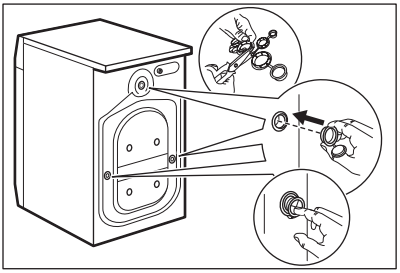

Рекомендуємо зберегти пакувальні матеріали та транспортувальні болти для перевезення приладу в майбутньому.

3.2 Установлення та вирівнювання

1. Установіть прилад на рівну тверду підлогу.

Переконайтесь, що килими не заважають вільній циркуляції повітря під приладом.
Переконайтесь у тому, що прилад не торкається стіни чи інших предметів.

2. Послабте або підтягніть ніжки для того, щоб відрегулювати їх висоту.

ПОПЕРЕДЖЕННЯ!
Не підкладайте картонні, дерев'яні чи подібні матеріали під ніжки приладу для регулювання його рівня.

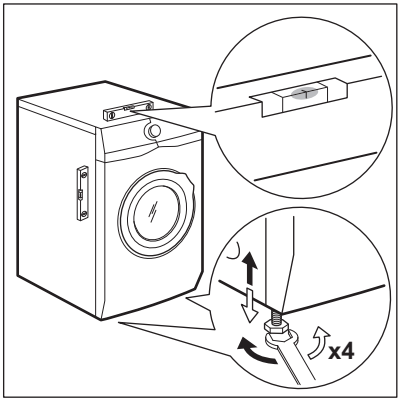

Прилад повинен бути рівним та стійким.

Правильне регулювання рівня приладу запобігає вібрації, шуму та руху приладу під час роботи.

Якщо машину встановлено на цокольну основу або якщо пральна машина із сушкою встановлена на пральну машину, використовуйте аксесуари, описані у розділі «Аксесуари». Уважно ознайомтесь з інструкціями, що постачаються з приладом та монтажним комплектом.

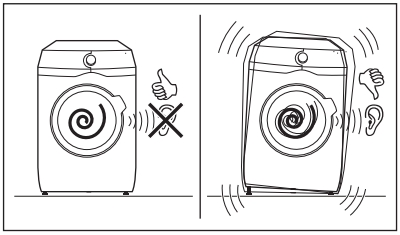

3.3 Впускний шланг

1. Приєднайте впускний шланг до задньої стінки приладу.
2. Поверніть шланг у правий або лівий бік, залежно від положення водопровідного крана.

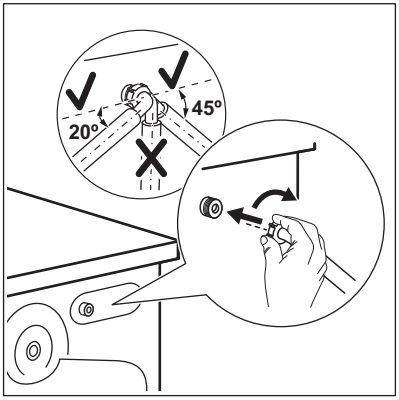

Переконайтеся, що шланг подачі води не знаходиться у вертикальному положенні.

3. За необхідності послабте круглу гайку, щоб установити його у правильне положення.
4. Приєднайте впускний шланг до водопровідного крана холодної води з різьбою 3/4 дюйма.

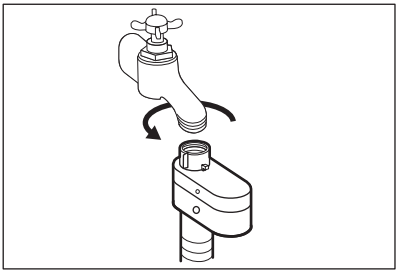

УВАГА
Переконайтеся в тому, що з'єднання герметичні.

Не користуйтеся подовжувальним шлангом, якщо впускний шланг занадто короткий. Зверніться до сервісного центру, щоб замінити впускний шланг.

3.4 Пристрій, що блокує воду

Впускний шланг оснащено пристроєм, що блокує воду. Цей пристрій запобігає протіканню води у шлангу через природне старіння.

Червоний сектор у віконці **A** містить інформацію про цю помилку.

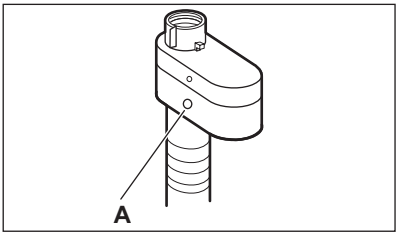

Якщо відбулось протікання, закрийте водопровідний кран і зверніться до авторизованого сервісного центру для заміни шланга.

3.5 Злив води

Шланг для зливу води повинен розташовуватися на висоті не менше 60 см і не більше 100 см від підлоги.

Зливний шланг можна подовжити щонайбільше до 400 см. Зверніться до авторизованого сервісного центру, щоб придбати інший зливний шланг і подовжувач.

Зливний шланг можна під'єднувати різними способами:

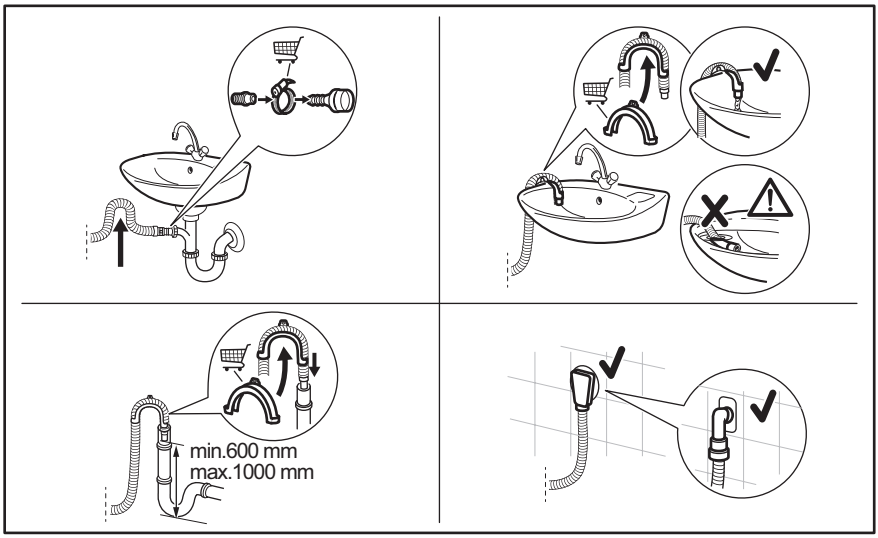

- Під'єднайте зливний шланг до зливного отвору та закріпіть його затискачем.
- Помістіть шланг безпосередньо у вбудовану зливну трубу у стіні приміщення і закріпіть затискачем.
- Без пластикової напрямної для шлангу, до зливного отвору раковини: вставте зливний шланг у зливний отвір і закріпіть його затискачем.
- До стояка із вихідним отвором: вставте зливний шланг безпосередньо у зливну трубу або стояк.
- Зливний шланг можна загнути формою П й викласти навколо пластикової напрямної. На краю раковини: приєднайте напрямну до водопровідного крана чи до стіни.

Переконайтеся в тому, що зливний шланг формує петлю для попередження потрапляння часточок з раковини до приладу.

Переконайтеся, що пластикова напрямна не рухається під час зливу води з приладу, а кінець зливного шлангу не занурений у воду. Може відбуватися зворотній рух брудної води в прилад. Купуйте аксесуари в уповноваженого постачальника.

Кінець зливного шланга має завжди вентилюватися, тобто внутрішній діаметр зливної труби (щонайменше 38 мм або 1,5 дюйма) має перевищувати зовнішній діаметр зливного шлангу.

4. ОПИС ВИРОБУ

4.1 Огляд приладу

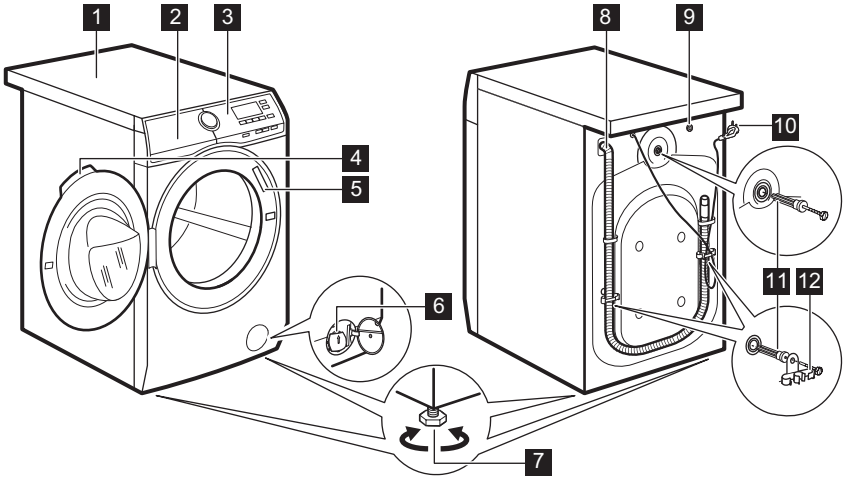

1 Верхня кришка
2 Дозатор миючого засобу
3 Панель керування
4 Ручка дверцят
5 Табличка з технічними даними
6 Фільтр зливного насоса
7 Ніжки для вирівнювання приладу
8 Зливний шланг
9 Підключення шланга подачі води
10 Кабель живлення
11 Транспортувальні болти
12 Опора для шланга

5. ПАНЕЛЬ КЕРУВАННЯ

5.1 Опис панелі керування

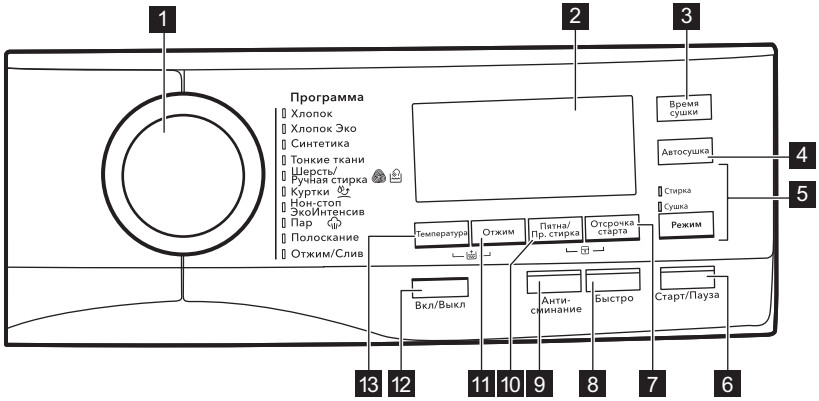

1. Перемикач програм
2. Дисплей
3. Сенсорна кнопка «Час сушіння» (Время сушки)
4. Сенсорна кнопка «Ступінь сухості» (Автосушка)
5. Сенсорна кнопка режиму прання і сушіння (Режим)
   - Стирка
   - Сушка
6. Сенсорна кнопка пуск/пауза (Старт/Пауза)
7. Сенсорна кнопка відкладеного запуску (Отсрочка старта)
8. Сенсорна кнопка «Економія часу» (Быстро)
9. Сенсорна кнопка «Антизминання» (Анти-сминание)
10. Сенсорна кнопка обробки плям та попереднього прання (Пятна/Пр. стирка)
11. Сенсорна кнопка зменшення швидкості віджимання (Отжим)
12. Кнопка Увімк./Вимк. (Вкл/Выкл)
13. Сенсорна кнопка температури (Температура)

5.2 Дисплей

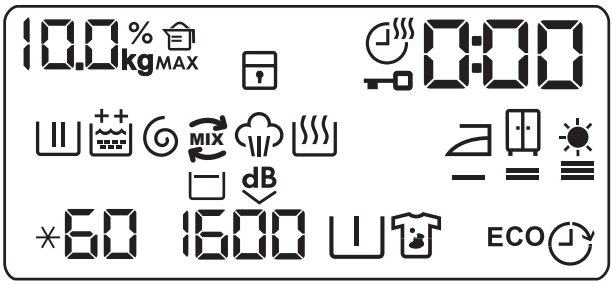

10.0 kg	Індикатор ваги білизни. Під час фази оцінки завантаження мигтить символ **kg** (див. параграф «Визначення завантаження за технологією ProSense»).
MAX	Індикатор перевищення завантаження. Мигтить, коли завантаження білизни перевищує максимально заявлене завантаження для обраної програми.
000 %	Індикатор кількості миючого засобу: це значення означає необхідну кількість миючого засобу у відсотках.
	Індикатор функції захисту від доступу дітей.
	Індикатор часу сушіння.
	Індикатор блокування дверцят.
0:00	Цифровий індикатор може показувати наступне. • Тривалість програми (напр., 2:40, фаза прання та/або сушіння). • Тривалість відкладеного запуску (напр., 30' або 2h). • Закінчення циклу (0). • Код попередження (напр., E20).
	Індикатор фази прання: мигтить під час фази попереднього прання та основного прання.
	Індикатор фази ополіскування. Мигтить під час фази ополіскування.
	Постійна функція додаткового полоскання: • - одне додаткове полоскання. • - два додаткових полоскання.
	Індикатор фази віджимання та зливання води. Мигтить під час фази віджимання та зливання води.
MIX	Індикатор OKO MIX.
	Індикатор фази пропарювання.
	Індикатор фази сушіння.
	Індикатор сушіння для прасування.
	Індикатор сушіння для зберігання.
	Індикатор максимального сушіння.

✳60	Індикатор температури. При встановленні прання у холодній воді з'являється індикатор ✳.
1600	Індикатор швидкості віджимання.
	Індикатор полоскання без зливу.
dB	Індикатор функції «Дуже тихо».
	Індикатор попереднього прання.
	Індикатор опції виведення плям.
ECO	Індикатори заощадження електроенергії. З'являється при встановленні програми Хлопок Эко.
	Індикатор відкладеного запуску.

6. РУЧКА ПЕРЕМИКАННЯ ТА КНОПКИ

6.1 Вкл/Выкл

Натиснення на цю кнопку і утримання її натиснутою протягом декількох секунд дозволяє увімкнути або вимкнути прилад. При увімкненні або вимкненні приладу чути два різних звуки.

Оскільки у деяких випадках функція Stand-by автоматично вимикає прилад для зниження споживання електроенергії, може знадобитися повторне увімкнення приладу.

Для отримання детальної інформації, див. параграф «Режим очікування» в розділі «Щоденне користування».

6.2 Вступ

Деякі опції/функції не можна вибрати для всіх програм прання. Перевірте сумісність опцій/функцій та програм прання за таблицею програм. Деякі опції/функції є взаємовиключними. В такому випадку прилад не дозволить обрати разом несумісні опції/функції. Стежте за тим, щоб сенсорний екран і кнопки були чистими і сухими.

6.3 Температура

Після встановлення програми прання прилад автоматично пропонує температуру за промовчанням.

Торкайтесь цієї кнопки декілька разів, доки на дисплеї не відобразиться значення бажаної температури.

Коли на дисплеї відображаються індикатори ✳ та – –, прилад не нагріває воду.

6.4 Отжим

Після встановлення програми прилад автоматично обирає максимальну швидкість віджимання.

Торкайтесь цієї кнопки декілька разів для виконання наступних дій.

- **Зменшення швидкості віджимання.**

  На дисплеї відображаються лише швидкості віджимання доступні для встановленої програми.

- **Увімкнення функції «Полоскання без зливу»**.
  Вода, що була залита після останнього полоскання, не зливається, що дозволяє запобігти утворенню складок на білизні. Після завершення програми прання вода залишається в барабані, і остання фаза віджимання не виконується.
  На дисплеї відображається індикатор .
  Барабан регулярно обертається, щоб зменшити кількість зморшок. Дверцята залишаються заблокованими. Барабан регулярно обертається, щоб зменшити кількість зморшок. Щоб розблокувати дверцята, необхідно злити воду.
  Торкніться кнопки Старт/Пауза: прилад виконує фазу віджимання та зливає воду.
- **Увімкнення опції «Тихо».**
  Всі фази віджимання (проміжне та остаточне віджимання) скасовуються, і програма закінчується з водою у барабані. Це допомагає зменшити кількість зморшок на білизні.
  Оскільки програма дуже тиха, вона підходить для використання у нічний час, коли доступні дешевші тарифи на електроенергію. В деяких програмах полоскання виконуватиметься із використанням більшої кількості води.
  На дисплеї відображається індикатор dB.
  Дверцята залишаються заблокованими. Барабан регулярно обертається, щоб зменшити кількість зморшок. Щоб розблокувати дверцята, необхідно злити воду.
  Торкніться кнопкиСтарт/Пауза: прилад виконує лише фазу зливу.

  Прилад автоматично зливає воду приблизно через 18 годин.

6.5 Пятна/Пр. стирка

Натискайте цю кнопку декілька разів, щоб увімкнути одну з двох опцій.

На дисплеї з’явиться відповідний індикатор.

- **Пятна**
  Оберіть цю опцію, щоб виконати попереднє прання дуже забрудненої білизни або білизни з плямами з використанням засобу для виведення плям.
  Налийте засіб для видалення плям у відділення . Засіб для видалення плям попередньо змішується з миючим засобом та нагрівається з метою підвищення його ефективності.

  Ця опція може збільшити тривалість програми.

  Ця опція не застосовується під час прання при температурі нижче 40°C.

- **Пр. стирка**
  Використовуйте цю опцію, щоб додати фазу попереднього прання при 30°C перед фазою основного прання.
  Ця опція рекомендована для дуже забрудненого одягу, особливо, якщо він містить пісок, пил, бруд та інші тверді часточки.

  Ця опція може збільшити тривалість програми.

  Ці дві опції не можна встановлювати разом.

6.6 Отсрочка старта

За допомогою цієї опції можна відкласти запуск програми на більш зручний час.

Натисніть кнопку декілька разів, щоб встановити час, на який відкладається запуск. Час збільшується із кроком 30 хвилин на період до 90 хвилин та від 2 до 20 годин.

Після початку циклу шляхом натиснення кнопки Старт/Пауза, на дисплеї відображається обраний час затримки та прилад починає зворотний відлік часу.

6.7 Быстро

За допомогою цієї опції можна скоротити тривалість програми.

- Якщо білизна не сильно забруднена, рекомендується скоротити програму прання. Торкніться цієї кнопки **один раз**, щоб скоротити тривалість програми.
- У випадку невеликого обсягу завантаженої білизни торкніться цієї кнопки **двічі**, щоб встановити програму «дуже швидко».

Тривалість програми на дисплеї буде відповідно змінена.

При встановленні цієї опції світиться світлодіодний індикатор над кнопкою.

Цю опцію можна також використовувати для скорочення тривалості програми Пар.

6.8 Анти-сминание

Ця опція додає коротку фазу запобігання утворенню зморшок наприкінці програми прання.

Ця фаза зменшує утворення зморшок та полегшує прасування білизни.

При встановленні цієї опції світиться світлодіодний індикатор над кнопкою, а потім блимає під час фази запобігання утворенню зморшок.

Ця опція може збільшити тривалість програми.

При торканні будь-якої кнопки рухи для запобігання утворенню зморшок припиняються і дверцята розблоковуються.

6.9 Время сушки

Торкніться цієї кнопки, щоб встановити час, який підходить для тканин, які потрібно висушити (див. таблицю «Сушіння із заданою тривалістю»). На дисплеї відображається встановлене значення.

Кожний раз під час натискання цієї кнопки значення часу збільшується на 5 хвилин.

Не можна встановлювати всі значення часу для різних типів тканин.

6.10 Автосушка

Натисніть цю кнопку, щоб налаштувати один із 3 автоматичних рівнів сухості приладу.

На дисплеї з'явиться відповідний індикатор рівня сухості:

- **Сушіння для прасування**: білизна для прасування.
- **Сушіння для зберігання**: білизна для зберігання.
- **Максимальна сухість**: повністю висушена білизна.

Не всі автоматичні рівні сухості підходять для усіх видів тканин.

6.11 Режим

Завдяки цій кнопці, цикл може здійснювати:

- **Лише прання** : світиться індикатор Стирка.
- **Прання і сушіння** : світяться індикатори Стирка та Сушка.
- **Лише сушіння** : світиться індикатор Сушка.

6.12 Старт/Пауза

Торкніться кнопки Старт/Пауза, щоб запустити прилад, поставити його на паузу або припинити програму, що виконується.

7. ПРОГРАМИ

7.1 Таблиця програм

Програма	Опис програми
Програми прання	
Хлопок	**Білі та кольорові бавовняні вироби**. Середнє, сильне або незначне забруднення.
Хлопок Эко	**Білі та кольорові бавовняні вироби**. Середнє, сильне або незначне забруднення. **Енергозберігаюча програма для виробів з бавовни**. Ця програма прання при температурі 60ºC із завантаженням 10 кг є стандартною програмою для даних, зазначених на ярлику енергоефективності відповідно до Директиви 96/60/ЕС. Налаштуйте цю програму для отримання відмінних результатів прання та економії електроенергії. Час виконання програми прання збільшується.
Синтетика	**Вироби з синтетичних або змішаних тканин**. Середній ступінь забруднення.
Тонкие ткани	**Делікатні тканини, наприклад, акрил, віскоза та вироби із змішаних тканин, які вимагають більш м'якого прання**. Середній ступінь забруднення.
Шерсть/Ручная стирка	**Вироби з вовни, призначені для прання у пральних машинах і для ручного прання, а також інші вироби** з позначкою «ручне прання».[1)].
Куртки	Не використовуйте пом'якшувачі для тканин, а також переконайтесь, що в дозаторі для миючих засобів немає залишків пом'якшувача. **Верхній одяг, спецодяг, спортивний одяг, ворсистий одяг, куртки із водонепроникних і дихаючих тканин, вітровки із знімною підстібною підкладкою з флісу або внутрішнім утепленням**. При виконанні комбінованої програми прання та сушіння під час фази сушіння також здійснюється відновлення водовідштовхуючих властивостей тканини. **Переконайтеся, що на етикетці з догляду за виробом дозволено сушіння у машині.**

Програма	Опис програми
Програма Wash&Dry	
Нон-стоп ЭкоИнтенсив	**Змішані тканини (бавовна та синтетика)**. Комплексна програма для прання і сушіння 5 кг одягу лише за 4 години. Також на дисплеї з'являється індикатор .
Парова програма	
Пар	**Парові програми** [2] Пара може використовуватися для сухої, випраної білизни або одягу, який було вдягнено один раз. Ці програми можуть зменшити ступінь зминання й усунути запахи, а також пом'якшити білизну. Не використовуйте миючі засоби. У разі необхідності видаліть плями шляхом прання або за допомогою спеціального засобу місцевого застосування. Програми пропарювання не призначені для гігієнічної обробки. Не налаштовуйте парову програму для таких типів одягу: • речей, які слід прати при температурі нижче 40°C; • речей, на етикетці яких не зазначено, що їх призначено для сушіння в сушильному барабані; • усіх речей із пластиковими, металевими, дерев'яними або іншими подібними елементами.
Додаткові програми	
Полоскание	Для полоскання та віджимання білизни. **Усі типи тканин**, крім виробів з вовни і делікатних тканин. Знизьте швидкість віджимання залежно від типу білизни.
Отжим/Слив	**Усі типи тканин, крім виробів з вовни та делікатних тканин**. Віджимання білизни і зливання води з барабана.

[1] Під час виконання цього циклу барабан обертається повільно для того, щоб забезпечити делікатне прання. Може здаватися, що барабан не обертається або обертається неналежним чином.

[2] При встановленні парової програми з сухою білизною наприкінці циклу білизна може бути вологою. Рекомендується залишити речі на свіжому повітрі приблизно на 10 хвилин для того, щоб вони висохли. Після завершення програми одразу витягніть білизну з барабана. Після застосування парового циклу все одно може знадобитися прасування речей, однак воно буде легшим.

Температура програми, максимальна швидкість віджимання та максимальне завантаження

Програма	Температура за промовчанням Діапазон температур	Розрахункова швидкість віджимання Діапазон швидкості віджимання	Максимальне завантаження
Програми прання			
Хлопок	40 °C 95 °C - холодне прання	1600 об/хв 1600 об/хв - 400 об/хв	10 кг
Хлопок Эко	60 °C 60°C - 40 °C	1600 об/хв 1600 об/хв - 400 об/хв	10 кг
Синтетика	40 °C 60 °C – холодне прання	1200 об/хв 1200 об/хв - 400 об/хв	4 кг
Тонкие ткани	40 °C 40 °C - холодне прання	1200 об/хв 1200 об/хв - 400 об/хв	4 кг
Шерсть/Ручная стирка	40 °C 40 °C - холодне прання	1200 об/хв 1200 об/хв - 400 об/хв	2 кг
Куртки	30 °C 40 °C - холодне прання	1200 об/хв 1200 об/хв - 400 об/хв	2 кг
Нон-стоп ЭкоИнтенсив	30 °C 60 °C - 30 °C	1600 об/хв 1600 об/хв - 1000 об/хв	5 кг
Пар			1.5 кг
Полоскание		1600 об/хв 1600 об/хв - 400 об/хв	10 кг
Отжим/Слив		1600 об/хв 1600 об/хв - – – –	10 кг

Сумісність опцій програм

Програма / Опції	Хлопок	Хлопок Эко	Синтетика	Тонкие ткани	Шерсть/Ручная стирка	Куртки	Нон-стоп ЭкоИнтенсив	Пар	Полоскание	Отжим/Слив
Отжим	■	■	■	■	■	■	■		■	■
Полоскання без зливу	■	■	■	■	■	■			■	
dB Дуже тихо	■	■	■	■						
Без віджимання										■ 1)
Додаткове полоскання	■	■	■	■		■	■		■	
Пр. стирка	■	■	■	■						
Пятна 2)	■	■	■	■						
Отсрочка старта	■	■	■	■	■	■	■	■	■	■
Быстро 3)	■	■	■	■				■		
Анти-сминание	■	■	■	■			■	■		
Время сушки	■	■	■	■	■	■				

Програма Опції	Хлопок	Хлопок Эко	Синтетика	Тонкие ткани	Шерсть/Ручная стирка	Куртки	Нон-стоп ЭкоИнтенсив	Пар	Полоскание	Отжим/Слив
Автосушка	■	■[4]								

[1] Якщо встановлюється опція «Без віджимання», прилад лише зливає воду.

[2] Ця опція недоступна при температурах нижче 40°C.

[3] У разі встановлення найкоротшої тривалості рекомендується зменшити кількість завантаженої білизни. Прилад можна завантажити повністю, однак результати прання будуть менш задовільними.

[4] Опція «Під праску» не доступна з даною програмою.

7.2 Woolmark Wool Care — Синій



- Програма прання вовняних речей у цій машині була перевірена та схвалена компанією Woolmark для прання виробів із вовни, на етикетці яких є символ «ручне прання», за умови дотримання інструкцій на етикетці виробу та інструкцій, наданих виробником цієї пральної машини. M1144.
- Цикл сушіння вовняних виробів у цій машині було випробувано та схвалено компанією Woolmark. Цей цикл підходить для сушіння виробів із вовни, що мають на етикетці символ «ручне прання» за умови прання цих речей на ручному циклі прання, схваленому компанією Woolmark, та за умов сушіння з дотриманням вказівок виробника. M1224.

Символ Woolmark — є сертифікаційним знаком у багатьох країнах.

7.3 Автоматичне сушіння

Рівень сухості	Тип тканини	Завантаження
Дуже сухо Для рушників	**Бавовна та льон** (халати, рушники для ванни тощо)	до 6 кг

Рівень сухості	Тип тканини	Завантаження
Сушіння для зберігання [1] Для речей, що будуть зберігатися	**Бавовна та льон** (халати, рушники для ванни тощо)	до 6 кг
	Синтетика та змішані тканини (светри, блузи, спідня білизна, домашні речі та постільна білизна)	до 4 кг
	Делікатні тканини (акрил, віскоза та делікатні вироби зі змішаних тканин)	до 2 кг
	Вовняні речі (вовняні светри)	до 1 кг
	Верхній спортивний одяг (верхній одяг, спецодяг, спортивний одяг, куртки з водонепроникних і дихаючих тканин, вітровки)	до 2 кг
Сушіння для прасування Для речей, що будуть прасуватися	**Бавовна та льон** (простирадла, скатертини, сорочки тощо)	до 6 кг

[1] **Поради для дослідницьких установ** Відповідно до стандарту EN 50229 тестова процедура має виконуватися з ПЕРШИМ завантаженням для сушіння максимально заявленою вагою (склад завантаження згідно з EN61121), за обраної програми «АВТОМАТИЧНЕ СУШІННЯ ДЛЯ ЗБЕРІГАННЯ» для програми Хлопок Эко. Тестування ДРУГОГО завантаження для сушіння (залишкового завантаження) виконується за обраної програми «АВТОМАТИЧНЕ СУШІННЯ ДЛЯ ЗБЕРІГАННЯ» для програми Хлопок Эко.

7.4 Сушіння із заданою тривалістю

Рівень сухості	Тип тканини	Завантаження (кг)	Швидкість віджимання (об/хв)	Очікувана тривалість (хв.)
Дуже сухо Для рушників	**Бавовна та льон** (халати, рушники для ванни тощо)	6	1600	245 - 265
		4	1600	165 - 185
		2	1600	125 - 135

Рівень сухості	Тип тканини	Завантаження (кг)	Швидкість віджимання (об/хв)	Очікувана тривалість (хв.)
Сушіння для зберігання Для речей, що будуть зберігатися	**Бавовна та льон** (халати, рушники для ванни тощо)	6	1600	235 - 255
		4	1600	155 - 175
		2	1600	115 - 125
	Синтетика та змішані тканини (светри, блузи, спідня білизна, домашні речі та постільна білизна)	4	1200	135 - 145
		1	1200	40 - 50
	Делікатні тканини (акрил, віскоза та делікатні вироби зі змішаних тканин)	2	1200	150
	Вовна (вовняні светри)	1	1200	110 - 130
	Верхній спортивний одяг (верхній одяг, спецодяг, спортивний одяг, куртки з водонепроникних і дихаючих тканин, вітровки)	2	1200	160
Сушіння для прасування Для речей, що будуть прасуватися	**Бавовна та льон** (простирадла, скатертини, сорочки тощо)	6	1600	170 - 190
		4	1600	105 - 125
		2	1600	75 - 85

8. ПЕРЕД ПЕРШИМ ВИКОРИСТАННЯМ

Під час встановлення або перед першим користуванням може спостерігатися невелика кількість води у приладі. Це вода, що залишилася після повного тестування роботи машини на заводі для забезпечення постачання машини споживачам в ідеальному робочому стані. Вона не має стати приводом для занепокоєння.

1. Переконайтеся, що із приладу видалено всі транспортувальні болти.
2. Переконайтеся в наявності електроживлення та в тому, що водопровідний кран відкрито.
3. Налийте 2 літри води у відділення для миючого засобу, позначене II.

Це активує систему зливу.

4. Налийте невелику кількість миючого засобу у відділення, позначене II.
5. Установіть і запустіть програму для прання бавовни при найвищій температурі без білизни в барабані.

Це видалить увесь можливий бруд із барабана та бака.

9. НАЛАШТУВАННЯ

9.1 Захист від дітей

Ця функція не дозволяє дітям гратись з панеллю керування.

- Щоб **увімкнути/вимкнути** цю опцію одночасно торкніться кнопок Пятна/Пр. стирка і Отсрочка старта та утримуйте їх, доки на дисплеї не **засвітиться/згасне** індикатор .

Цю функцію можна активувати:

- Після натиснення на кнопку Старт/Пауза: всі кнопки та перемикач програм деактивовані (крім кнопки Вкл/Выкл).
- Перед натисненням на кнопку Старт/Пауза: прилад не можна ввімкнути.

Прилад запам'ятовує вибір цієї функції після вимкнення.

9.2 Звукові сигнали

Прилад може видавати різні звукові сигнали, які вмикаються у наступних випадках.

- Увімкнення приладу (спеціальний короткий сигнал).
- Вимкнення приладу (спеціальний короткий сигнал).
- Торкання кнопок (звук клацання).
- Неправильний вибір (3 короткі сигнали).
- Завершення програми (послідовність звуків протягом приблизно 2 хвилин).
- Несправність приладу (послідовність звуків протягом приблизно 5 хвилин).

Для **деактивації/активації** звукових сигналів, коли програму завершено, одночасно натисніть та утримуйте протягом 6 секунд кнопку Отсрочка старта і кнопку Быстро.

Якщо звукові сигнали деактивовано, вони будуть застосовуватися лише в разі несправності приладу.

9.3 Постійна функція додаткового полоскання

Якщо використовується ця опція, то після встановлення нової програми будуть постійно додаватися один або два додаткових цикли полоскання.

- Одночасно торкніться кнопки Температура та Отжим один раз, щоб додати одне додаткове полоскання. На дисплеї з'являється .
- Одночасно торкніться кнопки Температура та Отжим двічі, щоб додати два додаткових полоскання. На дисплеї з'являється .
- Одночасно торкніться кнопки Температура та Отжим тричі, щоб прибрати додаткові полоскання. На дисплеї показано лише .

10. ЩОДЕННЕ КОРИСТУВАННЯ

ПОПЕРЕДЖЕННЯ!
Див. розділи з інформацією щодо техніки безпеки.

10.1 Використання датчика ваги

Для правильного використання датчика ваги барабан повинен бути порожнім при увімкненні приладу.
Встановіть програму ПЕРЕД завантаженням білизни в барабан.

10.2 Перш ніж вмикати прилад

1. Переконайтеся в тому, що вилку під'єднано до розетки.
2. Переконайтеся в тому, що водопровідний кран відкрито.

10.3 Увімкнення приладу та встановлення програми

1. Натисніть кнопку Вкл/Выкл та утримуйте декілька секунд, щоб увімкнути прилад.

Перемикач програм автоматично встановлюється на програму для бавовни та світиться лише індикатор Стирка.
Індикатор кнопки Старт/Пауза блимає.

2. Поверніть перемикач програм на необхідну програму.

Почне світитися індикатор програми. На дисплеї відображається максимальне завантаження, температура за промовчанням, максимальна швидкість віджимання, індикатори фаз програми та тривалість програми.

3. За потреби торкніться кнопки Температура і кнопки Отжим, щоб змінити температуру води і швидкість віджимання.
4. За потреби торкніться пов'язаних кнопок, щоб увімкнути додаткові опції та/або встановити відкладений запуск.

На дисплеї відображається символ встановленої опції та/або цифра, що показує час затримки.

10.4 Завантаження білизни

1. Відчиніть дверцята приладу.

На дисплеї з'являється 0.0 kg.

2. Струшуйте речі, перш ніж покласти їх у барабан. Одну річ за іншою, завантажте білизну в барабан.

На дисплеї вага білизни оновлюється з кроком 0,5 кг та відповідно змінюється тривалість програми. Вага є орієнтовною та змінюється залежно від типу білизни.

Якщо сумарна вага білизни перевищує максимальне завантаження, то символ **MAX** починає блимати протягом декілька секунд, показуючи рекомендоване максимальне завантаження.
Ви все одно можете випрати білизну, однак споживання енергії і води збільшиться.
Для досягнення оптимальних результатів прання і споживання ресурсів слід вийняти зайві речі.
Індикатор перевищення завантаження показується лише для програм, у яких максимальне завантаження менше, ніж максимальне завантаження приладу.

3. Зачиніть дверцята. Переконайтеся, що білизна не защемилася між ущільнювачем і дверцятами. Існує ризик витікання води та пошкодження білизни.

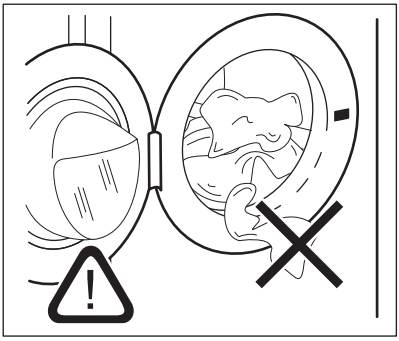

4. На дисплеї відображається відсоток потрібної кількості миючого засобу 000 %.

Ці дані є орієнтовними та означають кількість миючого засобу, рекомендовану для максимального завантаження, яка зазначена на упаковці миючого засобу.

При зміні програми прання після закриття дверцят на дисплеї може з'явитися 100%, позначаючи можливе перевантаження: відкрийте дверцята та вийміть декілька речей.

10.5 Додавання миючого засобу й добавок

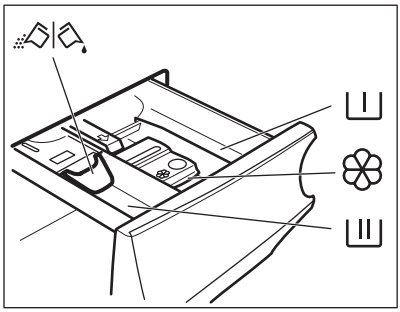

Відділення для фази попереднього прання, програми замочування або засобу для видалення плям.

Відділення для фази прання.

Відділення для рідких добавок (кондиціонер для тканини, крохмаль).

MAX Максимальний рівень для рідких добавок.

Відкидна кришка для порошкового чи рідкого миючого засобу.

Завжди дотримуйтесь інструкцій, наведених на упаковці миючих засобів. Ми рекомендуємо не перевищувати максимально зазначений рівень (**MAX**). Ця кількість гарантує найкращий результат прання.

Після закінчення циклу прання за необхідності видаліть залишки миючого засобу з дозатора для миючих засобів.

10.6 Перевірка положення клапана

1. Витягніть лоток дозатора миючого засобу до його зупинки.
2. Натисніть на важіль донизу, щоб вийняти лоток.

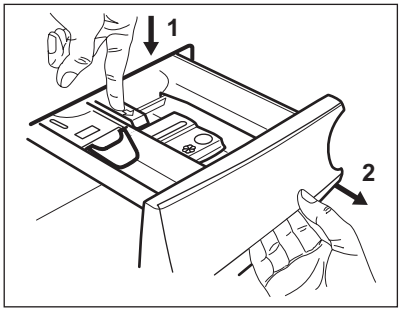

3. Для використання порошкового миючого засобу слід повернути клапан догори.

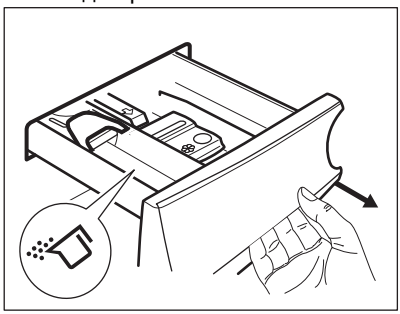

4. Для використання рідкого миючого засобу слід повернути клапан униз.

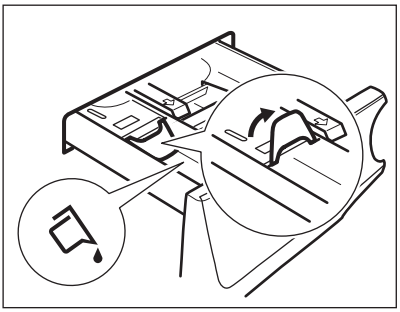

Якщо клапан знаходиться ВНИЗУ:

- Не користуйтеся гелевими або густими миючими засобами.
- Не виходьте за обмеження на клапані, додаючи рідкий миючий засіб.
- Не налаштовуйте фазу попереднього прання.
- Не налаштовуйте функцію відкладеного запуску.

5. Відмірте необхідну кількість миючого засобу й кондиціонера для тканин.
6. Обережно закрийте дозатор миючого засобу.

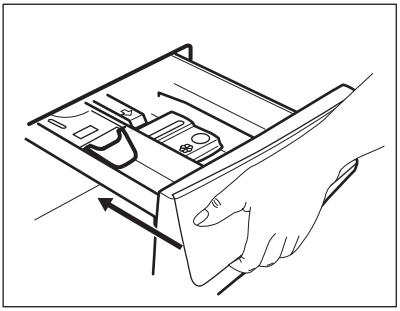

Стежте за тим, щоб клапан не блокував лоток під час зачинення.

10.7 Запуск програми

Торкніться кнопки Старт/Пауза, щоб розпочати виконання програми.

Відповідний індикатор припинить блимати та почне світитися постійно. На дисплеї почне блимати індикатор фази, що виконується, а індикатор відсотку миючих засобів згасне. Програма запускається, і дверцята блокуються. На дисплеї відображається індикатор .

Протягом короткого часу, поки прилад наповнюється водою, може працювати зливний насос.

10.8 Запуск програми з функцією відкладеного запуску

1. Торкніться кнопки Отсрочка старта декілька разів, доки на дисплеї не відобразиться час, на який ви хочете відкласти запуск.
   Засвітиться індикатор .
2. Торкніться кнопки Старт/Пауза.

Прилад розпочинає зворотний відлік часу до відкладеного пуску.
Після закінчення зворотного відліку програма запуститься автоматично.

Розрахунок ProSense почнеться по закінченню зворотного відліку.

Скасування відкладеного пуску після початку зворотного відліку

Щоб скасувати відкладений пуск, виконайте наведені далі дії.

1. Торкніться кнопки Старт/Пауза, щоб перевести прилад у режим паузи. Блимає відповідний індикатор.
2. Торкніться кнопки Отсрочка старта декілька разів, доки на дисплеї не відобразиться .
3. Торкніться кнопки Старт/Пауза знову, щоб запустити програму негайно.

Зміна відкладеного пуску після початку зворотного відліку

Щоб змінити відкладений пуск, виконайте наступні дії.

1. Торкніться кнопки Старт/Пауза, щоб перевести прилад у режим паузи. Блимає відповідний індикатор.
2. Торкніться кнопки Отсрочка старта декілька разів, доки на дисплеї не відобразиться час, на який ви хочете відкласти запуск.
3. Торкніться кнопки Старт/Пауза знову, щоб розпочати новий зворотний відлік.

10.9 Визначення завантаження ProSense System

Після торкання кнопки Старт/Пауза:

1. Індикатор відсотку миючого засобу згасає, індикатор мигтить.
2. ProSense починає визначення завантаження білизни для розрахунку дійсної тривалості програми. Крапки часу мигтять.
3. Приблизно через 15 хвилин на дисплеї відображається тривалість нової програми: крапки часу припиняють мигтіти.
   Прилад автоматично адаптує тривалість програми відповідно до завантаження для досягнення ідеальних результатів прання за мінімальний час. Тривалість програми може збільшуватися або зменшуватися.

Визначення завантаження за технологією ProSense здійснюється лише для програм повного циклу прання (не пропускаючи тих чи інших фаз).

10.10 Індикатори фаз програми

Коли програму запущено, мигтить індикатор поточної фази, а індикатори інших фаз програми постійно світяться.

Наприклад, виконується фаза прання або попереднього прання:



Коли поточна фаза закінчується, відповідний індикатор перестає мигтіти та світиться постійно. Індикатор наступної фази починає мигтіти.

Наприклад, виконується фаза полоскання:



Під час циклу прання прилад змішує миючий засіб, засіб для видалення плям для обробки тканини та/або пом'якшувач для тканин з водою, перш ніж вводити їх у барабан; індикатор з'являється та зникає на дисплеї відповідно до різних фаз програми (стрілки блимають по черзі).

Якщо ви обрали програму Пар, загорається індикатори фази пропарювання.

10.11 Переривання програми та зміна опцій

Коли програма виконується, можна змінити **лише деякі** опції:

1. Торкніться кнопки Старт/Пауза.

Блимає відповідний індикатор.

2. Змініть опції. Інформація на дисплеї змінюється відповідно.
3. Знову торкніться кнопки Старт/Пауза.

Програма прання продовжується.

10.12 Скасування програми, що виконується

1. Натисніть кнопку Вкл/Выкл, щоб скасувати програму та вимкнути прилад.
2. Натисніть кнопку Вкл/Выкл знову, щоб увімкнути прилад.

Тепер можна налаштовувати нову програму прання.

Якщо фаза ProSense уже виконана, і прилад почав заповнюватися водою, нова програма починається **без повторення фази ProSense** . Вода і миючий засіб не зливаються з метою уникнення марних витрат.

10.13 Відкриття дверцят — Додавання речей

Під час виконання програми або після вибору відкладеного запуску дверцята приладу буде заблоковано.

Якщо температура та рівень води в барабані занадто високі, а барабан досі обертається, відчинити дверцята неможливо.

1. Торкніться кнопки Старт/Пауза.

На дисплеї згасне відповідний індикатор замка дверцят.

2. Відчиніть дверцята приладу. У разі необхідності додайте або витягніть речі.
3. Закрийте дверцята і торкніться кнопки Старт/Пауза.

Виконання програми або відкладеного запуску продовжиться.

4. Дверцята можна відкрити після закінчення програми або встановити програму /опцію Отжим/Слив, а потім натиснути кнопку Старт/Пауза.

10.14 Завершення програми

Після завершення програми прилад автоматично зупиняється. Лунає звуковий сигнал (якщо ця функція активна).

На дисплеї всі індикатори фази прання стають нерухомими, а зона часу показує 0.

Індикатор кнопки Старт/Пауза згасає.

Дверцята розблоковуються, і індикатор згасає.

1. Натисніть кнопку Вкл/Выкл, щоб вимкнути прилад.

Через п’ять хвилин після завершення програми прання функція енергозбереження автоматично вимикає прилад.

При повторному ввімкненні приладу на дисплеї відображається кінець останньої встановленої програми. Поверніть перемикач програм, щоб встановити новий цикл.

2. Вийміть білизну з приладу.
3. Переконайтеся в тому, що барабан порожній.
4. Залиште дверцята та дозатор миючого засобу дещо відкритими, щоб запобігти появі плісняви й неприємних запахів.
5. Закрийте водопровідний кран.

10.15 Злив води після завершення циклу

Якщо обрано програму або функцію, після завершення якої вода залишається в баку після останнього полоскання, програма завершилася, але:

- На дисплеї відображається індикатор 0, індикатор опції або dB та індикатор блокування дверцят . Мигтить індикатор фази програми, що виконується, .
- Барабан обертається з рівномірними інтервалами для того, щоб запобігти появі складок на білизні.
- Дверцята залишаються заблокованими.
- Щоб відкрити дверцята, необхідно злити воду.

1. За необхідності торкніться кнопки Отжим, щоб зменшити зменшуйте швидкість віджимання, запропоновану приладом.
2. Торкніться кнопки Старт/Пауза:
   - Якщо встановлено , прилад зливає воду та здійснює віджимання.

- Якщо встановлено dB, прилад лише зливає воду.

Індикатор опції або dB згасає, в той час як індикатор мигтить, а потім згасає.

3. Після завершення програми та вимкнення індикатора блокування дверцят можна відкрити дверцята.
4. Натисніть кнопку Вкл/Выкл та утримуйте декілька секунд, щоб вимкнути прилад.

У будь-якому випадку, прилад автоматично зливає воду приблизно через 18 годин.

10.16 Режим очікування

Функція Stand-by (режим очікування) автоматично вимикає прилад для зниження споживання електроенергії у наступних випадках.

- Ви не користуєтеся приладом протягом 5 хвилин до того, як натиснули кнопку Старт/Пауза. Натисніть кнопку Вкл/Выкл, щоб знову ввімкнути прилад.
- Через 5 хвилин після закінчення програми прання Натисніть кнопку Вкл/Выкл, щоб знову ввімкнути прилад. На дисплеї відображається повідомлення про завершення останньої встановленої програми. Поверніть перемикач програм, щоб встановити новий цикл.

Якщо обрано програму або функцію, після завершення якої вода залишається в барабані, функція Stand-by **не вимикає** прилад, щоб нагадати вам про необхідність зливу води.

11. ЩОДЕННЕ КОРИСТУВАННЯ — ПРАННЯ І СУШІННЯ

ПОПЕРЕДЖЕННЯ!
Див. розділи з інформацією щодо техніки безпеки.

Цей прилад є автоматичною пральною машиною з сушкою.

11.1 Програми повного циклу «прання і сушіння»

Автоматична програма «Без зупинки»

Прилад оснащено програмою Нон-стоп ЭкоИнтенсив — автоматичною програмою «прання і сушіння», за використання якої не потрібно встановлювати режим Сушка.

Для виконання цієї програми виконайте наступні дії.

1. Після завантаження білизни і миючого засобу, натисніть кнопку Вкл/Выкл на декілька секунд для увімкнення приладу.
2. Встановіть програму Нон-стоп ЭкоИнтенсивза допомогою перемикача програм.

На дисплеї з'являється індикатор

3. Торкніться кнопки Старт/Пауза, щоб розпочати виконання програми.

Неавтоматичні програми «прання і сушіння»

У деяких програмах прання можна поєднувати Стирка та режим Сушка для виконання повної програми прання та сушіння.

Виконайте зазначені нижче дії.

1. Натисніть кнопку Вкл/Выкл і утримуйте її декілька секунд, щоб увімкнути прилад.
2. Поверніть перемикач програм, щоб обрати бажану програму прання. На дисплеї відображається

температура та швидкість віджимання за промовчанням. У разі потреби ці налаштування можуть бути змінені у відповідності до типу білизни. На дисплеї також відображається максимальне рекомендоване завантаження для фази прання.

3. Встановіть бажані опції, якщо вони доступні.
4. Торкніться кнопки Режим один раз, щоб увімкнути також функцію сушіння. Засвітяться індикатори Стирка та Сушка. На дисплеї з'являються індикатори та . На дисплеї також відображається максимальне рекомендоване завантаження для програми прання і сушіння (напр., 6 кг для бавовняних речей).
5. Відкрийте дверцята і завантажте речі одна за одною. На дисплеї вага білизни оновлюється з кроком 0,5 кг та відповідно змінюється тривалість програми.
6. Зачиніть дверцята.
7. Додайте миючий засіб і добавки у відповідне відділення.

Під час сушіння великої кількості речей переконайтеся, що білизна не згорнута і рівномірно розподілена у барабані.

11.2 Прання і сушіння — автоматичні рівні

1. Торкніться кнопки Автосушка декілька разів, доки на дисплеї не відобразиться бажаний рівень сухості. На дисплеї підсвічуватимуться відповідні індикатори:
   a. **Сушіння для прасування**: для бавовняних речей;
   b. **Сушіння для зберігання**: для бавовняних і синтетичних речей;
   c. **Максимальна сухість**: для бавовняних речей.

Значення періоду часу на дисплеї – це тривалість обох циклів прання та сушіння.

Для забезпечення гарних результатів сушіння, використовуючи менше енергії, та за коротший час у приладі передбачена функція, яка не дозволяє налаштовувати надто низьку швидкість віджимання для виробів, що необхідно випрати й висушити.

2. Натисніть кнопку Старт/Пауза для запуску програми. Починається розрахунок ProSense.

На дисплеї загоряється індикатор блокування дверцят, а індикатор фази, що виконується, починає мигтіти.
На дисплеї також відображається час, що залишився до закінчення програми.

11.3 Прання та сушіння із заданою тривалістю

1. Натискайте на кнопку Время сушки декілька разів, щоб встановити бажане значення часу (див. таблицю «Програми сушіння із заданою тривалістю» у розділі «Програми»). Індикатор рівня сухості згасає і загорається індикатор .

Щоразу, коли ви натискаєте на цю кнопку, значення часу збільшується на 5 хвилин. Дисплей показує нове встановлене значення.

2. Торкніться Старт/Пауза, щоб розпочати програму. Починається розрахунок ProSense.

На дисплеї загоряється індикатор блокування дверцят, а індикатор фази, що виконується, починає мигтіти.
На дисплеї також відображається час, що залишився до закінчення програми.

11.4 Дії після завершення програми сушіння

- Робота приладу зупиняється автоматично.
- Лунає звуковий сигнал (якщо ця функція активна).
- На дисплеї починає світитися .
- Індикатор кнопки Старт/Пауза згасає. Індикатор блокування дверцят згасає
- Натисніть кнопку Вкл/Выкл та утримуйте її кілька секунд, щоб вимкнути прилад.

Через декілька хвилин після завершення програми прання функція енергозбереження автоматично вимикає прилад.

1. Вийміть білизну з приладу.
2. Переконайтеся в тому, що барабан порожній.

Після циклу сушіння очистіть барабан, ущільнювач і дверцята вологою ганчіркою.

12. ЩОДЕННЕ КОРИСТУВАННЯ – ЛИШЕ СУШІННЯ

ПОПЕРЕДЖЕННЯ!
Див. розділи з інформацією щодо техніки безпеки.

Цей прилад є автоматичною пральною машиною з сушкою.

12.1 Підготовка до сушіння

1. Натисніть кнопку Вкл/Выкл і утримуйте її декілька секунд, щоб увімкнути прилад.

Якщо обрано програму, що передбачає лише сушіння, на дисплеї не відображається вага білизни, і оцінка ProSense вимкнена.

2. Завантажте речі одну за одною.
3. Поверніть перемикач програм на програму, придатну для речей, які потрібно висушити.
4. Натисніть на кнопку Режим двічі, щоб виключити прання та виконати лише сушіння. Світиться індикатор Сушка. На дисплеї з'являються індикатори та .

Під час сушіння великої кількості речей для покращення процесу переконайтеся, що білизна не згорнута і рівномірно розподілена у барабані.

12.2 Сушіння — автоматичні рівні

1. Торкніться кнопки Автосушка декілька разів, доки на дисплеї не відобразиться бажаний рівень сухості. На дисплеї підсвічуватимуться відповідні індикатори:
   a. **Сушіння для прасування**: для бавовняних речей;
   b. **Сушіння для зберігання**: для бавовняних і синтетичних речей;
   c. **Максимальна сухість**: для бавовняних речей.

На дисплеї відображається тривалість програми сушіння.

Для забезпечення гарних результатів сушіння, використовуючи менше енергії, та за коротший час у приладі передбачена функція, яка не дозволяє налаштовувати надто низьку швидкість віджимання для виробів, що необхідно випрати й висушити.

2. Натисніть кнопку Старт/Пауза для запуску програми.

На дисплеї загоряється індикатор блокування дверцят, а індикатор фази, що виконується, починає мигтіти.
На дисплеї також відображається час, що залишився до закінчення програми.

12.3 Сушіння із заданою тривалістю

1. Натискайте на кнопку Время сушки декілька разів, щоб встановити бажане значення часу (див. таблицю «Програми сушіння із заданою тривалістю» у розділі «Програми»). Індикатор рівня сухості згасає і загорається індикатор.

Щоразу, коли ви натискаєте на цю кнопку, значення часу збільшується на 5 хвилин. Дисплей показує нове встановлене значення.

2. Торкніться Старт/Пауза, щоб розпочати програму.

На дисплеї загоряється індикатор блокування дверцят, а індикатор фази, що виконується, починає мигтіти.
На дисплеї також відображається час, що залишився до закінчення програми.

12.4 Дії після завершення програми сушіння

- Робота приладу зупиняється автоматично.
- Лунає звуковий сигнал (якщо ця функція активна).
- На дисплеї починає світитися.
- Індикатор кнопки Старт/Пауза згасає. Індикатор блокування дверцят згасає
- Натисніть кнопку Вкл/Выкл та утримуйте її кілька секунд, щоб вимкнути прилад.

Через декілька хвилин після завершення програми прання функція енергозбереження автоматично вимикає прилад.

1. Вийміть білизну з приладу.
2. Переконайтеся в тому, що барабан порожній.

Після циклу сушіння очистіть барабан, ущільнювач і дверцята вологою ганчіркою.

13. ВОРС НА ТКАНИНІ

Протягом фази прання або сушіння із тканин деяких типів (махрові та вовняні вироби, бавовняні светри) може випадати ворс.

Цей ворс може прилипати до одягу протягом наступного циклу.

Ця проблема найбільш характерна для технічних тканин.

Для запобігання появі ворсу на білизні слід дотримуватися зазначених нижче рекомендацій.

- Не періть темні речі після прання і сушіння світлих речей (рушники для рук, вовняні речі, бавовняні светри) і навпаки.
- Після першого прання речей з таких тканин висушіть їх на відкритому повітрі.
- Очистьте зливний фільтр.
- Після фази сушіння протріть вологою ганчіркою порожній барабан, прокладку та дверцята.

Для видалення ворсу з барабана встановіть спеціальну програму:
- Витягніть усі речі з барабана.
- Використовуючи вологу ганчірку, очистьте барабан, прокладку і дверцята.
- Встановіть програму полоскання.
- Для активації функції очищення одночасно натисніть і утримуйте кнопки Пятна/Пр. стирка та Анти-сминание, доки на дисплеї не з'явиться **CLE**.
- Торкніться кнопки Старт/Пауза, щоб розпочати виконання програми.

Якщо прилад часто використовується, слід регулярно виконувати програму **CLE**.

14. ПОРАДИ І РЕКОМЕНДАЦІЇ

ПОПЕРЕДЖЕННЯ!
Див. розділи з інформацією щодо техніки безпеки.

14.1 Завантаження білизни

- Розподіліть білизну за типами: біла, кольорова, синтетика, делікатні вироби та вовна.
- Дотримуйтеся вказівок щодо прання, наведених на етикетках щодо догляду за одягом.
- Не періть білі та кольорові речі разом.
- Деякі кольорові речі можуть линяти під час першого прання. Рекомендується перші декілька разів прати їх окремо.
- Наволочки застебніть на ґудзики, застебніть «блискавки», гачки та кнопки. Застебніть ремені.
- Виверніть навиворіт багатошарові тканини, вовняні вироби й одяг із фарбованими зображеннями.
- Попередньо обробіть складні плями.
- Речі зі значними плямами періть зі спеціальним миючим засобом.
- Будьте обережні з фіранками. Зніміть усі гачки та покладіть фіранки в мішок для прання чи наволочку.
- Не періть білизну з непідшитими краями або розірвану білизну.
- Для прання дрібних та/або делікатних речей (таких як бюстгальтери на кісточках, ремені, колготки тощо) користуйтеся мішками для прання.
- Завантаження малої кількості білизни може спричинити дисбаланс під час віджимання, що призводить до надмірної вібрації. Якщо це відбувається:
  a. припиніть програму та відкрийте дверцята (див. розділ «Щоденне користування»);
  b. вручну перерозподіліть білизну рівномірно в баку;
  c. натисніть кнопку Старт/Пауза. Фаза віджимання продовжується.
- Не періть речі, на яких є багато довгої шерсті тварин, або одяг низької якості, з якого випадає багато ворсу, що може заблокувати контур зливання та призвести до необхідності викликати технічного спеціаліста.
- Спорожніть кишені та розправте речі.

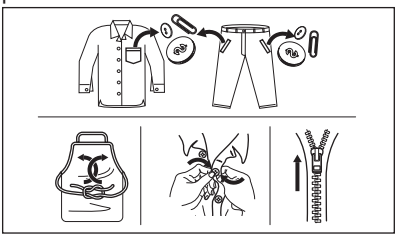

14.2 Стійкі плями

Води і миючого засобу недостатньо для видалення деяких плям.

Рекомендуємо обробляти ці плями перед тим, як завантажувати речі у прилад.

Можна користуватися спеціальними засобами для видалення плям. Користуйтеся спеціальним засобом для видалення плям, що застосовується для відповідного типу плям і тканини.

Не розпилюйте засоби для видалення плям на одяг поблизу приладу, оскільки вони є агресивними для пластикових деталей.

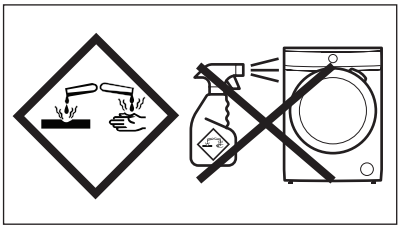

14.3 Миючі засоби та інші речовини

- Застосовуйте лише миючі засоби та речовини, призначені для використання у пральних машинах:
  - пральні порошки для всіх типів тканин, крім делікатних. Віддавайте перевагу порошковим миючим засобам, які містять відбілювач, для білої білизни та гігієнічної обробки
  - рідкі миючі засоби, бажано для низькотемпературних програм прання (макс. 60°C) для всіх типів волокон або спеціально лише для вовни.
- Забороняється одночасно використовувати миючі засоби різних типів.
- Щоб зменшити навантаження на довкілля, використовуйте мінімально необхідну кількість миючого засобу.
- Дотримуйтесь інструкцій, наведених на упаковці миючих засобів або речовин, не перевищуючи зазначеного максимального рівня (**MAX**).
- Використовуйте засоби, рекомендовані для відповідного типу та кольору тканини, температури програми та ступеня забруднення.

14.4 Екологічні рекомендації

- Для прання білизни із середнім ступенем забруднення встановлюйте програму без фази попереднього прання.
- Завжди запускайте програму прання з максимально дозволеним завантаженням білизни.
- Якщо плями попередньо оброблені або використовується засіб для видалення плям, встановіть програму з низькою температурою.
- Перевірте жорсткість води у вашому домі для використання правильної кількості миючого засобу. Див. розділ «Жорсткість води».

14.5 Жорсткість води

Якщо жорсткість води у вашій місцевості висока або середня, рекомендується користуватися пом'якшувачем води для пральних машин. У місцевостях із м'якою водою немає потреби використовувати пом'якшувач води.

Щоб дізнатися жорсткість води у вашій місцевості, зверніться до місцевої служби водопостачання.

Використовуйте належну кількість пом’якшувача води. Дотримуйтесь інструкцій, наведених на упаковці цих засобів.

14.6 Підготуйте цикл сушіння

- Відкрийте водопровідний кран.
- Перевірте, чи правильно під’єднано зливний шланг. Додаткову інформацію див. у розділі з інструкціями до встановлення.
- Інформацію про максимальне завантаження для програм сушіння див. у таблиці програм сушіння.

14.7 Речі, не призначені для сушіння

Не встановлюйте програму сушіння для зазначених нижче речей.

- Синтетичні занавіски.
- Одяг з металевими вставками.
- Нейлонові панчохи.
- Ковдри.
- Покривала для ліжка.
- Пухові ковдри.

- Куртки.
- Спальні мішки.
- Тканини із залишками спрею для волосся, розчинника лаку для нігтів тощо.
- Одяг з поролоном або матеріалами, схожими на поролон.

14.8 Позначки на одязі

У разі сушіння виробів дотримуйтеся наступних указівок на етикетці.

- = одяг можна сушити в сушильному барабані
- = цикл сушіння за високої температури
- = цикл сушіння за зниженої температури
- = одяг не можна сушити в сушильному барабані

14.9 Тривалість циклу сушіння

Час сушіння може змінюватися залежно від:
- швидкості останнього віджимання;
- ступеня сухості;
- типу білизни;
- ваги завантаженої білизни.

14.10 Додаткове сушіння

Якщо після завершення програми сушіння білизна все ще волога, ще раз установіть короткий цикл сушіння.

ПОПЕРЕДЖЕННЯ!
Щоб уникнути зминання та зсідання білизни, не слід її пересушувати.

14.11 Загальні поради

Середній час сушіння див. у таблиці «Програми сушіння».
З набуттям досвіду обирати режим прання білизни буде простіше. Занотовуйте тривалість виконаних циклів сушіння.

Щоб уникнути статичного заряду наприкінці циклу сушіння, виконуйте зазначені нижче дії.

1. Використовуйте кондиціонер для тканини під час циклу прання.
2. Використовуйте спеціальний кондиціонер для тканини для сушильних барабанів.

Після завершення програми сушіння швидко вийміть білизну.

15. ДОГЛЯД ТА ЧИСТКА

ПОПЕРЕДЖЕННЯ!
Див. розділи з інформацією щодо техніки безпеки.

15.1 Чищення зовнішніх поверхонь

Очищайте прилад лише м’яким милом і теплою водою. Витирайте насухо всі поверхні.

УВАГА
Не використовуйте спирт, розчинники чи хімічні продукти.

УВАГА
Не очищуйте металеві поверхні миючим засобом, який містить хлор.

15.2 Видалення накипу

Якщо жорсткість води у вашій місцевості висока або середня, рекомендується користуватися засобом для видалення накипу для пральних машин.

Регулярно оглядайте барабан на предмет наявності накипу.

Звичайні мийні засоби вже містять речовини для пом'якшення води, але ми рекомендуємо час від часу виконувати цикл прання з порожнім барабаном та засобом для видалення накипу.

Завжди дотримуйтесь інструкцій, наведених на упаковці цих засобів.

15.3 Холосте прання

Часте та тривале використання програм із низькою температурою прання може призвести до відкладень миючих засобів і ворсу, а також до росту бактерій усередині барабану й баку, що, в свою чергу, може спричиняти неприємний запах та цвіль.

Для усунення таких відкладень та проведення гігієнічного очищення внутрішньої частини приладу регулярно (принаймні, раз на місяць) здійснюйте холосте прання:

1. Вийміть усю білизну з барабана.
2. Запустіть програму прання бавовняних речей із максимальною температурою води та невеликою кількістю прального порошку або, за наявності, запустіть програму Очищення машини.

15.4 Ущільнювач дверцят

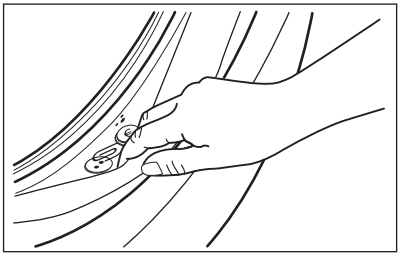

Регулярно оглядайте ущільнювач і видаляйте всі об'єкти із внутрішньої сторони.

15.5 Чищення барабана

Регулярно оглядайте барабан, щоб запобігати утворенню небажаних відкладень.
На барабані можуть утворитися відкладення іржі через іржавіння стороннього предмету, який потрапив з білизною під час прання, а також через користування водопровідною водою, що містить залізо.

Очистіть барабан спеціальними засобами для нержавіючої сталі.

Завжди дотримуйтесь інструкцій, наведених на упаковці цих засобів.
Не чистіть барабан кислотовмісними речовинами проти вапняних відкладень, а також абразивними засобами, що містять хлор чи залізо.

Для ретельного очищення:

1. Очистіть барабан спеціальними засобами для нержавіючої сталі.

   Завжди дотримуйтесь інструкцій, наведених на упаковці цих засобів.
2. Запустіть коротку програму прання бавовняних речей при високій температурі без білизни з невеликою кількістю прального порошку або, за наявності, запустіть програму Очищення машини.

15.6 Очищення дозатора мийного засобу

Щоб запобігти можливим відкладення сухого мийного засобу або пом'якшувача для тканин та/або утворення цвілі у дозаторі мийних засобів, слід час від часу виконувати наступну процедуру:

1. Відкрийте лоток дозатора. Натисніть фіксатор униз, як показано на малюнку, і витягніть лоток.

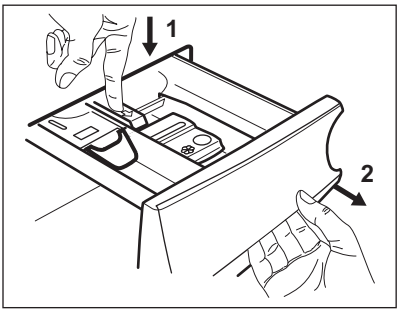

2. Зніміть верхню частину відділення для добавок, щоб полегшити процес очищення, та промийте її проточною теплою водою, щоб видалити залишки миючого засобу. Після очищення встановіть верхню частину відділення для добавок на місце.

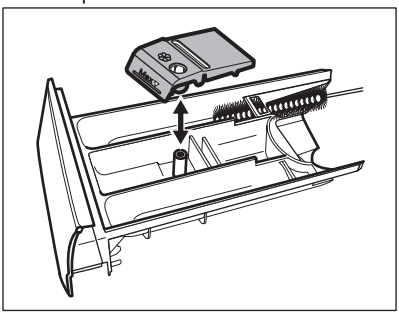

3. Переконайтеся, що всі залишки мийних засобів видалено з верхньої та нижньої частини ніші для лотка. Очистіть нішу за допомогою невеликої щітки.

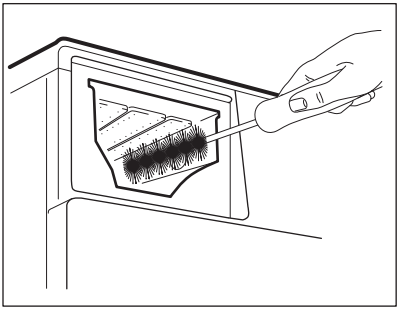

4. Вставте лоток для мийних засобів на напрямні і підштовхніть, щоб він став на місце. Запустіть програму полоскання без білизни в барабані.

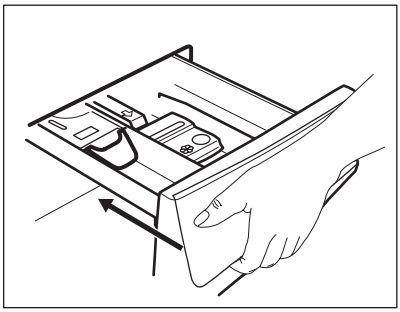

15.7 Прочищення зливного насосу

ПОПЕРЕДЖЕННЯ!
Витягніть вилку з електричної розетки.

Регулярно перевіряйте зливний насос та переконайтеся, що він чистий.

Прочистьте зливний насос у наведених далі випадках.
- Прилад не зливає воду.
- Барабан не обертається.
- Під час роботи приладу чути незвичний шум через блокування зливного насоса.
- На дисплеї відображається код аварійного сигналу E20.

ПОПЕРЕДЖЕННЯ!
- Не знімайте фільтр під час роботи приладу.
- Не очищуйте зливний насос, якщо вода у приладі гаряча. Зачекайте, доки вода охолоне

Щоб прочистити насос виконайте наступні дії.

1. Відкрийте кришку насоса.

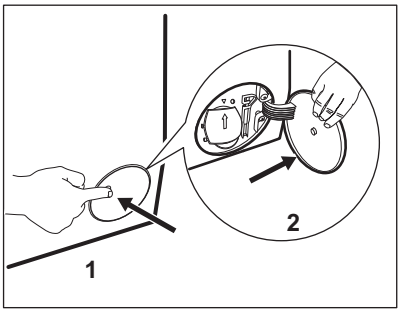

2. Поставте миску чи іншу ємність під отвором зливного насоса для збирання води, що витікає.
3. Відкрийте жолоб у напрямку донизу. Під час витягання фільтра завжди тримайте поруч ганчірку, щоб витерти розлиту воду.

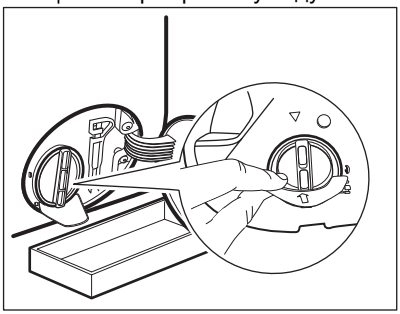

4. Поверніть фільтр проти годинникової стрілки на 180 градусів, щоб відкрити його, не знімаючи. Зачекайте, доки вода витече.

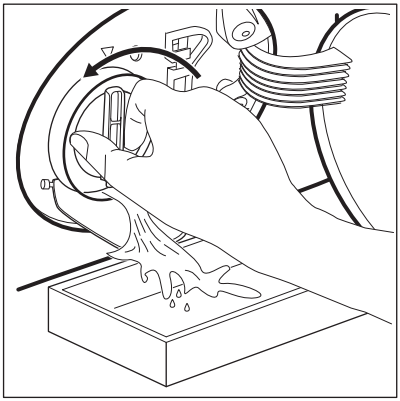

5. Коли миска заповниться водою, поверніть фільтр назад на своє місце і спорожніть посуд.
6. Повторіть кроки 4 і 5 доки вода не перестане витікати.
7. Поверніть фільтр проти годинникової стрілки, щоб зняти його.

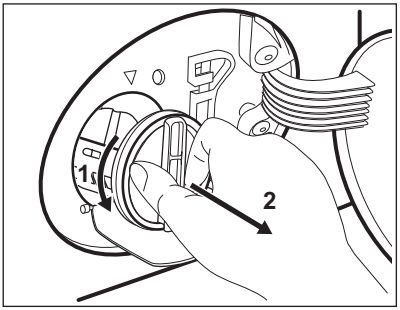

8. У разі необхідності, видаліть ворс та інші об'єкти з ніші фільтру.
9. Переконайтеся, що лопатка насоса обертається. Якщо вона не обертається, зверніться в авторизований сервісний центр.

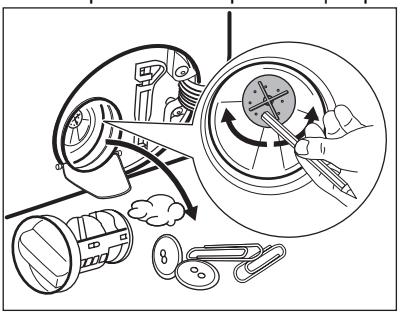

10. Очистьте фільтр під проточною водою.

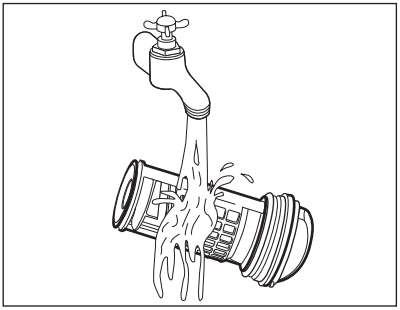

11. Встановіть фільтр на місце у спеціальні напрямні, повертаючи його за годинниковою стрілкою. Подбайте про те, щоб фільтр був правильно закручений. Це

потрібно, щоб запобігти витіканню води.

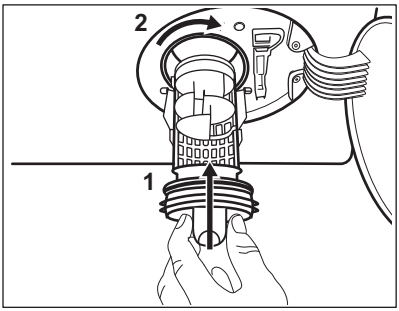

12. Закрийте кришку насоса.

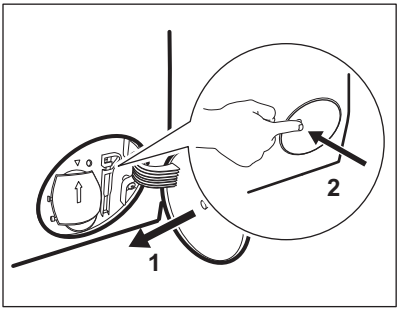

Якщо ви зливаєте воду в екстреному порядку, потрібно знову ввімкнути систему зливання:

a. Додайте 2 літри води у відділення для основного прання дозатору миючого засобу.
b. Запустіть програму, щоб злити воду.

15.8 Очищення впускного шланга та фільтра клапана

Рекомендується періодично очищувати фільтри впускного шлангу та клапана для видалення відкладень, що накопичуються з часом:

1. Від'єднайте шланг подачі води від крану та очистіть фільтр.

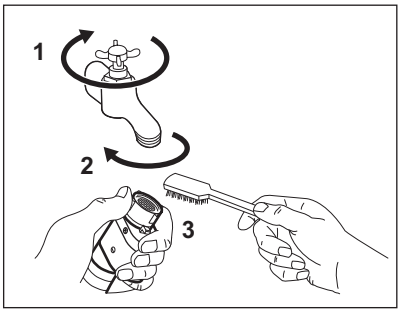

2. Від'єднайте шланг подачі води від приладу, послабивши круглу гайку.

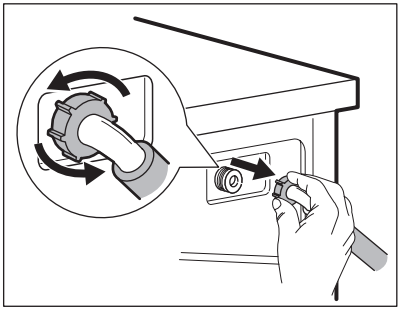

3. За допомогою зубної щітки очистіть фільтр клапана у задній частині приладу.

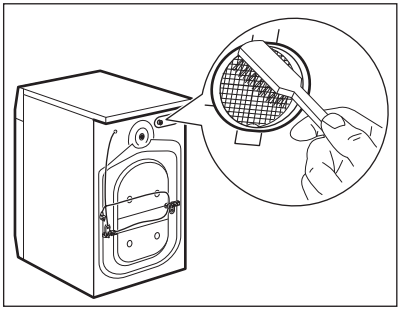

4. Приєднуючи шланг назад до задньої частини приладу, поверніть його вліво або вправо (не у вертикальну позицію) в залежності від положення водопровідного крану.

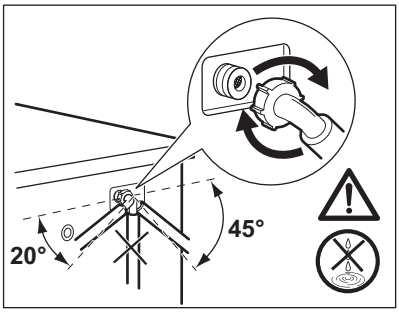

15.9 Екстрене зливання

Якщо прилад не зливає воду, виконайте процедуру, описану в розділі «Чищення зливного насосу». За необхідності почистіть насос.

Якщо ви зливаєте воду в екстреному порядку, потрібно знову ввімкнути систему зливання:

1. Додайте 2 літри води у відділення для основного прання дозатору миючого засобу.
2. Запустіть програму, щоб злити воду.

15.10 Запобіжні заходи проти замерзання

Якщо прилад установлено в місці, де температура може досягати значень близько 0°C або падати нижче, злийте воду, що залишилась у впускному шлангу та зливному насосі.

1. Витягніть вилку з електричної розетки.
2. Закрийте водопровідний кран.
3. Встановіть обидва кінці шлангу подачі води в миску або іншу ємність та зачекайте, доки вода витече зі шлангу.
4. Спорожніть зливний насос. Застосування процедури екстреного зливання.
5. Після того як зливний насос спорожниться, знову вставте шланг подачі води.

ПОПЕРЕДЖЕННЯ!
Переконайтеся в тому, що температура перевищує 0 °C, перш ніж знову використовувати прилад. Виробник не несе відповідальності за збитки, спричинені низькими температурами.

16. УСУНЕННЯ ПРОБЛЕМ

ПОПЕРЕДЖЕННЯ!
Див. розділи з інформацією щодо техніки безпеки.

16.1 Вступ

Під час роботи прилад не запускається або зупиняється.

Спершу спробуйте знайти вирішення проблеми (див. наведену нижче таблицю). Якщо проблема повторюється, зверніться до авторизованого сервісного центру.

При виникненні основних проблем, лунають звукові сигнали, на дисплеї відображається код попередження, і може постійно світитися кнопка Старт/Пауза **:**

- E10 — прилад не заповнюється водою належним чином. Увімкніть прилад знову, натиснувши кнопку Старт/Пауза. Через 5 секунд дверцята розблокуються.
- E20 – прилад не зливає воду.
- E40 – дверцята приладу відчинені або неправильно зачинені. Перевірте дверцята!

Якщо прилад перевантажений, вийміть деякі речі з барабана та/або одночасно утримуйте дверцята й натисніть кнопку Старт/Пауза, доки індикатор не припинить блимати (див. малюнок нижче).

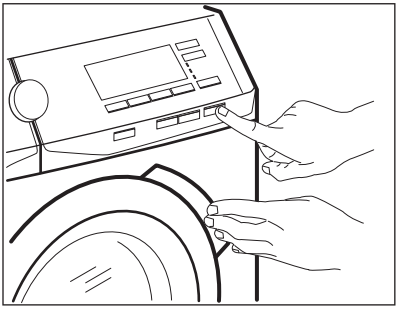

- E H O — нестабільний рівень напруги в мережі. Зачекайте, доки напруга не стабілізується.
- E 9 I – відсутній зв'язок між електронними елементами приладу. Вимкніть і знову ввімкніть прилад.
  Програма була не завершена належним чином або прилад зупинився занадто рано. Якщо код попередження з'являється знову, зверніться до авторизованого сервісного центру.
- E F O – працює пристрій, що запобігає переливанню води. Від'єднайте прилад від мережі і перекрийте водопровідний кран. Зверніться до авторизованого сервісного центру.

ПОПЕРЕДЖЕННЯ!
Перш ніж виконувати будь-які перевірки, вимкніть прилад.

16.2 Можливі несправності

Проблема	Можливе вирішення
Програма не активується.	• Переконайтеся в тому, що вилку під'єднано до розетки. • Переконайтеся в тому, що дверцята приладу закриті. • Переконайтеся в тому, що всі запобіжники на електричному щитку справні. • Переконайтеся в тому, що кнопку Старт/Пауза натиснуто. • Якщо налаштовано відкладений запуск, скасуйте його або дочекайтеся завершення зворотного відліку. • Деактивуйте функцію захисту від доступу дітей, якщо її увімкнено.

Проблема	Можливе вирішення
Прилад не заповнюється водою належним чином.	• Переконайтеся в тому, що водопровідний кран відкрито. • Переконайтеся, що тиск води не є занадто низьким. Для отримання цієї інформації зверніться до місцевої водопровідної служби. • Переконайтеся в тому, що водопровідний кран не засмічено. • Переконайтеся, що впускний шланг не має пошкоджень, що він не перегнутий і не перекручений. • Переконайтеся в тому, що шланг подачі води під'єднано правильно. • Переконайтеся, що фільтр у впускному шлангу та фільтр клапана не засмічено. Див. розділ «Догляд та чистка».
Прилад наповнюється водою та відразу її зливає	• Переконайтеся в тому, що зливний шланг установлено правильно. Можливо, шланг розміщено занадто низько. Див. розділ «Інструкції з установки».
Прилад не зливає воду.	• Переконайтеся, що зливний отвір не засмічено. • Переконайтеся в тому, що зливний шланг не перетиснутий і не перекручений. • Переконайтеся, що зливний фільтр не засмічено. У разі потреби очистьте фільтр. Див. розділ «Догляд та чистка». • Переконайтеся в тому, що зливний шланг під'єднано правильно. • Установіть програму зливу, якщо було обрано програму без цієї фази. • Установіть програму зливу, якщо було обрано функцію, після виконання якої вода залишається в баку.
Фаза віджимання не виконується, або цикл прання триває довше, ніж звичайно.	• Установіть програму віджимання. • Переконайтеся, що зливний фільтр не засмічено. У разі потреби очистьте фільтр. Див. розділ «Догляд та чистка». • Розподіліть речі в баку вручну та повторно запустіть фазу віджимання. Ця несправність може бути викликана нерівномірним розподілом білизни.
Вода на підлозі.	• Переконайтеся в тому, що муфти водопровідних шлангів затягнуті належним чином, а протікання відсутні. • Переконайтеся в тому, що впускний і зливний шланги не мають пошкоджень. • Переконайтеся в тому, що використовується належна кількість відповідного миючого засобу.

Проблема	Можливе вирішення
Дверцята приладу не відчиняються.	• Переконайтеся, що не було обрано програму прання, по закінченні якої вода залишається в барабані. • Переконайтеся, що програма прання завершена. • Налаштуйте програму зливання або віджимання, якщо в барабані залишилася вода. • Переконайтеся, що прилад отримує електроживлення. • Ця проблема може бути викликана несправністю приладу. Зверніться до авторизованого сервісного центру. Перед тим як відкривати дверцята, уважно прочитайте розділ «Аварійне відкривання дверцят».
Прилад видає незвичайний шум та вібрує.	• Переконайтеся в тому, що прилад вирівняно належним чином. Див. розділ «Інструкції з установки». • Переконайтеся в тому, що пакувальні матеріали та транспортувальні болти видалено. Див. розділ «Інструкції з установки». • Додайте більше білизни в барабан. Можливо, кількості завантаженої білизни недостатньо.
Тривалість програми збільшується або зменшується під час виконання програми.	• Функція ProSense може регулювати тривалість програми відповідно до типу та обсягу білизни. Див. пункт «Визначення завантаження ProSense» у розділі «Щоденне користування».
Результати прання незадовільні.	• Збільште кількість миючого засобу або використовуйте інший миючий засіб. • Перш ніж починати прання, обробляйте стійкі плями спеціальними плямовивідниками. • Переконайтеся в тому, що налаштовано належну температуру. • Зменште кількість завантаженої білизни.
Занадто велика кількість піни в барабані під час циклу прання.	• Зменште кількість миючого засобу.
Після завершення циклу прання в лотку дозатора миючого засобу є залишки миючого засобу.	• Переконайтеся, що клапан знаходиться у правильному положенні (ВГОРУ — для порошкового миючого засобу, ВНИЗ — для рідкого миючого засобу). • Переконайтеся, що ви використовували дозатор миючого засобу відповідно до вказівок, наведених у цій інструкції з експлуатації.
Барабан порожній, але на дисплеї відображається інформація про вагу речей у барабані.	• Натисніть кнопку Вкл/Выкл, щоб вимкнути прилад і ввімкнути його знову для встановлення ваги.
Барабан заповнений, а на дисплеї відображається «0,0 кг».	• Ви завантажили білизну, перш ніж увімкнули прилад. Натисніть кнопку Вкл/Выкл, щоб вимкнути прилад. • Спорожніть барабан і дотримуйтеся відповідних інструкцій. (Див. розділ «Завантаження білизни»)

Проблема	Можливе вирішення
Прилад не висушує речі або сушить їх неналежним чином.	• Відкрийте водопровідний кран. • Переконайтеся в тому, що зливний фільтр не засмічено. • Зменште кількість завантаженої білизни. • Перевірте правильність вибору програми. За потреби ще раз встановіть короткий час сушіння.
Білизна містить різні кольорові ворсинки.	Під час останнього циклу прання з одягу випадав різнокольоровий ворс: • Фаза сушіння допомагає видалити певну кількість ворсу. • Почистьте одяг за допомогою засобу для видалення ворсу. Якщо в барабані накопичилося багато ворсу, запустіть спеціальну програму чищення (див. розділ «Ворс на тканині»).

Після перевірки ввімкніть прилад. Виконання програми продовжиться з того моменту, коли її було перервано.
Якщо проблема з'являється знову, зверніться до авторизованого сервісного центру.
Необхідні дії в разі, якщо на дисплеї з'являються інші коди сигналів тривоги. Вимкніть та увімкніть прилад. Якщо проблема повторюється, зверніться до авторизованого сервісного центру.

16.3 Аварійне відчинення дверцят

У випадку перебоїв у постачанні електроенергії або несправності дверцята приладу залишаються заблокованими. Після відновлення постачання електроенергії виконання програми прання продовжиться. Якщо дверцята залишаються заблокованими під час перебоїв у постачанні електроенергії, їх можна відкрити за допомогою функції аварійного розблокування.

Перш ніж відчинити дверцята, виконайте зазначені нижче дії.

УВАГА
Небезпека отримання опіку! Переконайтеся в тому, що температура води не занадто висока, а білизна не гаряча. У разі необхідності зачекайте, доки вода і білизна не охолонуть.

УВАГА
Ризик ушкодження! Переконайтеся в тому, що барабан не обертається. У разі необхідності зачекайте, доки барабан не припинить обертатися.

Переконайтеся в тому, що рівень води в барабані не занадто високий. У разі необхідності перейдіть до процедури аварійного зливання (див. «Аварійне зливання» у розділі «Догляд та чистка»).

Щоб відчинити дверцята, виконайте зазначені нижче дії.

1. Натисніть кнопку Вкл/Выкл для того, щоб вимкнути прилад.
2. Від'єднайте вилку від розетки.
3. Відкрийте відкидну кришку фільтра.
4. Потягніть гачок аварійного розблокування вниз один раз. Потягніть його вниз ще раз,

утримуйте його та одночасно відкрийте дверцята приладу.

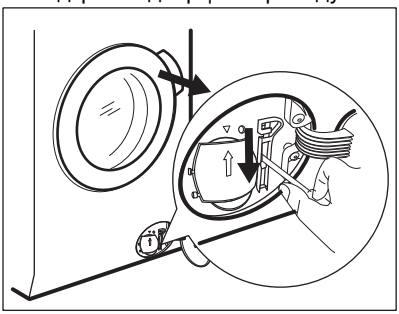

5. Витягніть білизну, а потім зачиніть дверцята приладу.
6. Закрийте відкидну кришку фільтра.

17. ПОКАЗНИКИ СПОЖИВАННЯ

Зазначені показники отримані в лабораторних умовах з відповідними стандартами. Фактичні значення залежать від різних факторів: кількості і типу білизни та температури навколишнього середовища. Тиск води, напруга у мережі електроживлення та температура води на вході також можуть впливати на тривалість програми прання.

Технічні специфікації можуть бути змінені без попереднього повідомлення для покращення якості продукту.

Технологія ProSense може змінювати тривалість прання та показники споживання під час виконання програми прання. Для отримання детальної інформації, див. «Визначення завантаження за технологією ProSense в розділі «Щоденне користування».

Програми	Завантаження (кг)	Споживання електроенергії (кВт•г)	Споживання води (л)	Приблизна тривалість програми (хв)
Бавовна 60°C	10	1.70	90	230
Хлопок Эко Енергозберігаюча програма для бавовни 60°C[1)]	10	0.86	61	265
Бавовна 40°C	10	1.10	90	220
Синтетика 40°C	4	0.72	55	155
Делікатні тканини 40°C	4	0.60	59	89

Програми	Завантаження (кг)	Споживання електроенергії (кВт•г)	Споживання води (л)	Приблизна тривалість програми (хв)
Вовна/Ручне прання 30°C	2	0.35	58	60

1) «Енергозберігаюча програма для бавовни» при температурі 60°C із завантаженням 10кг — це стандартна програма відповідно до даних, зазначених на ярлику енергоефективності, згідно з директивою 96/60/ЕС.

18. ТЕХНІЧНІ ДАНІ

Розмір	Ширина/ Висота/ Глибина/ Загальна глибина	600 мм / 850 мм / 630 мм / 660 мм
Під'єднання до електромережі	Напруга Загальна потужність Запобіжник Частота	230 В 2200 Вт 10 А 50 Гц
Рівень захисту від проникнення твердих часток і вологи, що забезпечується захисним кожухом, за винятком випадків, коли низьковольтне обладнання не має захисту від вологи		IPX4
Водопостачання 1)		Холодна вода
Тиск у мережі водопостачання	Мінімальний Максимальний	0,5 бара (0,05 МПа) 10 бар (1,0 МПа)
Максимальне завантаження для прання	Бавовна	10 кг
Максимальне завантаження для сушіння	Бавовна Синтетика	6 кг 4 кг
Швидкість віджимання	Максимальна швидкість віджимання	1550 об/хв

1) Під'єднайте впускний шланг до водопровідного крана з різьбою 3/4" .

19. ПРИЛАДДЯ

19.1 Доступно на сайті www.aeg.com/shop або в авторизованого дилера

Лише відповідні аксесуари, схвалені AEG, гарантують стандарти безпеки приладу. У випадку використання невідповідних деталей будь-які претензії будуть визнані недійсними.

19.2 Комплект кріпильних накладок

Якщо прилад установлюється на цокольну основу, яка не є аксесуаром, що постачається AEG, закріпіть його за допомогою кріпильних накладок.

Уважно прочитайте інструкцію, що входить до комплекту аксесуарів.

19.3 Підставка з шухлядою

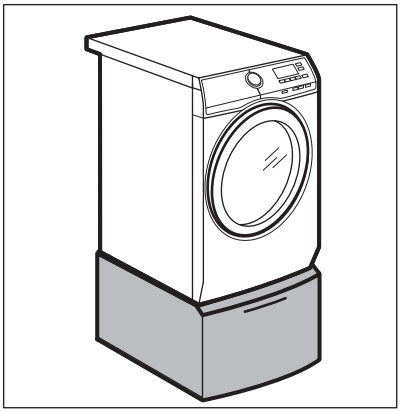

Підіймає прилад та полегшує завантаження й розвантаження білизни. Шухляду можна використовувати для зберігання білизни, наприклад, рушників, засобів для чищення тощо.

20. ОХОРОНА ДОВКІЛЛЯ

Здавайте на повторну переробку матеріали, позначені відповідним символом. Викидайте упаковку у відповідні контейнери для вторинної сировини. Допоможіть захистити навколишнє середовище та здоров'я інших людей і забезпечити вторинну переробку електричних і електронних приладів. Не викидайте прилади, позначені відповідним символом, разом з іншим домашнім сміттям. Поверніть продукт до заводу із вторинної переробки у вашій місцевості або зверніться до місцевих муніципальних органів влади.

www.aeg.com/shop





157026633-A-292023

AEG