Electrolux

electrolux.com/register

**EWS6326DE**


| | | |
|---|---|---|
| **ET** | Kasutusjuhend \| **Pesumasin** | **2** |
| **LV** | Lietošanas instrukcija \| **Veļas mašīna** | **41** |
| **LT** | Naudojimo instrukcija \| **Skalbyklė** | **83** |
| **RO** | Manual de utilizare \| **Mașină de spălat rufe** | **123** |

**Tere tulemast Electroluxi kasutajate hulka! Aitäh, et valisite meie seadme.**

Jätkusuutlikkuse huvides vähendame paberkandjal materjalide osakaalu ja pakume kasutusjuhendeid veebis. Oma kasutusjuhendi leiate aadressilt **electrolux.com/manuals**

Nõuandeid, brošüüre, tõrkeotsingu, remondi- ja hooldusteavet leiate aadressilt **electrolux.com/support**

Ostke oma seadmele lisaseadmeid, tarvikuid ja originaalvaruosi aadressilt **electrolux.com/shop**

Jäetakse õigus teha muutusi.

## SISUKORD


**1.** OHUTUSTEAVE..... 2
**2.** OHUTUSJUHISED..... 4
**3.** TOOTE KIRJELDUS..... 6
**4.** TEHNILISED ANDMED..... 7
**5.** PAIGALDAMINE..... 7
**6.** JUHTPANEEL..... 11
**7.** KETAS JA NUPUD..... 13
**8.** PROGRAMMID..... 15
**9.** SEADED..... 20
**10.** ENNE ESMAKORDSET KASUTAMIST..... 21
**11.** IGAPÄEVANE KASUTAMINE..... 21
**12.** NÕUANDED JA SOOVITUSED..... 25
**13.** PUHASTAMINE JA HOOLDUS ..... 27
**14.** TÕRKEOTSING..... 33
**15.** TARBIMISVÄÄRTUSED..... 35
**16. KIIRJUHEND**..... 36
**17.** KESKKONNAASPEKTID..... 40


## 1. ⚠ OHUTUSTEAVE

Enne seadme paigaldamist ja kasutamist lugege kaasasolev juhend tähelepanelikult läbi.
Tootja ei vastuta kehavigastuste ega varalise kahju eest, mis on tingitud paigaldus- või kasutusnõuete eiramisest. Hoidke kasutusjuhendit kindlas ja kättesaadavas kohas, et saaksite seda vajadusel vaadata.

## 1.1 Laste ja haavatavate inimeste turvalisus

- Vähemalt 8-aastased ja vanemad lapsed ning piiratud füüsiliste, sensoorsete või vaimsete võimete või väheste kogemuste ja teadmistega isikud tohivad seda seadet kasutada järelevalve all või kui neid on õpetatud seadet ohutul viisil kasutama ja mõistma kaasnevaid ohte.
- Lapsed vanuses 3 kuni 8 aastat ning raske või keerulise puudega isikud tuleks hoida seadmest eemal, kui neil ei saa pidevalt silma peal hoida.
- Alla 3-aastased lapsed tuleks seadmest eemal hoida, kui täiskasvanu nende tegevust ei jälgi.
- Tuleb jälgida, et lapsed seadmega ei mängiks.
- Hoidke pakendimaterjal lastele kättesaamatus kohas ja kõrvaldage see nõuetekohaselt.
- Hoidke pesuained lastele kättesaamatuna.
- Hoidke lapsed ja lemmikloomad seadmest eemal, kui selle uks on lahti.
- Kui seadmel on olemas laste ohutusseade, tuleks see sisse lülitada.
- Lapsed ei tohi ilma järelvalveta seadet puhastada ega hooldustoiminguid läbi viia.

## 1.2 Üldine ohutus

- See seade on ette nähtud ainult koduse masinpestava pesu pesemiseks.
- See seade on ettenähtud kasutamiseks kodumajapidamise siseruumides.
- Seda seadet võib kasutada kontorites, hotellide külalistetubades, hommikusöögiga külalistetubades, talumajapidamistes ja muudes sarnastes majutusruumides, kui selline kasutamine ei ületa (keskmist) kodumajapidamise kasutuskoormust.
- Ärge muutke seadme tehnilisi omadusi.
- Seadme maksimaalne pesukogus on 6.0 kg. Ärge ületage igale pesuprogrammile ette nähtud maksimumkogust (vt jaotist "Programmid").

- Kasutatav veesurve veevarustuse ühenduskoha sisenemispunktis peab olema vahemikus 0,5 bar (0,05 MPa) kuni 10 bar (1,0 MPa).
- Põhjal olevaid ventilatsiooniavasid ei tohi vaipkatte, mati või muu taolise materjaliga tõkestada.
- Seadme veevarustusega ühendamisel tuleb kasutada uusi kaasasolevaid voolikukomplekte või volitatud hoolduskeskusest saadud uusi voolikukomplekte.
- Vanu voolikukomplekte ei tohi kasutada.
- Kui toitejuhe on vigastatud, laske see elektriohutuse tagamiseks välja vahetada tootja, selle volitatud hoolduskeskuse või vastavat kvalifikatsiooni omava isiku poolt.
- Enne mistahes hooldust lülitage seade välja ja eemaldage toitepistik pistikupesast.
- Ärge kasutage seadme puhastamiseks kõrgsurve vee- ega aurupihustit.
- Puhastage seadet niiske lapiga. Kasutage ainult neutraalseid pesuaineid. Ärge kasutage abrasiivseid vahendeid, küürimiskäsnu, lahusteid ega metallesemeid.

## 2. OHUTUSJUHISED

### 2.1 Paigaldamine

ⓘ

Paigaldamisel tuleb järgida kehtivaid kohalikke eeskirju.

- Eemaldage kogu pakend ja transpordipoldid, sealhulgas kummihari koos plastist vahepuksiga.
- Pange transpordipoldid kindlasse kohta hoiule. Kui seadet tahetakse teise kohta viia, tuleb transpordipolte kasutada trumli paigalekinnitamiseks, et vältida seadme kahjustamist.
- Kuna seade on raske, olge selle liigutamisel ettevaatlik. Kasutage töökindaid ja kinnisi jalanõusid.
- Järgige seadmega kaasasolevaid paigaldusjuhiseid.
- Kahjustatud seadet ei tohi paigaldada ega kasutada.
- Ärge paigutage seadet kohta, kus temperatuur jääb alla 0 °C või kohta, kus see puutub kokku välisõhuga.
- Seadme alla jääv põrand peab olema sile, stabiilne, kuumakindel ja puhas.
- Veenduge, et seadme ja põranda vahel oleks tagatud õhuringlus.
- Kui te seadme püsivalt oma kohale asetate, jälgige loodi kasutades, et see oleks täiesti rõhtsalt. Vastasel juhul tõstke või langetage tugijalgu.
- Ärge paigaldage seadet põrandas oleva äravoolukoha peale.
- Ärge pritsige seadmele vett ega laske sel kokku puutuda liigse niiskusega.
- Ärge paigaldage seadet kohta, kus selle ust ei saa täielikult avada.

- Ärge asetage seadme alla võimaliku lekkevee kogumiseks anumaid. Sobivate tarvikute kohta saate lisateavet volitatud teeninduskeskusest.

## 2.2 Elektriühendus

⚠ **HOIATUS!**

Tulekahju- ja elektrilöögioht.

- HOIATUS: See seade on ette nähtud paigaldamiseks/ühendamiseks hoone maandatud ühendusega.
- Kasutage alati nõuetekohaselt paigaldatud elektriohutut pistikupesa.
- Kontrollige, kas andmeplaadil olevad elektriandmed vastavad teie kohaliku vooluvõrgu näitajatele.
- Ärge kasutage mitmikpistikuid ega pikenduskaableid.
- Veenduge, et te ei vigastaks toitepistikut ega -juhet. Kui seadme toitekaabel tuleb välja vahetada, siis pöörduge meie hoolduskeskusse.
- Ühendage toitepistik seinakontakti alles pärast paigalduse lõpuleviimist. Veenduge, et pärast paigaldamist säilib juurdepääs toitepistikule.
- Ärge katsuge toitejuhet ega toitepistikut märgade kätega.
- Seadet vooluvõrgust eemaldades ärge tõmmake toitekaablist. Võtke alati kinni pistikust.

## 2.3 Veeühendus

- Sissetuleva vee temperatuur ei tohi ületada 25 °C.
- Vältige veevoolikute kahjustamist.
- Enne ühendamist uute või pikalt kasutamata torudega või pärast parandustöid või uute seadeldiste (nt veemõõdikute) paigaldamist laske veel mõnda aega voolata, kuni see on puhas ja selge.
- Seadme esmakordsel kasutamisel ja pärast seda kontrollige, ega kuskil pole lekkeid.
- Ärge kasutage pikendusvoolikut, kui sisselaskevoolik on liiga lühike. Sisselaskevooliku asendamiseks pöörduge volitatud teeninduskeskuse poole.
- Seadme lahtipakkimisel on võimalik, et vesi voolab tühjendusvoolikust välja. Selle põhjuseks on tehases läbi viidud seadme testimine koos veega.
- Tühjendusvoolikut saate pikendada maksimaalselt 400 cm-ni. Teise tühjendusvooliku ja pikenduse saamiseks pöörduge volitatud teeninduskeskusesse.
- Pärast paigaldamist veenduge, et on tagatud juurdepääs kraanile.

## 2.4 Kasutamine

⚠ **HOIATUS!**

Vigastuse, elektrilöögi, tulekahju, põletuste või seadme kahjustamise oht!

- Järgige pesuainepakendil toodud ohutusjuhiseid.
- Ärge pange tuleohtlikke või tuleohtliku ainega märgunud esemeid seadmesse, selle lähedusse ega peale.
- Ärge peske masinas riideesemeid, mis on õlised, rasvased või määrdeainetega määrdunud. See võib kahjustada seadme kummiosi. Enne masinasse panekut tuleks selliseid esemeid eelnevalt käsitsi pesta.
- Seadme plast- ja kummiosade kahjustamise vältimiseks hoiduge pesuparfüümide kasutamisest.
- Ärge puudutage klaasust, kui programm töötab. Klaas võib minna kuumaks.
- Kõik metallist esemed peavad olema riiete küljest eemaldatud.

## 2.5 Teenindus

- Seadme parandamiseks võtke ühendust volitatud teeninduskeskusega. Kasutage ainult originaalvaruosi.
- Pidage meeles, et kui olete parandanud seadet ise või lasknud seda teha ebapädeval isikul, võib see kahjustada seadme ohutust ja muuta garantii kehtetuks.
- Pärast mudeli tootmise lõpetamist on 10 aasta jooksul saadaval järgmised tagavaraosad: mootorid ja mootoriharjad, mootori ja trumli ülekanne, pumbad, amortisaatorid ja vedrud, pesutrummel, trumliraam ja vastavad kuullaagrid, kuumutid ja kuumutuselemendid, torud ja nende juurde kuuluvad tarvikud, sealhulgas voolikud, ventiilid, filtrid ja

veesulgurid, trükkplaadid, elektroonilised ekraanid, survelülitid, termostaadid ja sensorid, tarkvara ja püsivara, sealhulgas seadistatud tarkvara, uks, uksehing ja -tihendid, muud tihendid, ukse lukumehhanism, plastikust lisatarvikud, näiteks pesuainejaoturid. Pidage meeles, et mõned tagavaraosad on saadaval ainult ametlikele parandajatele ning et mõned tagavaraosad ei pruugi kõigile mudelitele sobida.

## 2.6 Jäätmekäitlus

⚠ **HOIATUS!**

Vigastus- või lämbumisoht.

- Eemaldage seade vooluvõrgust ja veevarustusest.
- Lõigake elektrijuhe seadme lähedalt läbi ja visake ära.
- Eemaldage uksekäepide, et vältida laste või lemmikloomade seadmesse lõksujäämist.
- Seadme äraviskamisel tuleb järgida elektri- ja elektrooniliste jäätmete kõrvaldamise (WEEE) kohalikke eeskirju.

# 3. TOOTE KIRJELDUS

## 3.1 Seadme ülevaade

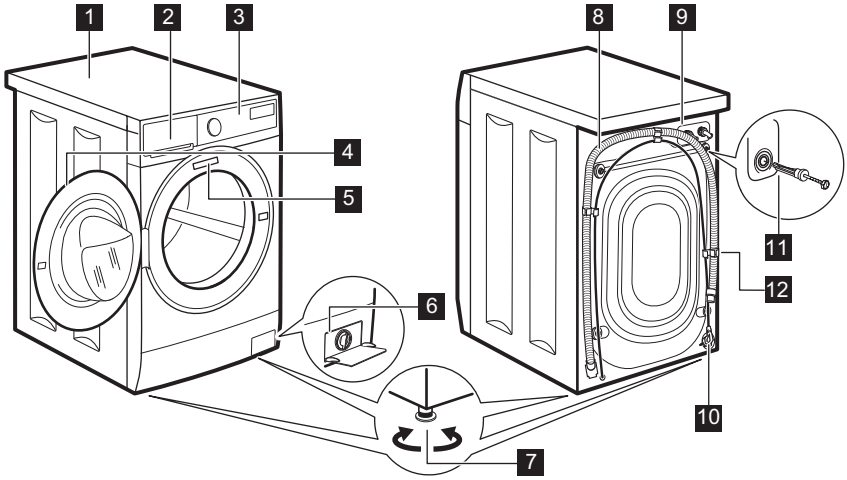


1 Tööpind
2 Pesuaine jaotur
3 Juhtpaneel
4 Ukse käepide
5 Andmesilt
6 Tühjenduspumba filter
7 Jalad seadme loodimiseks
8 Tühjendusvoolik
9 Sisselaskevooliku ühendus
10 Toitekaabel
11 Transpordipoldid
12 Voolikutugi

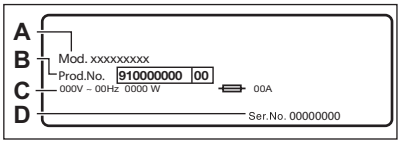


**Andmesilt** sisaldab mudeli nimetust (**A**) , tootenumbrit (**B**), elektrinäitajaid (**C**) ja seerianumbrit (**D**).

# 4. TEHNILISED ANDMED

| | | |
|---|---|---|
| Mõõdud | Laius/ kõrgus/ kogusügavus | 59.5 cm / 84.3 cm / 41.1 cm |
| Elektriühendus | Pinge<br>Koguvõimsus<br>Kaitse<br>Sagedus | 230 V<br>1900 W<br>10 A<br>50 Hz |
| Kaitsetase tahkete osakeste ja niiskuse juurdepääsu eest on tagatud kaitsekattega, välja arvatud juhtudel, kus madalpingeseadmel puudub kaitse niiskuse eest | | IPX4 |
| Veesurve | Minimaalne<br>Maksimaalne | 0,5 bar (0,05 MPa)<br>10 bar (1,0 MPa) |
| Veevarustus 1) | | Külm vesi |
| Maksimumkogus | Cotton (Puuvillane) | 6.0 kg |

1) Ühendage vee sisselaskevoolik 3/4" keermega kraani külge.

# 5. PAIGALDAMINE

⚠ **HOIATUS!**

Vt ohutust käsitlevaid peatükke.

## 5.1 Lahtipakkimine

1. Eemaldage kattekile. Vajadusel kasutage lõikurit.

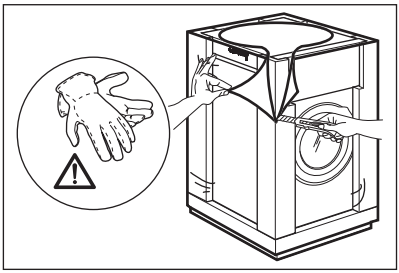

2. Eemaldage pappkate ja pakkematerjalid.

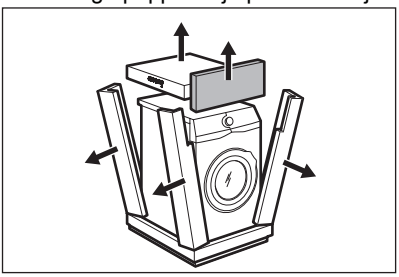

3. Avage uks. Eemaldage trumlist kõik esemed.

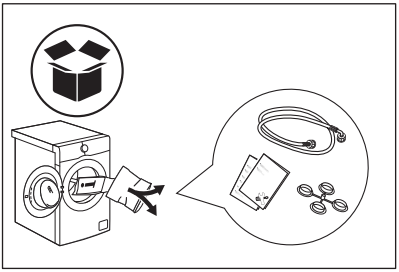

4. Pange nurgaelement põrandale seadme taha. Pange seade ettevaatlikult tagaküljele pikali.

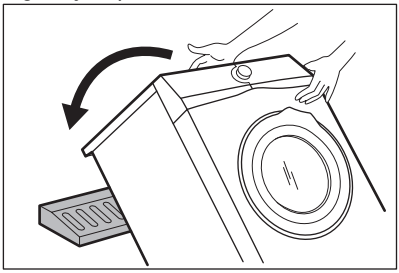

5. Eemaldage põhja alt kaitse.

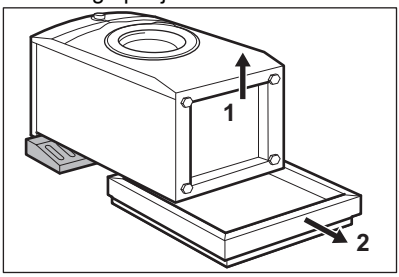


6. Pange seade uuesti püstisesse asendisse. Eemaldage toitekaabel ja tühjendusvoolik vooliku hoidikute küljest.

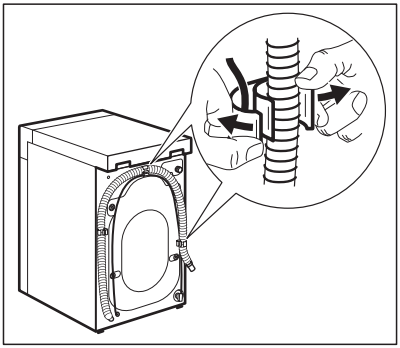

**⚠ HOIATUS!**

On näha, et vesi voolab tühjendusvoolikust välja. See on tingitud asjaolust, et seadet on tehases testitud.

7. Eemaldage neli transpordipolti ja tõmmake välja plastikust vahepuksid.

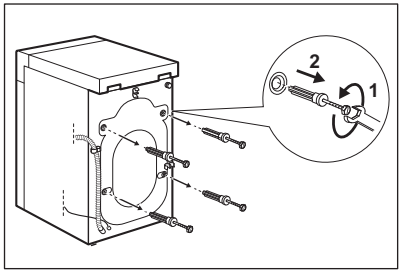


8. Pange aukudesse plastikkorgid, mille leiate kasutusjuhendiga kaasnenud kotist.

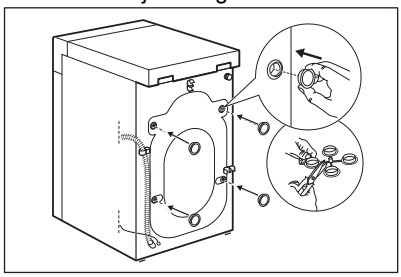

**ⓘ**

**Soovitame pakendi ja transpordipoldid võimaliku hilisema transportimise tarbeks alles hoida.**

## 5.2 Paigaldusinfo

### Paigaldamine ja loodimine

Reguleerige seadme asendit, et vältida vibratsiooni, müra ja liikumist seadme töötamise ajal.

1. Paigaldage seade tasasele ja kõvale põrandale. Seade peab olema loodis ja stabiilne. Kontrollige, et masin ei puutuks vastu seina või köögikappe ja veenduge, et õhk saaks seadme ümber vabalt liikuda.

2. Tasakaalustamiseks lõdvendage või pingutage tugijalgu. Kõik tugijalad peavad olema tugevalt vastu põrandat.

**⚠ HOIATUS!**

Tasakaalu reguleerimiseks ärge asetage seadme tugijalgade alla pappi, puitu või muid sarnaseid materjale.

### Sisselaskevoolikud

⚠ **ETTEVAATUST!**

Veenduge, et voolikud on täiesti terved ja et ühenduskohad ei leki. Ärge kasutage pikendusvoolikut, kui sisselaskevoolik on liiga lühike. Sisselaskevooliku asendamisega seotud teabe saamiseks pöörduge teeninduskeskuse poole.

1. Vajadusel ühendage vee sisselaskevoolik seadme tagaküljele. Tavaliselt on see juba tehases paigaldatud.

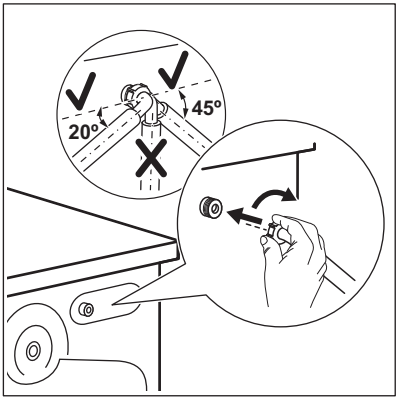


2. Paigutage voolik vasakule või paremale, sõltuvalt veekraani asukohast. Sisselaskevoolik ei tohi asetseda vertikaalasendis.
3. Vajadusel lõdvendage õige asendi saavutamiseks rõngasmutrit.
4. Mõned mudelid võivad sisaldada vee sulgemisseadmega sisselaskevoolikut. See seade hoiab ära veelekked vooliku loomuliku vananemise tõttu. Aknas olev sektor näitab seda viga A. Selle ilmnemisel sulgege veekraan ja võtke vooliku asendamiseks ühendust volitatud teeninduskeskusega.

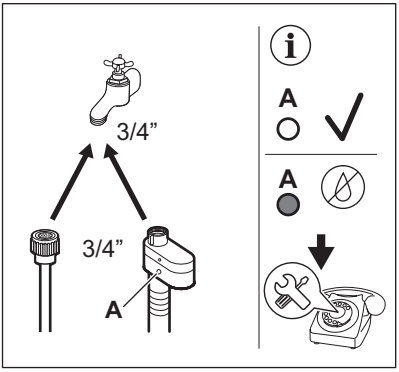


5. Ühendage KÜLMA vee sisselaskevooliku ots 3/4" keermega külmaveekraani külge.

⚠ **HOIATUS!**

Sissetuleva vee temperatuur ei tohi ületada 25 °C.

**Vee äravool**

Tühjendusvoolik peaks asetsema kõrgusel mitte vähem kui 60 cm ja mitte rohkem kui 100 cm.

ⓘ

Tühjendusvoolikut saate pikendada maksimaalselt 400 cm-ni. Muu tühjendusvooliku ja pikenduse ostmiseks pöörduge volitatud hoolduskeskusesse.

Tühjendusvooliku saab ühendada erinevatel viisidel:

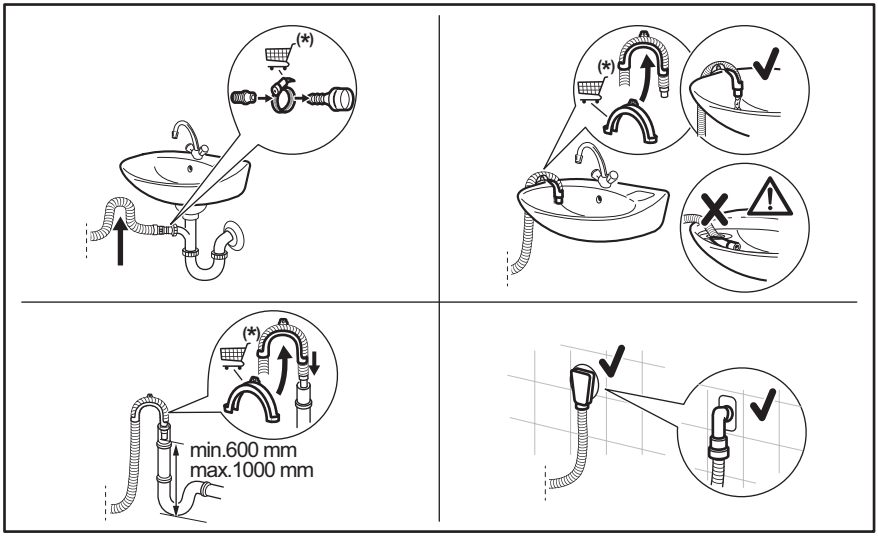


* Varuosi võidakse ette teatamata muuta.

Veenduge, et tühjendusvoolik moodustab silmuse, mis takistab osakeste liikumist seadmest valamusse.

Ühendage tühjendusvoolik äravoolutoruga ja kinnitage see klambriga. Veenduge, et tühjendusvoolik moodustab silmuse, mis takistab osakeste liikumist seadmest valamusse.

Pange voolik otse sisseehitatud tühjendustorusse ruumi seinal ja kinnitage see klambriga.

Ilma plastikust voolikujuhikuta, valamu äravoolutorule – ühendage tühjendusvoolik valamu äravoolutoruga ja kinnitage see klambriga.

Tühjendusvooliku saab painutada U-kujuliseks ja asetada ümber plastjuhiku. Valamu serval – kinnitage juhik veekraanile või seinale.

ⓘ

Veenduge, et plastikust juhik ei liigu, kui seadet tühjendatakse, ja et tühjendusvooliku otsa ei ole vette lükatud. Seadmesse võib tekkida musta vee tagasivool.
Ostke tarvikuid volitatud tarnijalt.

Ventilatsiooniavaga püstiktorusse – sisestage tühjendusvoolik otse äravoolutorusse või püstikutorusse

ⓘ

Tühjendusvooliku ots peab alati olema ventileeritud, s.t et tühjendustoru sisediameeter (min 38 mm - min. 1.5") peab olema tühjendusvooliku välisdiameetrist suurem.

## 5.3 Elektriühendus

Kui paigaldustööd on lõpetatud, võite toitejuhtme seinakontakti ühendada.

Nõutavad elektrivõrgu parameetrid leiate andmesildilt ja jaotisest „Tehnilised andmed“. Veenduge, et need vastavad teie toitevõrgu näitajatele.

Kontrollige, kas teie kodune elektrivõrk suudab maksimumkoormusele vastu pidada ning arvestage ka muude kasutusel olevate seadmetega.

**Ühendage seade maandusklemmiga seinakontakti.**

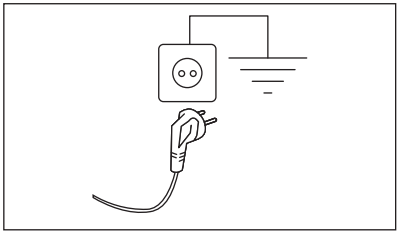

Pärast seadme paigaldamist tuleb tagada hõlbus juurdepääs toitekaablile.

Seadmega seotud elektritööde läbiviimiseks pöörduge meie volitatud teeninduskeskusse.

Tootja ei võta mingisugust vastutust kahjustuste või vigastuste eest, mis on põhjustatud eelnimetatud ettevaatusabinõu eiramisest.

# 6. JUHTPANEEL

## 6.1 Eriomadused

Teie uus pesumasin vastab kõigile kaasaegsetele nõuetele vee, energia ja pesuaine tõhusa tarbimise ja kasutamise ning riiete säästliku hoolduse osas.

- Tänu **Lisapehmus funktsioonile** suunatakse pesupehmendi pesule ühtlaselt ja põhjalikult, tagades sel moel riiete täiusliku pehmuse.
- Süsteem **SensiCare** tuvastab 30 sekundi jooksul pesu kaalu ja valib programmi kestuse. Pesuprogramm kohandatakse vastavalt pesu kogusele ja kanga tüübile, kulutades aega, energiat ja vett täpselt niipalju kui tarvis.

## 6.2 Juhtpaneeli ülevaade

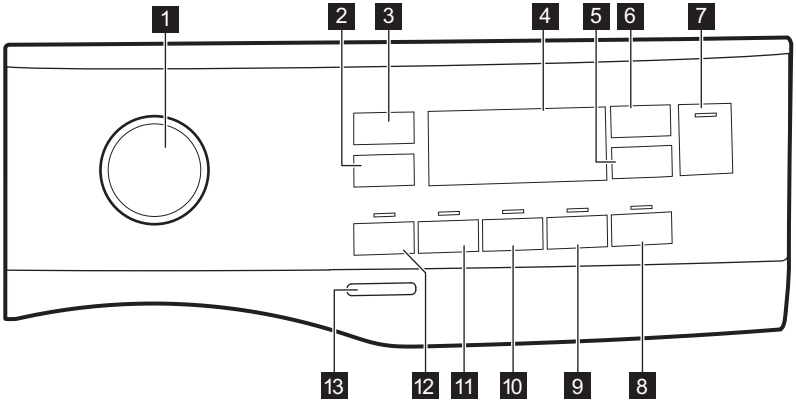


1 Programmi valikunupp

2 Pöörlemiskiiruse vähendamise puutenupp

3 Temperatuuri puutenupp
4 Ekraan
5 Viitkäivituse puutenupp
6 Ajahalduri puuenupp
7 Start/paus-puutenupp
8 Kerge triikimise puutenupp
9 Lisapehmuse puutenupp
10 Lisaloputuse puutenupp
11 Plekieemalduse nupp
12 Eelpesu puutenupp
13 Sisse/välja-nupp

## 6.3 Ekraan

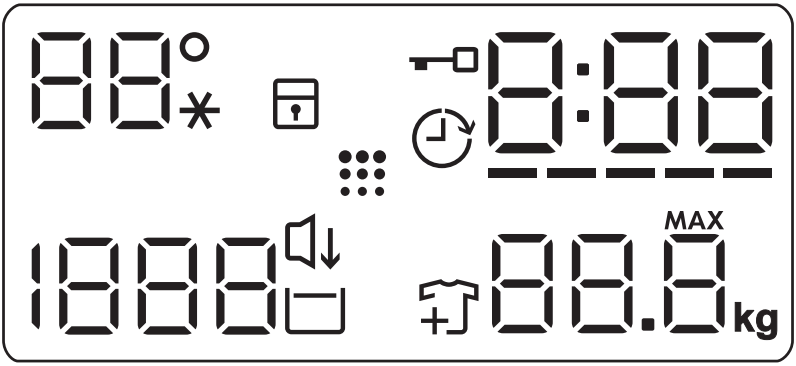


| | |
|---|---|
| 88° <br> --* | Temperatuuriala: <br> Temperatuuri indikaator <br> Külma vee indikaator |
| | Lapseluku indikaator. |
| | Viitkäivituse indikaator. |
| | Lukustatud ukse indikaator. |
| 0:00 | Digitaalne indikaator võib näidata: <br> • Programmi kestust (nt 2:40). <br> • Viivitusaeg (nt 2h). <br> • Tsükli lõppu (0:00). <br> • Hoiatuskoodi (nt E20). <br> • Seadme kogu töötundide arvu näit. Lisateavet leiate jaotise „Seadistused” alalõigust „Töötundide loendur”. |
| ----- | Ajahalduri tulbatasemete indikaator. |
| 88.8 MAX kg | Maksimaalse pesukoguse indikaator. <br> **MAX** Vilgub, kui pesu kogus ületab valitud programmi puhul lubatud maksimumkoguse. |

| | |
|---|---|
| | Pesu lisamise indikaator. Süttib pesufaasi algusjärgu ajaks, mil kasutaja saab seadme veel seisma panna ja vajadusel pesu juurde lisada. |
| | Trumli puhastamise indikaator. |
| | Öö indikaator. |
| | Loputusvee hoidmise indikaator. |
| 1888<br>– – – | Tsentrifuugimise ala:<br>Tsentrifuugimiskiiruse indikaator<br>Tsentrifuugimiseta funktsiooni indikaator. Tsentrifuugimistsükkel on väljas. |

# 7. KETAS JA NUPUD

## 7.1 Sissejuhatus

Valikuid/funktsioone ei saa kõigi pesuprogrammidega valida. Kontrollige valikute/funktsioonide ja programmide omavahelist sobivust jaotisest "Programmitabel". Valikud/funktsioonid võivad ka teineteist välistada; sel juhul ei lase seade omavahel mittesobivaid valikuid/funktsioone valida.

## 7.2 On/Off

Seadme sisse- või väljalülitamiseks vajutage paar sekundit seda nuppu. Seadme sisse- või väljalülitamisel kõlavad kaks erinevat heli.

Kuna ooterežiimi funktsioon lülitab seadme automaatselt mõne minuti pärast energia kokkuhoidmise nimel välja, tuleb see teil uuesti sisse lülitada.

Täpsemat teavet leiate peatükis Igapäevane kasutamine olevast jaotisest Ooterežiim.

## 7.3 Temperatuur

Pesuprogrammi valimisel soovitab seade automaatselt vaiketemperatuuri.

Puudutage järjest seda nuppu, kuni ekraanile ilmub soovitud temperatuuri näit.

Kui ekraanil kuvatakse indikaatorid _ _*, ei kuumuta seade vett.

## 7.4 Tsentrifuugimine

Programmi seadmisel valib seade automaatselt vaikepöörlemiskiiruse.

Puudutage seda nuppu korduvalt, et:

- **Pöörlemiskiiruse muutmine.** Ekraanil kuvatakse ainult seadistatud programmi puhul saadaolevad tsentrifuugimiskiirused.
- Valige **Tsentrifuugimiseta** funktsioon – – –.
  Valige see funktsioon, et kõik tsentrifuugimistsüklid välja lülitada. Seade teostab valitud programmi ainsa tühjendustsükli. Valige see funktsioon väga õrnade kangaste puhul. Loputustsükkel kasutab mõne pesuprogrammi puhul rohkem vett.
- Lülitage **Loputusvee hoidmine** valik sisse.
  Lõputsentrifuugimist ei teostata. Viimane loputusvesi jäetakse trumlisse, et riided ei kortsuks. Pesuprogrammi lõpus jääb vesi trumlisse.

  Ekraanile ilmub indikaator. Uks jääb lukustatuks ja trummel pöörleb regulaarselt, et vältida riiete kortsumist. Ukse avamiseks tuleb enne trummel veest tühjendada.

  Nupu Start/Paus vajutamisel teeb seade tsentrifuugimistsükli ja laseb vee välja.

Umbes 18 tunni pärast väljutab seade automaatselt trumlist vee.

- Lülitage valik **Öö** sisse.
  Vahepealne ja lõputsentrifuugimine teostatakse õrnemalt ja programm lõpeb trumlisse jäetava veega. Nii vähendatakse esemete kortsumist.

  Ekraanile ilmub indikaator. Uks jääb lukku. Trummel pöörleb regulaarselt, et vähendada kortsumist. Ukse avamiseks tuleb enne trummel veest tühjendada. Kuna tegemist on väga vaikse programmiga, sobib see kasutamiseks öösel, mil saab kasutada ka odavamat elektrit. Mõne programmi puhul kasutatakse loputamisel rohkem vett.

  Puudutades nuppu Start/Paus, teostab seade ainsa tühjendustsükli.

> Umbes 18 tunni pärast väljutab seade automaatselt trumlist vee.

## 7.5 Eelpesu

Selle valiku abil saab pesuprogrammile lisada eelpesu faasi.

Süttib vastava puutenupu kohal asuv indikaator.

Kasutage seda funktsiooni pesuprogrammile 30 °C eelpesutsükli lisamiseks.

See funktsioon sobib tugevasti määrdunud pesu, eeskätt liivaste, tolmuste, mudaste jms riiete puhul.

> See valik võib pikendada programmi kestust.

## 7.6 Plekieemaldus

Puudutage seda nuppu, et lisada programmile plekieemaldusfaas.

Süttib vastava puutenupu kohal asuv indikaator.

Kasutage seda valikut raskestieemaldatavate plekkidega pesu pesemisel.

Selle valiku seadistamisel lisage lahtrisse plekieemaldaja.

> See funktsioon pikendab programmi kestust.
> See funktsioon ei ole saadaval, kui temperatuur on madalam kui 40 °C.

## 7.7 Püsiv Lisaloputus

Selle valiku puhul saate lisada valitud pesuprogrammile mõned loputustsüklid.

Kasutage seda juhul, kui kellelgi esineb allergiat pesupulbrijääkide suhtes või kellelgi on tundlik nahk.

> See funktsioon pikendab programmi kestust.

Puutenupu kohal asuv vastav indikaator süttib ja jääb ka järgmiste tsüklite ajaks põlema, kuni valik välja lülitatakse.

## 7.8 Püsiv Lisapehmus

Kasutage seda valikut pesupehmendi toime parimaks ärakasutamiseks ja pehmema pesu saamiseks.

Soovitatav, kui kasutate pesupehmendajat.

> See funktsioon pikendab programmi kestust.

Puutenupu kohal asuv vastav indikaator süttib ja jääb ka järgmiste tsüklite ajaks põlema, kuni valik välja lülitatakse.

## 7.9 Kerge triikida

Kortsude vältimiseks toimub pesemine ja tsentrifuugimine õrnalt.

Seade vähendab pöörlemiskiirust, kasutab rohkem vett ja kohandab programmi kestuse pesu tüübile vastavaks.

Süttib vastav indikaator.

## 7.10 Viitkäivitus

Selle valikuga saate programmi alguse endale sobivamale ajale edasi lükata.

Puudutage järjest nuppu, et valida vajalik viivitusaeg. Aeg pikeneb 1-tunniste sammudena kuni 20 tunnini.

Ekraanil kuvatakse indikaator ja valitud viivituse aeg. Pärast nupu Start/Paus puudutamist alustab seade pöördloendust; uks on lukustatud.

## 7.11 Ajahaldur

Selle valikuga saate programmi kestust vähendada vastavalt pesu kogusele ja määrdumistasemele.

Pesuprogrammi valimisel kuvatakse ekraanil selle vaikekestus ja kriipsud –––––.

Puudutage nuppu Ajahaldur, et programmi kestust vastavalt vajadusele vähendada. Ekraanil kuvatakse programmi uus kestus ja kriipsude arv väheneb vastavalt:

–––– sobib täiskoguses tavaliselt määrdunud esemete puhul.

––– kiirtsükkel täiskoguses kergelt määrdunud esemete puhul.

–– väga lühike tsükkel väiksema koguse kergelt määrdunud esemete puhul (soovitatavalt pool kogust).

– kõige lühem tsükkel väikese pesukoguse värskendamiseks.

Ajahaldur on saadaval ainult koos tabelis olevate programmidega.

| indikaator | Cotton | Synthetics |
|---|---|---|
| ––––– 1) | ■ | ■ |
| –––– | ■ | ■ |
| ––– | ■ | ■ |
| –– | ■ | ■ |
| – | ■ | ■ |

1) Kõigi programmide vaikekestus.

Mõne seadme puhul väheneb programmi kestus ilma kriipsukesi kuvamata.

## 7.12 Start/Paus

Seadme käivitamiseks, peatamiseks või käimasoleva programmi katkestamiseks puudutage nuppu Start/Paus.

ikoon tähendab, et saate tsükli peatada ja rõivaid lisada või eemaldada. Lisateabe saamiseks lugege jaotist "Ukse avamine – rõivaste lisamine".

# 8. PROGRAMMID

## 8.1 Programmitabel

| Programm Vaiketemperatuur Temperatuurivahemik | Aluseks võetud pöörlemiskiirus Pöörlemiskiiruse vahemik [p/min] | Maksimumkogus | Programmi kirjeldus (Pesu tüüp ja määrdumisaste) |
|---|---|---|---|
| Eco 40-60 1) | 1200 p/min (1200- 400) | 6.0 kg | **Valge puuvillane ja värvikindel puuvillane**. Tavaliselt määrdunud esemed. Energiatarve väheneb ja pesuprogrammi aeg pikeneb, tagades sel viisil head pesutulemused. |

| Programm<br>Vaiketemperatuur<br>Temperatuurivahemik | Aluseks võetud pöörlemiskiirus<br>Pöörlemiskiiruse vahemik<br>[p/min] | Maksimumkogus | Programmi kirjeldus<br>(Pesu tüüp ja määrdumisaste) |
|---|---|---|---|
| Cotton<br>40 °C<br>90 °C – külm | 1200 p/min<br>(1200- 400) | 6.0 kg | **Valge puuvillane ja värviline puuvillane**. Tavaline ja tugev määrdumine. |
| Synthetics<br>30 °C<br>60 °C – külm | 1200 p/min<br>(1200 - 400) | 3.0 kg | **Sünteetilised või segakangast esemed.**. Tavaliselt määrdunud esemed. |
| Delicates<br>30 °C<br>40 °C – külm | 1200 p/min<br>(1200- 400) | 1.0 kg | **Õrnad kangad nagu akrüül, viskoos, polüester ja muud õrnpesu eeldavad segakangad**. Tavaliselt või kergelt määrdunud esemed. |
| Rapid 14min<br>30 °C | 800 p/min<br>(800- 400) | 1.0 kg | **Tehis- ja segakiust** esemed. Kergelt määrdunud ja värskendust vajavad esemed. |
| Rinse | 1200 p/min<br>(1200- 400) | 6.0 kg | **Kõik materjalid, välja arvatud villased ja väga õrnad kangad.** Programm pesu loputamiseks ja tsentrifuugimiseks. Vaiketsentrifuugimiskiirus on puuvillase pesu jaoks kasutatav kiirus. Vähendage pöörlemiskiirust vastavalt pestava pesu tüübile. Vajadusel valige loputuskordade lisamiseks funktsioon Lisaloputus . Seade sooritab madalal pöörlemiskiirusel õrnad loputused ning lühikese tsentrifuugimise. |
| Drain/Spin | 1200 p/min<br>(1200 -400) | 6.0 kg | **Kõik materjalid, välja arvatud villased ja õrnad kangad**. Pesu tsentrifuugimiseks ja trumli veest tühjendamiseks. |
| Anti-Allergy<br>60 °C | 1200 p/min<br>(1200 - 400) | 6.0 kg | **Valged puuvillased esemed.** See kõrge efektiivsusega auruga kombineeritud pesuprogramm eemaldab enam kui 99,99 % bakteritest ja viirustest[2)] temperatuuri hoidmine kogu pesemisfaasi jooksul üle 60 °C; koos aurufaasis kiududele mõjuva täiendava toimega tagab tõhustatud loputusfaas pesuvahendi ja mikroorganismide jääkide põhjaliku eemaldamise. See programm tagab ka õietolmu/allergeenide koguse põhjaliku vähenemise. |
| Baby Clothes<br>40 °C<br>40 °C – külm | 1200 p/min<br>(1200 - 400) | 1.0 kg | Õrn pesutsükkel, mis sobib beebiriiete pesemiseks. Kõrge veetase ja õrnad pöörded pesufaasis kaitsevad värve ja kiude. |
| Silk<br>30 °C | 800 p/min<br>(800 - 400) | 0.5 kg | Eriprogramm **siidist ja sega-tehiskiust esemetele**. |
| Wool<br>40 °C<br>40 °C – külm | 1200 p/min<br>(1200- 400) | 1.0 kg | **Masinaga pestav vill, käsitsi pestav vill ja muud kangad,** millel on hooldussümbol „käsipesu“.[3)]. |
| Sport<br>30 °C<br>40 °C – külm | 1200 p/min<br>(1200 - 400) | 3.0 kg | **Segakangast spordirõivad**. Kergelt määrdunud või värskendust vajavad esemed. |

| Programm<br>Vaiketemperatuur<br>Temperatuurivahemik | Aluseks võetud pöörlemiskiirus<br>Pöörlemiskiiruse vahemik<br>[p/min] | Maksimumkogus | Programmi kirjeldus<br>(Pesu tüüp ja määrdumisaste) |
|---|---|---|---|
| Outdoor<br>30 °C<br>40 °C – külm | 1200 p/min<br>(1200- 400) | 1.5 kg**4)**<br>1.0 kg**5)** | ⓘ<br>Ärge kasutage pesupehmendajat ning vaadake ega pesuainelahtris pole pesupehmendaja jääke.<br><br>**Tehiskiust spordiriided.** See programm on mõeldud kaasaegsete välispordiriiete või spordiriiete (võimlemis-, rattasõidu-, jooksu- vms) kergeks pesemiseks. Soovitatav pesukogus on 1.5 kg.<br>**Veekindlad, veekindlad-hingavad ja vetthülgavad materjalid.** Programmi võib kasutada ka kanga vetthülgavate omaduste taastamiseks riiete puhul, millel on spetsiaalne vett tõrjuv pealiskiht. Vetthülgavate omaduste taastamistsükli läbiviimiseks toimige alljärgnevalt:<br>• Kallake pesuaine lahtrisse .<br>• Kallake spetsiaalne vetthülgava kihi taastamisvahend pesupehmendi lahtrisse.<br>• Vähendage pesukogust tasemeni 1.0 kg.<br><br>ⓘ<br>Vetthülgavate omaduste parandamiseks kuivatage riideid trummelkuivatis, valides Outdoor kuivatusprogrammi (kui see on olemas ja rõivaeseme hooldussilt lubab eset trummelkuivatada). |

| Programm<br>Vaiketemperatuur<br>Temperatuurivahemik | Aluseks võetud pöörlemiskiirus<br>Pöörlemiskiiruse vahemik<br>[p/min] | Maksimumkogus | Programmi kirjeldus<br>(Pesu tüüp ja määrdumisaste) |
|---|---|---|---|
| Denim<br>30 °C<br>40 °C – külm | 800 p/min<br>(1200 - 400) | 1.5 kg | **Spetsiaalne programm teksariietele kasutab õrnatoimelist pesu, et minimeerida luitumist ja jutte**. Parima tulemuse saamiseks on soovitatav pesukogust vähendada. |

**1)** **Vastavalt komisjoni määrusele EL 2019/2023 ja Ukraina määrusele 834/2023.** See programm 40 °C peseb normaalselt määrdunud puuvillast pesu, mis on pestav 40 °C või 60 °C juures, koos samas tsüklis. Temperatuur ei ole nähtav ja kuvatud ning see seadistatakse automaatselt.

Pesu saavutatud temperatuuri, programmi kestuse ja muude andmete kohta leiate lisateavet peatükist „Tarbimisväärtused“.
Energiatarbimise seisukohast on kõige energiatõhusamad üldiselt need programmid, mis kasutavad madalamaid temperatuure ja on pikema kestusega.

**2)** Testitud Staphylococcus aureuse, Enterococcus faeciumi, Candida albicansi, Pseudomonas aeruginosa ja MS2 bakteriofaagi suhtes väliskatses, mille viis 2021. aastal läbi Swissatest Testmaterialien AG. (katsearuanne Nr 202120117).

**3)** Õrna pesemise tagamiseks pöörleb trummel selle tsükli ajal aeglaselt. Võib tunduda, et trummel ei pöörlegi või ei pöörle õigesti, kuid selle programmi puhul see peabki nii olema.

**4)** Pesuprogramm.

**5)** Pesuprogramm ja veekindlust lisav tsükkel.

## Programmi funktsioonide ühilduvus

| Programm | | | | | | | | | | | |
|---|---|---|---|---|---|---|---|---|---|---|---|
| Eco 40-60 | ■ | | ■ | | | | | | | ■ | |
| Cotton | ■ | ■ | ■ | ■ | ■ | ■ | ■ | ■ | ■ | ■ | ■ |
| Synthetics | ■ | ■ | ■ | ■ | ■ | ■ | ■ | ■ | ■ | ■ | ■ |
| Delicates | ■ | ■ | ■ | ■ | | | ■ | ■ | | ■ | |
| Rapid 14min | ■ | ■ | ■ | | | | | | | ■ | |
| Rinse | ■ | ■ | ■ | | | | ■ | | | ■ | |
| Drain/Spin | ■ | ■ | | | | | | | | ■ | |
| Anti-Allergy | ■ | ■ | ■ | | ■ | ■ | ■ | ■ | | ■ | |
| Baby Clothes | ■ | ■ | ■ | ■ | ■ | | ■ | ■ | | ■ | |
| Silk | ■ | ■ | | | | | | | | ■ | |

| Programm | | | | | | | | | | | |
|---|---|---|---|---|---|---|---|---|---|---|---|
| Wool | ■ | ■ | ■ | | | | | | | ■ | |
| Sport | ■ | ■ | ■ | | ■ | | ■ | | | ■ | |
| Outdoor | ■ | ■ | ■ | | | | ■ | | | ■ | |
| Denim | ■ | ■ | ■ | ■ | | ■ | ■ | ■ | ■ | ■ | |

## Sobiv pesuaine pesuprogrammidele

| Programm | Universaalne pesupulber[1)] | Vedel pesuaine | Vedel pesuaine värvilistele | Õrnad villased | Spetsiaalne |
|---|---|---|---|---|---|
| Eco 40-60 | ▲ | ▲ | ▲ | -- | -- |
| Cotton | ▲ | ▲ | ▲ | -- | -- |
| Synthetics | ▲ | ▲ | ▲ | -- | -- |
| Delicates | -- | -- | -- | ▲ | ▲ |
| Rapid 14min | -- | ▲ | ▲ | -- | -- |
| Anti-Allergy | ▲ | ▲ | -- | -- | ▲ |
| Baby Clothes | -- | ▲ | ▲ | -- | ▲ |
| Silk | -- | -- | -- | ▲ | ▲ |
| Wool | -- | -- | -- | ▲ | ▲ |
| Sport | -- | ▲ | ▲ | -- | ▲ |
| Outdoor | -- | -- | -- | ▲ | ▲ |
| Denim | -- | -- | ▲ | ▲ | ▲ |

1) Temperatuuril üle 60 °C on soovitatav kasutada pesupulbrit.

▲ = soovitatav

-- = mittesoovitatav

## 8.2 Woolmark Premium Wool Care - Sinine

Selle pesumasina villapesutsükkel on testiatud ja saanud The Woolmark Company heakskiidu, millega lubatakse pesta villaseid „käsipesu“ tähisega tooteid tingimusel, et esemeid pestakse vastavalt hooldussildil olevatele juhistele ning selle pesumasina tootja soovituste kohaselt.
M1459

# 9. SEADED

## 9.1 Helisignaalid

Selle seadmel on erinevad helisignaalid, mis hakkavad tööle:

- Seadme sisselülitamisel (spetsiaalne lühike heli).
- Seadme väljalülitamisel (spetsiaalne lühike heli).
- Nuppude puudutamisel (klõpsu-heli).
- Vale valiku tegemisel (3 lühikest heli).
- Programmi lõppemisel (2 minuti jooksul kõlavad helid).
- Seadme rikke puhul (umbes 5 minuti jooksul kõlavad lühikesed helid).

Programmi lõppemisel kõlavate helisignaalide **sisse-/väljalülitamiseks** puudutage 2 sekundi jooksul samaaegselt nuppu ja nuppu . Näidikul kuvatakse On/Off

Helisignaalide väljalülitamisel töötavad need ikka, kui seadmel on rike.

## 9.2 Lapselukk

Selle funktsiooniga saate takistada lastel juhtpaneeliga mängimast.

Selle valiku **aktiveerimiseks/ deaktiveerimiseks** hoidke all nuppu , kuni ekraanil **süttib/kustub**.

Pärast väljalülitamist hoiab seade selle valiku vaikimisi sees.

Lapseluku funktsiooni ei saa valida mõne sekundi jooksul pärast seadme sisselülitamist.

## 9.3 Töötundide loendur

Seadme kogu tööaega on võimalik visualiseerida tundides, alates esimesest sisselülitamisest. See väärtus arvestab tsüklite tööaega (ei sisalda pause, viivitatud algusaega). Selle väärtuse visualiseerimiseks toimige järgmiselt.

1. Lülitage seade sisse, vajutades nuppu On/Off.
2. Keerake programminupp asendisse Eco 40-60 (1. asend päripäeva).
3. Vajutage ja hoidke nuppe ja mõned sekundid allavajutatud asendis (10 sekundi jooksul pärast sisselülitamist. Pärast selle 10 sekundi möödumist aktiveerib ja deaktiveerib klahvikombinatsioon helisignaalid).
4. 3 sekundi pärast kuvatakse ekraanil seadme töötundide koguarv: nt. 1276 töötunni korral kuvatakse ekraanil tekst Hr 2 sekundiks, 12 (tuhandelised ja sajalised) 2 sekundiks ja 76 (kümnelised ja ühelised).

Kui protseduur ei toimi (ajalõpu, vale programmi valimisasendi või vale klahvikombinatsiooni tõttu), lülitage seade välja ja korrake järjestust algusest peale.

### 9.4 Tehaseseadistus

See funktsioon võimaldab taastada tehase vaikesätted. Selle valiku **aktiveerimiseks** järgige alltoodud samme.

1. Lülitage seade sisse, vajutades nuppu On/Off.
2. Keerake programminupp asendisse Synthetics (3. asend päripäeva).
3. Vajutage ja hoidke nuppe ja mõned sekundid allavajutatud asendis (10 sekundi jooksul pärast sisselülitamist. Pärast selle 10 sekundi möödumist aktiveerib ja deaktiveerib klahvikombinatsioon helisignaalid).
4. Ekraan näitab **– – –** ligikaudu 5 sekundi jooksul.

Kui protseduur ei toimi (ajalõpu, vale programmi valimisasendi või vale klahvikombinatsiooni tõttu), lülitage seade välja ja korrake järjestust algusest peale.

## 10. ENNE ESMAKORDSET KASUTAMIST

1. Veenduge, et elektrivarustus oleks kättesaadav ja veekraan lahti.
2. Kallake 2 liitrit vett pesuainesahtli põhipesu lahtrisse tähisega **2**.

See toiming lülitab sisse tühjendussüsteemi.

3. Kallake väike kogus pesuainet lahtrisse tähisega **2**.
4. Valige ja käivitage kõrgeima temperatuuriga programm puuvillasele ilma trumlis oleva pesuta.

See eemaldab kõikvõimaliku mustuse trumlist ja paagist.

## 11. IGAPÄEVANE KASUTAMINE

**HOIATUS!**

Vt ohutust käsitlevaid peatükke.

### 11.1 Seadme sisselülitamine

1. Ühendage toitejuhe pistikupesaga.
2. Avage veekraan.
3. Seadme sisselülitamiseks vajutage paar sekundit nuppu On/Off.

Kõlab lühike heli.

### 11.2 Pesu laadimine

1. Avage seadme uks.
2. Enne esemete seadmesse panekut tühjendage taskud ja voltige riided lahti.
3. Pange pesu trumlisse ükshaaval.

Ärge pange trumlisse liiga palju pesu.

4. Sulgege kindlalt pesumasina uks.

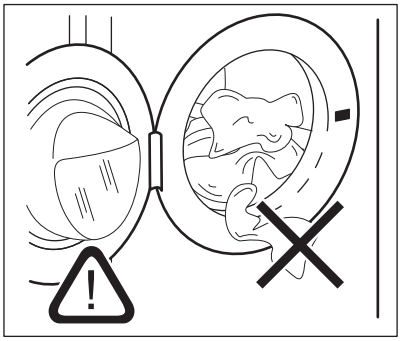

**ETTEVAATUST!**

- Et hoida ära võimalikku leket ja vältida riiete kahjustamist, tuleb jälgida, et ükski ese ei jääks ukse ja tihendi vahele kinni.

- Väga õliste või rasvaste riiete pesemine või lõhnaainete kasutamine võib kahjustada pesumasina kummist osi.

## 11.3 Pesuaine ja lisandite kasutamine

1. Mõõtke välja vajalik kogus pesuainet ja kanga pehmendajat.
2. Pange pesuaine ja kangapehmendaja sektsioonidesse.
3. Sulgege pesuaine sahtel ettevaatlikult.

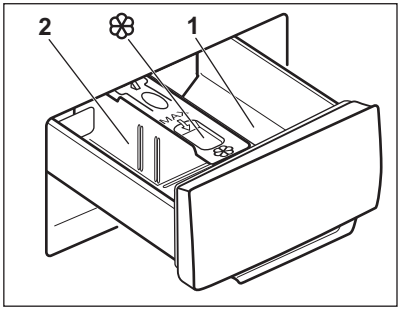


⚠ **ETTEVAATUST!**

Kasutage ainult pesumasina jaoks mõeldud pesuainet.

ⓘ

Järgige alati pesuaine valmistajate pakenditel olevaid juhiseid.

| | |
|---|---|
| 1 | Pesuainelahter eelpesu- või leotusprogrammi jaoks (kui need on saadaval). Lisage pesuainet eelpesule ja leotamisele enne programmi käivitamist. |
| 2 | Pesuainelahter pesufaasi jaoks. Vedelat pesuainet kasutades lisage see vahetult enne programmi käivitamist. |
| ❀ | Lahter vedelate lisandite (pesupehmendaja, tärgeldusvahendi) jaoks. Lisage toode lahtrisse enne programmi käivitamist. |

Vajadusel eemaldage pesutsükli lõppemisel pesuainelahtrist sinna kogunenud pesuainejäägid.

## 11.4 Pesuainejaoturi asendi muutmine

1. Tõmmake pesuainejaotur välja. Pesuainejaoturi lahter **A** on mõeldud **pesupulbri** jaoks (tehaseseade).

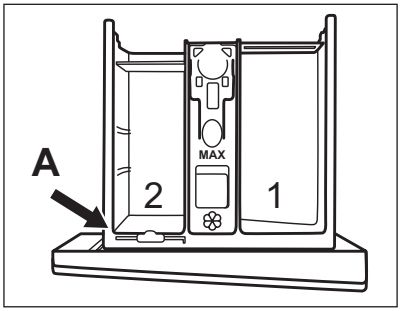


2. **Kui soovite kasutada vedelat pesuainet/lisandit või pleegitusainet:** Eemaldage pesuainejaotur asendist **A** ja sisestage asendisse **B**.

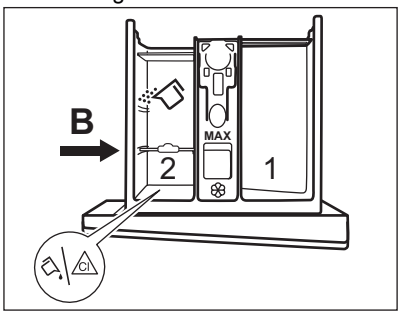


Pesuainejaoturi asend **B** on pesupulbri jaoks tagumises lahtris ja vedela pesuaine/lisaaine või pleegitusvahendi jaoks eesmises lahtris.

3. **Ainult vedela pesuaine kasutamiseks:** Lükake pesuainejaotur asendisse **C**.

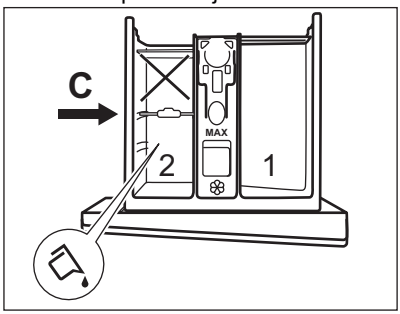


- Ärge kasutage želatiinitaolist või paksu vedelat pesuainet.
- Ärge ületage vedela pesuaine maksimaalset annust.
- Ärge valige eelpesutsüklit.
- Ärge valige viitkäivituse funktsiooni.

4. Mõõtke välja pesuaine ja kangapehmendi kogused ning sulgege pesuainejaotur hoolikalt.

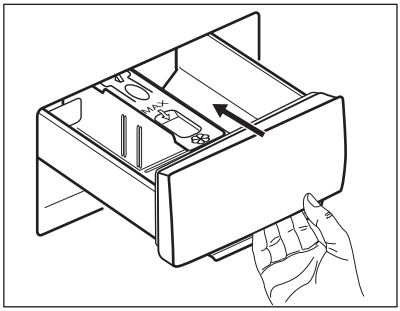


Jälgige, et pesuainejaotur oleks õigesti paigutatud ega põhjustaks sahtli sulgemisel mingeid tõkestusi.

## 11.5 Programmi valimine

1. Keerake programminupp soovitud pesuprogrammi kohale.

Nupu Start/Paus ▷‖ indikaator vilgub.

2. Temperatuuri ja/või pöörlemiskiiruse muutmiseks puudutage vastavaid nuppe.
3. Soovi korral valige üks või rohkem valikut vastavaid nuppe puudutades. Ekraanil põlevad vastavad indikaatorid ja esitatud info muutub tsüklite edenedes.

ⓘ

Kui tehtud valik **ei ole võimalik** , kõlab helisignaal ja ekraanile kuvatakse **– – –**.

## 11.6 Programmi käivitamine

Puudutage nuppu Start/Paus ▷‖, et käivitada programm. Programmi ei saa käivitada, kui programmi indikaator on kustunud ega vilgu (nt kui programmiketas on vales asendis). Vastav indikaator lõpetab vilkumise ja jääb põlema.
Programm käivitub, uks on lukustatud.

Ekraanil kuvatakse indikaator ⊸▯ ja sümbol +, mis näitab, et tsüklit on endiselt võimalik peatada ja rõivaid lisada.

ⓘ

Tühjenduspump saab tööle hakata kohe pärast seda, kui seade täitub veega.

## 11.7 Programmi käivitamine viitkäivitusega

1. Puudutage korduvalt nuppu Viitkäivitus ⏲, kuni ekraanile ilmub soovitud viivitusaeg. Ekraanil kuvatakse indikaator ⏲.
2. Puudutage Start/Paus ▷‖ nuppu. Uks lukustub ja seade alustab viitkäivituse pöördloendust. Ekraanile ilmub indikaator ⊸▯.

Kui pöördloendus on lõppenud, käivitub programm automaatselt.

### Viitkäivituse tühistamine pärast pöördloenduse algust

Viitkäivituse tühistamiseks:

1. Seadme peatamiseks puudutage nuppu Start/Paus ▷‖. Kõnealune indikaator vilgub.
2. Puudutage korduvalt nuppu Viitkäivitus ⏲, kuni ekraanile ilmub ▯ ja indikaator ⏲ kustub.
3. Programmi koheseks käivitamiseks puudutage uuesti nuppu Start/Paus ▷‖.

### Viitkäivituse muutmine pärast pöördloenduse algust

Viitkäivituse muutmine:

1. Seadme peatamiseks puudutage nuppu Start/Paus ▷‖. Kõnealune indikaator vilgub.
2. Puudutage korduvalt nuppu Viitkäivitus ⏲, kuni ekraanile ilmub soovitud viivitusaeg.
3. Uue pöördloenduse käivitamiseks puudutage uuesti nuppu Start/Paus ▷‖.

## 11.8 SensiCare System pesukoguse tuvastamine

ⓘ

Ekraanil olev programmi kestus väljendab **keskmist/suurt kogust**.

Pärast nupu Start/Paus ▷II puudutamist maksimumkoguse indikaator kustub ja SensiCare System alustab pesukoguse tuvastamist:

1. Seade tuvastab pesukoguse esimese 30 sekundiga. Kui programmil on Ajahaldur saadaval, esitavad ajanäidu all asuvad Ajahaldur ribad ---- lihtsa animatsiooni. Trummel pöörleb lühidalt.
2. Programmi kestust saab vastavalt reguleerida ja aeg võib pikeneda või lüheneda. Seade alustab vee sissevõttu 30 sekundi pärast.

Kui pesukoguse tuvastamise lõppemisel selgub, et **trumlis on liiga palju pesu**, vilgub ekraanil indikaator **MAX**:

Sel juhul saab seadme 30 sekundi jooksul peatada ja liigsed esemed välja võtta.

Pärast liigse pesu eemaldamist puudutage nuppu Start/Paus ▷II, et programm uuesti käivitada. SensiCare faasi saab korrata kuni kolm korda (vt 1. punkt).

**Oluline teave!** Kui pesu kogust ei vähendata, käivitub pesuprogramm vaatamata liigsele kogusele ikkagi. Sel juhul ei ole parimad pesutulemused garanteeritud.

ⓘ

Umbes 20 minutit pärast programmi käivitumist võidakse programmi kestust uuesti reguleerida vastavalt pestavate riiete imamisvõimele.

ⓘ

SensiCare tuvastust teostatakse ainult täielike pesuprogrammidega ja juhul, kui programmi kestust ei ole nupu Ajahaldur abil lühendatud.

ⓘ

SensiCare System ei ole saadaval kõigi programmidega nagu Wool, Rinse, ja lühikeste tsüklitega programmid.

## 11.9 Programmi katkestamine ja valiku muutmine

Programmi töö ajal saate muuta **vaid mõnda** funktsiooni:

1. Puudutage Start/Paus ▷II nuppu.

Kõnealune indikaator vilgub.

2. Funktsioonide muutmine. Ekraanil olev info muutub vastavalt.
3. Puudutage uuesti Start/Paus ▷II nuppu.

Pesuprogramm jätkab tööd.

## 11.10 Töötava programmi tühistamine

1. Vajutage nuppu On/Off, et tühistada programm ning seade välja lülitada.
2. Seadme uuesti sisselülitamiseks vajutage nuppu On/Off.

ⓘ

Kui SensiCare-süsteemi tuvastus on läbi viidud ja seade on alustanud vee sissevõtmist, käivitub uus programm **ilma SensiCare-süsteemi** kordamata. Raiskamise ärahoidmiseks jääb vesi koos pesuainega masinasse. Ekraanil kuvatakse programmi maksimumkestus, mida uuendatakse 20 minutit pärast uue programmi käivitumist.

Tühistamiseks on ka teine võimalus:
1. Keerake valikunupp asendisse "Lähtesta" ● .
2. Oodake 1 sekund. Ekraanil kuvatakse --- .

Nüüd võite valida uue pesuprogrammi.

## 11.11 Ukse avamine – esemete lisamine

Kui +👕 ikoon on süttinud, saate alati ukse avada.

ⓘ

Kui trumlis oleva vee temperatuur ja tase on liiga kõrged ja/või trummel veel pöörleb, ei tohiks te ust avada.

Programmi või viitkäivituse töötamise ajal on seadme uks lukustatud. Ekraanile ilmub indikaator 🔒.

1. Puudutage Start/Paus ▷II nuppu. 🔒 indikaator hakkab vilkuma.
2. Oodake, kuni ukseluku indikaator 🔒 lõpetab vilkumise ja kustub. Avage

seadme uks. Vajadusel lisage või eemaldage esemeid. Sulgege uks ja puudutage nuppu Start/Paus ▷II. Programm või viitkäivitus jätkab tööd.

## 11.12 Programmi lõpp

Kui programm on lõppenud, peatub seade automaatselt. Kõlavad helisignaalid (kui need on aktiveeritud). Ekraanil kuvatakse 0:00.

Nupu Start/Paus ▷II indikaator kustub.

Uks avaneb ja indikaator ⊸ kustub.

1. Eemaldage seadmest pesu.
2. Veenduge, et trummel on tühi.
3. Hallituse ja ebameeldiva lõhna vältimiseks hoidke seadme uks ja pesuainesahtel kergelt paokil.

## 11.13 Vee väljalaskmine pärast tsükli lõppu

Kui olete valinud programmi või valiku, mille lõpus jääb viimane loputusvesi paaki, programm on lõppenud, kuid:

- Ajaalal kuvatakse 0:00 ja ekraanile ilmub lukustatud ukse tähis ⊸.
- Trummel pöörleb regulaarsete vahedega, et takistada pesu kortsumist.
- Uks jääb lukku.
- Ukse avamiseks tuleb vesi väljutada:

1. Vajadusel puudutage nuppu Tsentrifuugimine, et vähendada seadme poolt soovitatud pöörlemiskiirust.
2. Vajutage nuppu Start/Paus :
   - Kui olete valinud Loputusvee hoidmine ▭, tühjeneb seade veest ja teostab tsentrifuugimise.
   - Kui olete valinud Vaikne 🔇↓ – tühjendab seade ainult vett

Valikuindikaator Loputusvee hoidmine ▭ ja Vaikne 🔇↓ kaob.

3. Kui programm on lõppenud ja ukseluku indikaator ⊸ kustub, saate ukse avada.
4. Seadme väljalülitamiseks vajutage mõne sekundi jooksul nuppu On/Off.

## 11.14 Ooterežiimi funktsioon

Ooterežiimi funktsioon lülitab seadme automaatselt välja, et vähendada energiatarbimist, kui:

- Te pole seadet 5 minutit kasutanud, kui ükski programm ei tööta.
- Pärast 5 minuti möödumist pesuprogrammi lõpust.
  Ekraanil kuvatakse viimatise pesuprogrammi lõppu.
  Keerake programminuppu uue tsükli valimiseks.

Kui valikunupp on asendis "Lähtesta" ●, lülitub seade automaatselt 30 sekundi pärast välja.

> ⓘ
> Kui olete valinud programmi või valiku, mille lõppedes jääb vesi trumlisse, siis ooterežiimi funktsioon seadet **välja ei lülita**, et teil oleks meeles vesi seadmest välja lasta.

# 12. NÕUANDED JA SOOVITUSED

> ⚠ **HOIATUS!**
> Vt ohutust käsitlevaid peatükke.

## 12.1 Pesu kogus

- Jaotage pesu: valge, värviline, sünteetiline, õrn pesu ja villane pesu.
- Järgige pesemisjuhiseid, mis on riiete hooldussiltidel.
- Ärge peske korraga valgeid ja värvilisi esemeid.
- Mõned värvilised esemed võivad esmasel pesul oma värvi kaotada. Soovitame esimestel kordadel neid esemeid pesta eraldi.

- Keerake pahupidi mitmekihilised riided, villased ja värvitud riided.
- Väga tugevaid plekke on soovitatav enne pesemist sobiva pesuainega töödelda.
- Olge kardinatega ettevaatlikud. Eemaldage kardinatelt klambrid või asetage need pesukotti või padjapüüri.
- Ärge peske masinas palistusteta või õmblemata servadega rõivaid. Peske väikesi esemeid (tugikaartega rinnahoidjaid, vöösid, sukkpükse, kingapaelu, linte jne) pesukotis.

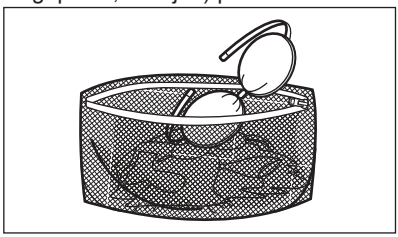

- Väike pesukogus võib tekitada probleeme masina tasakaaluga väänamisfaasis ja põhjustada vibreerimist. Sellisel juhul:
  – peatage programm ja avage seadme uks (vt "Igapäevane kasutamine");
  – jaotage pesu trumlis ümber nii, et esemed paigutuksid ühtlasemalt;
  – vajutage nuppu Start/Paus. Tsentrifuugimine jätkub.
- Nööpige kinni padjapüürid, sulgege lukud, haagid ja trukid. Siduge kinni vööd, rihmad, kingapaelad, nöörid ja muud lahtised detailid.
- Tühjendage taskud ja voltige riided lahti.

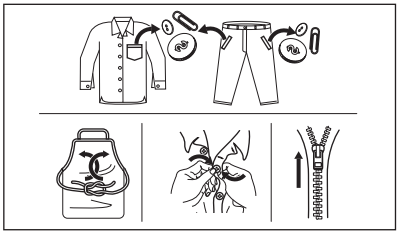

## 12.2 Raskestieemaldatavad plekid

Mõnede plekkide korral ei ole vesi ja pesuvahendid piisavad.

Soovitame neid plekke eeltöödelda enne esemete masinasse panemist.

Kaubanduses on saadaval spetsiaalsed plekieemaldajad. Kasutage spetsiaalset plekieemaldajat, mis sobib pleki ja kanga tüübiga.

## 12.3 Pesuaine tüüp ja kogus

Lisaks headele pesutulemustele aitab õigesti valitud pesuaine ja õige kogus vältida ka keskkonna saastamist:

- Kasutage ainult pesumasinate jaoks valmistatud pesuaineid ja muid lisandeid. Kõigepealt järgige neid üldisi reegleid:
  – pulberpesuained (ka tabletid ja pesuaine üksikannused) igat tüüpi kangale, välja arvatud õrnad kangad. Valge pesu puhul tuleks eelistada pleegitusainet sisaldavat pulbrit ja desinfitseerivaid,
  – vedelad pesuained (ka pesuaine üksikannused), soovitatavalt madalal temperatuuril pestavate (max 60 °C) kõigi kangatüüpide või spetsiaalselt villaste esemete jaoks.
- Pesuaine valik ja kogus sõltub: kanga tüübist (õrn pesu, villased, puuvillased vm), värvist, pesu kogusest, määrdumisastmest, pesutemperatuurist, programmi kestusest ja vee karedusest.
- Järgige alati pesuaine või lisaainete valmistajate pakenditel olevaid juhiseid, ärge suurendage maksimaalset soovitatud pesuainekogust (**MAX**).
- Ärge segage erinevat tüüpi pesuaineid.
- Kasutage vähem pesuainet, kui:
  – pesete väiksemaid pesukoguseid,
  – programmi kestust on lühendatud ajahalduri nupuga.
  – pesu on vähesel määral määrdunud,
  – pesemise käigus tekib liiga palju vahtu.
- Pesuainetablettide või pesuainekapslite kasutamisel asetage need alati otse trumlisse, mitte pesuainejaoturisse, ja järgige tootja soovitusi.

**Liiga väike kogus pesuainet võib põhjustada:**

- ebarahuldavaid pesutulemusi,
- pesu võib muutuda hallikaks,
- pesu jääb rasvaseks,
- seadmes tekib hallitus.

**Liiga suur kogus pesuainet võib põhjustada:**
- liigset vahtu,
- halvemaid pesutulemusi,
- ebapiisavat loputamist,
- suuremat koormust keskkonnale.

## 12.4 Säästunõuanded

Vee, energia ja pesuaine säästmiseks soovitame järgida järgmisi näpunäiteid:

- Kui täidate pesumasina **iga programmi jaoks ette nähtud maksimaalse pesukogusega, aitab see vähendada vee- ja energiakulu**.
- Asjakohase eeltöötlusega saab eemaldada plekid ja mõõduka mustuse; seejärel saab pesu pesta madalamal temperatuuril.
- Õiges koguses pesuaine kasutamiseks vaadake pesuainetootja antud soovitusi ja tehke selgeks, milline on teie piirkonna vee karedus. Vt jaotist "Vee karedus".
- Kui teil on trummelkuivati, on soovitatav kasutada valitud pesuprogrammi jaoks **maksimaalset võimalikku tsentrifuugimiskiirust**, et kuivatamise ajal energiat säästa.
- Eelistatavalt kasutage lühikesi tsükleid madalamatel temperatuuridel.

## 12.5 Vee karedus

Kui teie asukohas on vesi väga kare või keskmisest karedam, soovitame kasutada pesumasinatele mõeldud veepehmendusvahendit.

Madala veekaredusega piirkondades ei ole tarvis veepehmendajat kasutada.

Veekareduse teadasaamiseks võtke ühendust kohaliku vee-ettevõttega.

Kasutage õiges koguses veepehmendajat. Järgige toodete pakenditel olevaid juhiseid.

# 13. PUHASTAMINE JA HOOLDUS

⚠ **HOIATUS!**

Vt ohutust käsitlevaid peatükke.

## 13.1 Regulaarne puhastamine

**Regulaarne puhastamine aitab teie seadme eluiga pikendada.**

Pärast tsüklit hoidke ust ja pesuainejaoturit kergelt avatuna, et tekitada õhuringlus ja kuivatada seadmes olev niiskus.

Kui seadet ei kasutata pikka aega: sulgege veekraan ja eemaldage seade vooluvõrgust.

**Regulaarse puhastamise näitlik kava:**

| | |
|---|---|
| Katlakivi eemaldamine | Kaks korda aastas |
| Hoolduspesu | Üks kord kuus |
| Uksetihendi puhastamine | Iga kahe kuu tagant |
| Trumli puhastamine | Iga kahe kuu tagant |
| Pesuainejaoturi puhastamine | Iga kahe kuu tagant |
| Tühjenduspumba filtri puhastamine | Kaks korda aastas |
| Sissevõtuvooliku ja klapi filtri puhastamine | Kaks korda aastas |

## 13.2 Kõrvaliste esemete eemaldamine

ⓘ

Vaadake, et taskud oleksid tühjad ja kõik lahtised detailid oleks enne tsükli käivitamist kinnitatud.

Eemaldage kõik lahtised detailid (pandlad, nööbid, mündid), mis võivad sattuda uksetihendi vahele, filtrisse ja trumlisse. Vt jaotisi „Kahepoolne ahjuukse tihend“, „Trumli puhastamine“, „Tühjenduspumba filtri puhastamine“ ja „Sissevõtuvooliku ja klapi filtri puhastamine“. Olge kardinatega ettevaatlik. Eemaldage konksud ja pange kardinad pesukotti või padjapüüri. Vajadusel pöörduge volitatud hoolduskeskusse.

## 13.3 Välispinna puhastamine

Puhastage seadet ainult neutraalse pesuaine ja sooja veega. Kuivatage täielikult kõik pinnad. Ärge kasutage küürimissvamme ega kraapivat materjali.

⚠ **ETTEVAATUST!**

Ärge kasutage alkoholi, lahusteid ega keemilisi aineid.

⚠ **ETTEVAATUST!**

Ärge puhastage metallpindu kloori sisaldavate ainetega.

## 13.4 Katlakivi eemaldamine

ⓘ

Kui vee karedus teie piirkonnas on kõrge või keskmine, soovitame kasutada pesumasinate veepehmendajat.

Kontrollige trumlit regulaarselt, et avastada katlakivi olemasolu.

Tavalised pesuvahendid sisaldavad küll pehmendavaid aineid, kuid aeg-ajalt on siiski soovitatav läbi viia ilma pesuta pesutsükkel koos katlakivieemaldiga.

ⓘ

Järgige alati toodete valmistajate pakenditel olevaid juhiseid.

## 13.5 Hoolduspesu

Pidev madala temperatuuriga programmide kasutamine võib põhjustada pesupulbrijääkide ja ebemete kogunemist ning bakterite tekkimist trumlis või paagis. Tagajärjeks võib olla ebameeldiv lõhn ja hallitus. Jääkide kõrvaldamiseks ja seadme sisemuse puhastamiseks teostage regulaarselt hoolduspesu (vähemalt kord kuus):

ⓘ

Vaadake jaotist „Trumli puhastamine“.

## 13.6 Kahesooneline uksetihend

Seadmel on olemas **isepuhastuv tühjendussüsteem**, mille abil uhutakse riiete küljest tulnud ebemed seadmest veega välja. Kontrollige tihendit regulaarselt ja vajadusel puhastage, nagu on kirjeldatud järgmisel joonisel. Mündid, nööbid ja muud väikesed esemed saate kätte tsükli lõpus.

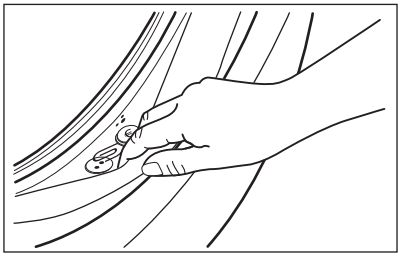

Vajadusel puhastage, kasutades selleks ammoniaaki sisaldavat puhastusvahendit ning vältige tihendi pinna kriimustamist.

ⓘ

Järgige alati toote pakendil olevaid juhiseid.

Kontrollige je eemaldage kinnijäänud esemed (nende olemasolul).

Sulgege uks ning veenduge, et pesu ei jäänud ukse ja tihendi vahele kinni.

Pärast programmitsükli lõppu, pühkige niiske lapiga ukse tihendisse jäänud mustus ning veejäägid.

## 13.7 Trumli puhastamine

Kontrollige regulaarselt trumlit, et vältida soovimatute setete kogunemist.

Trumlisse kogunev rooste võib tekkida riietel olevatelt metalldetailidelt või ka kraanivees sisalduvast rauast

Puhastage trumlit spetsiaalselt roostevabale terasele mõeldud tootega.

ⓘ

Järgige alati toodete valmistajate pakenditel olevaid juhiseid.
Ärge puhastage trumlist happeliste katlakivieemaldus- või rauda või kloori sisaldavate vahenditega või traatšvammiga.

Põhjalikuks puhastamiseks:

1. Eemaldage trumlist kõik esemed.

2. Valige programm Cotton koos kõrgeima temperatuuriga.
3. Võimalike jääkide väljaloputamiseks lisage trumlisse väike kogus pesupulbrit.

> ⓘ
>
> Mõnikord võidakse tsükli lõppedes kuvada ekraanil ikooni ⁝⁝⁝: see näitab, et trumli puhastamine on soovitatav. Kui trumli puhastamine on läbi viidud, kaob ka ikoon.

## 13.8 Pesuainejaoturi puhastamine

Vältimaks kuivanud pesupulbri või tahkunud pesupehmendi setete moodustumist ja/või hallituse tekkimist pesuainelahtris, viige iga kahe kuu järel läbi järgneval joonisel kirjeldatud puhastustoiming:

1. Avage lahter. Vajutage riivi allapoole, nagu joonisel näidatud, ja tõmmake see välja.

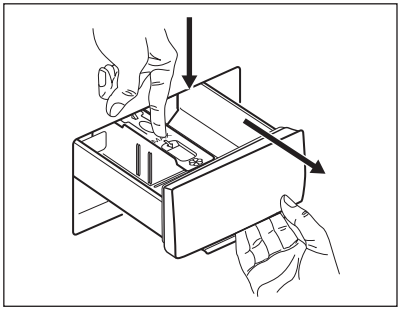

2. Puhastamise hõlbustamiseks eemaldage lisaainelahtri kate ning loputage seda voolava sooja vee all, et eemaldada kõik kogunenud pesuainejäägid. Pärast puhastamist, asetage ülemine osa tagasi oma kohale.

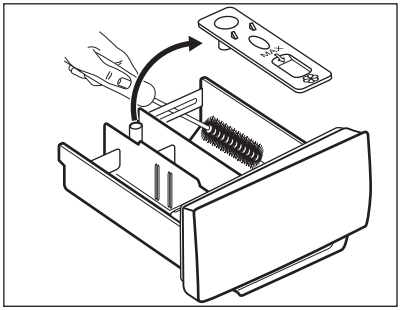

3. Veenduge, et kõik pesuainejäägid on eemaldatud süvendi ülemisest ja alumisest osast. Süvendi puhastamiseks kasutage väikest harja.

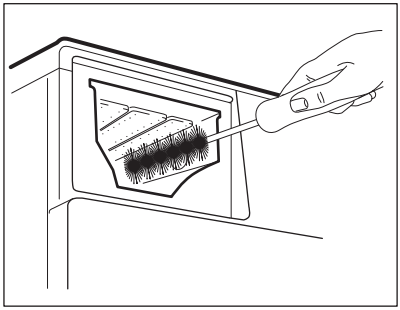

4. Asetage pesuvahendi sahtel juhtsiinidesse ja sulgege see. Käivitage loputusprogramm, ilma et trumlis oleks riideid.

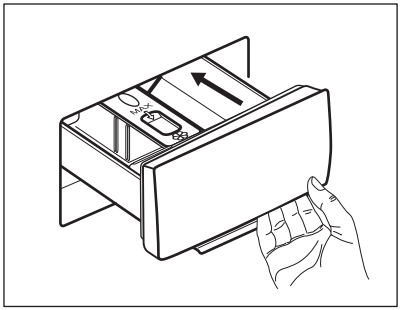

## 13.9 Tühjenduspumba filtri puhastamine

Kontrollige regulaarselt tühjenduspumba filtrit ning veenduge selle puhtuses.

Puhastage tühjenduspumba filter kui:

- Seade ei tühjene veest.
- Trummel ei pöörle.
- Seade teeb äravoolupumba ummistuse tõttu imelikku häält.
- Ekraanil kuvatakse veakood E20

⚠ **HOIATUS!**

- Lahutage toitepistik seinakontaktist.
- Ärge eemaldage filtrit, kui seade töötab.
- Ärge puhastage tühjenduspumpa, kui vesi seadmes on kuum. Oodake, kuni vesi jahtub.
- Korrake 3. sammu mitu korda, sulgedes ja avades ventiili, kuni vesi enam välja ei valgu.

Filtri eemaldamisel hoidke vee ärakuivatamiseks alati käepärast mõni lapp.

**Pumba filtri puhastamiseks toimige nii nagu kirjeldatud järgneval joonisel:**

1.
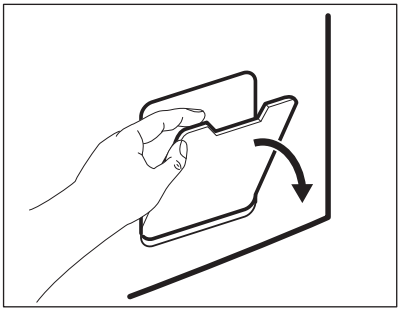

2.
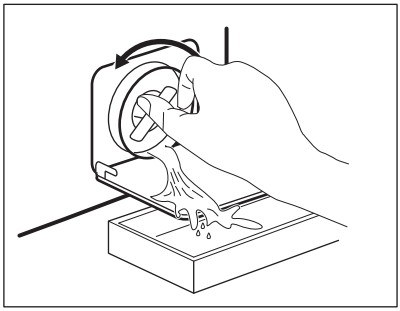

3.
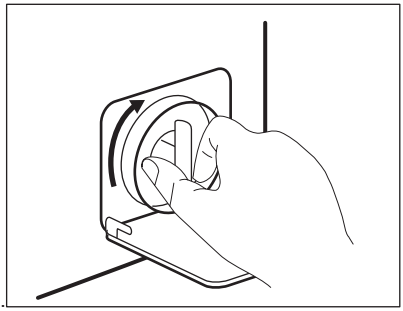

4.
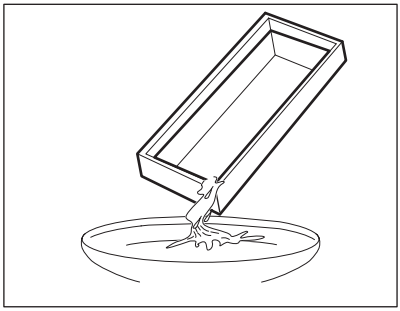

5. 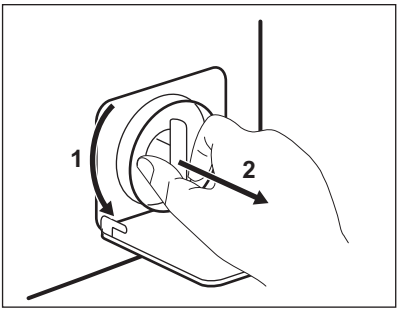


6. 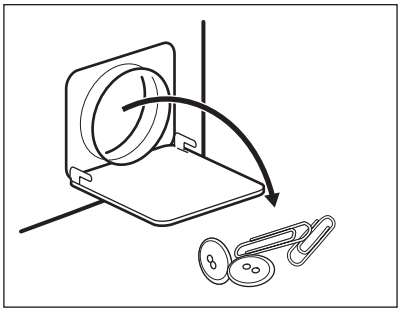

7. 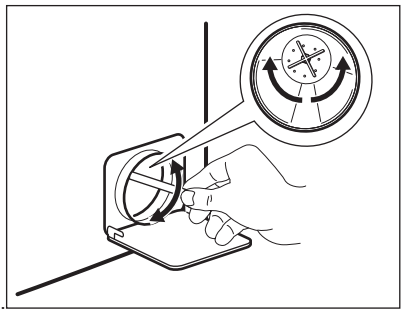

8. 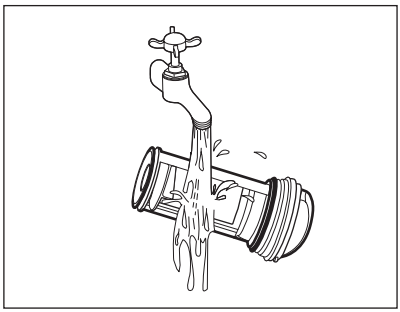

9. 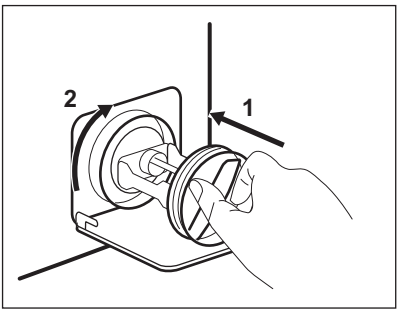


10. 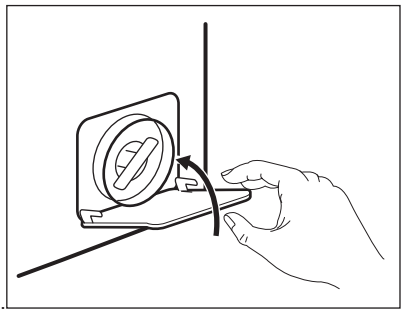

⚠ **HOIATUS!**

Veenduge, et pumba tiivik pöörleb. Kui see ei pöörle, pöörduge teeninduskeskusse. Lekete vältimiseks keerake filter kindlasti korralikult kinni.

Kui te sooritate avariitühjenduse, peate tühjendussüsteemi uuesti aktiveerima:

1. Valage 2 liitrit vett pesuvahendi dosaatori põhipesukambrisse.
2. Vee äravooluks käivitage programm.

## 13.10 Sissevõtuvooliku ja klapi filtri puhastamine

Nii filtreid kui ka sisselaskevoolikut ja klappi on soovitatav kaks korda aastas puhastada, et eemaldada sinna kogunenud mustus:

Filtrite puhastamiseks toimige nii nagu järgneval joonisel kirjeldatud:

1. Eemaldage sisselaskevoolik kraani küljest ja puhastage filter.

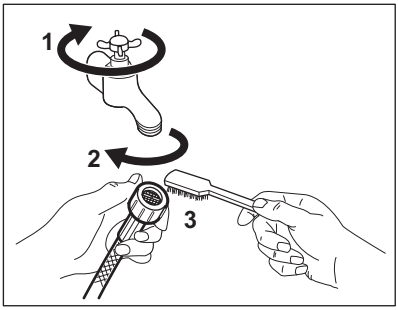


2. Eemaldage sisselaskevoolik seadme küljest, lõdvendades rõngasmutrit.

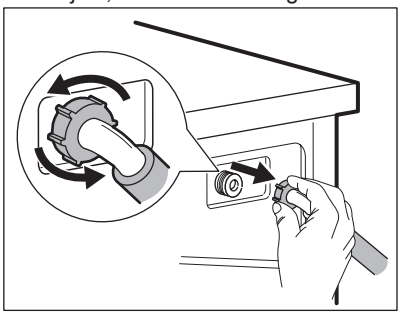

3. Puhastage seadme tagaküljel asuvat klapifiltrit vana hambaharjaga.

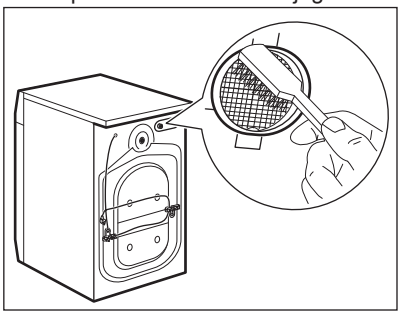

4. Kui te vooliku uuesti seadme taha kinnitate, keerake seda vasakule või paremale (mitte vertikaalasendisse), olenevalt veekraani asukohast.

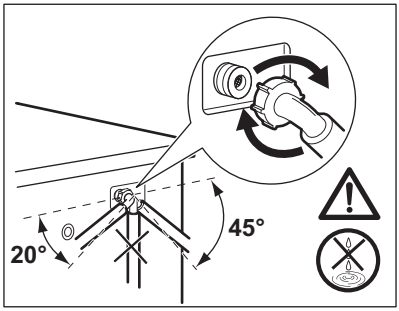


## 13.11 Avariitühjendamine

Kui seade ei suuda vett välja lasta, teostage sama toiming, mida on kirjeldatud jaotises „Tühjendusfiltri puhastamine“. Vajadusel puhastage pump.

Kui te sooritate avariitühjenduse, peate tühjendussüsteemi uuesti aktiveerima:

1. Valage 2 liitrit vett pesuvahendi dosaatori põhipesukambrisse.
2. Vee äravooluks käivitage programm.

## 13.12 Abinõud külmumise vastu

Kui seade on paigaldatud kohta, kus temperatuur võib langeda 0° C või alla selle, eemaldage allesjäänud vesi sisselaskevoolikust ja tühjenduspumbast.

1. Ühendage toitepistik pistikupesast lahti.
2. Sulgege veekraan.
3. Asetage sissevõtuvooliku otsad anumasse ja laske veel voolikust välja voolata.
4. Tühjendage tühjenduspump. Vt hädaolukorras vee tühjendamise toimingut.
5. Kui tühjenduspump on tühi, paigaldage sissevõtuvoolik uuesti.

**⚠ HOIATUS!**

Enne seadme uuesti kasutamist veenduge, et temperatuur oleks üle 0 °C. Tootja ei vastuta madalatest temperatuuridest tingitud kahjude eest.

# 14. TÕRKEOTSING

⚠ **HOIATUS!**

Vt ohutust käsitlevaid peatükke.

## 14.1 Veakoodid ja võimalikud tõrked

Seade ei käivitu või seiskub töö käigus. Püüdke esmalt leida probleemile lahendus (vt tabeleid).

⚠ **HOIATUS!**

Eemaldage seade vooluvõrgust enne mis tahes kontrollimise läbiviimist.

**Mõne probleemi puhul kuvatakse ekraanil veakood ja** Start/Paus ▷II **- nupp võib pidevalt vilkuda:**

| Probleem | Võimalik lahendus |
|---|---|
| E 10<br>Seade ei täitu korralikult veega. | • Veenduge, et veekraan on lahti.<br>• Veenduge, et veevarustuse surve ei ole liiga väike. Selle teabe saamiseks pöörduge kohaliku vee-ettevõtte poole.<br>• Veenduge, et veekraan ei ole ummistunud.<br>• Veenduge, et sisselaskevoolikul pole väändeid, kahjustusi ega kõverusi.<br>• Veenduge, et vee sisselaskevoolikute ühendused on õiged.<br>• Veenduge, et sisselaskevooliku filter ja klapi filter ei ole ummistunud. Vt jaotist "Hooldus ja puhastus". |
| E20<br>Seade ei tühjene veest. | • Veenduge, et valamu äravool ei ole ummistunud.<br>• Veenduge, et tühjendusvoolik ei ole muljutud ega väänatud.<br>• Veenduge, et tühjendusfilter ei ole ummistunud. Vajadusel puhastage filter. Vt jaotist "Hooldus ja puhastamine".<br>• Veenduge, et tühjendusvooliku ühendused on õiged.<br>• Valige tühjendusprogramm, kui olete valinud programmi, mis ei sisalda tühjendusfaasi.<br>• Valige tühjendusprogramm, kui olete valinud funktsiooni, mille lõpus jääb vesi seadmesse. |
| E40<br>Seadme uks on lahti või ei ole korralikult suletud. | • Veenduge, et uks on korralikult suletud. |
| E91<br>Sisemine tõrge. Elektrooniliste osade ja seadme vahel puudub ühendus. | • Programm ei lõppenud õigesti või peatati seadme töö liiga vara. Lülitage seade uuesti välja ja sisse.<br>• Kui veakood kuvatakse uuesti, pöörduge volitatud hoolduskeskusse. |
| EH0<br>Elektrivarustus on kõikuv. | • Oodake, kuni elektrivarustus on taas püsiv. |

Kui ekraanil on teised veakoodid, lülitage seade välja ja seejärel uuesti sisse. Kui probleem püsib endiselt, võtke ühendust volitatud teeninduskeskusega.
Kui tegemist on mõne muu pesumasina probleemiga, otsige võimalikke lahendusi alltoodud tabelist.

| Probleem | Võimalik lahendus |
|---|---|
| Programm ei käivitu. | • Veenduge, et pistik on pistikupesasse ühendatud.<br>• Veenduge, et seadme uks on suletud.<br>• Veenduge, et kaitsmekapis ei ole kaitse läbi läinud.<br>• Veenduge, et üksust Start/Paus ▷II on puudutatud.<br>• Kui viitkäivitus on seatud, tühistage säte või oodake pöördloenduse lõppu.<br>• Deaktiveerige lapselukufunktsioon, kui see on sees.<br>• Kontrollige valitud programmi nupu asendit. |
| Seade täitub veega ning tühjeneb koheselt. | • Veenduge, et tühjendusvoolik on õiges asendis. On võimalik, et voolik on paigutatud liiga madalale. Vt jaotist "Paigaldusjuhised". |
| Tsentrifuugimisfaas ei käivitu või pesutsükkel kestab tavalisest kauem. | • Valige tsentrifuugimisprogramm.<br>• Veenduge, et tühjendusfilter ei ole ummistunud. Vajadusel puhastage filter. Vt jaotist "Hooldus ja puhastamine".<br>• Kohandage käsitsi masinas olevaid esemeid ja käivitage tsentrifuugimisetapp uuesti. Selle probleemi põhjuseks võib olla pesumasina tasakaalustamatus. |
| Põrandal on vett. | • Veenduge, et veevoolikute ühendused on tihedad ja et veelekkeid ei ole.<br>• Veenduge, et vee sisselaskevoolikul ja tühjendusvoolikul pole kahjustusi.<br>• Kasutage kindlasti õiget pesuainet õiges koguses. |
| Seadme uks ei avane. | • Veenduge, et te pole valinud pesuprogrammi, mille lõpus jääb vesi paaki.<br>• Veenduge, et pesuprogramm on lõppenud.<br>• Kui trumlis on vett, valige tühjendus- või tsentrifuugimisprogramm.<br>• Veenduge, et seade saab toidet.<br>• Selle probleemi põhjuseks võib olla seadme tõrge. Võtke ühendust volitatud teeninduskeskusega. |
| Seade teeb ebatavalist häält ja vibreerib. | • Veenduge, et seade on õigesti nivelleeritud. Vt jaotist "Paigaldusjuhised".<br>• Veenduge, et pakend ja/või transpordipoldid on eemaldatud. Vt jaotist "Paigaldusjuhised".<br>• Lisage trumlisse pesu. On võimalik, et pesukogus on liiga väike. |
| Programmi kestus suureneb või väheneb programmi töötamisel. | • SensiCare System suudab programmi kestust vastavalt pestava pesu tüübile ja kogusele muuta. Vt peatükis "Igapäevane kasutamine" olevat jaotist "SensiCare System pesukoguse tuvastamine". |
| Pesutulemused on ebarahuldavad. | • Suurendage pesuaine kogust või kasutage erinevat pesuainet.<br>• Enne pesu pesemist kasutage tõrksate plekkide eemaldamiseks spetsiaalseid puhastusvahendeid.<br>• Veenduge, et seatud temperatuur on õige.<br>• Vähendage pesukogust. |
| Pesutsükli ajal on trumlis liiga palju vahtu. | • Vähendage pesuaine kogust. |

Pärast kontrollimist aktiveerige seade. Programm jätkub kohast, kus see katkes.
Kui probleem püsib, võtke ühendust volitatud teeninduskeskusega.
Teeninduskeskuse andmed leiate andmesildilt.

# 15. TARBIMISVÄÄRTUSED

## 15.1 Kommentaar

ⓘ

Seadme energiamärgisel olevalt QR-koodilt leiate veebilingi teabele, mis on seotud selle seadme jõudlusele vastavalt EL EPREL-i andmebaasis kirjeldatule. Hoidke energiamärgis alles koos kasutusjuhendiga ja kõigi muude dokumentidega, mis seadmega kaasnesid.
Sama teavet EPREL-is on võimalik leida ka aadressilt **https://eprel.ec.europa.eu**, kasutades mudeli nime ja tootenumbrit, mis on toodud andmesildil.

ⓘ

Väärtused ja programmi kestus võivad erineda olenevalt tingimustest (nt toatemperatuur, veetemperatuur ja -surve, pesu kogus ja tüüp, toitepinge) ja ka sellest, kas olete programmi vaikeseadeid muutnud.

## 15.2 Vastavalt komisjoni määrusele EL 2019/2023 ja Ukraina määrusele 834/2023

| Eco 40-60 programm | kg | kWh | Liitrid | hh:mm | % 1) | °C | p/min 2) |
|---|---|---|---|---|---|---|---|
| Täiskogus | 6.0 | 0.585 | 51.0 | 03:17 | 53.00 | 36.0 | 1151 |
| Pool kogust | 3.0 | 0.385 | 36.0 | 02:35 | 53.00 | 29.0 | 1151 |
| Veerand kogust | 1.5 | 0.160 | 33.0 | 02:30 | 55.00 | 23.0 | 1151 |

1) Jääkniiskus tsentrifuugimisfaasi lõpus. Mida suurem tsentrifuugimiskiirus, seda suurem on müratase ja seda madalam jääkniiskus.
2) Maksimaalne tsentrifuugimiskiirus.

### Võimsustarve eri režiimides

| Väljas (W) | Ooterežiim (W) | Viitkäivitus (W) |
|---|---|---|
| 0.50 | 0.50 | 4.00 |
| Maksimaalne aeg olekuni väljas/ooterežiim on 15 minutit. | | |

## 15.3 Tavalised programmid

ⓘ

Tegemist on ainult kaudsete väärtustega.

| Programm | kg | kWh | Liitrid | hh:mm | % 1) | °C | p/min2) |
|---|---|---|---|---|---|---|---|
| Cotton3) 90 °C | 6.0 | 1.900 | 70.0 | 03:20 | 53.00 | 85.0 | 1200 |
| Cotton 60 °C | 6.0 | 1.100 | 65.0 | 03:20 | 53.00 | 55.0 | 1200 |
| Cottons 204) 20 °C | 6.0 | 0.200 | 65.0 | 02:20 | 53.00 | 20.0 | 1200 |
| Synthetics 40 °C | 3.0 | 0.600 | 65.0 | 02:15 | 35.00 | 40.0 | 1200 |
| Delicates5) 30 °C | 1.0 | 0.300 | 40.0 | 01:00 | 35.00 | 30.0 | 1200 |
| Wool 30 °C | 1.0 | 0.200 | 40.0 | 01:05 | 30.00 | 30.0 | 1200 |

1) Jääkniiskus tsentrifuugimisfaasi lõpus. Mida suurem tsentrifuugimiskiirus, seda suurem on müratase ja seda madalam jääkniiskus.

2) Tsentrifuugimiskiirust tähistav indikaator.

3) Sobib tugevasti määrdunud esemete pesemiseks.

4) Sobib kergelt määrdunud puuvillaste, tehis- ja segakiust kangaste pesemiseks.

5) Kasutatav ka kiirpesutsüklina kergelt määrdunud esemetele.

# 16. KIIRJUHEND

## 16.1 Igapäevane kasutus

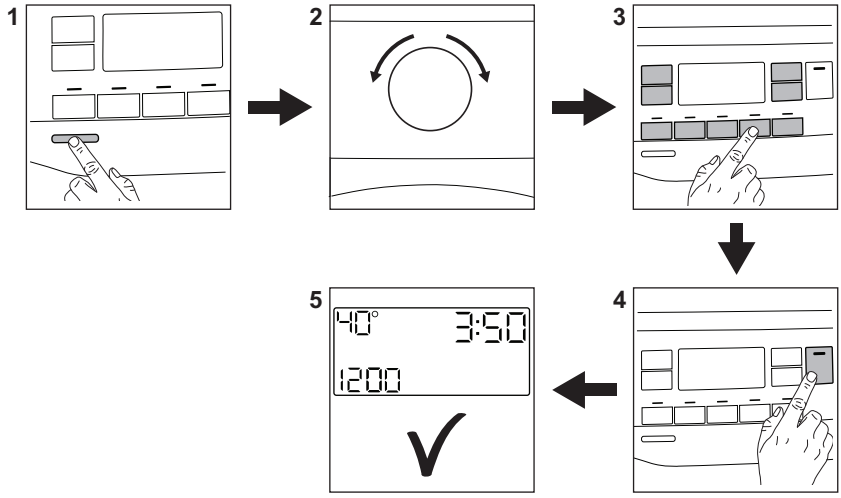


Ühendage toitejuhe pistikupesaga.

Avage veekraan.

Laadige pesu.

Valage pesuaine ja muud vahendid õigesse pesuainesahtlisse.

1. Seadme sisselülitamiseks vajutage nuppu **On/Off** .
2. Keerake programmi valikunuppu soovitud pesuprogrammi seadmiseks.
3. Seadke soovitud funktsioonid, valides vastavad puutenupud.
4. Programmi käivitamiseks vajutage nuppu **Start/Paus** ▷‖.
5. Seade käivitub.

Pesuprogrammi lõpus eemaldage pesu.

Seadme välja lülitamiseks vajutage nuppu **On/Off** .

## 16.2 Tühjenduspumba filtri puhastamine

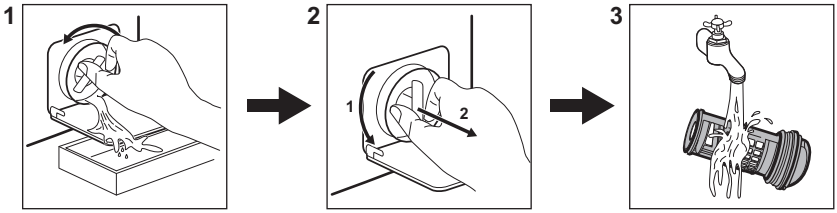


Puhastage filtrit regulaarselt, eriti aga häirekoodi E20 kuvamisel.

## 16.3 Programmid

| Programmid | Pesu kogus | Toote kirjeldus |
|---|---|---|
| Eco 40-60 **1)** | 6.0 kg | Valge ja värviline puuvillane. Tavaliselt määrdunud esemed. |
| **Cotton** | 6.0 kg | Valge puuvillane ja värviline puuvillane. |
| **Synthetics** | 3.0 kg | Sünteetilised või segakangast esemed. |
| **Delicates** | 1.0 kg | Õrnad kangad nagu akrüül, viskoos, polüester. |
| **Rapid 14min** | 1.0 kg | Puuvillased ja tehiskiust esemed, mis on kergelt määrdunud või kantud vaid üks kord. |
| **Rinse** | 6.0 kg | Kõik materjalid, välja arvatud villased ja väga õrnad kangad. Programm loputamiseks ja tsentrifuugimiseks. |
| **Drain/Spin** | 6.0 kg | Kõik materjalid, välja arvatud villased ja väga õrnad kangad. Programm tsentrifuugimiseks ja seadme tühjendamiseks veest. |
| **Anti-Allergy** | 6.0 kg | Valged puuvillased esemed. See programm eemaldab enam kui 99,99 % bakteritest ja viirustest**2)**. See tagab ka allergeenide koguse põhjaliku vähenemise. |
| **Baby Clothes** | 1.0 kg | Õrn pesutsükkel, mis sobib beebiriiete pesemiseks. |

| Programmid | Pesu kogus | Toote kirjeldus |
|---|---|---|
| **Silk** | 0.5 kg | Eriprogramm siidist ja sega-tehiskiust esemetele. |
| **Wool** | 1.0 kg | Masinpestav villane, käsitsipestav villane ja õrnad kangad. |
| **Sport** | 3.0 kg | Spordiriided. |
| **Outdoor** | 1.5 kg[3)]<br>1.0 kg[4)] | Kaasaegsed välispordiriided. |
| **Denim** | 1.5 kg | Teksariidest esemed. |

[1)] **Vastavalt komisjoni määrusele EL 2019/2023 ja Ukraina määrusele 834/2023.** See programm 40 °C peseb normaalselt määrdunud puuvillast pesu, mis on pestav 40 °C või 60 °C juures, koos samas tsüklis.

Pesu saavutatud temperatuuri, programmi kestuse ja muude andmete kohta leiate lisateavet peatükist „Tarbimisväärtused“.
Energiatarbimise seisukohast on kõige energiatõhusamad üldiselt need programmid, mis kasutavad madalamaid temperatuure ja on pikema kestusega.

[2)] Katsetatud Staphylococcus aureuse, Enterococcus faeciumi, Candida albicansi, Pseudomonas aeruginosa ja MS2 Bacteriophage suhtes väliskatsega, mille viis 2021. aastal läbi Swissatest Testmaterialien AG (katsearuanne nr 202120117).

[3)] Pesuprogramm.

[4)] Pesuprogramm ja veekindlust lisav tsükkel.

**Kui täidate pesumasina iga programmi jaoks ette nähtud maksimaalse pesukogusega, aitab see vähendada vee- ja energiakulu.**

## Sobiv pesuaine pesuprogrammidele

| Programm | Universaalne pesupulber[1)] | Vedel pesuaine | Vedel pesuaine värvilistele | Õrnad villased | Spetsiaalne |
|---|---|---|---|---|---|
| Eco 40-60 | ▲ | ▲ | ▲ | -- | -- |
| Cotton | ▲ | ▲ | ▲ | -- | -- |
| Synthetics | ▲ | ▲ | ▲ | -- | -- |
| Delicates | -- | -- | -- | ▲ | ▲ |
| Rapid 14min | -- | ▲ | ▲ | -- | -- |
| Anti-Allergy | ▲ | ▲ | -- | -- | ▲ |
| Baby Clothes | -- | ▲ | ▲ | -- | ▲ |
| Silk | -- | -- | -- | ▲ | ▲ |
| Wool | -- | -- | -- | ▲ | ▲ |

| Programm | Universaalne pesupulber[1)] | Vedel pesuaine | Vedel pesuaine värvilistele | Õrnad villased | Spetsiaalne |
|---|---|---|---|---|---|
| Sport | -- | ▲ | ▲ | -- | ▲ |
| Outdoor | -- | -- | -- | ▲ | ▲ |
| Denim | -- | -- | ▲ | ▲ | ▲ |

1) Temperatuuril üle 60 °C on soovitatav kasutada pesupulbrit.

▲ = soovitatav

-- = mittesoovitatav

## 16.4 Pesuaine tüüp ja kogus.

- Kasutage ainult pesumasinate jaoks valmistatud pesuaineid ja muid lisandeid. Kõigepealt järgige neid üldisi reegleid:
  - pulberpesuained (ka tabletid ja pesuaine üksikannused) igat tüüpi kangale, välja arvatud õrnad kangad. Valge pesu puhul tuleks eelistada pleegitusainet sisaldavat pulbrit ja desinfitseerivaid,
  - vedelad pesuained (ka pesuaine üksikannused), soovitatavalt madalal temperatuuril pestavate (max 60 °C) kõigi kangatüüpide või spetsiaalselt villaste esemete jaoks.
- Ärge segage erinevat tüüpi pesuaineid.
- Kasutage vähem pesuainet, kui:
  - pesete väiksemaid pesukoguseid,
  - pesu on vähesel määral määrdunud,
  - pesemise käigus tekib liiga palju vahtu.
- Pesuainetablettide või pesuainekapslite kasutamisel asetage need alati otse trumlisse, mitte pesuainejaoturisse, ja järgige tootja soovitusi.

**Liiga väike kogus pesuainet võib põhjustada:**

- ebarahuldavaid pesutulemusi,
- pesu võib muutuda hallikaks,
- pesu jääb rasvaseks,
- seadmes tekib hallitus.

**Liiga suur kogus pesuainet võib põhjustada:**

- liigset vahtu,
- halvemaid pesutulemusi,
- ebapiisavat loputamist,
- suuremat koormust keskkonnale.

## 16.5 Regulaarne puhastamine

**Regulaarne puhastamine aitab teie seadme eluiga pikendada.**

Pärast tsüklit hoidke ust ja pesuainejaoturit kergelt avatuna, et tekitada õhuringlus ja kuivatada seadmes olev niiskus.

Kui seadet ei kasutata pikka aega: sulgege veekraan ja eemaldage seade vooluvõrgust.

**Regulaarse puhastamise näitlik kava:**

| | |
|---|---|
| Katlakivi eemaldamine | Kaks korda aastas |
| Hoolduspesu | Üks kord kuus |
| Uksetihendi puhastamine | Iga kahe kuu tagant |
| Trumli puhastamine | Iga kahe kuu tagant |
| Pesuainejaoturi puhastamine | Iga kahe kuu tagant |
| Tühjenduspumba filtri puhastamine | Kaks korda aastas |
| Sissevõtuvooliku ja klapi filtri puhastamine | Kaks korda aastas |

Kontrollige trumlit regulaarselt, et avastada katlakivi olemasolu. Aeg-ajalt on siiski soovitatav läbi viia ilma pesuta pesutsükkel koos katlakivieemaldiga.

**Kõrvaliste esemete eemaldamine**

ⓘ

Vaadake, et taskud oleksid tühjad ja kõik lahtised detailid oleks enne tsükli käivitamist kinnitatud.

Eemaldage kõik lahtised detailid (pandlad, nööbid, mündid), mis võivad sattuda uksetihendi vahele, filtrisse ja trumlisse. Vajadusel pöörduge volitatud hoolduskeskusse.

**Ukse tihend**
Seadmel on olemas **isepuhastuv tühjendussüsteem**, mille abil uhutakse riiete küljest tulnud ebemed seadmest veega välja. Kontrollige tihendit regulaarselt ja vajadusel puhastage, nagu on kirjeldatud järgmisel joonisel. Mündid, nööbid ja muud väikesed esemed saate kätte tsükli lõpus.

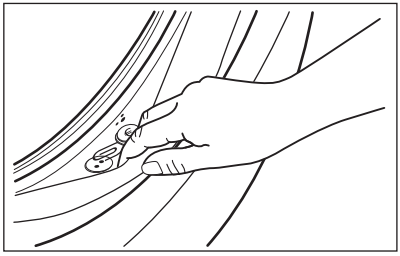

Vajadusel puhastage, kasutades selleks ammoniaaki sisaldavat puhastusvahendit ning vältige tihendi pinna kriimustamist.

Vajadusel eemaldage filtrist sinna kogunenud ebemed ja muu praht.

## 17. KESKKONNAASPEKTID

Ringlussevõttu tuleb saata materjalid, millel on sümbol ♲. Ringlussevõtuks pange pakend vastavatesse konteineritesse. Aidake hoida keskkonda ja inimeste tervist ning suunake elektri- ja elektroonikaseadmete jäätmed ringlusse. Ärge visake ära seadmeid, mis on tähistatud sümboliga majapidamisjäätmete hulka. Viige seade kohalikku jäätmesortimispunkti või pöörduge abi saamiseks kohalikku omavalitsusse.

**Laipni lūdzam Electrolux pasaulē! Pateicamies jums, ka iegādājāties mūsu ierīci.**

Atbilstoši mūsu ilgtspējīguma mērķiem mēs samazinām papīra daudzumu un nodrošinām lietošanas instrukcijas tiešsaistē. Atrodiet pilno lietošanas instrukciju vietnē **electrolux.com/manuals**

Saņemiet lietošanas ieteikumus un brošūras, traucējumu novēršanas, servisa un remonta informāciju vietnē **electrolux.com/support**

Iegādājieties savai ierīcei papildpiederumus, vienreizējas lietošanas materiālus un oriģinālās rezerves daļas vietnē **electrolux.com/shop**

Izmaiņu tiesības rezervētas.

## SATURS

**1.** DROŠĪBAS INFORMĀCIJA..... 41
**2.** DROŠĪBAS NORĀDĪJUMI..... 43
**3.** PRODUKTA APRAKSTS..... 45
**4.** TEHNISKIE DATI..... 46
**5.** UZSTĀDĪŠANA..... 46
**6.** VADĪBAS PANELIS.....50
**7.** CENTRĀLĀ POGAS UN TAUSTIŅI.....52
**8.** PROGRAMMAS..... 55
**9.** IESTATĪJUMI..... 60
**10.** PIRMS PIRMĀS IEŠLĒGŠANAS.....61
**11.** IKDIENAS LIETOŠANA..... 61
**12.** IETEIKUMI UN PADOMI.....66
**13.** APKOPE UN TĪRĪŠANA.....68
**14.** TRAUCĒJUMMEKLĒŠANA..... 73
**15.** PATĒRIŅA DATI..... 76
**16. ĪSĀ PAMĀCĪBA**.....78
**17.** AR VIDI SAISTĪTI APSVĒRUMI.....82

# 1. ⚠ DROŠĪBAS INFORMĀCIJA

Pirms šīs ierīces uzstādīšanas un lietošanas rūpīgi izlasiet pievienotos norādījumus.
Ražotājs neatbild par savainojumiem un bojājumiem, kas radušies ierīces nepareizas uzstādīšanas vai izmantošanas rezultātā. Vienmēr glabājiet šīs instrukcijas drošā, pieejamā vietā, lai tās varētu izmantot nākotnē.

## 1.1 Bērnu un īpaši jūtīgu personu drošība

- Šo ierīci drīkst izmantot bērni no 8 gadu vecuma un cilvēki ar ierobežotām fiziskām, sensorām vai garīgām spējām vai pieredzes un zināšanu trūkumu atbildīgas personas uzraudzībā vai, ja tie ir informēti par ierīces drošu lietošanu un izprot potenciālos riskus.
- Bērniem vecumā no 3–8 gadiem un personām ar ļoti plašu un sarežģītu invaliditāti jāliedz piekļuve ierīcei, ja vien tie netiek pastāvīgi uzraudzīti.
- Neļaujiet bērniem trīs gadu vecumu nesasniegušiem bērniem tuvoties ierīcei, ja vien viņi netiek pastāvīgi uzraudzīti.
- Mazi bērni jāuzrauga, lai tie nespēlētos ar ierīci.
- Neļaujiet bērniem tuvoties iepakojumam un atbrīvojieties no tā pienācīgā veidā.
- Glabājiet mazgāšanas līdzekļus bērniem nepieejamās vietās.
- Neļaujiet bērniem atrasties ierīces tuvumā, ja ir atvērtas ierīces durvis.
- Ja ierīcei ir bērnu drošības ierīce, tā jāaktivizē.
- Bērni nedrīkst tīrīt ierīci un veikt tās apkopi bez uzraudzības.

## 1.2 Vispārīgā drošība

- Šī ierīce ir paredzēta veļas mazgāšanai mājas apstākļos, tikai tādai veļai, kuru ir atļauts mazgāt veļas mašīnā.
- Šī ierīce ir izstrādāta tikai izmantošanai mājas apstākļos un telpās.
- Šo ierīci var izmantot birojos, viesnīcu viesu numuros, pansiju viesu numuros, lauku viesu mājās un citās līdzīgās uzturēšanās vietās, kurās izmantošana nepārsniedz (vidējo) mājsaimniecības lietošanas intensitāti.
- Nemainiet šī produkta specifikāciju.
- Ierīces maksimālā veļas ietilpība ir 6.0 kg. Nepārsniedziet ierīces maksimālo veļas ietilpību (skatiet nodaļu “Programmu tabula”).

- Ūdens spiedienam ūdens ieplūdes punktā no savienojuma ir jābūt no 0,5 bar(0,05 MPa) līdz 10 bar (1,0 MPa).
- Ventilācijas atveri pamatnē nedrīkst aizsegt ar paklāju vai citu grīdas segumu.
- Ierīce jāpievieno ūdens padevei, izmantojot komplektācijā iekļautos jaunos šļūteņu cauruļu komplektus vai citus pilnvarota servisa centra piegādātus jaunus šļūteņu komplektus.
- Vecās šļūtenes nedrīkst izmantot atkārtoti.
- Ja elektrības padeves vads ir bojāts, lai izvairītos no elektrības trieciena riska, tas jānomaina ražotājam, autorizētajam servisa centram vai citam kvalificētam speciālistam.
- Pirms jebkādām apkopes darbībām izslēdziet ierīci un atvienojiet spraudkontaktu no elektrotīkla.
- Ierīces tīrīšanai neizmantojiet augstspiediena ūdens strūklas un/vai tvaiku.
- Tīriet ierīci ar mitru mīkstu drānu. Izmantojiet tikai neitrālus mazgāšanas līdzekļus. Neizmantojiet abrazīvus izstrādājumus, abrazīvus sūkļus, šķīdinātājus vai metāla priekšmetus.

## 2. DROŠĪBAS NORĀDĪJUMI

### 2.1 Uzstādīšana

ⓘ

Uzstādīšanai jāatbilst attiecīgajiem valsts noteikumiem.

- Noņemiet visu iepakojumu un pārvadāšanas skrūves, ieskaitot gumijas ieliktni ar plastmasas starpliku.
- Glabājiet transportēšanai paredzētās skrūves drošā vietā. Ja ierīce vēlāk jāpārvieto, tās atkārtoti jāievieto, lai nofiksētu tilpni, lai novērstu iekšējus ierīces bojājumus.
- Vienmēr uzmanīgi pārvietojiet ierīci, jo tā ir smaga. Vienmēr izmantojiet drošības cimdus un slēgtus apavus.
- Ievērojiet kopā ar ierīci piegādātās uzstādīšanas norādes.
- Neuzstādiet un nelietojiet bojātu ierīci.
- Neuzstādiet un nelietojiet ierīci vietā, kur temperatūra ir zemāka par 0 °C un kur tā ir pakļauta nokrišņu iedarbībai.
- Virsmai, uz kuras ierīci paredzēts uzstādīt, jābūt līdzenai, stabilai, karstumizturīgai un tīrai.
- Pārliecinieties, ka starp ierīci un grīdu cirkulē gaiss.
- Kad ierīce novietota pastāvīgajā vietā, pārbaudiet, vai tā ir pareizi nolīmeņota, izmantojot spirta līmeņrādi. Ja nepieciešams, noregulējiet kājiņas attiecīgi.
- Neuzstādiet ierīci virs grīdas noteces lūkas.

- Nešļakstiet ūdeni uz ierīci un nepakļaujiet to pārmērīgam mitrumam.
- Neuzstādiet ierīci vietā, kur ierīces durvis nevar atvērt līdz galam.
- Nelieciet zem ierīces slēgtu trauku ūdens savākšanai iespējamas noplūdes gadījumā. Sazinieties ar pilnvaroto servisa centru, lai pārliecinātos, kādus piederumus var lietot.

## 2.2 Pieslēgums elektrotīklam

⚠ **BRĪDINĀJUMS!**

Ugunsgrēka un elektrošoka risks!

- UZMANĪBU: Šī ierīce ir paredzēta uzstādīšanai/pievienošanai ēkas zemējuma savienojumam.
- Vienmēr izmantojiet pareizi uzstādītu un drošu kontaktligzdu.
- Pārliecinieties, ka tehnisko datu plāksnītē norādītie parametri atbilst elektrotīkla parametriem.
- Nelietojiet daudzkontaktu adapterus vai pagarinātājus.
- Rīkojieties uzmanīgi, lai nesabojātu kontaktspraudni un kabeli. Ja iekārtas elektropadeves kabeli nepieciešams nomainīt, to jāveic tuvākajā autorizētajā servisa centrā.
- Pieslēdziet kontaktspraudni kontaktligzdai tikai uzstādīšanas beigās. Pārbaudiet, vai pēc uzstādīšanas kontaktspraudnim var brīvi piekļūt.
- Neaiztieciet strāvas kabeli vai kontaktspraudni ar slapjām rokām.
- Nekad neatslēdziet ierīci no tīkla, velkot aiz strāvas kabeļa. Vienmēr velciet aiz kontaktspraudņa.

## 2.3 Ūdens pieslēgums

- Ieplūdes ūdens temperatūra nedrīkst pārsniegt 25 °C.
- Nebojājiet ūdens šļūtenes.
- Pirms pievienošanas jaunām caurulēm, ilgāku laiku neizmantotām caurulēm, labotām caurulēm vai caurulēm, kurām pievienotas jaunas ierīces (ūdens skaitītāji u.c.), ļaujiet ūdenim tecēt, līdz tas kļūst tīrs un dzidrs.
- Pārbaudiet, vai nav redzamas ūdens noplūdes ierīces pirmās lietošanas reizes laikā un pēc tās.
- Neizmantojiet lokanā savienojuma pagarinājumu, ja ūdens ievada lokanais savienojums ir pārāk īsa. Sazinieties ar servisa centru, lai saņemtu jaunu ieplūdes šļūteni.
- Iespējams, ka izsaiņošanas laikā novērosiet ūdens izplūšanu no aizplūdes caurules. Tas ir rūpnīcā veiktās ierīces pārbaudes ar ūdeni dēļ.
- Ūdens novadīšanas šļūteni var pagarināt maksimāli par 400 cm. Sazinieties ar pilnvaroto servisa centru par otru ūdens novadīšanas šļūteni un tās pagarinājumu.
- Pārbaudiet, vai pēc uzstādīšanas var brīvi piekļūt ūdens krānam.

## 2.4 Lietošana

⚠ **BRĪDINĀJUMS!**

Pastāv risks gūt savainojumus, elektrošoku, izraisīt ugunsgrēku, apdegumus vai ierīces bojājumus.

- Ievērojiet uz mazgāšanas līdzekļa iepakojuma sniegtos drošības norādījumus.
- Neievietojiet ierīcē un neglabājiet tās tuvumā vai uz tās viegli uzliesmojošas vielas vai ar viegli uzliesmojošām vielām piesūcinātus priekšmetus.
- Nedrīkst mazgāt audumus, kuri stipri sasmērēti ar eļļu, smērvielām vai citām taukainām vielām. Tas var sabojāt ierīces gumijas daļas. Pirms šādu izstrādājumu ievietošanas ierīcē, tie iepriekš jāmazgā ar rokām.
- Neizmantojiet veļas smaržas, lai izvairītos no ierīces plastmasas un gumijas daļu sabojāšanas riska.
- Programmas darbības laikā nepieskarieties stikla durvīm. Stikls var sakarst.
- Pārliecinieties, ka no veļas ir izņemti visi metāla priekšmeti.

## 2.5 Serviss

- Lai salabotu ierīci, sazinieties ar pilnvarotu servisa centru. Lietojiet tikai oriģinālas rezerves daļas.
- Lūdzam ņemt vērā, ka pašrocīgi veikti remontdarbi vai remontdarbi, kurus veikušas neprofesionālas personas, var

radīt ar drošību saistītas sekas un garantija var zaudēt spēku.
- Tālāk norādītās rezerves daļas būs pieejamas 10 gadus pēc modeļa ražošanas pārtraukšanas. motors un motora kontakti, transmisija starp motoru un veļas tilpni, sūkņi, amortizatori un atsperes, veļas tilpne, veļas tilpnes zvaigzne un tās lodīšu gultņi, sildītāji un sildelementi, ieskaitot siltumsūkņus, cauruļvadi un to aprīkojums, ieskaitot šļūtenes, vārstus, filtrus un ūdens noslēgvārstus, iespiedshēmas plates, elektroniskie displeji, spiediena slēdži, termostati un sensori, programmatūra un aparātprogrammatūra, ieskaitot programmatūras atiestatīšanu, durvis, durvju eņģes un blīves, citas blīves, durvju slēdzeņu mehānismi, plastmasas piederumi, piemēram, mazgāšanas līdzekļa dozatori. Lūdzam ņemt vērā, ka dažas no šīm rezerves daļām ir pieejamas tikai profesionāliem remontētājiem un ka ne visas rezerves daļas der visiem modeļiem.

### 2.6 Ierīces utilizācija

⚠ **BRĪDINĀJUMS!**

Pastāv traumu un nosmakšanas risks.

- Atvienojiet ierīci no elektropadeves un ūdens padeves.
- Nogrieziet strāvas kabeli netālu no ierīces un utilizējiet to.
- Noņemiet durvju fiksatoru, lai bērni vai mājdzīvnieki nevarētu ierāpties veļas žāvētāja tilpnē un tur sevi ieslēgt.
- Utilizējiet ierīci saskaņā ar WEEE Direktīvu par elektrisko un elektronisko iekārtu atkritumiem.

## 3. PRODUKTA APRAKSTS

### 3.1 Ierīces kopskats

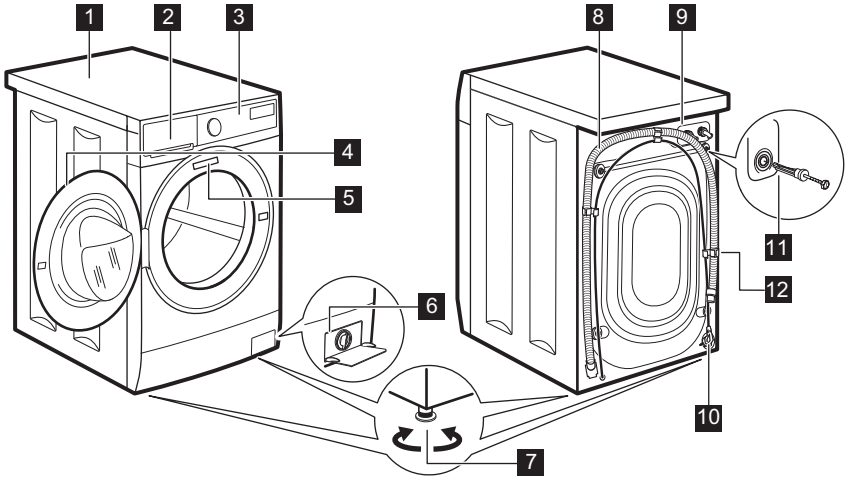


1 Darba virsma
2 Mazgāšanas līdzekļa dozators
3 Vadības panelis
4 Durvju rokturis
5 Datu plāksnīte
6 Ūdens izsūknēšanas sūknis
7 Kājiņas ierīces līmeņošanai
8 Noplūdes šļūtene

9 Ieplūdes šļūtenes savienojums
10 Strāvas kabelis
11 Transportēšanai paredzētās skrūves
12 Šļūtenes balsts

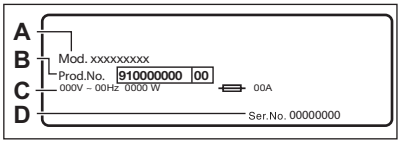


**Tehnisko datu plāksnītē** norādīts modeļa nosaukums (**A**), produkta numurs (**B**), elektriskie parametri (**C**) un sērijas numurs (**D**).

# 4. TEHNISKIE DATI

| | | |
|---|---|---|
| Izmēri | Platums/augstums/kopējais dziļums | 59.5 cm / 84.3 cm / 41.1 cm |
| Pieslēgums elektrotīklam | Spriegums<br>Kopējā jauda<br>Drošinātājs<br>Frekvence | 230 V<br>1900 W<br>10 A<br>50 Hz |
| Aizsargapvalka nodrošinātais aizsardzības līmenis pret cieto daļiņu un mitruma iedarbību, izņemot gadījumus, kad zemsprieguma ierīcēm nav aizsardzības pret mitrumu | | IPX4 |
| Ūdens pievada spiediens | Minimālais<br>Maksimālais | 0,5 bar (0,05 MPa)<br>10 bar (1,0 MPa) |
| Ūdens padeve 1) | | Aukstais ūdens |
| Maksimālais veļas daudzums | Cotton (Kokvilna) | 6.0 kg |

1) Pievienojiet ūdens ieplūdes šļūteni ūdens krānam ar 3/4" vītni.

# 5. UZSTĀDĪŠANA

⚠ **BRĪDINĀJUMS!**

Skatiet sadaļu "Drošība".

## 5.1 Izsaiņošana

1. Noņemiet ārējo iepakojumu. Nepieciešamības gadījumā izmantojiet asmeni.

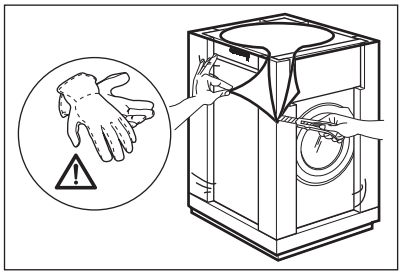

2. Noņemiet kartona virsmu un iepakojuma materiālus.

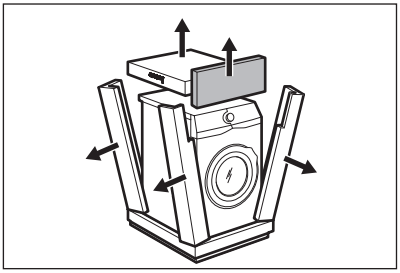

3. Atveriet durvis. Izņemiet visus veļas tilpnē esošos priekšmetus.

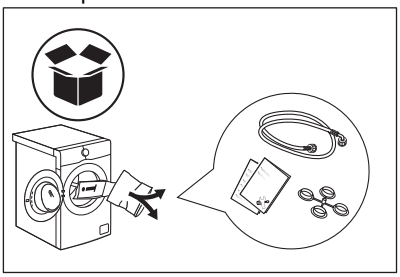

4. Novietojiet stūra elementu uz grīdas aiz ierīces. Uzmanīgi novietojiet ierīci uz aizmugurējās sienas.

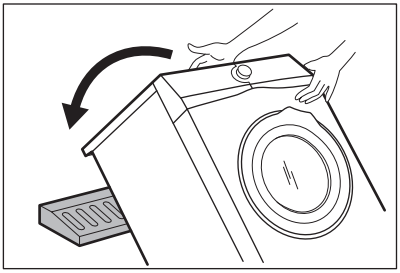

5. Noņemiet aizsardzību no apakšas.

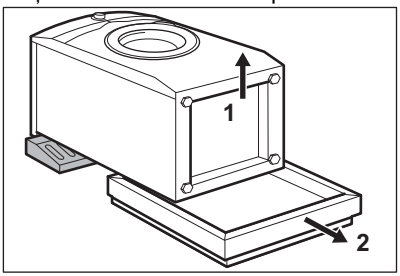


6. Novietojiet ierīci atpakaļ stāvus. Atvienojiet strāvas padeves kabeli un ūdens izvadsistēmas šļūteni no šļūtenes turētāja.

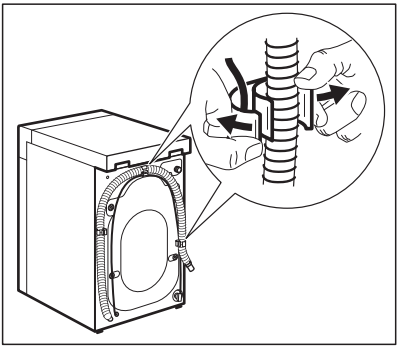

⚠ **BRĪDINĀJUMS!**

Iespējams, no ūdens izvadsistēmas šļūtenes iztecēs ūdens. Tas ir tādēļ, ka mazgājamā mašīna ir pārbaudīta rūpnīcā.

7. Izņemiet četras pārvadāšanas skrūves un izvelciet plastmasas starplikas.

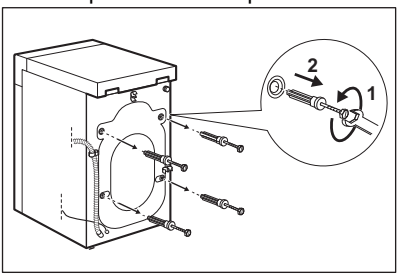


8. Ievietojiet atverēs plastmasas vāciņus, kas atrodami lietotāja rokasgrāmatas maisiņā.

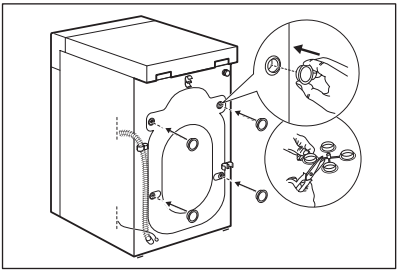

ⓘ

**Iesakām saglabāt iesaiņojuma materiālus un transportēšanai paredzētās skrūves gadījumam, ja ierīce būs jāpārvadā.**

## 5.2 Uzstādīšanas informācija

### Novietošana un līmeņošana

Noregulējiet ierīci pienācīgi, lai novērstu vibrāciju, troksni un tās kustēšanos darbības laikā.

1. Uzstādiet ierīci uz līdzenas, stingras pamatnes grīdas. Ierīcei jābūt nolīmeņotai un stabilai. Pārliecinieties, ka ierīce nepieskaras sienai vai citiem priekšmetiem un ka zem tās cirkulē gaiss.

2. Atskrūvējiet vaļīgāk vai pievelciet regulējamās kājiņas, lai regulētu ierīces līmeņojumu. Visām ierīces kājiņām stingri jābalstās uz grīdas.

⚠ **BRĪDINĀJUMS!**

Ierīces līmeņošanas nolūkā nenovietojiet zem tās kājiņām kartona, koka vai tamlīdzīgus materiālus.

### Ievada lokanais savienojums

⚠ **UZMANĪBU!**

Pārliecinieties, ka lokanais savienojums nav bojāts un savienojuma vietās nav noplūžu. Neizmantojiet lokanā savienojuma pagarinājumu, ja ūdens ievada lokanais savienojums ir pārāk īsa. Sazinieties ar servisa centru, lai saņemtu informāciju par ieplūdes šļūtenes nomaiņu.

1. Ja nepieciešams, pievienojiet ūdens ievada lokano savienojumu ierīces aizmugurē. Parasti to uzstāda jau rūpnīcā.

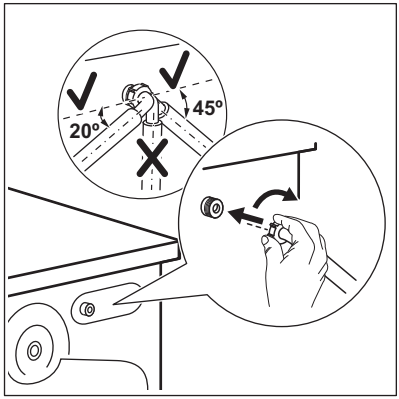


2. Novietojiet to pa labi vai kreisi atkarībā no ūdens krāna stāvokļa. Pārliecinieties, ka ūdens ievada lokanais savienojums neatrastos vertikālā stāvoklī.
3. Ja nepieciešams, atskrūvējiet gredzenveida uzgriezni, lai novietotu to pareizā pozīcijā.
4. Dažiem modeļiem var būt ieplūdes šļūtenes ar ūdens apturēšanas vārstu. Tās novērš jebkādas ūdens noplūdes šļūtenē nolietojuma dēļ. Uz šo problēmu norāda sektors lodziņā A. Ja tas notiek, aizgrieziet ūdens krānu un sazinieties ar pilnvarotu servisa centru saistībā ar informāciju par to, kā nomainīt šļūteni.

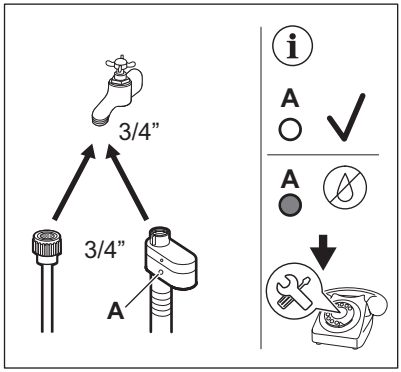


5. Pievienojiet AUKSTĀ ūdens ievades lokanā savienojuma otru galu aukstā ūdens krānam ar 3/4" vītni.

⚠ **BRĪDINĀJUMS!**

Ieplūdes ūdens temperatūra nedrīkst pārsniegt 25 °C.

**Ūdens izsūknēšana**

Ūdens novadīšanas šļūtenei jāatrodas vismaz 60 cm augstumā, bet ne augstāk par 100 cm.

ⓘ

Ūdens novadīšanas šļūteni var pagarināt maksimāli par 400 cm. Sazinieties ar pilnvaroto servisa centru, lai iegādātos otru ūdens novadīšanas šļūteni un tās pagarinājumu.

Ūdens novadīšanas šļūteni iespējams pievienot dažādos veidos:

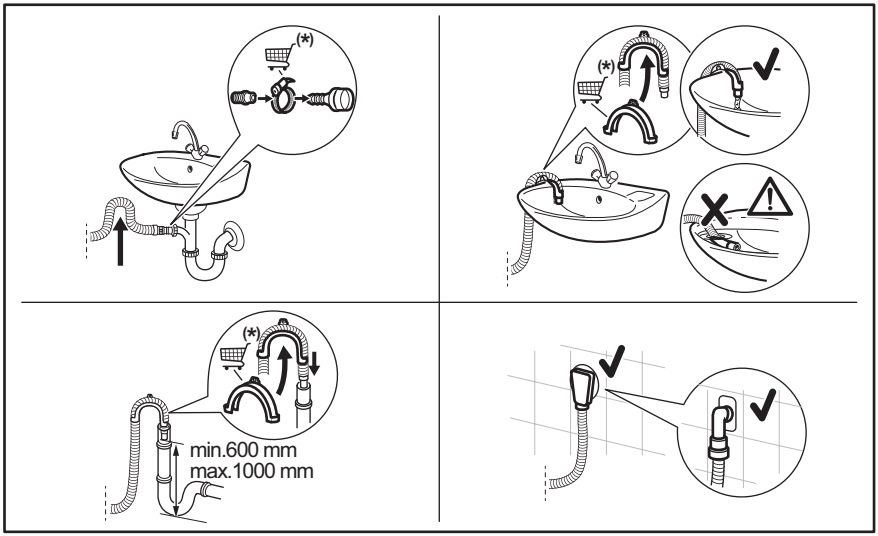


* Rezerves daļas var tikt mainītas bez brīdinājuma.

Pārliecinieties, ka ūdens novadīšanas šļūtene veido cilpu, lai neļautu netīrumiem no ierīces nokļūt izlietnē.

Pievienojiet ūdens novadīšanas šļūteni sifonam un nostipriniet to ar skavu. Pārliecinieties, ka ūdens novadīšanas šļūtene veido cilpu, lai neļautu netīrumiem no ierīces nokļūt izlietnē.

Ievietojiet šļūteni tieši istabas sienā iebūvētajā novadcaurulē, piestiprinot to ar skavu.

Izlietnes sifonam bez plastmasas šļūtenes vadīklas — uzbīdiet ūdens novadīšanas šļūteni uz sifona pieslēgvietas un nostipriniet to ar skavu.

Novadcaurules šļūteni var salocīt U formā un apliekt ap plastmasas vadotni. Izlietnes malā — piestipriniet vadīklu ūdens krānam vai sienai.

ⓘ

Pārliecinieties, ka, ierīcei izsūknējot ūdeni, plastmasas vadīkla nekustas un ūdens novadīšanas šļūtenes gals nav iemērkts ūdenī. Šādā veidā ierīcē var ieplūst atpakaļ netīrs ūdens. Iegādājieties papildpiederumus no pilnvarota piegādātāja.

Pie stāvvada ar ventilācijas atveri – ievietojiet noplūdes šļūteni pašā novadcaurulē.

ⓘ

Ūdens novadīšanas šļūtenes gals vienmēr jānodrošina ar atbilstošu ventilāciju, t.i., novadcaurules iekšējam diametram (min. 38 mm — min. 1,5" collas) jābūt lielākam nekā ūdens noplūdes šļūtenes ārējam diametram.

## 5.3 Elektrotīkla savienojums

Ierīces uzstādīšanas beigās jūs varat pieslēgt spraudkontaktu kontaktligzdai.

Nepieciešamie elektroenerģijas parametri ir norādīti datu plāksnītē un sadaļā “Tehniskie dati”. Pārbaudiet, vai tie ir saderīgi ar elektrotīkla parametriem.

Pārbaudiet, vai mājas elektrotīkls ir piemērots ierīces maksimālajai jaudai, ņemot vērā arī visas citas ierīces, kuras var tikt izmantotas.

**Pieslēdziet ierīci sazemētai kontaktligzdai.**

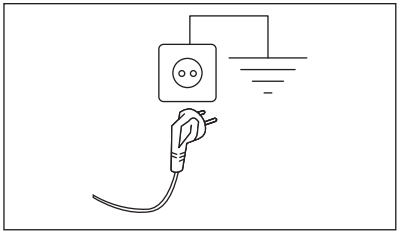

Strāvas padeves kabelim ir jābūt viegli sniedzamam pēc ierīces uzstādīšanas.

Lai veiktu jebkādus elektriskos darbus, kas nepieciešami šīs ierīces uzstādīšanai, sazinieties ar mūsu pilnvaroto servisa centru.

Ražotājs neuzņemas nekādu atbildību par bojājumiem un traumām, kas rodas minēto drošības pasākumu neievērošanas dēļ.

# 6. VADĪBAS PANELIS

## 6.1 Īpašās funkcijas

Jūsu jaunā veļas mašīna atbilst visām mūsdienu prasībām efektīvai veļas apstrādei ar mazu ūdens, elektroenerģijas un mazgāšanas līdzekļu patēriņu, kā arī audumu kopšanai.

- Pateicoties iespējai **Soft Plus** , veļas mīkstinātājs tiek vienmērīgi iestrādāts visā tilpnē ievietotajā veļā, un tas dziļi iesūcas auduma šķiedrās, nevainojami mīkstinot veļas šķiedras.
- **SensiCare sistēma** 30 sekunžu laikā nosaka tilpnē ievietotās veļas svaru, no kā ir atkarīgs programmas ilgums. Mazgāšanas programma pielāgojas veļas apjomam un auduma veidam, nepatērējot vairāk laika, elektroenerģijas un ūdens, kā tas ir nepieciešams.

## 6.2 Vadības paneļa apraksts

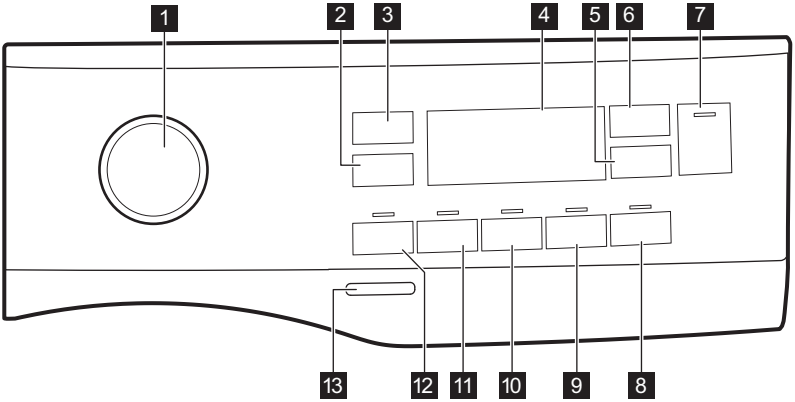


1 Programmu pārslēgs
2 Apgriezienu samazināšanas skārientaustiņš
3 Temperatūras skārientaustiņš
4 Displejs
5 Atliktā starta skārientaustiņš
6 Laika pārvaldnieka skārientaustiņš
7 Ieslēgt/pauze skārientaustiņš
8 Vieglās gludināšanas skārientaustiņš
9 Papildu tvaika skārientaustiņš
10 Papildu skalošanas skārientaustiņš
11 Traipu skārientaustiņš
12 Priekšmazgāšanas skārientaustiņš
13 Ieslēgšanas/izslēgšanas spiedpoga

## 6.3 Displejs

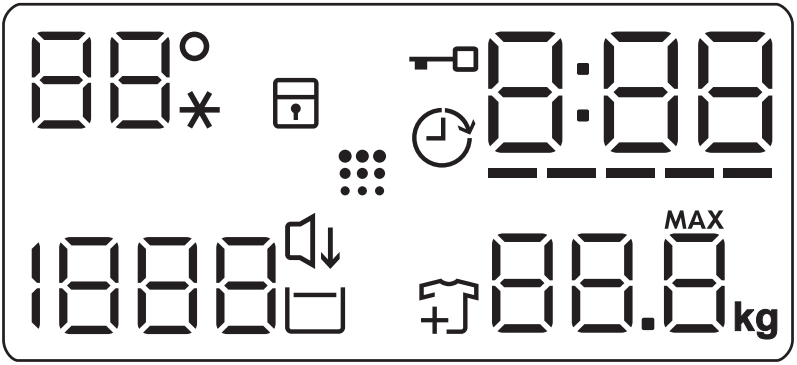

| | |
|---|---|
| 88°<br>- -* | Temperatūras zona:<br>Temperatūras indikators<br>Aukstā ūdens indikators |
| | Bērnu drošības slēdža indikators. |
| | Atliktā starta indikators. |
| | Durvju bloķēšanas indikators. |
| 0:00 | Digitālais indikators var rādīt šādus parametrus:<br>• Programmas ilgums (piem., 2:40).<br>• Atliktā starta laiku (piem., 2h).<br>• Cikla beigas (0:00).<br>• Brīdinājuma kods (piem., E20).<br>• Norādījums par kopējo ierīces darba stundu skaitu. Detalizētāku informācija ir pieejama sadaļas “Darba laika skaitītājs” punktā “Iestatījumi”. |
| ----- | Laika pārvaldnieka joslu līmeņa indikators. |
| 88.8 kg MAX | Maksimālā veļas svara indikators.<br>**MAX** Tas mirgo, kad tilpnē ievietotās veļas daudzums pārsniedz atlasītajai programmai maksimāli paredzēto daudzumu. |
| | Apģērbu pievienošanas indikators. Iedegas mazgāšanas fāzes sākumā, kamēr lietotājs vēl var nopauzēt ierīci un pievienot papildu veļas vienumus. |
| | Veļas tilpnes tīrīšanas indikators. |
| | Indikators Nakts |
| | Skalošanas pauzes indikators. |
| 1888<br>– – – | Veļas izgriešanas apgabals:<br>Veļas izgriešanas ātruma indikators<br>Indikators Bez izgriešanas. Veļas izgriešanas fāze ir deaktivizēta. |

# 7. CENTRĀLĀ POGAS UN TAUSTIŅI

## 7.1 Ievads

ⓘ

Iespējas/funkcijas nav pieejamas ar visām mazgāšanas programmām. Pārbaudiet iespēju/funkciju un mazgāšanas programmu saderību, aplūkojot "Programmu tabulu". Iespēja/funkcija var izslēgt citu, šajā gadījumā ierīce neļaus jums iestatīt nesavienojamas iespējas/funkcijas.

## 7.2 On/Off

Piespiediet šo taustiņu dažas sekundes, lai aktivizētu vai deaktivizētu ierīci. Ieslēdzot vai izslēdzot ierīci, atskan dažādas melodijas.

Tā kā gaidstāves funkcija automātiski deaktivizēs ierīci pēc dažām minūtēm, lai samazinātu elektroenerģijas patēriņu jums, iespējams, vajadzēs atkal aktivizēt ierīci.

Lai iegūtu papildinformāciju, skatiet rindkopu par gaidstāvi sadaļā "Lietošana ikdienā".

## 7.3 Temperatūra

Izvēloties mazgāšanas programmu, ierīce automātiski iesaka noklusējuma temperatūru.

Nospiediet šo taustiņu vairākkārt, līdz vēlamā temperatūra parādās displejā.

Kad displejā redzami indikatori _ _*, ierīce nesilda ūdeni.

## 7.4 Veļas izgriešana

Iestatot programmu, ierīce automātiski iestata noklusējuma veļas izgriešanas ātrumu.

Nospiediet šo pogu vairākkārt, lai:

- **Mainīt veļas izgriešanas ātrumu.** Displejā redzami tikai izgriešanas ātrumi, kas darbojas ar iestatīto programmu.
- Iestatiet **Bez izgriešanas** iespēju **– – –**. Iestatiet šo iespēju visu izgriešanas fāžu deaktivizēšanai. Ierīce veic tikai izvēlētās mazgāšanas programmas ūdens izsūknēšanas fāzi. Iestatiet šo iespēju ļoti smalkiem audumiem. Dažām mazgāšanas programmām skalošanas fāze patērē vairāk ūdens.
- Aktivizējiet iespēju **Skalošanas pauze**.
  Pēdējā skalošana netiks veikta. Pēdējās skalošanas laikā ūdens no veļas mašīnas netiks izsūknēts, lai pasargātu veļu no krokošanās. Mazgāšanas programma tiek pārtraukta ar ūdeni veļas tilpnē.
  Displejs rāda indikatoru . Durvis turpina būt bloķētas, un tilpne regulāri griežas, lai samazinātu veļas saburzīšanos. Lai atbloķētu durvis, Jums ir jāizsūknē no tilpnes ūdens..
  Ja pieskarsieties taustiņam Sākt/Pauze , ierīce veiks veļas izgriešanas fāzi un izsūknēs ūdeni.

> Pēc aptuveni 18 stundām ierīce automātiski izsūknē ūdeni.

- Ieslēgt **Nakts** iespēju.
  Visas starpposma un beigu veļas izgriešanas fāzes tiek atceltas, un programmas beigās veļas tilpnē paliek ūdens. Tas palīdz samazināt burzīšanos.
  Displejs rāda indikatoru . Durvis ir bloķētas. Veļas tilpne regulāri griežas, lai samazinātu burzīšanos. Lai atbloķētu durvis, Jums ir jāizsūknē no tilpnes ūdens..
  Tā kā programma ir ļoti klusa, tā ir piemērota naktī, kad pieejami lētāki enerģijas tarifi. Dažās programmās skalošana tiks veikta, izmantojot lielāku ūdens daudzumu.
  Pieskaroties pogai Sākt/Pauze , ierīce veiks tikai ūdens izsūknēšanas fāzi.

> Pēc aptuveni 18 stundām ierīce automātiski izsūknē ūdeni.

## 7.5 Priekšmazgāšana

Ar šo iespēju varat pievienot mazgāšanas programmai priekšmazgāšanas fāzi.

Iedegas attiecīgais indikators virs skārienpogas.

Izmantojiet šo iespēju, lai aktivizētu priekšmazgāšanas fāzi 30 °C temperatūrā pirms mazgāšanas fāzes.

Šo iespēju ieteicams izmantot ļoti netīrai veļai, it īpaši, ja tajā atrodamas smiltis, putekļi, dubļi un citas cietas daļiņas.

> Šī iespēja var pagarināt programmas ilgumu.

## 7.6 Traipu tīrīšana

Skariet šo iespēju, lai pievienotu programmai traipu attīrīšanas fāzi.

Iedegas attiecīgais indikators virs skārienpogas.

Izmantojiet šo iespēju veļai ar grūti iztīrāmiem traipiem.

Iestatot šo iespēju, iepildiet traipu tīrīšanas līdzekli nodalījumā .

> Šī iespēja palielina programmas ilgumu.
> Šī iespēja nav pieejama temperatūrai, kas zemāka par 40°C.

## 7.7 Pastāvīgi Papildu skalošana

Izmantojot šo iespēju, jūs varat pievienot izvēlētajai mazgāšanas programmai papildu skalošanas ciklus.

Izmantojiet šo iespēju cilvēkiem ar alerģijām pret mazgāšanas līdzekļa atliekām un jūtīgu ādu.

> ⓘ
> Šī iespēja pagarina programmas ilgumu.

Atbilstošais indikators virs spiedpogas izgaismojas un arī paliek degam laikā nākamo ciklu laikā līdz brīdim, kad šī iespēja ir izslēgta.

## 7.8 Pastāvīgi Soft Plus

Iestatiet šo iespēju, lai optimizētu auduma mīkstinātāja izplatību un uzlabotu auduma mīkstumu.

Ieteicama, lietojot auduma mīkstinātāju.

> ⓘ
> Šī iespēja pagarina programmas ilgumu.

Atbilstošais indikators virs spiedpogas izgaismojas un arī paliek degam laikā nākamo ciklu laikā līdz brīdim, kad šī iespēja ir izslēgta.

## 7.9 Viegli gludināt

Ierīce rūpīgi mazgā un izgriež veļu, lai novērstu tās saburzīšanos.

Atbilstoši veļas veidam ierīce samazina izgriešanas ātrumu, patērē vairāk ūdeni vai pieskaņo programmas ilgumu.

Iedegsies attiecīgais indikators.

## 7.10 Atliktais starts

Ar šo iespēju jūs varat atlikt programmas startu uz ērtāku laiku.

Pieskarieties taustiņam vairākkārt, lai iestatītu nepieciešamo atliktā starta laiku. Laika pieauguma solis no 1stundas līdz pat 20 stundām.

Displejs rāda indikatoru un izvēlēto atlikšanas laiku. Pēc pieskaršanās Sākt/Pauze taustiņam ierīce sāk laika atskaiti un durvis ir bloķētas.

## 7.11 Laika pārvaldnieks

Ar šo iespēju jūs varat samazināt programmas ilgumu atkarībā no veļas ielādes daudzuma un netīrības pakāpes.

Iestatot mazgāšanas programmu, displejā parādās noklusējuma ilgums un ----- defises.

Pieskarieties taustiņam Laika pārvaldnieks, lai samazinātu programmas ilgumu pēc jūsu vajadzībām. Displejā redzams jaunais programmas ilgums un defišu skaits attiecīgi samazināsies.

---- Piemērots maksimālas ielādes vidēji netīras veļas mazgāšanai.

--- Ātrais cikls maksimālas ielādes nedaudz netīras veļas mazgāšanai.

-- Ļoti ātrs cikls mazākas ielādes nedaudz netīras veļas mazgāšanai (ieteicama maks. puse ielādes ).

- Īsākais cikls, lai atsvaidzinātu nelielu veļas daudzumu.

Iespēja Laika pārvaldnieks ir pieejama tikai tabulā norādītajām programmām.

| indikators | Cotton | Synthetics |
|---|---|---|
| ----- 1) | ■ | ■ |
| ---- | ■ | ■ |
| --- | ■ | ■ |
| -- | ■ | ■ |
| - | ■ | ■ |

1) Noklusējuma darbības ilgums visām programmām.

ⓘ

Dažās ierīcēs programmas ilgums tiek samazināts, neparādoties defisēm.

### 7.12 Sākt/Pauze ▷‖

Pieskarieties taustiņam Sākt/Pauze ▷‖, lai iedarbinātu, nopauzētu ierīci vai pārtrauktu ieslēgto programmu.

ⓘ

Ikona +👕 nozīmē, ka varat apturēt ciklu un pievienot vai izņemt veļu. Plašāku informāciju lasiet sadaļā "Durvju atvēršana — veļas pievienošana".

## 8. PROGRAMMAS

### 8.1 Programmu tabula

| Programma Noklusējuma temperatūra Temperatūras diapazons | Atsauces veļas izgriešanas ātrums Veļas izgriešanas ātruma diapazons [apgr./min] | Maksimālais veļas daudzums | Programmas apraksts (Veļas veids un netīrības pakāpe) |
|---|---|---|---|
| Eco 40-60 **1)** | 1200 apgr./min (1200- 400) | 6.0 kg | **Balti kokvilnas audumi un krāsnoturīgi kokvilnas audumi**. Vidēji netīra veļa. Elektroenerģijas patēriņš samazinās, un palielinās mazgāšanas programmas ilgums, nodrošinot labus mazgāšanas rezultātus. |
| Cotton 40 °C 90 °C – auksts | 1200 apgr./min (1200- 400) | 6.0 kg | **Balti un krāsoti kokvilnas izstrādājumi**. Vidēji vai nedaudz netīri. |
| Synthetics 30°C 60 °C – auksts | 1200 apgr./min (1200 - 400) | 3.0 kg | **Sintētikas vai jauktu audumu izstrādājumi.** Vidēji netīra veļa. |
| Delicates 30 °C 40 °C – auksts | 1200 apgr./min (1200- 400) | 1.0 kg | **Smalki audumi, piemēram, akrils, viskoze un jaukta veida audumi, kam nepieciešama saudzīgāka mazgāšana**. Vidēji un viegli netīra veļa. |
| Rapid 14min 30 °C | 800 apgr./min (800- 400) | 1.0 kg | **Sintētikas un jauktu audumu** izstrādājumi. Viegli netīri apģērbi un apģērbu atsvaidzināšana. |
| Rinse | 1200 apgr./min (1200- 400) | 6.0 kg | **Visi audumi, izņemot vilnas izstrādājumus un smalkveļu.** Programma veļas skalošanai un izgriešanai. Noklusējuma veļas izgriešanas ātrums ir kokvilnas izstrādājumu programmām paredzētais ātrums. Samaziniet izgriešanas ātrumu atbilstoši veļas veidam. Nepieciešamības gadījumā iestatiet iespēju Papildu skalošana , lai palielinātu skalošanas reižu skaitu. Izvēloties zemu izgriešanas ātrumu, ierīce veic saudzīgu skalošanu un īslaicīgu izgriešanu. |
| Drain/Spin | 1200 apgr./min (1200 -400) | 6.0 kg | **Visi audumi, izņemot vilnas un smalkos audumus**. Veļas izgriešana un ūdens izsūknēšana no veļas tilpnes. |

| Programma<br>Noklusējuma temperatūra<br>Temperatūras diapazons | Atsauces veļas izgriešanas ātrums<br>Veļas izgriešanas ātruma diapazons [apgr./min] | Maksimālais veļas daudzums | Programmas apraksts (Veļas veids un netīrības pakāpe) |
|---|---|---|---|
| Anti-Allergy<br>60 °C | 1200 apgr./min<br>(1200 - 400) | 6.0 kg | **Balti kokvilnas izstrādājumi.** Šī augstas efektivitātes mazgāšanas programma, kas apvienota ar tvaikiem, likvidē vairāk nekā 99,99 % baktēriju un vīrusu**2)** mazgāšanas laikā uzturot temperatūru virs 60 °C; tvaika fāze nodrošina papildu iedarbību uz šķiedrām; uzlabotā skalošanas fāze nodrošina pienācīgu veļas mazgājamā līdzekļa un mikroorganismu likvidēšanu. Šī programma nodrošina arī ziedputekšņu / alergēnu pienācīgu likvidēšanu. |
| Baby Clothes<br>40°C<br>40 °C – auksts | 1200 apgr./min<br>(1200 - 400) | 1.0 kg | Saudzīgas mazgāšanas cikls, kas piemērots mazuļu drēbēm. Augsts ūdens līmenis un saudzīga kustība mazgāšanas laikā aizsargā krāsu un šķiedras. |
| Silk<br>30 °C | 800 apgr./min<br>(800 - 400) | 0.5 kg | Īpaša mazgāšanas programma **zīda un sintētiskiem izstrādājumiem**. |
| Wool<br>40°C<br>40 °C – auksts | 1200 apgr./min<br>(1200- 400) | 1.0 kg | **Veļas mazgājamā mašīnā mazgājami vilnas, ar rokām mazgājami vilnas un citi audumi**, uz kuriem norādīts kopšanas simbols “mazgāt ar rokām”**3)** |
| Sport<br>30 °C<br>40 °C – auksts | 1200 apgr./min<br>(1200 - 400) | 3.0 kg | **Jauktu audumu sporta apģērbi**. Viegli netīri apģērbi vai apģērbu atsvaidzināšana. |

| Programma<br>Noklusējuma temperatūra<br>Temperatūras diapazons | Atsauces veļas izgriešanas ātrums<br>Veļas izgriešanas ātruma diapazons [apgr./min] | Maksimālais veļas daudzums | Programmas apraksts (Veļas veids un netīrības pakāpe) |
|---|---|---|---|
| Outdoor<br>30 °C<br>40 °C – auksts | 1200 apgr./min<br>(1200- 400) | 1.5 kg**4)**<br>1.0 kg**5)** | ⓘ<br>Nelietojiet auduma mīkstinātāju un rūpējieties par to, lai mazgāšanas līdzekļa dozatorā nebūtu veļas mīkstinātāja atlieku.<br><br>**Sintētisku audumu sporta apģērbi.** Programma paredzēta, lai maigi mazgātu modernus āra sporta apģērbus, kā arī ir piemērota tādiem sporta apģērbiem, kurus lieto sporta zālē, riteņbraukšanā, skriešanā u.c. Ieteicamais tilpnē ievietojamais veļas daudzums ir 1.5 kg.<br>**Ūdensnecaurlaidīgi, ūdensnecaurlaidīgi un gaidu caurlaidīgi audumi, un ūdensizturīgi audumi.** Šo programmu var arī lietot ūdensizturības atjaunošanai. Tā ir īpaši paredzēta drēbju ar hidrofobisko pārklājumu apstrādei. Lai veiktu šo ūdensnecaurlaidības atjaunošanas ciklu, rīkojieties šādi:<br>• Iepildiet nodalījumā mazgāšanas līdzekli ⊔.<br>• Ielejiet speciālu audumu ūdensizturības atjaunošanas līdzekli atvilktnes veļas mīkstinātāja nodalījumā ❀.<br>• Samaziniet tilpnē ievietoto veļas daudzumu līdz 1.0 kg.<br><br>ⓘ<br>Lai vēl vairāk uzlabotu ūdensnecaurlaidības atjaunošanas darbību, žāvējiet veļu žāvētājā, iestatot žāvēšanas programmu Outdoor (ja tā ir pieejama un ja apģērba kopšanas etiķetē ir norādīts, ka to drīkst žāvēt žāvētājā). |

| Programma Noklusējuma temperatūra Temperatūras diapazons | Atsauces veļas izgriešanas ātrums Veļas izgriešanas ātruma diapazons [apgr./min] | Maksimālais veļas daudzums | Programmas apraksts (Veļas veids un netīrības pakāpe) |
|---|---|---|---|
| Denim<br>30 °C<br>40 °C – auksts | 800 apgr./min<br>(1200 - 400) | 1.5 kg | **Īpaša programma džinsu apģērbiem ar saudzīgu mazgāšanas fāzi, lai samazinātu krāsas izbalēšanu un plankumus**. Labākiem mazgāšanas rezultātiem ir ieteicams mazāks veļas ielādes daudzums. |

1) **Saskaņā ar Komisijas Regulu ES 2019/2023 un Ukrainas dekrētu 834/2023.** Šī programma 40 °C temperatūrā kopā vienā ciklā ļauj izmazgāt vidēji netīru kokvilnas veļu, kam norādīts, ka tā jāmazgā 40 °C vai 60 °C temperatūrā. Temperatūra nav norādīta un nav redzama, tā tiek iestatīta automātiski.

ⓘ

Veļas sasniegto temperatūru, programmas darbības ilgumu un citus datus skatiet nodaļā “Patēriņa vērtības”. Visefektīvākās programmas energopatēriņa ziņā parasti ir tās, kas darbojas ar zemākā temperatūrā un ilgāku laiku.

2) Pārbaudīta pret zeltaino stafilokoku (Staphylococcus aureus), enterokokiem (Enterococcus faecium), raugveida sēnītēm (Candida albicans), baktēriju Pseudomonas aeruginosa un MS2 bakteriofāgu ārējā pārbaudē, kuru 2021. gadā veica uzņēmums “Swissatest Testmaterialien AG” (pārbaudes ziņojuma nr. 202120117),

3) Šī cikla laikā veļas tilpne griežas lēnām, lai nodrošinātu saudzīgu mazgāšanu. Šī cikla laikā veļas tilpne griežas lēnām, lai nodrošinātu saudzīgu mazgāšanu, bet tas ir normāli šai programmai.

4) Mazgāšanas programma.

5) Mazgāšanas programma un ūdensnecaurlaidības atjaunošanas fāze.

## Programmu iespēju saderība

| Programma | | | | | | | | | | | |
|---|---|---|---|---|---|---|---|---|---|---|---|
| Eco 40-60 | ■ | | ■ | | | | | | | ■ | |
| Cotton | ■ | ■ | ■ | ■ | ■ | ■ | ■ | ■ | ■ | ■ | ■ |
| Synthetics | ■ | ■ | ■ | ■ | ■ | ■ | ■ | ■ | ■ | ■ | ■ |
| Delicates | ■ | ■ | ■ | ■ | | | ■ | ■ | | ■ | |
| Rapid 14min | ■ | ■ | ■ | | | | | | | ■ | |
| Rinse | ■ | ■ | ■ | | | | ■ | | | ■ | |
| Drain/Spin | ■ | ■ | | | | | | | | ■ | |
| Anti-Allergy | ■ | ■ | ■ | | ■ | ■ | ■ | ■ | | ■ | |
| Baby Clothes | ■ | ■ | ■ | ■ | ■ | | ■ | ■ | | ■ | |

| Programma | | | | | | | | | | | |
|---|---|---|---|---|---|---|---|---|---|---|---|
| Silk | ■ | ■ | | | | | | | | ■ | |
| Wool | ■ | ■ | ■ | | | | | | | ■ | |
| Sport | ■ | ■ | ■ | | ■ | | ■ | | | ■ | |
| Outdoor | ■ | ■ | ■ | | | | ■ | | | ■ | |
| Denim | ■ | ■ | ■ | ■ | | ■ | ■ | ■ | ■ | ■ | |

## Mazgāšanas programmām piemēroti veļas mazgāšanas līdzekļi

| Programma | Universāls veļas mazgāšanas pulveris[1)] | Šķidrais universālais mazgāšanas līdzeklis | Šķidrais mazgāšanas līdzeklis krāsainiem audumiem | Smalkveļa, vilnas izstrādājumi | Īpašs |
|---|---|---|---|---|---|
| Eco 40-60 | ▲ | ▲ | ▲ | -- | -- |
| Cotton | ▲ | ▲ | ▲ | -- | -- |
| Synthetics | ▲ | ▲ | ▲ | -- | -- |
| Delicates | -- | -- | -- | ▲ | ▲ |
| Rapid 14min | -- | ▲ | ▲ | -- | -- |
| Anti-Allergy | ▲ | ▲ | -- | -- | ▲ |
| Baby Clothes | -- | ▲ | ▲ | -- | ▲ |
| Silk | -- | -- | -- | ▲ | ▲ |
| Wool | -- | -- | -- | ▲ | ▲ |
| Sport | -- | ▲ | ▲ | -- | ▲ |
| Outdoor | -- | -- | -- | ▲ | ▲ |
| Denim | -- | -- | ▲ | ▲ | ▲ |

1) Temperatūrā, kas pārsniedz 60 °C, ieteicams lietot pulverveida mazgāšanas līdzekli.

▲ = ieteicams

-- = nav ieteicams

## 8.2 Woolmark Premium Wool Care - Zils

WOOLMARK
WOOL CARE
WOOL HAND WASH SAFE

Uzņēmums "Woolmark Company" ir pārbaudījis šīs mašīnas vilnas mazgāšanas programmu un atzinis to par piemērotu vilnu saturošu apģērbu, kuriem uz etiķetes norādīts, ka tie "jāmazgā ar rokām", mazgāšanai ar nosacījumu, ka šie izstrādājumi tiek mazgāti saskaņā ar norādēm uz apģērbu etiķetēm un veļas mašīnas ražotāja norādījumiem.
M1459

# 9. IESTATĪJUMI

## 9.1 Skaņas signāli

Šai ierīcei ir dažādi skaņas signāli, kas darbojas šādos gadījumos:

- aktivizējot ierīci (īpaša īsa melodija);
- izslēdzot ierīci (īpaša īsa melodija);
- pieskaroties taustiņiem (klikšķa skaņa);
- veicot nederīgu izvēli (trīs īsi klikšķi);
- programmas darbība ir beigusies (secīgas skaņas, kas dzirdamas aptuveni divu minūšu garumā);
- ierīces darbībā radušies traucējumi (secīgas skaņas, kas dzirdamas aptuveni piecu minūšu garumā).

Lai **izslēgtu/aktivizētu** skaņas signālus, kad programmas darbība ir pabeigta, vienlaikus pieskarieties taustiņiem un , un turiet tos piespiestus divu sekunžu garumā. Displejā redzams On/Off

Ja jūs izslēdzat skaņas signālus, ierīces darbības traucējumu gadījumā tie turpina skanēt.

## 9.2 Bērnu drošības funkcija

Ar šo iespēju Js varat neļaut bērniem spēlēties ar vadības paneli.

Lai **ieslēgtu/izslēgtu** šo iespēju, turiet nospiestu taustiņu , līdz **iedegas/nodziest** displejā.

Ierīce pāries uz šīs iespējas izvēli pēc tam, kad to izslēdz.

Bērnu drošības funkcija var nebūt pieejama dažas sekundes pēc ierīces ieslēgšanas.

## 9.3 Darba stundu skaitītājs

Pastāv iespēja aplūkot ierīces kopējo darba stundu skaitu, sākot no pirmās ieslēgšanas reizes. Šī vērtība skaita ciklu darbības laiku (neietver pauzes, atliktā starta laiku). Lai aplūkotu šo rādītāju, veiciet turpmākās darbības.

1. Ieslēdziet ierīci, nospiežot taustiņu On/Off.
2. Pagrieziet programmu pārslēgu uz programmu Eco 40-60 (1. pozīcija pulksteņrādītāja virzienā).
3. Nospiediet un dažas sekundes turiet taustiņus un (10 sekunžu laikā pēc ieslēgšanas. Pēc šīm 10 sekundēm šī taustiņu kombinācija ieslēdz vai izslēdz skaņas signālus).
4. Pēc 3 sekundēm displejā tiek parādīts kopējais ierīces darbības stundu skaits, piemēram, 1276 stundas, divas (2) sekundes displejā tiek rādīts teksts Hr, divas (2) sekundes — 12 (tūkstoši un simti) un 76 (desmiti un vieni).

Ja procedūra nedarbojas (noildzes vai nepareiza programmu taustiņā pozīcija, vai nepareizas taustiņu kombinācijas dēļ), izslēdziet ierīci un atkārtojiet secību no jauna.

### 9.4 Rūpnīcas iestatījumu atgrieze

Šī funkcija ļauj atjaunot rūpnīcas noklusējuma iestatījumus. Lai **aktivizētu** šo iespēju, veiciet turpmākās darbības.

1. Ieslēdziet ierīci, nospiežot taustiņu On/Off.
2. Pagrieziet programmu pārslēgu uz programmu Synthetics (3. pozīcija pulksteņrādītāja virzienā).
3. Nospiediet un dažas sekundes turiet taustiņus un (10 sekunžu laikā pēc ieslēgšanas. Pēc šīm 10 sekundēm šī taustiņu kombinācija ieslēdz vai izslēdz skaņas signālus).
4. Displejā aptuveni 5 sekundes tiks rādīts **– – –**.

Ja procedūra nedarbojas (noildzes vai nepareiza programmu taustiņā pozīcija, vai nepareizas taustiņu kombinācijas dēļ), izslēdziet ierīci un atkārtojiet secību no jauna.

## 10. PIRMS PIRMĀS IESLĒGŠANAS

1. Pārliecinieties, ka pieejama elektropadeve un ūdens krāns ir atvērts.
2. Ielejiet 2 litrus ūdens mazgāšanas līdzekļa nodalījumā, kas apzīmēts ar **2**.

Šī darbība aktivizē ūdens izsūknēšanas sistēmu.

3. Ielejiet nelielu mazgāšanas līdzekļa daudzumu nodalījumā, kas apzīmēts ar **2**.
4. Iestatiet un iedarbiniet kokvilnas programmu ar augstāko temperatūru, neievietojot veļas tilpnē veļu.

Šādi no veļas tilpnes tiek iztīrīti visi iespējamie netīrumi.

## 11. IKDIENAS LIETOŠANA

**BRĪDINĀJUMS!**

Skatiet sadaļu "Drošība".

### 11.1 Ierīces aktivizēšana

1. Pievienojiet elektrotīkla vada spraudni elektrotīkla kontaktligzdai.
2. Atveriet ūdens krānu.
3. Lai ieslēgtu ierīci, dažu sekundes turiet nospiestu taustiņu On/Off.

Atskan īss skaņas signāls.

### 11.2 Veļas ievietošana tilpnē

1. Atveriet ierīces durvis.
2. Iztukšojiet kabatas un atlokiet apģērba gabalus pirms to ievietošanas ierīcē.
3. Ievietojiet veļu tilpnē pa vienam gabalam.

Neievietojiet veļas tilpnē pārāk daudz veļas.

4. Stingri aizveriet durvis.

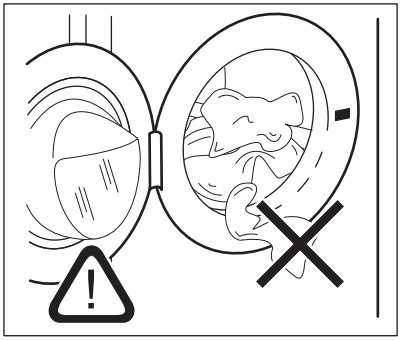

**UZMANĪBU!**

-Pārliecinieties, ka neviens apģērba gabals netiek iespiests starp blīvējumu un durvīm, lai izvairītos no ūdens noplūdes riska un veļas sabojāšanas.

-Mazgājot stipri eļļainus, taukainus traipus vai izmantojot smaržvielas, var sabojāt veļas mazgājamās mašīnas gumijas daļas.

## 11.3 Mazgāšanas līdzekļa un papildlīdzekļu lietošana

1. Mazgāšanas līdzekļa un auduma mīkstinātāja iepildīšana.
2. Ielieciet mazgāšanas līdzekli un auduma mīkstinātāju attiecīgajos nodalījumos.
3. Rūpīgi aizveriet mazgāšanas līdzekļa atvilktni

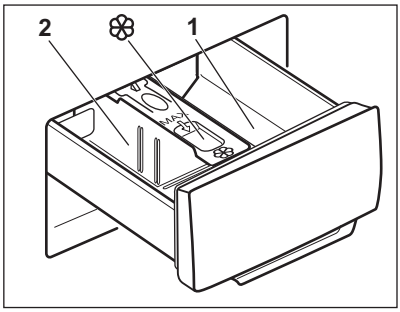


⚠ **UZMANĪBU!**

Izmantojiet veļas mazgājamai mašīnai piemērotus mazgāšanas līdzekļus.

ⓘ

Vienmēr ievērojiet instrukcijas, kas norādītas uz mazgāšanas līdzekļu iepakojuma.

| | |
|---|---|
| 1 | Mazgāšanas līdzekļa nodalījums priekšmazgāšanas fāzei vai mērcēšanas programmai (ja pieejams). Pirms programmas sākuma uzpildiet mazgāšanas līdzekli priekšmazgāšanas un mērcēšanas fāzei. |
| 2 | Mazgāšanas līdzekļa nodalījums mazgāšanas fāzei. Lietojot šķidro mazgāšanas līdzekli, uzpildiet to uzreiz pirms programmas sākuma. |
| ❀ | Šķidro veļas kopšanas līdzekļu (auduma mīkstinātājs, cietinātājs) nodalījums. Ielejiet izstrādājumu nodalījumā pirms programmas sākuma. |

Pēc mazgāšanas cikla, ja nepieciešams, notīriet mazgāšanas līdzekļa atliekas no mazgāšanas līdzekļa dozatora.

## 11.4 Mazgāšanas līdzekļa atdalītāja pozīcijas maiņa

1. Izvelciet mazgāšanas līdzekļa dozatoru. Mazgāšanas līdzekļa atdalītāja **A** stāvoklis paredzēts **pulverim** (rūpnīcas iestatījums).

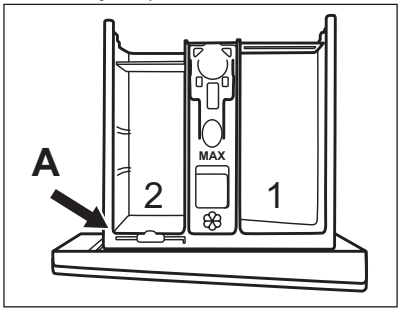


2. **Lai izmantotu arī šķidro mazgāšanas līdzekli/piedevu vai balinātāju:** Izņemiet mazgāšanas līdzekļa atdalītāju no **A** stāvokļa un ievietojiet **B** stāvoklī.

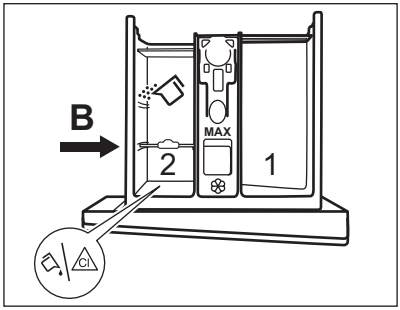


Mazgāšanas līdzekļa atdalītāja **B** stāvoklis ir paredzēts pulverim aizmugurējā nodalījumā un šķidrajam mazgāšanas līdzeklim/piedevai vai balinātājam priekšējā nodalījumā.

3. **Lai izmantotu tikai šķidros mazgāšanas līdzekļus:** Noregulējiet atdalītāju uz **C** stāvokli.

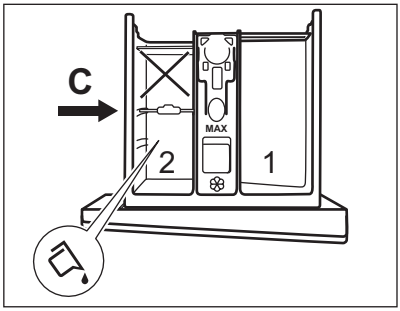


- Nelietojiet želatīnveida vai biezus šķidros mazgāšanas līdzekļus;
- Nepārsniedziet maksimālo šķidrā mazgāšanas līdzekļa devu.
- Neiestatiet priekšmazgāšanas fāzi;
- Neiestatiet atliktā starta funkciju.

4. Nomēriet mazgāšanas līdzekli un auduma mīkstinātāju un uzmanīgi aizveriet mazgāšanas līdzekļa dozatoru.

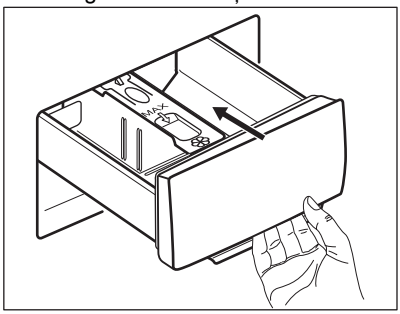


Gādājiet, lai mazgāšanas līdzekļa atdalītājs ir kārtīgi ievietots un tas netraucē, aizverot atvilktni.

## 11.5 Programmas iestatīšana

1. Pagrieziet programmu izvēles pārslēgu izvēlētās mazgāšanas programmas pozīcijā.

Mirgo Sākt/Pauze ▷‖ indikatora taustiņš.

2. Lai mainītu temperatūru un/vai izgriešanas ātrumu, piespiediet attiecīgos taustiņus.
3. Ja vēlaties, iestatiet vienu vai vairākas iespējas, pieskaroties attiecīgajiem taustiņiem. Saistītie indikatori iedegas displeja un norādītā informācija attiecīgi mainās.

ⓘ

Ja izvēle **nav iespējama**, atskan skaņas signāls un displejā parādās **– – –**.

## 11.6 Programmas sākšana

Pieskarieties taustiņam Sākt/Pauze ▷‖, lai ieslēgtu programmu. Programmu nav iespējams palaist, kad taustiņa indikators ir izslēgts un nemirgo (t.i., programmu pārslēgs ir nepareizā stāvoklī).
Attiecīgais indikators pārtrauc mirgot un turpina degt.
Programma uzsāk darbību, durvis ir bloķētas.
Displejā redzams indikators ⊸▯, un tiek parādīts simbols +👕, kas norāda, ka joprojām iespējams apturēt ciklu un pievienot apģērbu.

ⓘ

Ūdens izsūknēšanas sūknis darbojas īsu brīdi, pirms ierīcē ieplūst ūdens.

## 11.7 Programmas palaišana, izmantojot atlikto startu

1. Vairākkārt pieskarieties taustiņam Atliktais starts ⏲, līdz displejā parādās vēlamais atliktā starta laiks. Displejā indikators rāda ⏲.
2. Pieskarieties taustiņam Sākt/Pauze ▷‖. Ierīces durvis bloķējas un sākas atliktā starta laika atskaite. Displejs rāda indikatoru ⊸▯.

Kad laika atskaite beigusies, programma uzsāk darbu automātiski.

### Atliktā starta atcelšana laika atskaites laikā

Lai atceltu atlikto startu veiciet tālāk minēto.

1. Pieskarieties taustiņam Sākt/Pauze ▷‖, lai pauzētu ierīci. Mirgo attiecīgais indikators.
2. Vairākkārt piespiediet pogu Atliktais starts ⏲, līdz displejā redzams ▯ un indikators ⏲ nodziest.
3. Piespiediet taustiņu Sākt/Pauze ▷‖ atkārtoti, lai nekavējoties aktivizētu programmu.

### Atliktā starta mainīšana laika atskaites laikā

Lai mainītu atlikto startu veiciet tālāk minēto.

1. Pieskarieties taustiņam Sākt/Pauze ▷||, lai pauzētu ierīci. Mirgo attiecīgais indikators.
2. Vairākkārt pieskarieties taustiņam Atliktais starts ⏲, līdz displejā parādās vēlamais atliktā starta laiks.
3. Vēlreiz piespiediet taustiņu Sākt/Pauze ▷||, lai aktivizētu jauno laika atskaiti.

## 11.8 SensiCare System veļas daudzuma noteikšana

ⓘ

Displejā redzamais programmas ilgums attiecas uz **vidēju/lielu** ievietotās veļas daudzumu.

Pēc pieskaršanās taustiņam Sākt/Pauze ▷||, maksimālā norādītā veļas daudzuma indikators izdziest, SensiCare System uzsāk veļas daudzuma noteikšanu:

1. Ierīce nosaka ievietoto veļas daudzumu pirmo 30 sekunžu laikā. Programmās, kurās ir pieejama iespēja Laika pārvaldnieks, šīs fāzes laikā funkcijas Laika pārvaldnieks joslas ---- zem laika ciparīem attēlo vienkāršu animāciju. Veļas tilpne griežas īsu brīdi.
2. Programmas ilgumu var attiecīgi pielāgot, un tas var palielināties vai samazināties. Vēl pēc 30 sekundēm ierīce sāk piepildīties ar ūdeni.

Veļas daudzuma noteikšanas beigās, ja **veļas tilpne ir pārslogota**, displejā mirgo indikators **MAX**:

Šādā gadījumā ierīci iespējams uz 30 sekundēm nopauzēt un izņemt lieko veļu.

Kad maksimālo svaru pārsniedzošā veļas daļa ir izņemta, pieskarieties taustiņam Sākt/Pauze ▷||, lai atkārtoti iedarbinātu programmu. Posmu SensiCare var atkārtot ne vairāk kā trīs reizes (skat. 1. punktu).

**Svarīgi!** Ja veļas daudzumu nesamazina, mazgāšanas programma atsāk darbību jebkurā gadījumā, neraugoties uz to, ka ierīce ir pārslogota. Šādā gadījumā nav iespējams garantēt labākos mazgāšanas rezultātus.

ⓘ

Aptuveni 20 minūtes pēc programmas darbības sākuma programmas ilgumu var noregulēt vēlreiz atkarībā no audumu ūdens uzsūkšanas spējām.

ⓘ

SensiCare noteikšanu veic tikai ar pilnām mazgāšanas programmām un ja nav samazināts programmas ilgums, izmantojot taustiņu Laika pārvaldnieks.

ⓘ

Funkcija SensiCare System nav pieejama tādām programmām kā Wool, Rinse, un īsā cikla programmām.

## 11.9 Programmas pārtraukšana un iespēju maiņa

Kad programma darbojas, mainīt var **tikai dažas** iespējas:

1. Pieskarieties taustiņam Sākt/Pauze ▷||.

Mirgo attiecīgais indikators.

2. Nomainiet iespējas. Displejā norādītā informācija attiecīgi mainās.
3. Nospiediet taustiņu Sākt/Pauze ▷|| vēlreiz.

Mazgāšanas programma turpina darboties.

## 11.10 Aktivizētās programmas atcelšana

1. Piespiediet taustiņu On/Off, lai atceltu programmu un izslēgtu ierīci.
2. Vēlreiz piespiediet taustiņu On/Off, lai ieslēgtu ierīci.

Ja SensiCare sistēma ir beigusies un ūdens iepilde ir jau sākusies, jaunā programma sākas **bez SensiCare sistēmas**atkārtošanas. Ūdens un mazgāšanas līdzeklis netiek izsūknēti, lai izvairītos no liekas resursu izšķiešanas. Displejā redzams programmas maksimālais ilgums, uzrādot jaunāko informāciju aptuveni 20 minūtes pēc jaunas programmas sākuma.

Ir arī alternatīvs atcelšanas veids:
1. Pagrieziet pārslēgu "Reset" (Atiestatīt) pozīcijā • .
2. Nogaidiet 1 sekundes. Displejā tiks parādīts --- .
Tagad varat iestatīt jaunu mazgāšanas programmu.

## 11.11 Tvertnes durvju atvēršana – apģērba gabalu pievienošana

Ja deg ikona, vienmēr varat atvērt durvis.

Ja temperatūra vai ūdens līmenis veļas tilpnē ir pārāk augsti un/vai veļas tilpne joprojām griežas, durvis nevajadzētu atvērt.

Ierīces durvis ir bloķētas laikā, kad darbojas programma vai atliktais starts. Displejs rāda indikatoru .

1. Pieskarieties taustiņam Sākt/Pauze . Sāk mirgot indikators.
2. Pagaidiet, līdz durvju bloķēšanas indikators nodziest. Atveriet ierīces durvis. Ja nepieciešams, ievietojiet vai izņemiet priekšmetus. Aizveriet durvis un pieskarieties pogai Sākt/Pauze . Turpina darboties programma vai atliktais starts.

## 11.12 Programmas pabeigšana

Kad programmas darbība beigusies, ierīce automātiski izslēdzas. Atskan skaņas signāli, ja tie ir aktivizēti. Displejā parādās 0:00

Taustiņa Sākt/Pauze indikators izdziest.

Durvis tiek atbloķētas, un indikators izdziest.

1. Izņemiet veļu no ierīces.
2. Pārliecinieties, ka veļas tilpne ir tukša.
3. Turiet durvis un mazgāšanas līdzekļa dozatoru pusvirus, lai ierīcē neveidotos pelējums un smakas.

## 11.13 Ūdens izsūknēšana no tilpnes pēc cikla beigām

Izvēloties programmu vai iespēju, kura neizsūknē ūdeni pēc pēdējās skalošanas reizes, programma ir beigusies, taču:

- Laika joslā redzams 0:00 un displejā redzams, ka durvis ir nobloķētas .
- Tilpne joprojām pa laikam pagriežas, lai novērstu veļas burzīšanos.
- Durvis ir bloķētas.
- Lai atvērtu vāku, vispirms Jums ir jāizsūknē ūdens no tilpnes:

1. Ja nepieciešams, pieskarieties pogai Veļas izgriešana , lai samazinātu ierīces piedāvāto veļas izgriešanas ātrumu.
2. Piespiediet pogu Sākt/Pauze:
   - Ja ir iestatīts Skalošanas pauze , ierīce izsūknē ūdeni un izgriež veļu.
   - Ja esat iestatījis Silent , ierīce tikai izsūknē ūdeni

Iespēju indikators Skalošanas pauze un Silent pazūd.

3. Kad programmas darbība beigusies un lūkas bloķēšanas indikators ir izdzisis, jūs varat atvērt durvis.
4. Lai izslēgtu ierīci, pāris sekundes piespiediet pogu On/Off.

## 11.14 Gaidstāves funkcija

Gaidstāves funkcija automātiski izslēdz ierīci, lai samazinātu enerģijas patēriņu tālāk minētajos gadījumos.

- Jūs neizmantojat ierīci 5 minūtes, kamēr neviena programma nedarbojas.
- 5 minūtes pēc mazgāšanas programmas beigām.
  Displejs rāda beidzamās programmas beigu laiku.

Pagrieziet programmu pārslēgu, lai iestatītu jaunu ciklu.

Ja pārslēgs ir pagriezts "Reset" (Atiestatīt) pozīcijā • , ierīce automātiski izslēdzas pēc 30 sekundēm.

ⓘ

Ja iestatāt programmu vai iespēju, kas beidzas ar ūdeni tilpnē, **Gaidstāves funkcija** neizslēdz ierīci, lai atgādinātu, ka jāizsūknē ūdens.

# 12. IETEIKUMI UN PADOMI

⚠ **BRĪDINĀJUMS!**

Skatiet sadaļu "Drošība".

## 12.1 Veļas ielāde

- Sašķirojiet veļu šādi: baltā veļa, krāsainā veļa, sintētika, smalkveļa un vilnas izstrādājumi.
- Ievērojiet uz etiķetēm norādītās drēbju aprūpes norādes.
- Nemazgājiet kopā baltus un krāsainus apģērbus.
- Daži krāsaini apģērbi var zaudēt krāsu pirmajā mazgāšanas reizē. Ieteicams tos mazgāt atsevišķi dažas pirmās reizes.
- Izgrieziet uz āru daudzslāņu audumus, vilnu un drēbes ar uzkrāsotām ilustrācijām.
- Mazgājiet un apstrādājiet netīrus traipus ar atbilstošu mazgāšanas līdzekli pirms ievietošanas veļas tilpnē.
- Rīkojieties uzmanīgi ar aizkariem. Noņemiet āķus vai ielieciet aizkarus mazgāšanas maisā vai spilvendrānā.
- Nemazgājiet apģērbu bez vīlēm un apģērbu ar iegriezumiem. Izmantojiet speciālo veļas mazgāšanas maisu maziem un/vai smalkiem apģērbiem (piem., krūšturus ar stīpām, jostas, zeķbikses, kurpju šņores, lentes u.c.).

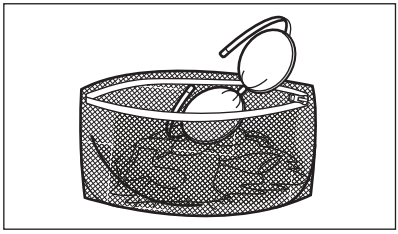

- Īpaši neliels veļas daudzums var radīt līdzsvara problēmas izgriešanas fāzes laikā, kas izraisa pārmērīgas vibrācijas. Ja tas notiek:
  - pārtrauciet programmu un atveriet durvis (skatiet sadaļu “Ikdienas lietošana”);
  - izkārtojiet veļu ar rokām, lai apģērba gabali būtu vienmērīgi izklāti veļas tilpnē;
  - nospiediet taustiņu Sākt/Pauze. Veļas izgriešanas fāze turpinās.
- Aizpogājiet spilvendrānas, aiztaisiet rāvējslēdzējus, āķīšus un spiedpogas. Sasieniet jostas, auklas, kurpju šņores, lentes un jebkādus citus vaļīgus elementus.
- Iztukšojiet kabatas un atlokiet atloces.

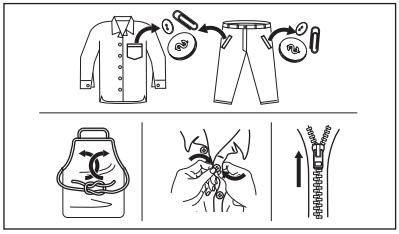

## 12.2 Noturīgi traipi

Ir tādi traipi, kuriem nepalīdz tikai ūdens un veļas mazgāšanas līdzeklis.

Mēs iesakām šos traipus pirms drēbju ievietošanas ierīcē iepriekš apstrādāt.

Ir iespējams iegādāties īpašus traipu noņēmējus. Izmantojiet īpašo traipu noņēmēju, kas atbilst traipu veidam un audumam.

## 12.3 Mazgāšanas līdzekļa veids un daudzums

Mazgāšanas līdzekļa izvēle un pareiza daudzuma izmantošana ne tikai ietekmē veļas mazgāšanas rezultātu, bet arī palīdz izvairīties no liekas resursu izšķiešanas, kā arī pasargāt vidi:

- Lietojiet tikai veļas mazgājamām mašīnām paredzētos mazgāšanas un citus līdzekļus. Vispirms ievērojiet šādus vispārējus noteikumus:
  - pulvera mazgāšanas līdzekļi (arī tabletes un vienas devas mazgāšanas līdzekļi) visiem auduma veidiem, izņemot delikātiem. Dodiet priekšroku veļas pulverim ar balinātāju baltajiem apģērbiem un veļas dezinfekcijai,
  - šķidrie mazgāšanas līdzekļi (arī vienas devas mazgāšanas līdzekļi), programmām mazgāšanai zemās temperatūrās (60°C maks.) visu veidu audumiem, vai īpaši tikai vilnai.
- Veļas mazgāšanas līdzekļa izvēle un daudzums atkarīgs no: auduma veida (smalkveļa, vilnas izstrādājumi, kokvilna u.c.), apģērba krāsas, veļas daudzuma, netīrības pakāpes, mazgāšanas temperatūras, laika un izmantotā ūdens cietības pakāpes.
- Ievērojiet norādījumus, kas sniegti uz mazgāšanas līdzekļu vai citu līdzekļu iepakojuma, nepārsniedzot maksimāli norādīto līmeni (**MAX**).
- Nejauciet kopā dažādus veļas mazgāšanas līdzekļu veidus.
- Izmantojiet mazāku mazgāšanas līdzekļa daudzumu, ja:
  - mazgājat nelielu veļas daudzumu;
  - programmas ilgums ir samazināts, nospiežot Laika pārvaldnieka taustiņu.
  - veļa ir tikai nedaudz netīra.
  - ja mazgāšanas laikā veidojas daudz putu.
- Izmantojot mazgāšanas līdzekli tablešu vai kapsulu formā, vienmēr ievietojiet to veļas tilpnē, nevis mazgāšanas līdzekļa dozatorā, un ievērojiet ražotāja ieteikumus.

**Nepietiekams mazgāšanas līdzekļa daudzums var izraisīt:**

- neapmierinošus mazgāšanas rezultātus;
- mazgājamā veļa var palikt pelēka;
- taukainas drēbes;
- pelējumu ierīcē.

**Pārmērīgs mazgāšanas līdzekļa daudzums var izraisīt:**

- putas;
- sliktāku mazgāšanas rezultātu;
- nepietiekamu skalošanu;
- lielāku ietekmi uz vidi.

## 12.4 Padomi ietaupījumiem

Lai ietaupītu ūdeni, enerģiju un mazgāšanas līdzekli, mēs iesakām ievērot turpmāk minētos padomus.

- Ievietojot ierīcē veļu līdz **katras programmas maksimālajai norādītajai ietilpībai, Jūs samazināsit elektroenerģijas un ūdens patēriņu**.
- Veicot atbilstošu pirmapstrādi, var notīrīt veļas traipus un ierobežotu netīrumu daudzumu; pēc tam veļu var mazgāt zemākā temperatūrā.
- Lai izmantotu pareizo mazgāšanas līdzekļa daudzumu, skatiet mazgāšanas līdzekļa ražotāja ieteikto daudzumu, kā arī noskaidrojiet ūdens cietību savā mājoklī. Skatiet „Ūdens cietība”.
- Ja jums ir žāvētājs, ieteicams izmantot **maksimālo izgriešanas ātrumu** izvēlētajai mazgāšanas programmai, lai ietaupītu enerģiju žāvēšanas laikā.
- Vēlams izmantot īsos ciklus zemā temperatūrā.

## 12.5 Ūdens cietība

Ja ūdens jūsu apkārtnē ir ciets vai vidēji ciets, veļas mazgājamām mašīnām iesakām izmantot ūdens mīkstināšanas līdzekļa piedevu.

Apkārtnēs, kur ūdens ir mīksts, ūdens mīkstināšanas līdzekli lietot nav nepieciešams.

Lai noskaidrotu ūdens cietības pakāpi savā rajonā, sazinieties ar savu vietējo ūdens piegādes uzņēmumu.

Lietojiet pareizu ūdens mīkstinātāja daudzumu. Ievērojiet instrukcijas, kas norādītas uz produktu iepakojuma.

# 13. APKOPE UN TĪRĪŠANA

⚠ **BRĪDINĀJUMS!**

Skatiet sadaļu "Drošība".

## 13.1 Periodiskas tīrīšanas grafiks

**Periodiska tīrīšana palīdz pagarināt ierīces mūžu.**

Pēc katra cikla atstājiet durvis un mazgāšanas līdzekļa dozatoru mazliet atvērtu, lai ierīcē cirkulētu gaiss un izžūtu mitrums.

Ja ierīce netiek izmantota ilgāku laiku, aizgrieziet ūdens krānu un atvienojiet ierīci no strāvas padeves.

**Orientējošs periodiskas tīrīšanas grafiks:**

| Atkaļķošana | Divreiz gadā |
|---|---|
| Apkopes mazgāšanas cikls | Reizi mēnesī |
| Durvju blīves tīrīšana | Reizi divos mēnešos |
| Veļas tilpnes tīrīšana | Reizi divos mēnešos |
| Mazgāšanas līdzekļa dozatora tīrīšana | Reizi divos mēnešos |
| Izvadsistēmas sūkņa filtra tīrīšana | Divreiz gadā |
| Ūdens ieplūdes šļūtenes un vārsta filtra tīrīšana | Divreiz gadā |

## 13.2 Svešķermeņu izņemšana

ⓘ

Pirms cikla aktivizēšanas gādājiet, lai visas kabatas būtu tukšas un viss, kas kustās, piesiets.

Izņemiet visus svešķermeņus (piemēram, metāla sprādzes, pogas, monētas u.t.t.), kuras var atrast durvju blīvē, filtros un veļas tilpnē. Skatiet sadaļas “Durvju blīve un dubultās apmales noslēgs”, “Veļas tilpnes tīrīšana”, “Aizplūdes sūkņa filtra tīrīšana” un “Ieplūdes šļūtenes un vārsta filtra tīrīšana”. Rīkojieties uzmanīgi ar aizkariem. Izņemiet no aizkariem āķus un ievietojiet aizkarus veļas mazgāšanas maisā vai spilvendrānā. Ja nepieciešams, sazinieties ar pilnvaroto apkopes centru.

## 13.3 Ārpuses tīrīšana

Tīriet ierīci tikai ar maigām ziepēm un siltu ūdeni. Pilnībā nosusiniet visas virsmas. Nelietojiet abrazīvus sūkļus vai citus skrāpējošus materiālus.

⚠ **UZMANĪBU!**

Nelietojiet alkoholu, šķīdinātājus vai ķimikālijas.

⚠ **UZMANĪBU!**

Netīriet metāla virsmas ar tīrīšanas līdzekļiem uz hlora bāzes.

## 13.4 Atkaļķošana

ⓘ

Ja ūdens jūsu apkārtnē ir ciets vai vidēji ciets, veļas mazgājamām mašīnām iesakām izmantot ūdens mīkstināšanas līdzekli.

Regulāri pārbaudiet veļas tilpni, lai pamanītu kaļķakmens veidošanos.

Parastie mazgāšanas līdzekļi jau satur ūdens mīkstināšanas līdzekļus, taču mēs iesakām ieslēgt ciklu ar tukšu veļas tilpni un atkaļķošanas līdzekli.

ⓘ

Vienmēr ievērojiet uz produkta iepakojuma sniegtās norādes.

## 13.5 Apkopes mazgāšana

Atkārtoti un ilgstoši lietojot programmas ar zemu temperatūru, veļas tilpnē un tvertnē var uzkrāties mazgāšanas līdzeklis, pūkas un baktērijas. Tas var izraisīt sliktu smaku un pelējumu. Lai likvidētu šīs atliekas un iztīrītu ierīces iekšpusi, regulāri ieslēdziet apkopes mazgāšanas ciklu (vismaz reizi mēnesī):

ⓘ

Skatiet rindkopu “Tvertnes tīrīšana”.

## 13.6 Durvju divkāršs blīvējums

Šai ierīcei ir **pašattīroša ūdens iztukšošanas sistēma**, kas ļauj no apģērba atdalījušās nelielas pūkas izvadīt kopā ar ūdeni. Regulāri pārbaudiet blīvi un, ja nepieciešams, iztīriet, kā norādīts turpmāk sniegtajā diagrammā. Cikla beigās var izvākt monētas, pogas un citus mazus priekšmetus.

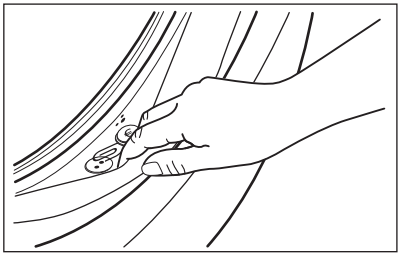

Notīriet to nepieciešamības gadījumā, izmantojot amonjaka krēma tīrīšanas līdzekli, nesaskrāpējot blīvējuma virsmu.

> ⓘ
> Vienmēr ievērojiet uz produkta iepakojuma sniegtās norādes.

Pārbaudiet un izņemiet priekšmetus (ja tādi ir), kuri var nonākt locījumos.

Pārliecinieties, ka starp blīvējumu un durvīm netiktu iespiesta veļa.

Izmantojiet mitru drānu, lai pēc mazgāšanas programmas cikla beigām no durvju blīvējuma noslaucītu netīrumus un ūdens nogulsnējumus.

## 13.7 Veļas tilpnes tīrīšana

Regulāri pārbaudiet veļas tilpni, lai novērstu nevēlamu nogulsnējumu veidošanos.

Veļas tilpnē var veidoties rūsa, ko izraisa oksidējoši svešķermeņi vai dzelzi saturošs krāna ūdens

Iztīriet veļas tilpni, izmantojot nerūsējošam tēraudam īpaši paredzētus tīrīšanas līdzekļus.

> ⓘ
> Vienmēr ievērojiet uz produkta iepakojuma sniegtās norādes.
> Nekādā gadījumā netīriet veļas tilpni ar katlakmens noņemšanas līdzekļiem, tīrīšanas līdzekļiem, kas satur hloru vai dzelzi, vai ar dzelzs sūkli.

Rūpīgai tīrīšanai.

1. Izņemiet veļu no veļas tilpnes.
2. Palaidiet programmu Cotton visaugstākajā temperatūras iestatījumā.
3. Pievienojiet nelielu daudzumu pulverveida mazgāšanas līdzekļa tukšā veļas tilpnē, lai izskalotu palikušās atliekas.

> ⓘ
> Reizēm cikla beigās displejā var būt redzama ikona ⠿: tas ir ieteikums veikt veļas tilpnes tīrīšanu. Tiklīdz veiksiet veļas tilpnes tīrīšanu, ikona izzudīs.

## 13.8 Mazgāšanas līdzekļa dozatora tīrīšana

Lai novērstu iespējamus izžuvuša mazgāšanas līdzekļa vai sarecējuša veļas mīkstinātāja nosēdumus un/vai pelējuma veidošanos mazgāšanas līdzekļa dozatora atvilktnē, ik pēc diviem mēnešiem veiciet tīrīšanas procedūru, kā paskaidrots turpmāk sniegtajās diagrammās:

1. Atveriet atvilktni. Piespiediet uz leju fiksatoru, kā parādīts attēlā, un izvelciet atvilktni.

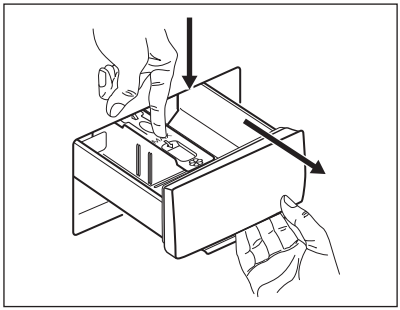

2. Lai atvieglotu tīrīšanu, noņemiet papildpiedevu nodalījuma augšdaļu un izskalojiet to zem tekoša silta ūdens,

likvidējot visas uzkrātā mazgāšanas līdzekļa atliekas. Pēc tīrīšanas uzstādiet detaļu atpakaļ.

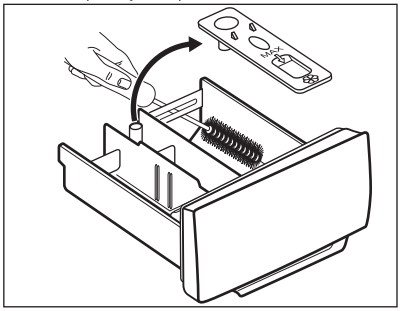

3. Iztīriet visas mazgāšanas līdzekļa atliekas no padziļinājuma augšējās un apakšējās daļas. Padziļinājuma tīrīšanai izmantojiet nelielu suku.

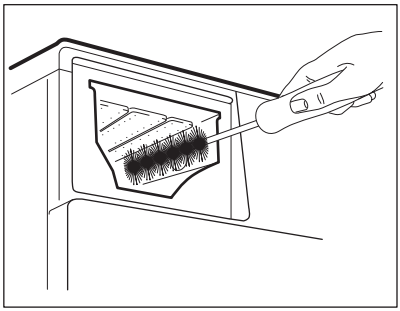

4. Ievietojiet mazgāšanas līdzekļa atvilktni vadotnēs un aizveriet to. Palaidiet skalošanas programmu, neievietojot tilpnē veļu.

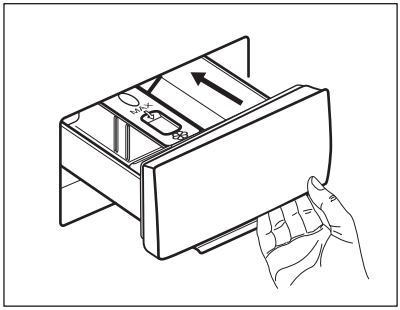

## 13.9 Ūdens izvadsistēmas sūkņa filtra tīrīšana

Regulāri pārbaudiet izvadsistēmas sūkņa filtru un pārliecinieties, ka tas ir tīrs.

Ūdens izvadsistēmas sūkņa filtra tīrīšana nepieciešama, ja:

- Ierīce neizsūknē ūdeni.
- veļas tilpne negriežas;
- Ierīce rada neparastu skaņu tādēļ, ka ir aizsērējis ūdens izvadsistēmas sūknis.
- ekrānā parādās kļūmes kods E20.

⚠ **BRĪDINĀJUMS!**

- Atvienojiet ierīces kontaktspraudni no elektrotīkla kontaktligzdas.
- Neizņemiet filtru ierīces darbības laikā.
- Netīriet sūkni, ja ūdens ierīcē ir karsts. Nogaidiet, līdz ūdens ir atdzisis.
- Atkārtojiet 3. soli vairākas reizes, aizverot un atverot vārstu, līdz ūdens beidz izplūst.

Vienmēr turiet pa rokai lupatu, jo, izņemot filtru, var izplūst ūdens.

**Lai iztīrītu sūkņa filtru, rīkojieties, kā norādīts turpmāk sniegtajās diagrammās.**

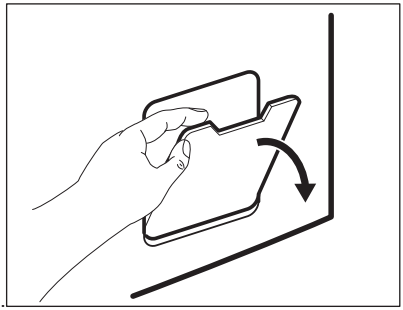
1.

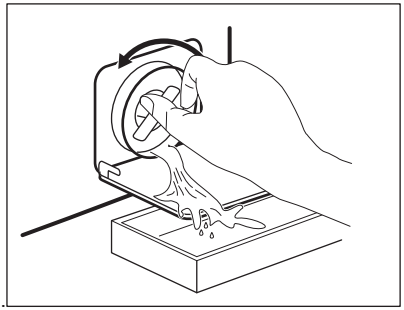
2.

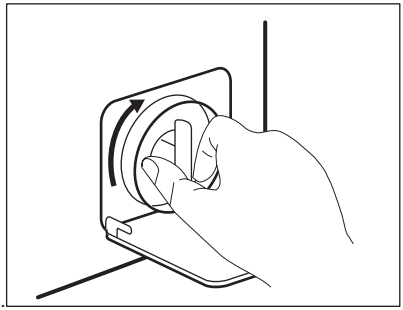
3.

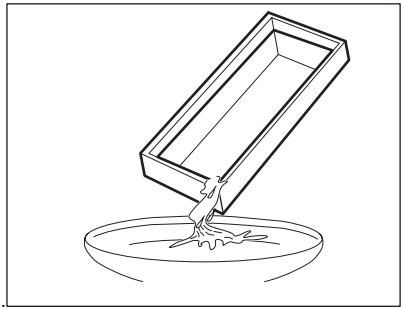
4.

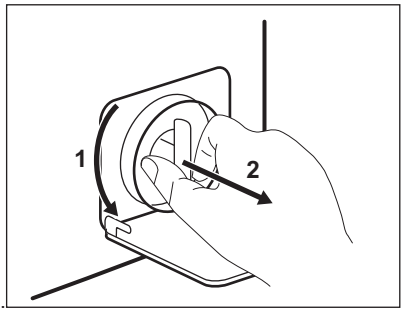

5.

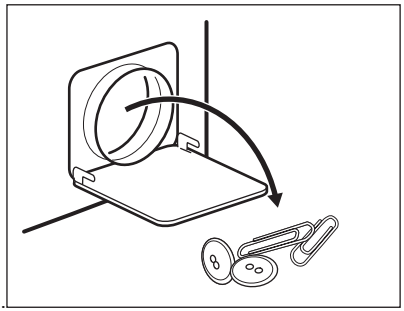
6.

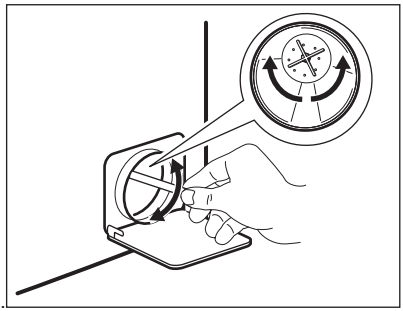
7.

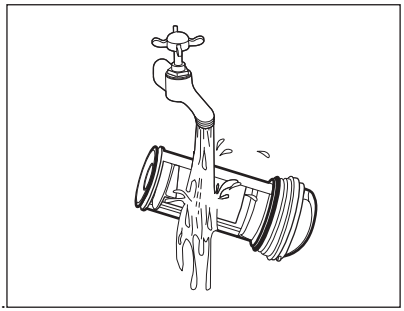
8.

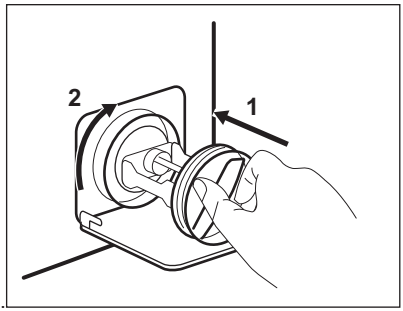

9.

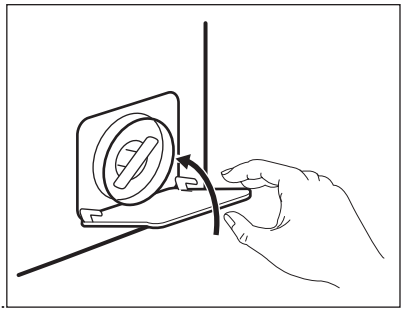
10.

⚠ **BRĪDINĀJUMS!**

Pārliecinieties, ka griežas sūkņa lāpstiņritenis. Ja tas negriežas, sazinieties ar pilnvaroto servisa centru. Pārliecinieties, ka filtrs ir pareizi piegriezts, lai novērstu ūdens noplūdes.

Izvadot ūdeni ar šīs ārkārtas ūdens izvadīšanas procedūras palīdzību, noplūdes sistēmu atkal nepieciešams aktivizēt:

1. Ielejiet 2 litrus ūdens mazgāšanas līdzekļa dozatora galvenajā nodalījumā.
2. Aktivizējiet programmu, lai izsūknētu ūdeni.

## 13.10 Ieplūdes šļūtenes un vārsta filtra tīrīšana

Ieteicams divreiz gadā tīrīt ieplūdes šļūtenes un vārsta filtrus, lai likvidētu laika gaitā uzkrātās nogulsnes. Lai iztīrītu filtrus, rīkojieties, kā norādīts turpmāk sniegtajās diagrammās.

1. Atvienojiet ieplūdes šļūteni no krāna un notīriet filtru.

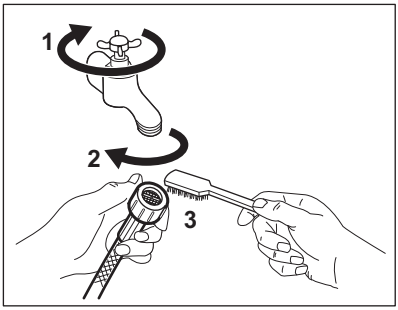


2. Atvienojiet ieplūdes šļūteni no ierīces, atskrūvējot gredzenveida uzgriezni.

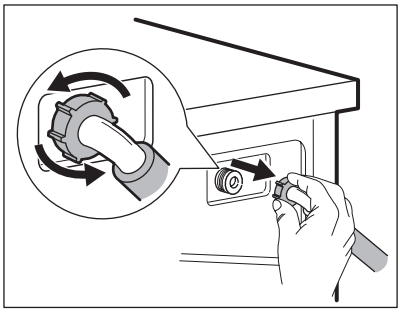

3. Notīriet vārsta filtru ierīces aizmugurē ar zobu suku.

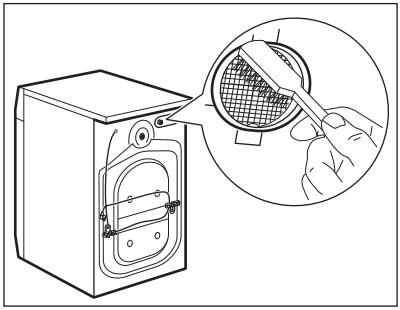

4. Atkal pieslēdzot šļūteni ierīces aizmugurē, pagrieziet to pa kreisi vai pa labi (bet ne vertikālā pozīcijā) atkarībā no jūsu ūdens krāna pozīcijas.

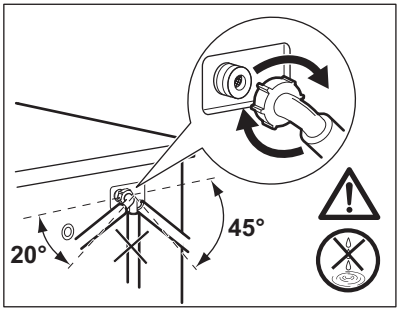


## 13.11 Ārkārtas iztukšošana

Ja ierīce neizsūknē ūdeni, veiciet to pašu procedūru, kas aprakstīta rindkopā "Noplūdes filtra tīrīšana". Ja nepieciešams, iztīriet sūkni.

Izvadot ūdeni ar šīs ārkārtas ūdens izvadīšanas procedūras palīdzību, noplūdes sistēmu atkal nepieciešams aktivizēt:

1. Ielejiet 2 litrus ūdens mazgāšanas līdzekļa dozatora galvenajā nodalījumā.
2. Aktivizējiet programmu, lai izsūknētu ūdeni.

## 13.12 Brīdinājumi par salu

Ja ierīce uzstādīta vietā, kur gaisa temperatūra var sasniegt 0 °C vai zemāku temperatūru, izlaidiet atlikušo ūdeni no ieplūdes šļūtenes un izsūknējiet to no sūkņa.

1. Atvienojiet kontaktdakšu no kontaktligzdas.
2. Aizgrieziet ūdens krānu.
3. Ielieciet ieplūdes šļūtenes divus galus konteinerā un ļaujiet ūdenim izplūst no šļūtenes.
4. Iztukšojiet sūkni. Skatiet ārkārtas ūdens izvadīšanas procedūru.
5. Kad sūknis ir tukšs, uzstādiet atpakaļ ieplūdes šļūteni.

> ⚠ **BRĪDINĀJUMS!**
>
> Pārliecinieties, ka temperatūra ir augstāka par 0 °C, pirms atkal lietojat ierīci.
> Ražotājs neatbild par bojājumiem, kas radušies zemas temperatūras rezultātā.

# 14. TRAUCĒJUMMEKLĒŠANA

> ⚠ **BRĪDINĀJUMS!**
>
> Skatiet sadaļu "Drošība".

## 14.1 Brīdinājuma kodi un iespējamās kļūmes

Ierīce neieslēdzas vai apstājas darbības laikā. Vispirms mēģiniet atrast problēmas risinājumu (skatiet tabulas).

> ⚠ **BRĪDINĀJUMS!**
>
> Pirms pārbaudes veikšanas atvienojiet ierīci no elektrotīkla.

**Dažu problēmu gadījumā displejā tiek attēlots brīdinājuma kods un var nepārtraukti mirgot** Sākt/Pauze ▷II **taustiņš:**

| Problēma | Iespējamais risinājums |
|---|---|

| | |
|---|---|
| E 10<br>Ierīce kārtīgi nepiepildās ar ūdeni. | • Pārbaudiet, vai ūdens krāns ir atvērts.<br>• Pārliecinieties, vai ūdens piegādes spiediens nav pārāk zems. Lai iegūtu šo informāciju, sazinieties ar vietējo ūdens apgādes dienestu.<br>• Pārbaudiet, vai ūdens krāns nav aizsērējis.<br>• Pārbaudiet, vai ūdens noplūdes šļūtene nav salocījusies, bojāta vai saliekta.<br>• Pārliecinieties, vai ūdens ieplūdes šļūtenes pieslēgums ir pareizs.<br>• Pārbaudiet, vai nav aizsērējis ieplūdes šļūtenes filtrs vai vārsta filtrs. Skatiet sadaļu "Kopšana un tīrīšana". |
| E20<br>Ierīce neizsūknē ūdeni. | • Pārbaudiet, vai izlietnes sifons nav aizsērējis.<br>• Pārbaudiet, vai ūdens izplūdes šļūtene nav sagriezusies vai saliekta.<br>• Pārbaudiet, vai ūdens noplūdes filtrs nav aizsērējis. Tīriet filtru, ja nepieciešams. Skatiet sadaļu "Kopšana un tīrīšana".<br>• Pārliecinieties, vai ūdens noplūdes šļūtenes pieslēgums ir pareizs.<br>• Iestatot programmu bez ūdens izsūknēšanas fāzes, iestatiet ūdens izsūknēšanas programmu.<br>• Ja izvēlēta iespēja, kuras beigās ūdens netiek izvadīts no veļas tilpnes, iestatiet ūdens izsūknēšanas programmu. |
| E40<br>Ierīces durvis ir atvērtas vai nav aizvērtas pareizi. | • Pārliecinieties, ka durvis ir kārtīgi aizvērtas. |
| E91<br>Iekšēja kļūme. Ierīces elektronisko elementu starpā nav saziņas. | • Programma netika pabeigta pareizi vai ierīce pārāk ātri pārtrauca darbību. Izslēdziet ierīci un atkal ieslēdziet.<br>• Ja brīdinājuma kods atkārtojas, sazinieties ar pilnvaroto servisa centru. |
| EH0<br>Strāvas padeve ir nestabila. | • Pagaidiet, līdz strāvas padeve ir stabila. |

Ja displejā parādās brīdinājuma kodi, izslēdziet un ieslēdziet ierīci. Ja problēma atkārtojas, sazinieties ar pilnvaroto servisa centru.
Dažādu veļas mašīnas problēmu gadījumā skatiet iespējamos risinājumus tabulā tālāk.

| Problēma | Iespējamais risinājums |
|---|---|
| Programma neieslēdzas. | • Pārbaudiet, vai kontaktdakša pieslēgta kontaktligzdai.<br>• Pārliecinieties, ka ierīces durvis ir aizvērtas.<br>• Pārliecinieties, vai nav bojāti drošinātāji drošinātāju blokā.<br>• Pārliecinieties, ka esat pieskāries Sākt/Pauze ▷II.<br>• Ja iestatīts atliktais starts, atceliet iestatījumu vai gaidiet laika atskaites beigas.<br>• Izslēdziet Bērnu drošības funkciju, ja tā ir ieslēgta.<br>• Pārbaudiet izvēlētās programmas regulatoru. |
| Ierīce piepildās ar ūdeni un tad uzreiz to izsūknē. | • Pārliecinieties, ka izvades šļūtene ir pareizā pozīcijā. Iespējams, šļūtene atrodas pārāk zemu. Skatiet sadaļu "Uzstādīšanas norādes". |

| Problēma | Iespējamais risinājums |
|---|---|
| Nedarbojas veļas izgriešanas fāze, vai mazgāšanas cikls noris ilgāk nekā parasti. | • Iestatiet izgriešanas programmu.<br>• Pārbaudiet, vai ūdens noplūdes filtrs nav aizsērējis. Tīriet filtru, ja nepieciešams. Skatiet sadaļu "Kopšana un tīrīšana".<br>• Ar rokām izkārtojiet drēbes tilpnē un iedarbiniet izgriešanas fāzi no sākuma. Šī problēma, iespējams, radusies līdzsvara trūkuma dēļ. |
| Uz grīdas ir ūdens. | • Pārbaudiet, vai ūdens šļūteņu savienotājdetaļas ir cieši pievilktas un nav ūdens noplūdes.<br>• Pārbaudiet, vai ūdens ieplūdes šļūtene vai ūdens izsūknēšanas šļūtene nav bojātas.<br>• Pārliecinieties, vai izmantots pareizais mazgāšanas līdzeklis un pareizā daudzumā. |
| Ierīces durvis nevar atvērt. | • Pārliecinieties, ka nav izvēlēta mazgāšanas programma, kuras beigās ūdens paliek veļas tilpnē.<br>• Pārbaudiet, vai mazgāšanas programma beigusies.<br>• Ja veļas tilpnē palicis ūdens iestatiet ūdens izsūknēšanas vai veļas izgriešanas programmu.<br>• Pārliecinieties, vai ierīce ir pieslēgta barošanai.<br>• Šo problēmu, iespējams, radījusi ierīces darbības kļūme. Sazinieties ar pilnvaroto servisa centru. |
| Mašīna rada neparastus trokšņus un vibrē. | • Pārbaudiet, vai ierīce ir pareizi nolīmeņota. Skatiet sadaļu "Uzstādīšanas norādes".<br>• Pārliecinieties, ka noņemti visi iesaiņojuma materiāli un/vai izņemtas visas pārvietošanas laikā izmantotās skrūves. Skatiet sadaļu "Uzstādīšanas norādes".<br>• Ielieciet tilpnē vairāk veļas. Veļas var būt par maz. |
| Programmas darbības ilgums pieaug vai samazinās programmas darbības laikā. | • SensiCare System var noregulēt programmas darbības ilgumu atbilstoši veļas veidam un daudzumam. Skatiet punktu "SensiCare System veļas daudzuma noteikšana" sadaļā "Lietošana ikdienā". |
| Mazgāšanas rezultāti nav apmierinoši. | • Palieliniet mazgāšanas līdzekļa daudzumu vai izmantojiet citu mazgāšanas līdzekli.<br>• Pirms veļas mazgāšanas izmantojiet īpašus izstrādājumus, lai likvidētu grūti iztīrāmus traipus.<br>• Pārliecinieties, ka iestatījāt pareizu temperatūru.<br>• Samaziniet veļas daudzumu. |
| Pārāk daudz putu veļas tilpnē mazgāšanas cikla laikā. | • Samaziniet mazgāšanas līdzekļa daudzumu. |

Pēc pārbaudes ieslēdziet ierīci. Programma atsāksies no tās vietas, kur tā tika pārtraukta.
Ja problēma atkārtojas, sazinieties ar pilnvaroto servisa centru.
Servisa centram nepieciešamie dati norādīti uz tehnisko datu plāksnītes.

# 15. PATĒRIŅA DATI

## 15.1 Piezīme

ⓘ

QR kods uz ierīces komplektācijā iekļautā energomarķējuma sniedz tīmekļa saiti uz informāciju par ES EPREL datu bāzē iekļauto ierīces ekspluatācijas parametru informāciju. Glabājiet energoefektivitātes marķējumu kopā ar lietotāja rokasgrāmatu un visiem pārējiem ierīces komplektācijā iekļautajiem dokumentiem.
Šo pašu informāciju var uzzināt arī EPREL, atverot saiti **https://eprel.ec.europa.eu** un norādot ierīces energoefektivitātes nominālo datu plāksnītē norādīto modeļa nosaukumu un produkta numuru.

ⓘ

Vērtības un programmu ilgums var atšķirties atkarībā no dažādiem apstākļiem (piem., istabas temperatūras, ūdens temperatūras un spiediena, veļas daudzuma un veida, elektrotīkla sprieguma), kā arī no programmas noklusējuma iestatījumu maiņas.

## 15.2 Saskaņā ar Komisijas Regulu ES 2019/2023 un Ukrainas dekrētu 834/2023

| Eco 40-60 programma | kg | kWh | Litri | hh:mm | % 1) | °C | apgr./min 2) |
|---|---|---|---|---|---|---|---|
| Pilns veļas ielādes daudzums | 6.0 | 0.585 | 51.0 | 03:17 | 53.00 | 36.0 | 1151 |
| Daļējas noslodzes tilpnes veļas ielādes daudzums | 3.0 | 0.385 | 36.0 | 02:35 | 53.00 | 29.0 | 1151 |
| Ceturtdaļas pilnības pakāpes veļas ielādes daudzums | 1.5 | 0.160 | 33.0 | 02:30 | 55.00 | 23.0 | 1151 |

**1)** Atlikušais mitrums izgriešanas fāzes beigās. Jo lielāks veļas izgriešanas ātrums, jo lielāks ir troksnis un jo zemāks ir atlikušā mitruma līmenis.

**2)** Maksimālais veļas izgriešanas ātrums.

### Jaudas patēriņš dažādos darbības režīmos

| Izslēgts (W) | Gaidstāve (W) | Atliktais starts (W) |
|---|---|---|
| 0.50 | 0.50 | 4.00 |
| Laiks līdz izslēgtam/gaidstāves režīmam ir ne vairāk kā 15 minūtes. | | |

## 15.3 Bieži lietotas programmas

ⓘ

Šīs vērtības ir tikai orientējošas.

| Programmas | kg | kWh | Litri | hh:mm | % 1) | °C | apgr./ min2) |
|---|---|---|---|---|---|---|---|
| Cotton3) 90 °C | 6.0 | 1.900 | 70.0 | 03:20 | 53.00 | 85.0 | 1200 |
| Cotton 60 °C | 6.0 | 1.100 | 65.0 | 03:20 | 53.00 | 55.0 | 1200 |
| Cottons 204) 20 °C | 6.0 | 0.200 | 65.0 | 02:20 | 53.00 | 20.0 | 1200 |
| Synthetics 40 °C | 3.0 | 0.600 | 65.0 | 02:15 | 35.00 | 40.0 | 1200 |
| Delicates5) 30 °C | 1.0 | 0.300 | 40.0 | 01:00 | 35.00 | 30.0 | 1200 |
| Wool 30 °C | 1.0 | 0.200 | 40.0 | 01:05 | 30.00 | 30.0 | 1200 |

1) Atlikušais mitrums izgriešanas fāzes beigās. Jo lielāks veļas izgriešanas ātrums, jo lielāks ir troksnis un jo zemāks ir atlikušā mitruma līmenis.

2) Veļas izgriešanas ātruma atsauces indikators.

3) Piemērota ļoti netīru audumu mazgāšanai.

4) Piemērota viegli netīru kokvilnas, sintētikas un jauktu audumu izstrādājumu mazgāšanai.

5) Tā veic arī ātru mazgāšanas ciklu viegli netīrai veļai.

# 16. ĪSĀ PAMĀCĪBA

## 16.1 Ikdienas lietošana

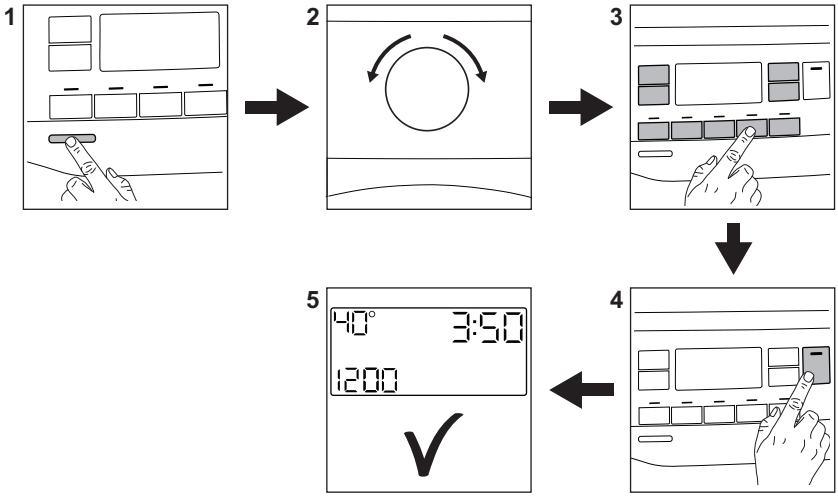


Pievienojiet elektrotīkla vada spraudni elektrotīkla kontaktligzdai.

Atveriet ūdens krānu.

Ievietojiet tilpnē veļu.

Ielejiet mazgāšanas līdzekli un citus veļas kopšanas līdzekļus attiecīgajā mazgāšanas līdzekļa dozatora nodalījumā.

1. Lai ieslēgtu ierīci, nospiediet taustiņu **On/Off** .
2. Pagrieziet programmu izvēles pārslēgu, lai iestatītu vēlamo programmu.
3. Iestatiet vēlamās iespējas, pieskaroties attiecīgajiem skārientaustiņiem.
4. Lai aktivizētu programmu, pieskarieties taustiņam **Sākt/Pauze** ▷||.
5. Ierīce sāk darboties.

Pēc programmas darbības beigām izņemiet veļu no ierīces.

Lai izslēgtu ierīci, nospiediet taustiņu **On/Off** .

## 16.2 Ūdens izvadsistēmas sūkņa filtra tīrīšana

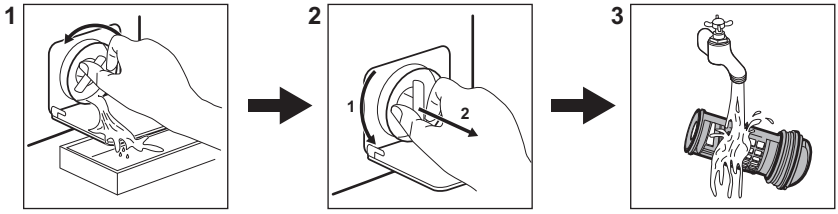

Regulāri iztīriet šo filtru, īpaši, ja displejā parādās brīdinājuma kods E20.

## 16.3 Programmas

| Programmas | Ievietojamais veļas daudzums | Produkta apraksts |
|---|---|---|
| Eco 40-60 **1)** | 6.0 kg | Balta un krāsaina kokvilna. Vidēji netīri apģērbi. |
| **Cotton** | 6.0 kg | Balti un krāsoti kokvilnas audumi. |
| **Synthetics** | 3.0 kg | Sintētikas vai jauktu audumu izstrādājumi. |
| **Delicates** | 1.0 kg | Smalki audumi, piemēram, akrila, viskozes, poliestera izstrādājumi. |
| **Rapid 14min** | 1.0 kg | Viegli netīri vai vienreiz valkāti kokvilnas un sintētikas izstrādājumi. |
| **Rinse** | 6.0 kg | Visi audumi, izņemot vilnas izstrādājumus un smalkveļu. Programma skalošanai un veļas izgriešanai. |
| **Drain/Spin** | 6.0 kg | Visi audumi, izņemot vilnas izstrādājumus un smalkveļu. Programma veļas izgriešanai un ūdens izsūknēšanai. |
| **Anti-Allergy** | 6.0 kg | Balta kokvilnas veļa. Šī programma likvidē vairāk nekā 99,99 % baktēriju un vīrusu **2)**. Tā nodrošina arī alergēnu pienācīgu likvidēšanu. |
| **Baby Clothes** | 1.0 kg | Saudzīgas mazgāšanas cikls, kas piemērots mazuļu drēbēm. |
| **Silk** | 0.5 kg | Saudzīga mazgāšanas programma, kas piemērota zīdam un audumiem, kuru sastāvā ir sintētika. |
| **Wool** | 1.0 kg | Vilnas izstrādājumi, kurus var mazgāt veļas mašīnā, vilnas un smalki izstrādājumi, kurus jāmazgā ar rokām. |
| **Sport** | 3.0 kg | Sporta apģērbi. |
| **Outdoor** | 1.5 kg **3)**<br>1.0 kg **4)** | Moderni āra sporta apģērbi. |

| Programmas | Ievietojamais veļas daudzums | Produkta apraksts |
|---|---|---|
| **Denim** | 1.5 kg | Džinsa apģērbi. |

1) **Saskaņā ar Komisijas Regulu ES 2019/2023 un Ukrainas dekrētu 834/2023.** Šī programma 40 °C temperatūrā kopā vienā ciklā ļauj izmazgāt vidēji netīru kokvilnas veļu, kam norādīts, ka tā jāmazgā 40 °C vai 60 °C temperatūrā.

Veļas sasniegto temperatūru, programmas darbības ilgumu un citus datus skatiet nodaļā “Patēriņa vērtības”. Visefektīvākās programmas energopatēriņa ziņā parasti ir tās, kas darbojas ar zemākā temperatūrā un ilgāku laiku.

2) Pārbaudīta pret zeltaino stafilokoku (Staphylococcus aureus), enterokokiem (Enterococcus faecium), raugveida sēnītēm (Candida albicans), baktēriju Pseudomonas aeruginosa un MS2 bakteriofāgu ārējā pārbaudē, kuru 2021. gadā veica uzņēmums “Swissatest Testmaterialien AG” (pārbaudes ziņojuma nr. 202120117).

3) Mazgāšanas programma.

4) Mazgāšanas programma un ūdensnecaurlaidības atjaunošanas fāze.

**Ievietojot ierīcē veļu līdz katras programmas maksimālajai norādītajai ietilpībai, Jūs samazināsit elektroenerģijas un ūdens patēriņu.**

## Mazgāšanas programmām piemēroti veļas mazgāšanas līdzekļi

| Programma | Universāls veļas mazgāšanas pulveris 1) | Šķidrais universālais mazgāšanas līdzeklis | Šķidrais mazgāšanas līdzeklis krāsainiem audumiem | Smalkveļa, vilnas izstrādājumi | Īpašs |
|---|---|---|---|---|---|
| Eco 40-60 | ▲ | ▲ | ▲ | -- | -- |
| Cotton | ▲ | ▲ | ▲ | -- | -- |
| Synthetics | ▲ | ▲ | ▲ | -- | -- |
| Delicates | -- | -- | -- | ▲ | ▲ |
| Rapid 14min | -- | ▲ | ▲ | -- | -- |
| Anti-Allergy | ▲ | ▲ | -- | -- | ▲ |
| Baby Clothes | -- | ▲ | ▲ | -- | ▲ |
| Silk | -- | -- | -- | ▲ | ▲ |
| Wool | -- | -- | -- | ▲ | ▲ |
| Sport | -- | ▲ | ▲ | -- | ▲ |
| Outdoor | -- | -- | -- | ▲ | ▲ |
| Denim | -- | -- | ▲ | ▲ | ▲ |

1) Temperatūrā, kas pārsniedz 60 °C, ieteicams lietot pulverveida mazgāšanas līdzekli.

▲ = ieteicams

-- = nav ieteicams

## 16.4 Mazgāšanas līdzekļa veids un daudzums.

- Lietojiet tikai veļas mazgājamām mašīnām paredzētos mazgāšanas un citus līdzekļus. Vispirms ievērojiet šādus vispārējus noteikumus:
  - pulvera mazgāšanas līdzekļi (arī tabletes un vienas devas mazgāšanas līdzekļi) visiem auduma veidiem, izņemot delikātiem. Dodiet priekšroku veļas pulverim ar balinātāju baltajiem apģērbiem un veļas dezinfekcijai,
  - šķidrie mazgāšanas līdzekļi (arī vienas devas mazgāšanas līdzekļi), programmām mazgāšanai zemās temperatūrās (60 °C maks.) visu veidu audumiem, vai īpaši tikai vilnai.
- Nejauciet kopā dažādus veļas mazgāšanas līdzekļu veidus.
- Izmantojiet mazāku mazgāšanas līdzekļa daudzumu, ja:
  - mazgājat nelielu veļas daudzumu;
  - veļa ir tikai nedaudz netīra.
  - ja mazgāšanas laikā veidojas daudz putu.
- Izmantojot mazgāšanas līdzekli tablešu vai kapsulu formā, vienmēr ievietojiet to veļas tilpnē, nevis mazgāšanas līdzekļa dozatorā, un ievērojiet ražotāja ieteikumus.

**Nepietiekams mazgāšanas līdzekļa daudzums var izraisīt:**
- neapmierinošus mazgāšanas rezultātus;
- mazgājamā veļa var palikt pelēka;
- taukainas drēbes;
- pelējumu ierīcē.

**Pārmērīgs mazgāšanas līdzekļa daudzums var izraisīt:**
- putas;
- sliktāku mazgāšanas rezultātu;
- nepietiekamu skalošanu;
- lielāku ietekmi uz vidi.

## 16.5 Periodiskas tīrīšanas grafiks

**Periodiska tīrīšana palīdz pagarināt ierīces mūžu.**

Pēc katra cikla atstājiet durvis un mazgāšanas līdzekļa dozatoru mazliet atvērtu, lai ierīcē cirkulētu gaiss un izžūtu mitrums.

Ja ierīce netiek izmantota ilgāku laiku, aizgrieziet ūdens krānu un atvienojiet ierīci no strāvas padeves.

**Orientējošs periodiskas tīrīšanas grafiks:**

| | |
|---|---|
| Atkaļķošana | Divreiz gadā |
| Apkopes mazgāšanas cikls | Reizi mēnesī |
| Durvju blīves tīrīšana | Reizi divos mēnešos |
| Veļas tilpnes tīrīšana | Reizi divos mēnešos |
| Mazgāšanas līdzekļa dozatora tīrīšana | Reizi divos mēnešos |
| Izvadsistēmas sūkņa filtra tīrīšana | Divreiz gadā |
| Ūdens ieplūdes šļūtenes un vārsta filtra tīrīšana | Divreiz gadā |

Regulāri pārbaudiet veļas tilpni, lai pamanītu kaļķakmens veidošanos. Mēs iesakām laiku pa laikam darbināt ciklu ar tukšu veļas tilpni un atkaļķošanas līdzekli.

**Svešķermeņu izņemšana**

ⓘ

Pirms cikla aktivizēšanas gādājiet, lai visas kabatas būtu tukšas un viss, kas kustās, piesiets.

Izņemiet visus svešķermeņus (piemēram, metāla sprādzes, pogas, monētas u.t.t.), kuras var atrast durvju blīvē, filtros un veļas tilpnē. Ja nepieciešams, sazinieties ar pilnvaroto apkopes centru.

**Durvju blīvējums**
Šai ierīcei ir **pašattīroša ūdens iztukšošanas sistēma**, kas ļauj no apģērba atdalījušās nelielas pūkas izvadīt kopā ar ūdeni. Regulāri pārbaudiet blīvi un, ja nepieciešams, iztīriet, kā norādīts turpmāk sniegtajā diagrammā. Cikla beigās var izvākt monētas, pogas un citus mazus priekšmetus.

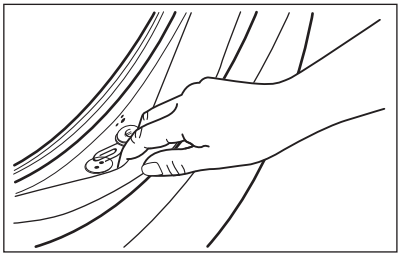

Notīriet to nepieciešamības gadījumā, izmantojot amonjaka krēma tīrīšanas līdzekli, nesaskrāpējot blīvējuma virsmu.

Ja nepieciešams, izņemiet pūkas un priekšmetus no filtra atveres.

## **17.** AR VIDI SAISTĪTI APSVĒRUMI

Nododiet otrreizējai pārstrādei materiālus ar simbolu ♲. Ievietojiet iepakojuma materiālus atbilstošajos konteineros to otrreizējai pārstrādei. Palīdziet aizsargāt vidi un cilvēku veselību, nododot elektrisko un elektronisko iekārtu atkritumus pārstrādei. Neizmetiet ierīces, kas apzīmētas ar simbolu kopā ar mājsaimniecības atkritumiem. Nododiet ierīci vietējā pārstrādes uzņēmumā vai sazinieties ar savu pašvaldību.

**Sveiki atvykę į „Electrolux“ pasaulį! Dėkojame, kad pasirinkote mūsų prietaisą.**

Siekdami tausoti, mes mažiname popieriaus naudojimą ir visas naudojimo instrukcijas pateikiame internete. Raskite visą naudojimo instrukciją adresu **electrolux.com/manuals**

Gaukite naudojimo patarimų, brošiūrų, trikčių šalinimo, aptarnavimo ir remonto informacijos adresu **electrolux.com/support**

Jūsų prietaisui skirtų priedų, eksploatacinių medžiagų ir originalių atsarginių dalių ieškokite čia: **electrolux.com/shop**

Galimi pakeitimai.

## TURINYS


**1.** SAUGOS INFORMACIJA....83
**2.** SAUGOS INSTRUKCIJOS....85
**3.** GAMINIO APRAŠYMAS.... 87
**4.** TECHNINIAI DUOMENYS.... 88
**5.** MONTAVIMAS.... 88
**6.** VALDYMO SKYDELIS.... 92
**7.** RATUKAS IR MYGTUKAI.... 94
**8.** PROGRAMOS....97
**9.** NUSTATYMAI.... 101
**10.** PRIEŠ NAUDOJANTIS PIRMĄKART.... 102
**11.** KASDIENIS NAUDOJIMAS....102
**12.** NAUDINGI PATARIMAI.... 107
**13.** VALYMAS IR PRIEŽIŪRA....109
**14.** GEDIMŲ ŠALINIMAS....114
**15.** SĄNAUDŲ VERTĖS.... 117
**16. SPARTUSIS VADOVAS**.... 118
**17.** APLINKOS APSAUGA.... 122


## 1. ⚠ SAUGOS INFORMACIJA

Prieš įrengdami ir naudodami prietaisą, atidžiai perskaitykite pateiktą instrukciją.
Gamintojas neatsako už sužalojimus ar nuostolius, patirtus dėl netinkamo prietaiso įrengimo ar naudojimo. Instrukciją visada laikykite saugioje ir pasiekiamoje vietoje, kad prireikus galėtumėte ja pasinaudoti.

## 1.1 Vaikų ir pažeidžiamų žmonių sauga

- Vyresni nei 8 metų vaikai ir asmenys, turintys fizinių, jutiminių arba protinių sutrikimų, arba asmenys, kuriems trūksta patirties ar žinių, šį prietaisą gali naudoti tik prižiūrimi kitų arba gavę nurodymus, kaip saugiai naudotis prietaisu, jei jie supranta su prietaiso naudojimu susijusius pavojus.
- Nuo 3 iki 8 metų vaikų ir asmenų, turinčių sunkią negalią, negalima palikti be priežiūros ir kitaip leisti pasiekti naudojamą prietaisą.
- Mažesnių nei 3 metų vaikų negalima palikti be priežiūros ar kitaip leisti pasiekti naudojamą prietaisą.
- Vaikus būtina prižiūrėti ir užtikrinti, kad jie su prietaisu nežaistų.
- Visas pakuotės medžiagas saugokite nuo vaikų ir tinkamai pašalinkite.
- Valymo priemones laikykite vaikams nepasiekiamoje vietoje.
- Neleiskite nepilnamečiams vaikams ir gyvūnams būti šalia prietaiso atidarytomis durelėmis.
- Jeigu prietaise yra apsaugos nuo vaikų įtaisas, jį reikia suaktyvinti.
- Vaikai be priežiūros negali atlikti prietaiso valymo ir naudotojo priežiūros darbų.

## 1.2 Bendrieji saugos reikalavimai

- Šis buitinis prietaisas skirtas skalbti tik tokius skalbinius, kurie yra tinkami skalbti skalbyklėse.
- Tai buitinis prietaisas, skirtas naudoti patalpose, vienam šeimos ūkiui.
- Šį prietaisą galima naudoti biuruose, viešbučių kambariuose, nakvynės ar svečių namuose, sodybose ar kitoje panašioje aplinkoje, kur prietaiso naudojimo intensyvumas neviršija buitinio (vidutinio) naudojimo.
- Nebandykite pakeisti šio prietaiso techninių savybių.

- Didžiausia leistina prietaiso apkrova – 6.0 kg. Neviršykite maksimalaus kiekvienai programai numatyto skalbinių kiekio (žr. skyrių „Programos“).
- Darbinis vandens slėgis vandens tiekimo taške turi būti nuo 0,5 baro (0,05 MPa) iki 10 barų (1,0 MPa).
- Pasirūpinkite, kad apatinių ventiliacijos angų neblokuotų kilimai ar kitos grindų dangos.
- Prietaisą prie vandentiekio junkite naujomis kartu su prietaisu gautomis arba įgaliotojo techninės priežiūros centro patvirtintomis žarnomis.
- Nenaudokite senų žarnų.
- Jei būtų pažeistas maitinimo laidas, jį gali pakeisti tik gamintojas, jo įgaliotasis techninės priežiūros centras arba panašios kvalifikacijos asmenys– antraip gali kilti elektros pavojus.
- Prieš bet kokius techninės priežiūros darbus išjunkite prietaisą ir ištraukite maitinimo laido kištuką iš elektros lizdo.
- Nevalykite prietaiso didelio slėgio vandens purkštuvais ir (arba) garais.
- Išvalykite prietaisą drėgna šluoste. Naudokite tik neutralius ploviklius. Nenaudokite šveičiamųjų produktų, šveitimo kempinių, tirpiklių arba metalinių grandyklių.

## 2. SAUGOS INSTRUKCIJOS

### 2.1 Įrengimas

ⓘ

Įrengimas turi atitikti galiojančias nacionalines taisykles.

- Nuimkite visas pakuotės medžiagas ir gabenimo varžtus, įskaitant guminę įvorę su plastikiniu tarpikliu.
- Gabenimo varžtus laikykite saugioje vietoje. Jeigu prietaisą ateityje reikės perkelti, juos reikia įsukti, kad būgnas būtų užfiksuotas ir apsaugotas nuo vidinio sugadinimo.
- Visada būkite atsargūs, kai perkeliate prietaisą, nes jis yra sunkus. Visada mūvėkite apsaugines pirštines ir avėkite uždarą avalynę.
- Vadovaukitės su prietaisu pateiktomis įrengimo instrukcijomis.
- Neįrenkite ir nenaudokite sugadinto prietaiso.
- Neįrenkite ir nenaudokite prietaiso ten, kur temperatūra gali būti žemesnė nei 0 °C, arba ten, kur jis gali būti veikiamas oro sąlygų.
- Grindys, ant kurių bus įrengtas prietaisas, turi būti plokščios, stabilios, atsparios karščiui ir švarios.

- Pasirūpinkite, kad tarp prietaiso ir grindų vyktų oro cirkuliacija.
- Pastatę prietaisą į nuolatinę jo vietą, gulsčiuku patikrinkite, ar jis stovi lygiai. Jei jis stovi nelygiai, atitinkamai sureguliuokite jo kojeles.
- Neįrenkite prietaiso tiesiai virš grindyse esančio kanalizacijos vamzdžio.
- Nepurkškite ant prietaiso vandens ir saugokite jį nuo pernelyg didelės drėgmės poveikio.
- Nestatykite prietaiso ten, kur prietaiso durelių negalima atidaryti iki galo.
- Nedėkite po prietaisu uždaros talpyklės ištekėjusiam vandeniui surinkti. Kreipkitės į įgaliotąjį techninės priežiūros centrą, kad išsiaiškintumėte, kokius priedus galite naudoti.

## 2.2 Elektros prijungimas

⚠ **ĮSPĖJIMAS!**

Pavojus sukelti gaisrą ir gauti elektros smūgį.

- DĖMESIO! Šį prietaisą reikia jungti prie įžeminto lizdo.
- Visada naudokite tinkamai įrengtą įžemintą saugųjį elektros lizdą.
- Įsitikinkite, kad parametrai techninių duomenų plokštelėje atitinka maitinimo tinklo elektros vardinius duomenis.
- Nenaudokite daugiakanalių adapterių ir ilginamųjų laidų.
- Būkite atsargūs, kad nesugadintumėte elektros kištuko ir maitinimo laido. Jei reikėtų pakeisti maitinimo laidą, tai turi padaryti mūsų įgaliotasis techninės priežiūros centras.
- Elektros kištuką į tinklo lizdą junkite tik tuomet, kai visiškai pabaigsite įrengimą. Įsitikinkite, kad įrengus prietaisą, elektros laido kištuką būtų lengva pasiekti.
- Nelieskite maitinimo laido arba elektros kištuko šlapiomis rankomis.
- Norėdami išjungti prietaisą, netraukite už maitinimo laido. Visada traukite paėmę už elektros kištuko.

## 2.3 Vandens jungtis

- Tiekiamo vandens temperatūra neturi viršyti 25 °C.
- Nepažeiskite vandens žarnų.
- Prieš jungdami prietaisą prie naujų ar ilgai nenaudotų vamzdžių, remontuotų arba naujų prietaisų (vandens skaitiklių ir pan.), palaukite kol pradės tekėti švarus ir skaidrus vanduo.
- Pirmą kartą naudodami prietaisą ir juo pasinaudoję patikrinkite, ar nėra vandens nuotėkio.
- Nenaudokite ilginamųjų žarnų vandens įleidimo žarnai pailginti. Dėl vandens tiekimo žarnos keitimo kreipkitės į įgaliotąjį techninės priežiūros atstovą.
- Išpakavę prietaisą galite pamatyti iš vandens išleidimo žarnos ištekantį vandenį. Taip yra todėl, kad gamykloje prietaisas buvo bandomas naudojant vandenį.
- Vandens išleidimo žarną galima pailginti iki 400 cm. Dėl kitos vandens išleidimo žarnos arba jos ilginamosios dalies kreipkitės į įgaliotąjį techninės priežiūros atstovą.
- Pasirūpinkite, kad įrengus prietaisą liktų prieiga prie čiaupo.

## 2.4 Naudojimas

⚠ **ĮSPĖJIMAS!**

Sužeidimo, elektros smūgio, gaisro, nudegimų arba prietaiso sugadinimo pavojus.

- Vadovaukitės ploviklio pakuotėje pateiktais saugos nurodymais.
- Šalia prietaiso, į prietaisą arba ant jo nedėkite degių medžiagų arba degiomis medžiagomis sudrėkintų daiktų.
- Neskalbkite stipriai alyva, tepalu ar kitomis riebiomis medžiagomis suteptų audinių. Gali sugadinti prietaiso gumines dalis. Tokius audinius, prieš dėdami į prietaisą, išskalbkite rankomis.
- Nenaudokite skalbinių kvapų, kad nepažeistumėte plastikinių ir guminių prietaiso dalių.
- Programai veikiant nelieskite durelių stiklo. Stiklas gali įkaisti.
- Pasirūpinkite, kad nuo skalbinių būtų pašalinti visi metaliniai objektai.

## 2.5 Techninė priežiūra

- Dėl prietaiso remonto kreipkitės į įgaliotąjį techninės priežiūros centrą. Naudokite tik originalias atsargines dalis.
- Atkreipkite dėmesį, kad pačių arba neprofesionalus remontas gali turėti pasekmių saugai ir panaikinti garantiją.
- Šių atsarginių dalių bus galima įsigyti 10 metų nutraukus modelio gamybą: variklį ir variklio šepetėlius, transmisiją tarp variklio ir būgno, siurblių, amortizatorių ir spyruoklių, skalbimo būgną, būgno kryžmę ir susijusius rutulinius guolius, šildytuvus ir kaitinimo elementus, įskaitant šildymo siurblius, vamzdžius ir susijusią įrangą, įskaitant žarnas, vožtuvus, filtrus ir hermetikus, spausdintines plokštes, elektroninius ekranus, slėginius jungiklius, termostatus ir jutiklius, programinę ir aparatinę-programinę įrangą, įskaitant atkūrimo programinę įrangą, dureles, durelių lankstus ir sandariklius, kitus sandariklius durelių užrakinimo mazgą, plastikines detales, pavyzdžiui, skalbimo priemonių dozatorius. Įsidėmėkite, kad tam tikros šios atsarginės dalys yra prieinamos tik profesionaliems remonto specialistams ir kad ne visos atsarginės dalys yra aktualios visiems modeliams.

## 2.6 Šalinimas

⚠ **ĮSPĖJIMAS!**

Pavojus susižeisti arba uždusti.

- Atjunkite prietaisą nuo tinklo maitinimo ir vandentiekio.
- Nupjaukite maitinimo laidą prie pat prietaiso ir tinkamai utilizuokite.
- Išimkite durų velkę, kad vaikai arba naminiai gyvūnai neįstrigtų būgne.
- Prietaisą šalinkite pagal vietinius elektrinės ir elektroninės įrangos atliekų šalinimo reikalavimus.

# 3. GAMINIO APRAŠYMAS

## 3.1 Prietaiso apžvalga

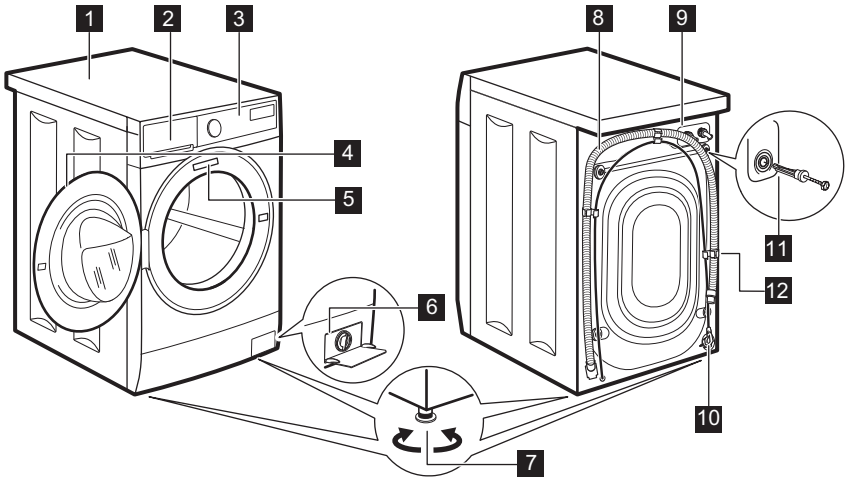


1 Darbastalis
2 Skalbiklio dalytuvas
3 Valdymo skydelis
4 Durelių rankena
5 Techninių duomenų plokštelė
6 Vandens išleidimo siurblio filtras

7 Kojelės prietaisui išlyginti
8 Vandens išleidimo žarna
9 Vandens įleidimo žarnos jungtis
10 Maitinimo kabelis
11 Gabenimo varžtai
12 Žarnos atrama

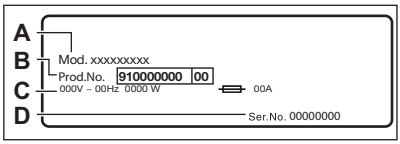


**Techninių duomenų lentelėje** nurodomas modelio pavadinimas (**A**) , gaminio numeris (**B**), elektros parametrai (**C**) ir serijos numeris (**D**).

# 4. TECHNINIAI DUOMENYS

| | | |
|---|---|---|
| Matmenys | Plotis / aukštis / bendras gylis | 59.5 cm / 84.3 cm / 41.1 cm |
| Elektros prijungimas | Įtampa<br>Bendroji galia<br>Saugiklis<br>Dažnis | 230 V<br>1900 W<br>10 A<br>50 Hz |
| Apsaugos klasė. Apsauginis dangtis prietaisą apsaugo nuo kietųjų dalelių ir drėgmės, išskyrus nuo drėgmės neapsaugotą žemos įtampos įrangą. | | IPX4 |
| Tiekiamo vandens slėgis | Mažiausias<br>Didžiausias | 0,5 baro (0,05 MPa)<br>10 bar (1,0 MPa) |
| Vandens tiekimas 1) | | Šaltas vanduo |
| Didžiausias kiekis | „Cotton“/ Medvilnė | 6.0 kg |

1) Prijunkite vandens įleidimo žarną prie vandens čiaupo su 3/4" sriegiu.

# 5. MONTAVIMAS

⚠ **ĮSPĖJIMAS!**
Žr. saugos skyrius.

## 5.1 Išpakavimas

1. Nuimkite išorinę plėvelę. Jei reikia, panaudokite peiliuką.

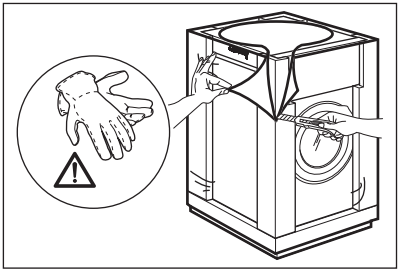

2. Nuimkite viršutinį kartoną ir pakavimo medžiagas.

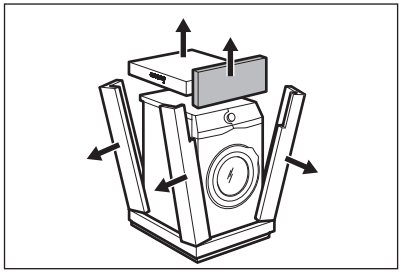

3. Atidarykite dureles. Iš būgno išimkite visas dalis.

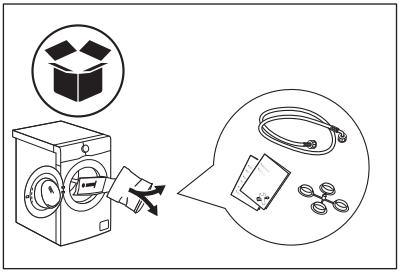

4. Kampinį elementą padėkite ant grindų už prietaiso. Atsargiai paguldykite prietaisą ant nugarėlės.

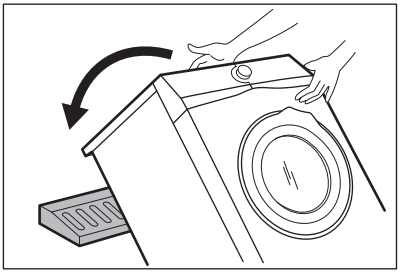

5. Nuimkite apsaugą nuo prietaiso apačios.

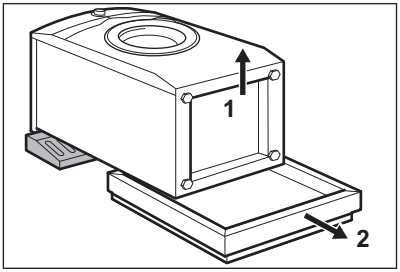


6. Vėl pastatykite prietaisą. Ištraukite maitinimo laidą ir vandens išleidimo žarną iš laikiklių.

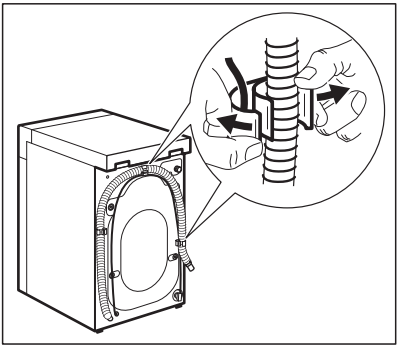

⚠ **ĮSPĖJIMAS!**

Iš žarnos gali ištekėti vanduo. Vandens gali likti po skalbyklės tikrinimo gamykloje.

7. Išsukite keturis gabenimo varžtus ir ištraukite plastikinius tarpiklius.

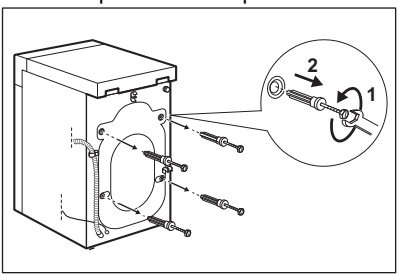


8. Angas uždenkite plastikiniais dangteliais, kuriuos rasite maišelyje, kartu su naudojimo vadovu.

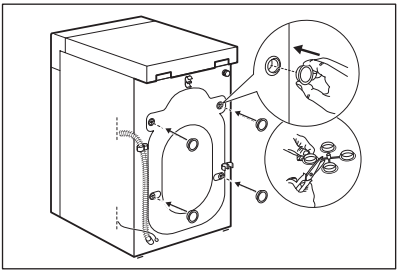

ⓘ

**Rekomenduojame išsaugoti pakuotę ir gabenimui skirtus varžtus, jei ateityje prietaisą tektų gabenti.**

## 5.2 Informacija apie įrengimą

### Pastatymas ir išlygiavimas

Tinkamai sureguliuokite prietaisą, kad jis veikdamas nevibruotų, nekeltų triukšmo ir nejudėtų.

1. Prietaisą pastatykite ant kietų ir lygių grindų. Pastatykite prietaisą, taip, kad jis stovėtų horizontaliai ir stabiliai. Patikrinkite, ar prietaisas neliečia sienos ir kitų baldų, o po prietaisu gali cirkuliuoti oras.

2. Prietaiso horizontalumą reguliuokite kojelėmis. Visos kojelės turi remtis į grindis.

> ⚠ **ĮSPĖJIMAS!**
>
> Nekiškite po prietaiso kojelėmis kartono, medžio gabaliukų ar kitų medžiagų.

### Vandens įleidimo žarna

> ⚠ **DĖMESIO**
>
> Patikrinkite, ar žarnos nepažeistos ir ar jungtys sandarios. Nenaudokite ilginamųjų žarnų vandens įleidimo žarnai pailginti. Susisiekite su aptarnavimo centru dėl informacijos apie vandens padavimo žarnos keitimą.

1. Jei reikia, prijunkite vandens padavimo žarną prie įvado prietaiso nugarinėje dalyje. Paprastai ji montuojama gamykloje.

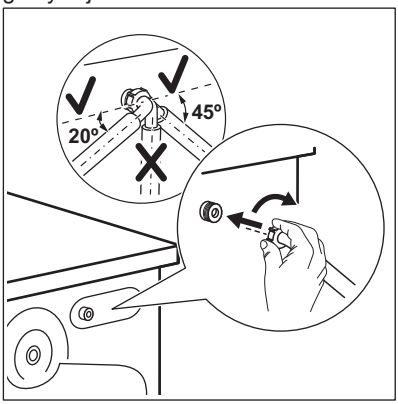


2. Nukreipkite ją kairėn ar dešinėn, atsižvelgdami į vandens čiaupo padėtį. Pasirūpinkite, kad vandens tiekimo žarna nebūtų vertikalioje padėtyje.
3. Jeigu reikia, atsukite veržlę, kad galėtumėte nustatyti tinkamą padėtį.
4. Kai kuriuose modeliuose gali būti vandens padavimo žarna su vandens stabdymo prietaisu. Jis neleidžia vandeniui pratekėti dėl įprasto žarnos nusidėvėjimo. Jei sektorius langelyje rodo triktį A, užsukite vandens čiaupą ir dėl vandens žarnos pakeitimo susisiekite su įgaliotuoju techninės priežiūros centru.

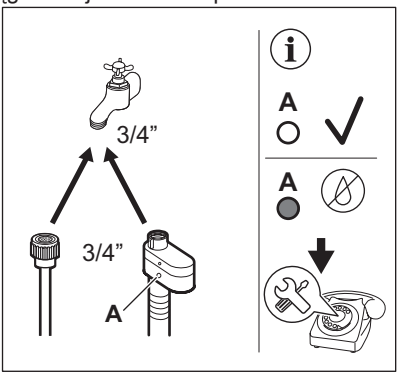


5. Prijunkite kitą ŠALTO vandens tiekimo žarnos galą prie šalto vandens čiaupo, su 3/4 colio sriegiu.

> ⚠ **ĮSPĖJIMAS!**
>
> Tiekiamo vandens temperatūra neturi viršyti 25 °C.

### Vandens išleidimas

Vandens išleidimo žarna turi būti ne žemiau kaip 60 cm ir ne aukščiau kaip 100 cm nuo žemės.

> ℹ
>
> Vandens išleidimo žarną galima pailginti iki 400 cm. Dėl atsarginės vandens išleidimo žarnos arba jos ilginamosios dalies susisiekite su įgaliotuoju paslaugų centru.

Vandens išleidimo žarną galima prijungti skirtingais būdais.

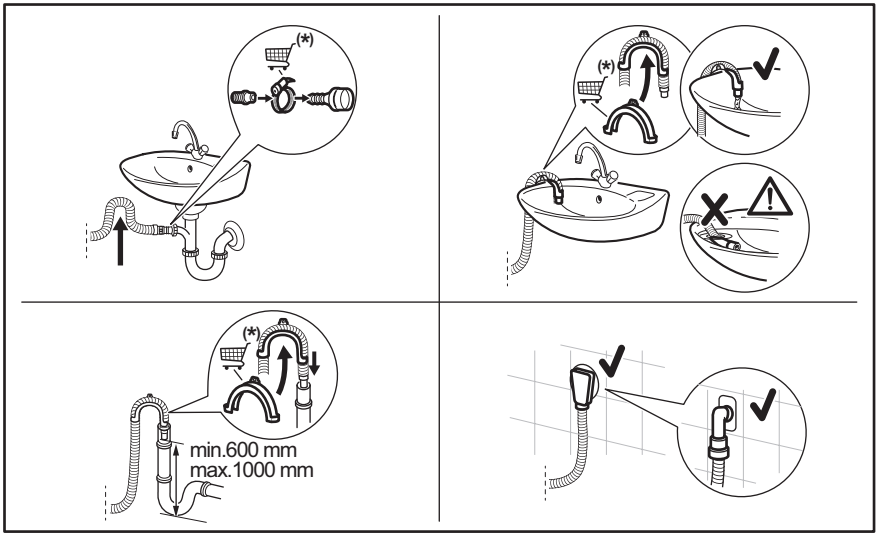


* Atsarginės dalys gali keistis be įspėjimo.

Vandens išleidimo žarna turi būti sulenkta į kilpą, kad į prietaisą iš kriauklės nepakliūtų purvinas vanduo.

Prijunkite vandens išleidimo žarną prie sifono ir pritvirtinkite spaustuvu. Vandens išleidimo žarna turi būti sulenkta į kilpą, kad į prietaisą iš kriauklės nepakliūtų purvinas vanduo.

Įkiškite žarną tiesiai į sienoje įrengtą nutekamąjį vamzdį ir pritvirtinkite ją spaustuvu.

Tvirtinimas prie kriauklės sifono be plastikinio kreiptuvo: įkiškite vandens išleidimo žarnos galą į sifoną ir pritvirtinkite veržikliu.

Nutekėjimo žarną galima sulenkti į U formą ir uždėti ant plastikinio laikiklio. Pakabinimas ant kriauklės krašto: pritvirtinkite kreiptuvą prie vandens čiaupo arba sienos.

ⓘ

Patikrinkite, ar iš prietaiso ištekant vandeniui plastikinis kreiptuvas nejuda, ir ar vandens išleidimo žarnos galas nėra panardintas į vandenį. Nešvarus vanduo gali patekti į prietaiso vidų.
Priedus pirkite tik iš įgaliotojo tiekėjo.

Tvirtinimas prie nuotekų vamzdžio su alsuokliu – įkiškite vandens išleidimo žarnos galą tiesiai į išleidimo vamzdelį arba nutekamąjį vamzdį.

ⓘ

Vandens išleidimo žarnos galas turi būti nuolat vėdinamas, t. y., nuotekų vamzdžio vidinis skersmuo (min. 38 mm - min. 1,5 col.) turi būti didesnis už vandens išleidimo žarnos išorinį skersmenį.

## 5.3 Elektros prijungimas

Baigę įrengimo darbus, galite prijungti maitinimo kištuką prie maitinimo lizdo.

Techninių duomenų lentelėje ir skyriuje „Techniniai duomenys“ nurodyti reikalingi elektros parametrai. Įsitikinkite, kad jie atitinka maitinimo galios parametrus.

Įvertinę visus prie elektros tinklo galimai prijungtus prietaisus patikrinkite, ar jūsų namų elektros tinklas pakankamo galingumo.

**Prietaisą junkite į įžemintą elektros lizdą.**

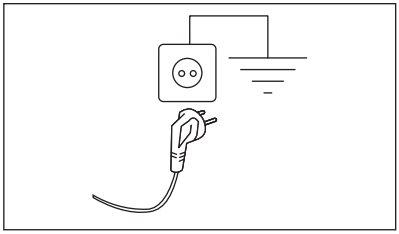

Elektros kabelis po prietaiso prijungimo turi būti lengvai pasiekiamas.

Dėl šio prietaiso elektros įrengimo darbų kreipkitės į mūsų įgaliotąjį aptarnavimo centrą.

Gamintojas neprisiima jokios atsakomybės už žalą ar sužalojimus, atsiradusius dėl čia nurodytų saugos taisyklių nesilaikymo.

# 6. VALDYMO SKYDELIS

## 6.1 Išskirtinės savybės

Jūsų nauja skalbyklė atitinka visus šiuolaikinius veiksmingo skalbinių apdorojimo reikalavimus ir naudoja mažai vandens, energijos ir skalbimo priemonių, be to pasirūpina audiniais.

- Dėl **„Soft Plus“ parinkties** audinių minkštiklis vienodai pasiskirsto skalbiniuose ir giliai prasiskverbia į audinio pluoštą bei suteikia tobulą minkštumą.
- **„SensiCare“** sistema per 30 sekundžių nustato skalbinių svorį ir atitinkamai programos trukmę. Skalbimo programa yra pritaikoma skalbinių kiekiui ir audinių rūšiai, kad nebūtų naudojama daugiau laiko, energijos ir vandens nei būtina.

## 6.2 Valdymo skydelio aprašas

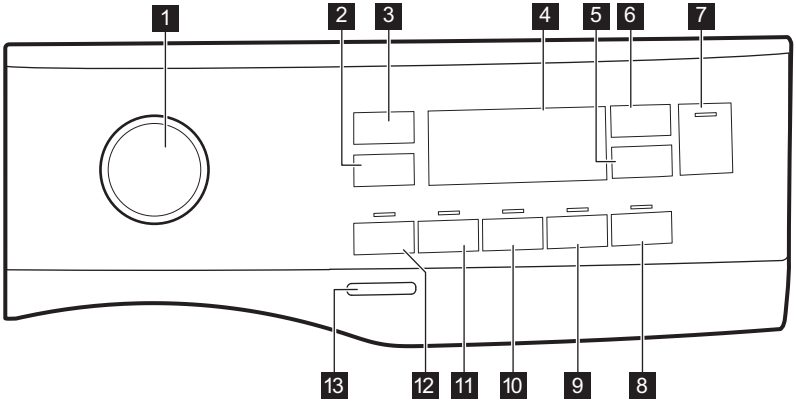


1 Programų pasirinkimo ratukas
2 Gręžimo greičio mažinimo parinkčių jutiklinis mygtukas
3 Temperatūros jutiklinis mygtukas
4 Ekranas
5 Atidėto paleidimo jutiklinis mygtukas
6 Laiko valdymo jutiklinis mygtukas
7 Paleidimo / pristabdymo jutiklinis mygtukas
8 Lengvo lyginimo jutiklinis mygtukas
9 Jutiklinis mygtukas „Soft Plus“

10 Papildomo skalavimo jutiklinis mygtukas

11 Dėmių šalinimo jutiklinis mygtukas

12 Pirminio skalbimo jutiklinis mygtukas

13 Įjungimo / išjungimo mygtukas

## 6.3 Ekranas

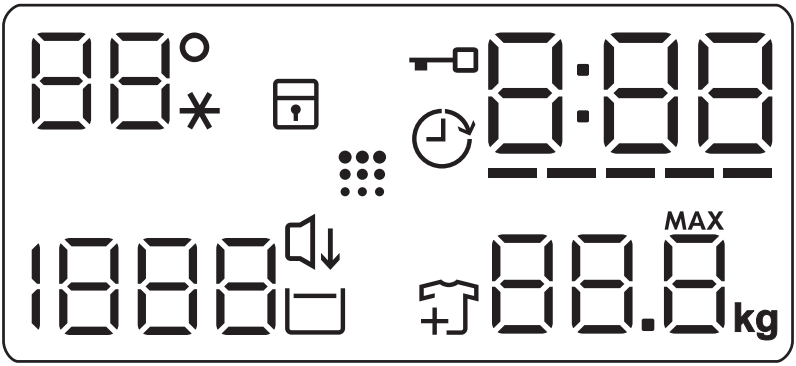


| | |
|---|---|
| 88°<br>- -* | Temperatūros sritis:<br>Temperatūros indikatorius<br>Šalto vandens indikatorius |
| | Apsaugos nuo vaikų užrakto simbolis. |
| | Atidėto paleidimo indikatorius. |
| | Užrakintų durelių indikatorius. |
| 0:00 | Skaitmeninis indikatorius gali rodyti:<br>• programos trukmę (pvz., 2:40).<br>• Atidėto paleidimo laikas (pvz. 2h)<br>• Ciklo pabaigą (0:00).<br>• įspėjamąjį kodą (pvz., E20).<br>• Bendro prietaiso veikimo laiko indikatorius. Daugiau informacijos rasite skyriuje „Nustatymai“, poskyryje „Veikimo valandų skaitiklis“. |
| ----- | „Time Manager“ lygio indikatorius |
| 88.8 MAX kg | Maksimalaus skalbinių svorio indikatorius<br>**MAX** mirksės, kai skalbinių kiekis viršys didžiausią leistiną pasirinktos programos skalbinių kiekį. |
| | Skalbinių papildymo indikatorius Įsijungia skalbimo fazės pradžioje, kai naudotojas vis dar gali sustabdyti prietaisą ir pridėti daugiau skalbinių. |
| | Būgno valymo indikatorius |

| | |
|---|---|
| | Naktinis indikatorius. |
| | Skalavimo sulaikymo indikatorius. |
| 1888<br>– – – | Gręžimo sritis:<br>Gręžimo greičio indikatorius<br>Išjungto gręžimo ciklo indikatorius Gręžimo fazė išjungta. |

# 7. RATUKAS IR MYGTUKAI

## 7.1 Įžanga

Parinktys / funkcijos negali būti pasirenkamos su visomis skalbimo programomis. Patikrinkite parinkčių / funkcijų ir skalbimo programų suderinamumą programų lentelėje. Parinktis / funkcija gali pašalinti viena kitą; šiuo atveju prietaisas neleis jums nustatyti nesuderinamų parinkčių / funkcijų.

## 7.2 On/Off

Kelias sekundes palaikykite paspaustą šį mygtuką, kad įjungtumėte arba išjungtumėte prietaisą. Įjungiant ir išjungiant prietaisą suveikia du skirtingi garso signalai.

Kadangi budėjimo funkcija automatiškai išjungia prietaisą po kelių minučių siekiant sumažinti energijos sąnaudas, jums gali tekti vėl įjungti prietaisą.

Išsamesnės informacijos rasite skyriaus „Kasdienis naudojimas“ paragrafe „Budėjimo funkcija“.

## 7.3 Temperatūra

Pasirinkus skalbimo programą, prietaisas automatiškai nustato numatytąją temperatūrą.

Pakartotinai lieskite šį mygtuką, kol ekrane bus rodoma pageidaujamos temperatūros vertė.

Jeigu ekrane rodomi indikatoriai _ _*, prietaisas nešildo vandens.

## 7.4 Gręžimas

Kai pasirenkate programą, prietaisas automatiškai parenka numatytąjį gręžimo greitį.

Kelis kartus palieskite šį mygtuką, kad:

- **Pakeiskite gręžimo greitį.** Ekrane bus rodomas tik pasirinktai programai priimtino gręžimo intensyvumo parinktys.
- Nustatyti **Be gręžimo** parinktį **– – –**. Pasirinkite šią funkciją, jei norite išjungti visus gręžimo ciklus. Suveiks tik pasirinktos skalbimo programos vandens išleidimo ciklas. Pasirinkite šią funkciją jei skalbiate plonus ir gležnus audinius. Kai kurios skalbimo programos skalavimo ciklo metu naudoja daugiau vandens.
- Įjunkite parinktį **Skalavimo sulaikymas**.

  Galutinis gręžimo ciklas nebus vykdomas. Po paskutinio skalavimo vanduo iš būgno neišleidžiamas, todėl skalbiniai mažiau susiglamžo. Skalbimo programos pabaigoje būgne lieka vandens.

  Ekrane matysite indikatorių . Durelės liks užrakintos, o būgnas kas tam tikrą laiko intervalą pasisuks, kad skalbiniai mažiau susiglamžytų. Jei norite atrakinti dureles, turite išleisti vandenį.
  Jeigu spustelėsite mygtuką

  Pradžia / pristabdymas , prietaisas įvykdys gręžimo ciklą ir išleis vandenį.

Prietaisas automatiškai išleidžia vandenį maždaug po 18 val.

- Įjunkite parinktį **Naktinis**.
  Tarpinė ir galutinė gręžimo fazės nevykdomos ir programa baigiama

paliekant vandenį būgne. Tai padeda sumažinti susiglamžymą.

Ekrane matysite indikatorių . Durelės liks užrakintos. Būgnas reguliariai sukasi, kad sumažintų susiglamžymą. Jei norite atrakinti dureles, turite išleisti vandenį. Kadangi programa yra labai tyli, ją galima naudoti naktį, kai elektros energija yra pigesnė. Pasirinkus kai kurias programas, skalavimui naudojama daugiau vandens. Jeigu paliesite mygtuką

Pradžia / pristabdymas , bus vykdomas tik vandens išleidimo ciklas.

Prietaisas automatiškai išleidžia vandenį maždaug po 18 val.

## 7.5 Pamirkymas

Šia parinktimi skalbimo programą galite papildyti pamirkymo ciklu.

Virš jutiklinio mygtuko įsijungia atitinkamas indikatorius.

Naudokite šią parinktį, norėdami pridėti pirminio skalbimo fazę skalbiant 30 °C temperatūroje prieš skalbimo fazę.

Rekomenduojame naudotis šia parinktimi, jei skalbiate labai suteptus skalbinius, ypač jei juose yra smėlio, daug dulkių, purvo ar kitų kietųjų dalelių.

Naudojant šias parinktis gali pailgėti programos trukmė.

## 7.6 Dėmių šalinimas

Norėdami įtraukti į programą dėmių šalinimo fazę, palieskite šį mygtuką.

Virš jutiklinio mygtuko įsijungia atitinkamas indikatorius.

Naudokitės šia parinktimi, kad pašalintumėte sunkiai įveikiamas dėmes.

Jei naudojate šią parinktį, į skyrelį  įpilkite dėmių šalinimo priemonės.

Ši parinktis šiek tiek pailgina programos trukmę.
Šios parinkties negalima pasirinkti skalbiant žemesnėje kaip 40 °C temperatūroje.

## 7.7 Pastovi Papildomas skalavimas

Šia parinktimi prie pasirinktos skalbimo programos galima pridėti kelias skalavimo fazės.

Naudokite šią parinktį žmonėms, kurie yra alergiški skalbimo priemonių likučiams ir kurių oda jautri.

Ši parinktis pailgina programos trukmę.

Įsijungia atitinkamas indikatorius, esantis virš jutiklinio mygtuko, ir lieka šviesti per kitus ciklus, kol ši parinktis neišjungiama.

## 7.8 Pastovi „Soft Plus“

Nustatykite parinktį, kad optimizuotumėte audinių minkštiklio pasiskirstymą ir audiniai būtų minkštesni.

Rekomenduojama, kai naudojate audinių minkštiklį.

Ši parinktis pailgina programos trukmę.

Įsijungia atitinkamas indikatorius, esantis virš jutiklinio mygtuko, ir lieka šviesti per kitus ciklus, kol ši parinktis neišjungiama.

## 7.9 Lengvas lyginimas

Prietaisas skalbia ir gręžia atsargiai, kad skalbiniai nesusiglamžytų.

Šis prietaisas sumažina gręžimo greitį, naudoja daugiau vandens ir pritaiko programos trukmę pagal skalbinių tipą.

Užsidegs atitinkamas indikatorius.

## 7.10 Atidėtas paleidimas

Šia parinktimi galite atidėti programos paleidimą patogesniam laikui.

Pakartotinai lieskite mygtuką, kad nustatytumėte reikiamą atidėtą paleidimą. Laikas didinamas 1 valandos padalomis iki 20 valandų.

Ekrane rodomas indikatorius ⏲ ir pasirinktas atidėto paleidimo laikas. Palietus mygtuką Pradžia / pristabdymas ▷||, prietaisas pradeda atgalinę atskaitą ir durelės yra užrakinamos.

## 7.11 Laiko valdymas

Šia parinktimi galite sumažinti programos trukmę, atsižvelgiant į skalbinių kiekį ir jų nešvarumą.

Nustačius skalbimo programą, ekrane rodoma numatytoji jos trukmė ir ----- brūkšniai.

Palieskite mygtuką Laiko valdymas, kad sumažintumėte programos trukmę pagal savo poreikius. Ekrane matysite naują programos trukmę, o brūkšnelių skaičius atitinkamai sumažės:

---- tinka dideliam vidutiniškai suteptų skalbinių kiekiui (pilnas būgnas).

--- greitas ciklas dideliam mažai suteptų skalbinių kiekiui (pilnas būgnas).

-- labai greitas ciklas mažesniam lengvai suteptų skalbinių kiekiui (pusė būgno).

- trumpiausias ciklas nedideliam skalbinių kiekiui atšviežinti.

Funkcija Laiko valdymas galima tik su lentelėje nurodytomis programomis.

| indikatorius | Cotton | Synthetics |
|---|---|---|
| ----- 1) | ■ | ■ |
| ---- | ■ | ■ |
| --- | ■ | ■ |
| -- | ■ | ■ |
| - | ■ | ■ |

1) Numatytosios visų programų trukmės.

ⓘ

Kai kuriuose prietaisuose programos trukmė sumažinama nerodant jokių brūkšnių.

## 7.12 Pradžia / pristabdymas ▷||

Palieskite Pradžia / pristabdymas ▷|| mygtuką, kad paleistumėte, pristabdytumėte arba nutrauktumėte vykdomą programą.

ⓘ

piktograma reiškia, kad galite sustabdyti ciklą ir įdėti arba išimti drabužius. Daugiau informacijos rasite skyriuje „Durelių atidarymas. Drabužių įdėjimas“.

# 8. PROGRAMOS

## 8.1 Programų lentelė

| Programa<br>Numatytoji temperatūra<br>Temperatūros diapazonas | Gręžimo greičio atskaita<br>Gręžimo greičio intervalas<br>[aps./min] | Didžiausias kiekis | Programos aprašymas<br>(Skalbinių rūšis ir sutepimo lygis) |
|---|---|---|---|
| Eco 40-60<br>**1)** | 1200 aps./min<br>(1200- 400) | 6.0 kg | **Balta ir neblunkanti spalvota medvilnė**. Vidutiniškai sutepti skalbiniai. Energijos sąnaudos sumažėja, o skalbimo programos trukmė pailgėja, taip užtikrinami geri skalbimo rezultatai. |
| Cotton<br>40 °C<br>90 °C – šaltas | 1200 aps./min.<br>(1200- 400) | 6.0 kg | **Balta ir spalvota medvilnė**. Vidutiniškai ir labai sutepti. |
| Synthetics<br>30 °C<br>60 °C – šaltas | 1200 aps./min.<br>(1200 - 400) | 3.0 kg | **Sintetiniai arba mišrūs audiniai**. Vidutiniškai sutepti skalbiniai. |
| Delicates<br>30 °C<br>40 °C – šaltas | 1200 aps./min.<br>(1200- 400) | 1.0 kg | **Gležni audiniai, pavyzdžiui, akrilas, viskozė ir mišrūs**. Vidutiniškai ir mažai sutepti skalbiniai. |
| Rapid 14min<br>30 °C | 800 aps./min.<br>(800- 400) | 1.0 kg | **Sintetika ir mišrūs audiniai**. Mažai sutepti skalbiniai ir atnaujinami skalbiniai. |
| Rinse | 1200 aps./min.<br>(1200- 400) | 6.0 kg | **Visi audiniai, išskyrus vilną ir labai gležnus audinius.** Skalbinių skalavimo ir gręžimo programa. Numatytasis gręžimo greitis taikomas su medvilnės skalbimo programomis. Sumažinkite gręžimo greitį, atsižvelgdami į skalbinių rūšį. Jeigu norite pridėti skalavimo ciklą (-ų), nustatykite Papildomas skalavimas parinktį. Esant mažam gręžimo greičiui, prietaisas skalauja švelniai ir gręžia trumpai. |
| Drain/Spin | 1200 aps./min.<br>(1200 -400) | 6.0 kg | **Visi, išskyrus vilnonius ir labai plonus audinius**. Skalbinių gręžimas ir vandens išpylimas iš būgno. |
| Anti-Allergy<br>60 °C | 1200 aps./min.<br>(1200 - 400) | 6.0 kg | **Balti medvilniniai skalbiniai.** Veiksminga skalbimo programa su garinimu pašalina daugiau nei 99,99 % bakterijų ir virusų**2)** Viso skalbimo ciklo metu palaikoma virš 60 °C temperatūra; papildomas audinių pluošto garinimo ciklas; patobulintas skalavimo ciklas užtikrina likusių skalbimo priemonių ir mikroorganizmų pašalinimą. Ši programa taip pat užtikrina žiedadulkių ir kitų alergizuojančių dalelių kiekio sumažinimą. |
| Baby Clothes<br>40 °C<br>40 °C – šaltas | 1200 aps./min.<br>(1200 - 400) | 1.0 kg | Švelnus ciklas kūdikių drabužiams skalbti. Didelis kiekis vandens ir švelnūs būgno judesiai skalbimo metu apsaugo spalvas ir pluoštą. |
| Silk<br>30 °C | 800 aps./min.<br>(800 - 400) | 0.5 kg | Speciali programa **šilkiniams ir mišriems sintetiniams skalbiniams**. |

| Programa<br>Numatytoji temperatūra<br>Temperatūros diapazonas | Gręžimo greičio atskaita<br>Gręžimo greičio intervalas [aps./min] | Didžiausias kiekis | Programos aprašymas (Skalbinių rūšis ir sutepimo lygis) |
|---|---|---|---|
| Wool<br>40 °C<br>40 °C – šaltas | 1200 aps./min.<br>(1200- 400) | 1.0 kg | **Skalbyklėje skalbiami vilnoniai, rankomis skalbiami vilnoniai ir kiti audiniai** pažymėti „skalbti rankomis“. **3)** |
| Sport<br>30 °C<br>40 °C – šaltas | 1200 aps./min.<br>(1200 - 400) | 3.0 kg | **Mišrūs sportiniai drabužiai**. Mažai sutepti arba atnaujinami skalbiniai. |
| Outdoor<br>30 °C<br>40 °C – šaltas | 1200 aps./min.<br>(1200- 400) | 1.5 kg **4)**<br>1.0 kg **5)** | Nenaudokite audinių minkštiklio ir patikrinkite, ar ploviklio dalytuve nėra audinių minkštiklio likučių.<br><br>**Sintetiniai sporto drabužiai.** Ši programa yra skirta švelniam šiuolaikiškų lauko sportinių drabužių skalbimui ir ji taip pat tinka drabužių, skirtų sporto klubui, dviračių sportui ar bėgiojimui, ir panašių drabužių skalbimui. Rekomenduojamas skalbinių kiekis – 1.5 kg.<br>**Vandeniui atsparūs, vandeniui atsparūs ir orui pralaidūs audiniai bei vandeniui nepralaidūs audiniai.** Šią programą taip pat galima naudoti kaip apsaugos nuo vandens atkūrimo fazę, specialiai sukurtą drabužiams su hidrofobine danga. Norėdami atlikti apsaugos nuo vandens atkūrimo fazę, atlikite toliau nurodytus veiksmus.<br>• Į skyrelį pripilkite skalbiklio.<br>• Įpilkite specialios audinių nepralaidumo vandeniui atkūrimo priemonės į stalčiaus audinių minkštiklio skyrelį.<br>• Sumažinkite skalbinių kiekį iki 1.0 kg.<br><br>Norėdami pagerinti apsaugos nuo vandens savybes džiovinkite skalbinius džiovyklėje, pasirinkę Outdoor džiovinimo programą (jei tokia programa įdiegta ir jeigu drabužių etiketėje nėra draudimo tai daryti). |

| Programa<br>Numatytoji temperatūra<br>Temperatūros diapazonas | Gręžimo greičio atskaita<br>Gręžimo greičio intervalas [aps./min] | Didžiausias kiekis | Programos aprašymas (Skalbinių rūšis ir sutepimo lygis) |
|---|---|---|---|
| Denim<br>30 °C<br>40 °C – šaltas | 800 aps./min.<br>(1200 - 400) | 1.5 kg | **Speciali programa džinsiniams drabužiams su švelniu skalbimo ciklu, kad mažiau išbluktų spalva ir neatsirastų žymių**. Siekiant aukštesnės skalbimo kokybės, rekomenduojame skalbti mažesnį skalbinių kiekį. |

1) **Remiantis Europos Komisijos Reglamentu ES 2019/2023 ir Ukrainos dekretu 834/2023.** Šią 40 °C programą galima naudoti įprastai suteptiems medvilniniams skalbiniams, kuriuos leidžiama skalbti kartu 40 °C ar 60 °C temperatūros vandenyje. Temperatūra nerodoma, nes nustatoma automatiškai.

Informacija apie pasiekiamą skalbinių temperatūrą, programos trukmę ir kitus duomenis pateikta skyriuje „Sąnaudų vertės“.
Energijos sąnaudų atžvilgiu veiksmingiausios programos paprastai yra tos, kurioms naudojama žemesnė temperatūra ir kurių trukmė ilgesnė.

2) Išbandyta su „Staphylococcus aureus“, „Enterococcus faecium“, „Candida albicans“, „Pseudomonas aeruginosa“ ir „MS2 Bacteriophage“; bandymus 2021 m. atliko nepriklausoma laboratorija „Swissatest Testmaterialien AG“ (tyrimo ataskaitos Nr. 202120117).

3) Šio ciklo metu būgnas sukasi lėtai ir skalbia švelniai. Gali atrodyti, kad būgnas nesisuka arba sukasi netinkamai, bet tai su šia programa normalu.

4) Skalbimo programa.

5) Skalbimo programa ir vandeniui nepralaidžių drabužių gaivinimo fazė.

## Programos parinkčių suderinamumas

| Programa | | | | | | | | | | | |
|---|---|---|---|---|---|---|---|---|---|---|---|
| Eco 40-60 | ■ | | ■ | | | | | | | ■ | |
| Cotton | ■ | ■ | ■ | ■ | ■ | ■ | ■ | ■ | ■ | ■ | ■ |
| Synthetics | ■ | ■ | ■ | ■ | ■ | ■ | ■ | ■ | ■ | ■ | ■ |
| Delicates | ■ | ■ | ■ | ■ | | | ■ | ■ | | ■ | |
| Rapid 14min | ■ | ■ | ■ | | | | | | | ■ | |
| Rinse | ■ | ■ | ■ | | | | ■ | | | ■ | |
| Drain/Spin | ■ | ■ | | | | | | | | ■ | |
| Anti-Allergy | ■ | ■ | ■ | | ■ | ■ | ■ | ■ | | ■ | |
| Baby Clothes | ■ | ■ | ■ | ■ | ■ | | ■ | ■ | | ■ | |

| Programa | | | | | | | | | | | |
|---|---|---|---|---|---|---|---|---|---|---|---|
| Silk | ■ | ■ | | | | | | | | ■ | |
| Wool | ■ | ■ | ■ | | | | | | | ■ | |
| Sport | ■ | ■ | ■ | | ■ | | ■ | | | ■ | |
| Outdoor | ■ | ■ | ■ | | | | ■ | | | ■ | |
| Denim | ■ | ■ | ■ | ■ | | ■ | ■ | ■ | ■ | ■ | |

## Skalbimo programas atitinkančios skalbimo priemonės

| Programa | Universalūs milteliai 1) | Universali skysta skalbimo priemonė | Skysta skalbimo priemonė spalvotiems skalbiniams | Gležni vilnoniai skalbiniai | Speciali |
|---|---|---|---|---|---|
| Eco 40-60 | ▲ | ▲ | ▲ | -- | -- |
| Cotton | ▲ | ▲ | ▲ | -- | -- |
| Synthetics | ▲ | ▲ | ▲ | -- | -- |
| Delicates | -- | -- | -- | ▲ | ▲ |
| Rapid 14min | -- | ▲ | ▲ | -- | -- |
| Anti-Allergy | ▲ | ▲ | -- | -- | ▲ |
| Baby Clothes | -- | ▲ | ▲ | -- | ▲ |
| Silk | -- | -- | -- | ▲ | ▲ |
| Wool | -- | -- | -- | ▲ | ▲ |
| Sport | -- | ▲ | ▲ | -- | ▲ |
| Outdoor | -- | -- | -- | ▲ | ▲ |
| Denim | -- | -- | ▲ | ▲ | ▲ |

1) Skalbiant aukštesnėje nei 60 °C temperatūroje rekomenduojama naudoti skalbimo miltelius.

▲ = rekomenduojama

-- = nerekomenduojama

## 8.2 Woolmark Premium Wool Care – Mėlyna

Bendrovė „The Woolmark Company“ išbandė ir patvirtino šios skalbyklės vilnos skalbimo ciklo tinkamumą vilnoniams gaminiams, kurių etiketėse nurodyta „skalbti rankomis“, jei laikomasi gaminio etiketėje ir šios skalbyklės gamintojo instrukcijoje pateiktų nurodymų.
M1459

# 9. NUSTATYMAI

## 9.1 Garsiniai signalai

Šiame prietaise suveikia skirtingi garso signalai, kai:

- Įjungiate prietaisą (išskirtinis trumpas signalas).
- Išjungiate prietaisą (išskirtinis trumpas signalas).
- Paliečiate mygtukus (paspaudimo garsas).
- Netinkamai pasirenkate (3 trumpi signalai).
- Pasibaigia programa (maždaug 2 minučių trukmės garsų seka).
- Sugenda prietaisas (maždaug 5 minučių trukmės trumpų garsų seka).

Jei norite **išjungti/įjungti** programos pabaigos garso signalus, maždaug 2 sekundes palaikykite palietę mygtukus ⏻ ir 🧺. Valdymo skydelyje matysite On/Off

ⓘ

Jei garso signalus išjungsite, prietaiso gedimo atveju jie vis tiek veiks.

## 9.2 Apsaugos nuo vaikų užraktas

Naudodamiesi šia funkcija apsaugosite prietaisą nuo vaikų.

Norėdami **įjungti / išjungti** šią parinktį, palaikykite nuspaudę mygtuką , kol ekrane **įsijungs / užges**.

Prietaise ši parinktis bus numatytoji ir jį išjungus.

Apsaugos nuo vaikų užrakto funkcija gali būti negalima kelias sekundes nuo prietaiso įjungimo.

## 9.3 Veikimo valandų skaitiklis

Bendrą prietaiso veikimo laiką valandomis galima pamatyti įjungus prietaisą. Šis skaitiklis skaičiuoja ciklų veikimo laiką (tačiau neskaičiuojamos pauzės ar atidėto paleidimo laikai). Jei norite pamatyti šią reikšmę, atlikite toliau nurodytus veiksmus.

1. Įjunkite prietaisą paspausdami mygtuką On/Off.
2. Pasukite programų pasirinkimo rankenėlę ir pasirinkite Eco 40-60 (1 padėtis sukant laikrodžio rodyklės kryptimi).
3. Kelias sekundes palaikykite nuspaudę mygtukus ⏻ ir 🧺 (per 10 sekundžių po įjungimo; vėliau ši mygtukų kombinacija įjungia arba išjungia garsinius signalus).
4. Po 3 sekundžių ekrane matysite, kiek valandų prietaisas jau veikė, pvz., jei prietaisas veikė 1276 valandas, ekrane iš pradžių 2 sekundes matysite užrašą Hr, tada 2 sekundes skaičių 12 (tūkstančius ir šimtus), o pabaigoje 76 (dešimtis ir vienetus).

ⓘ

Jei parodyti skaitiklio reikšmės nepavyktų (dėl netinkamai pasirinkto laiko, programos ar mygtukų derinio), išjunkite prietaisą ir pabandykite dar kartą.

### 9.4 Gamyklos nuostatos

Ši funkcija leidžia atkurti numatytąsias gamyklines parinktis. Jei norite **įjungti** šią funkciją, atlikite šiuos veiksmus:

1. Įjunkite prietaisą paspausdami mygtuką On/Off.
2. pasukite programų pasirinkimo rankenėlę ir pasirinkite Synthetics (3 padėtis sukant laikrodžio rodyklės kryptimi).
3. Kelias sekundes palaikykite nuspaudę mygtukus ⏻ ir 👕 (per 10 sekundžių po įjungimo; vėliau ši mygtukų kombinacija įjungia arba išjungia garsinius signalus).
4. Ekrane maždaug 5 sekundes matysite **– – –**.

ⓘ

Jei parodyti skaitiklio reikšmės nepavyktų (dėl netinkamai pasirinkto laiko, programos ar mygtukų derinio), išjunkite prietaisą ir pabandykite dar kartą.

## 10. PRIEŠ NAUDOJANTIS PIRMĄKART

1. Patikrinkite, ar yra elektros maitinimas ir atsuktas vandens čiaupas.
2. Į skalbimo priemonių skyrelį, pažymėtą **2**, įpilkite 2 litrus vandens.

Taip suaktyvinsite vandens išleidimo sistemą.

3. Į skyrelį, pažymėtą **2**, įpilkite nedidelį kiekį skalbimo priemonės.
4. Nustatykite ir paleiskite programą medvilnei skalbti, parinkę aukščiausią temperatūrą, bet skalbinių į būgną nedėkite.

Taip iš būgno ir korpuso bus pašalinti visi galimi nešvarumai.

## 11. KASDIENIS NAUDOJIMAS

⚠ **ĮSPĖJIMAS!**

Žr. saugos skyrius.

### 11.1 Prietaiso įjungimas

1. Maitinimo laido kištuką įjunkite į tinklo lizdą.
2. Atsukite vandens čiaupą.
3. Norėdami įjungti prietaisą, kelias sekundes palaikykite nuspaustą mygtuką On/Off.

Pasigirs trumpas signalas.

### 11.2 Skalbinių įdėjimas

1. Atidarykite prietaiso dureles.
2. Prieš dėdami skalbinius į prietaisą, ištuštinkite kišenes ir išlankstykite juos.
3. Skalbinius į būgną dėkite po vieną.

Nedėkite per daug skalbinių į būgną.

4. Gerai uždarykite dureles.

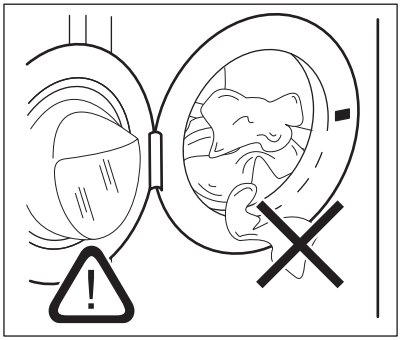

⚠ **DĖMESIO**

-Patikrinkite, ar skalbinių neįstrigo tarp tarpiklio ir durelių, kad išvengtumėte vandens nuotėkio ir skalbinių sugadinimo.

-Plaunant stipriai alyvuotas, riebias dėmes arba naudojant kvepalus, gali būti pažeistos skalbimo mašinos guminės dalys.

## 11.3 Skalbimo priemonių ir priedų naudojimas

1. Pripilkite reikiamą skalbiklio ir audinių minkštiklio kiekį.
2. Pilkite skalbimo priemonės ir audinių minkštiklio į atitinkamus skyrius.
3. Atsargiai uždarykite skalbiklio stalčių

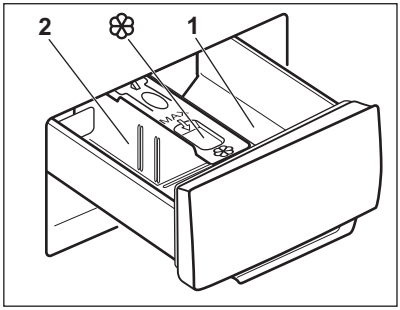


**DĖMESIO**

Naudokite tik skalbyklei nurodytas skalbimo priemones.

Visuomet vadovaukitės nurodymais, pateiktais ant skalbimo priemonių pakuočių.

| | |
|---|---|
| 1 | Skalbimo priemonės skyrelis pirminio skalbimo fazei arba mirkymo programai (jeigu yra). Prieš paleisdami pirminio skalbimo ir mirkymo programą, pripilkite skalbimo priemonės. |
| 2 | Skalbimo priemonės skyrelis skalbimo fazei. Jeigu naudojate skystą skalbiklį, jo pilkite prieš pat paleisdami programą. |
| | Skystųjų skalbimo priedų (audinių minkštiklio ar standiklio) skyrelis. Įpilkite priemonių į skyrelį, prieš paleisdami programą. |

Po skalbimo ciklo, jeigu reikia, pašalinkite visus skalbimo priemonių likučius iš ploviklio dalytuvo.

## 11.4 Skalbiklio skyriklio padėties keitimas

1. Ištraukite skalbiklio skyriklį. Skalbiklio skyriklio padėtis **A** yra skirta **skalbiamiesiems milteliams** (gamyklinė nuostata).

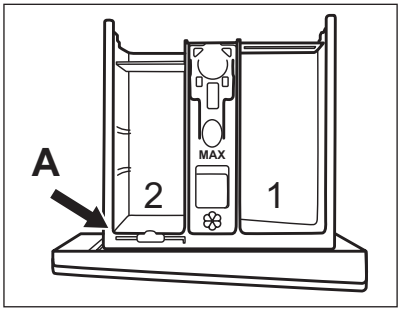


2. **Norėdami naudoti skystą skalbiklį / priedą ar baliklį:** Išimkite skalbiklio skyriklį iš padėties **A** ir įdėkite į padėtį **B**.

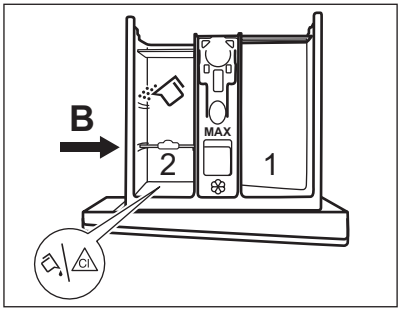


Skalbiklio skyriklio padėtis **B** yra skirta skalbiamiesiems milteliams galiniame skyrelyje ir skystam skalbikliui / priedui ar balikliui priekiniame skyrelyje.

3. **Norėdami naudoti tik skystą skalbiklį:** Įdėkite skalbiklio skyriklį į padėtį **C**.

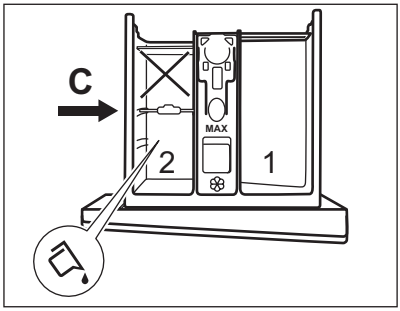


- Nenaudokite želatinos pavidalo arba tirštų skalbiklių.
- Neviršykite maksimalios skystojo skalbiklio dozės.
- Nenaudokite pirminio skalbimo fazės.
- Nenustatykite atidėto paleidimo funkcijos.

4. Išmatuokite skalbiklį ir audinių minkštiklį ir kruopščiai uždarykite skalbiklio dalytuvą.

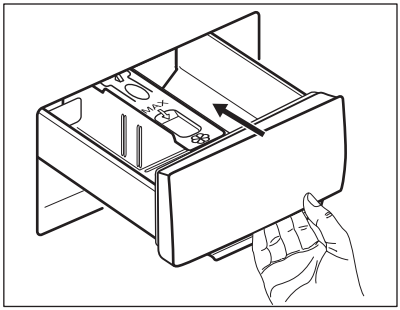


Įsitikinkite, kad skalbiklio skyriklis yra tinkamai įdėtas ir nestringa uždarant stalčių.

## 11.5 Programos nustatymas

1. Pasukite programų pasirinkimo ratuką, kad pasirinktumėte norimą skalbimo programą.

Mirksi šio mygtuko Pradžia / pristabdymas ▷II indikatorius.

2. Norėdami pakeisti temperatūros ir (arba) gręžimo greičio nuostatą, palieskite atitinkamus mygtukus.
3. Jeigu norite, nustatykite vieną arba daugiau parinkčių, palietę atitinkamus mygtukus. Ekrane įsijungs susiję indikatoriai ir atitinkamai pasikeis pateikiama informacija.

ⓘ

Jeigu pasirinkimas **negalimas**, skambės garso signalas ir ekrane bus rodoma – – –.

## 11.6 Programos paleidimas

Palieskite Pradžia / pristabdymas ▷II mygtuką, kad paleistumėte programą. Kai mygtuko indikatorius išjungtas ir nemirksi (pvz., programos ratukas netinkamoje padėtyje), programos paleisti negalima. Atitinkamas indikatorius nustos mirksėti ir švies nuolat.

Durelės užsirakins ir programa prasidės.

Ekrane rodomas indikatorius ⊸▯, o simbolis ⊹▯ atsiranda parodyti, kad vis dar įmanoma sustabdyti ciklą ir pridėti skalbinių.

ⓘ

Vandens išleidimo siurblys trumpai veikia, prieš prietaisą pripildant vandeniu.

## 11.7 Atidėtas programos paleidimas

1. Paspauskite mygtuką Atidėtas paleidimas ◷ tiek kartų, kad valdymo skydelyje pamatytumėte pageidaujamą atidėto įjungimo laiką. Ekrane rodomas indikatorius ◷
2. Palieskite mygtuką Pradžia / pristabdymas ▷II. Prietaiso durelės užsirakins ir prasidės atidėto paleidimo atskaita. Valdymo skydelyje matysite indikatorių, rodantį ⊸▯.

Pasibaigus pasirinktam laikui programa pasileis automatiškai.

### Atidėto paleidimo atšaukimas prasidėjus laiko atskaitai

Jei norite atšaukti atidėtą paleidimą, atlikite šiuos veiksmus:

1. Palieskite mygtuką Pradžia / pristabdymas ▷II, kad prietaisą sustabdytumėte. Pradės mirksėti atitinkamas indikatorius.
2. Palieskite mygtuką Atidėtas paleidimas ◷ tiek kartų, kad valdymo skydelyje matytumėte ▯, o indikatorius ◷ išsijungtų.
3. Norėdami nedelsiant paleisti programą, dar kartą palieskite mygtuką Pradžia / pristabdymas ▷II.

### Atidėto paleidimo keitimas prasidėjus laiko atskaitai

Jei norite pakeisti atidėtą paleidimą, atlikite šiuos veiksmus:

1. Palieskite mygtuką Pradžia / pristabdymas ▷II, kad prietaisą sustabdytumėte. Pradės mirksėti atitinkamas indikatorius.
2. Paspauskite mygtuką Atidėtas paleidimas ◷ tiek kartų, kad valdymo skydelyje

pamatytumėte pageidaujamą atidėto įjungimo laiką.

3. Dar kartą palieskite mygtuką Pradžia / pristabdymas ▷||, kad pradėtumėte naują laiko atskaitą.

## 11.8 SensiCare System skalbinių kiekio nustatymas

ⓘ

Ekrane rodoma programos trukmė numatyta **vidutiniam arba dideliam skalbinių kiekiui**.

Palietus Pradžia / pristabdymas ▷|| mygtuką, maksimalaus nurodyto skalbinių kiekio indikatorius išsijungs, o SensiCare System pradės skalbinių svorio nustatymą:

1. Prietaisas per 30 sekundžių nustatys skalbinių kiekį. Programose, kur galima Laiko valdymas, šios fazės metu Laiko valdymas juostose ----, žemiau laikrodžio, bus rodoma paprasta animacija. Būgnas šiek tiek pasisuks.
2. Programos trukmė atitinkamai bus pakoreguota, ji gali pailgėti arba sutrumpėti. Dar po 30 sekundžių prasidės vandens pripildymo etapas.

Nustačius skalbinių svorį, **jei būgnas yra perkrautas**, ekrane mirksės **MAX** indikatorius:

Jei taip nutiktų, per 30 sek. galima sustabdyti programą ir išimti kelis skalbinius.

Išėmę kelis drabužius palieskite Pradžia / pristabdymas ▷|| mygtuką, kad dar kartą paleistumėte programą. SensiCare ciklą galima kartoti ne daugiau trijų kartų (žr. 1 punktą).

**Dėmesio!** Jeigu skalbinių kiekio nesumažinsite, skalbimo programa įsijungs nepaisant per didelio skalbinių kiekio. Tokiu atveju skalbiniai gali likti tinkamai neišsiskalbti.

ⓘ

Maždaug po 20 min. programos trukmė gali pasikeisti priklausomai nuo to, kiek vandens sugeria skalbiniai.

ⓘ

SensiCare aptikimas vykdomas tik su pilnomis skalbimo programomis, kurių trukmė nėra sutrumpinta Laiko valdymas mygtuku.

ⓘ

SensiCare System galimas ne visose programose, pvz.: Wool, Rinse, ir trumpųjų ciklų programose.

## 11.9 Programos pertraukimas ir parinkčių keitimas

Kai programa vykdoma, galite keisti **tik kelias** parinktis:

1. Palieskite mygtuką Pradžia / pristabdymas ▷||.

Pradės mirksėti atitinkamas indikatorius.

2. Pakeiskite parinktį. Ekrane pateikiama informacija atitinkamai pasikeičia.
3. Dar kartą palieskite mygtuką Pradžia / pristabdymas ▷||.

Skalbimo programa veiks toliau.

## 11.10 Veikiančios programos atšaukimas

1. Norėdami atšaukti programą ir išjungti prietaisą, paspauskite mygtuką On/Off.
2. Norėdami vėl įjungti prietaisą, paspauskite mygtuką On/Off.

ⓘ

Jeigu funkcija „SensiCare System“ atlikta ir jau pradėtas vandens pripildymas, nauja programa paleidžiama **nekartojant funkcijos „SensiCare System“**. Vanduo ir skalbimo priemonė neišleidžiami, kad būtų išvengta švaistymo. Ekrane rodoma maksimali programos trukmė atnaujinama maždaug kas 20 minučių paleidus naują programą.

Taip pat galima atšaukti ir kitu būdu:
1. Pasukite pasirinkimo rankenėlę ties padėtimi „Atkūrimas“ ●.
2. Palaukite 1 sekundę. Ekrane rodoma ---.

Dabar galite nustatyti naują skalbimo programą.

## 11.11 Durelių atidarymas. Drabužių įdėjimas

Jeigu šviečia piktograma , visada galite atidaryti dureles.

> Jeigu temperatūra yra per aukšta, per daug vandens būgne ir (arba) būgnas vis dar sukasi, jūs neturite atidaryti durelių.

Kol veikia vykdoma programa arba atidėtas paleidimas, prietaiso durelės yra užrakintos.

Ekrane matysite indikatorių, rodantį .

1. Palieskite mygtuką Pradžia / pristabdymas . Pradeda mirksėti indikatorius .
2. Palaukite, kol nustos mirksėti ir užges užrakintų durelių indikatorius . Atidarykite prietaiso dureles. Jeigu reikia, pridėkite arba išimkite skalbinius. Uždarykite dureles ir palieskite mygtuką Pradžia / pristabdymas . Programa ar atidėto paleidimo funkcija toliau vykdoma.

## 11.12 Programos pabaiga

Programai pasibaigus, prietaisas išjungiamas automatiškai. Girdimi garso signalai (jeigu jie įjungti). Ekrane rodoma

Užgęsta mygtuko Pradžia / pristabdymas indikatorius.

Durelės atrakinamos ir užgęsta indikatorius .

1. Išimkite skalbinius iš prietaiso.
2. Patikrinkite, ar būgnas yra tuščias.
3. Palikite dureles ir ploviklio dalytuvą pravirą, kad nesusidarytų pelėsių ir nemalonių kvapų.

## 11.13 Vandens išleidimas pasibaigus ciklui

Jeigu pasirinkote programą arba parinktį, kurios atveju po paskutinio skalavimo vanduo iš būgno neišleidžiamas, programa yra baigta, tačiau:

- Laiko srityje rodoma , o ekrane rodomos užrakintos durelės .
- Būgnas vis dar reguliariai pasukamas, kad skalbiniai nesusiglamžytų.
- Durelės liks užrakintos.
- Jeigu norite atidaryti dangtį, išleiskite vandenį:

1. Jeigu reikia, palieskite mygtuką Gręžimas, kad sumažintumėte prietaiso rekomenduojamą gręžimo greitį.
2. Paspauskite mygtuką Pradžia / pristabdymas:
   - Jeigu nustatėte Skalavimo sulaikymas , prietaisas išleis vandenį ir atliks gręžimą.
   - Jei nustatėte „Silent“ (tyli) , prietaisas tik išleis vandenį

Parinkties indikatorius Skalavimo sulaikymas ir

„Silent“ pradings.

3. Programai pasibaigus ir užrakintų durelių indikatoriui užgesus, galite atidaryti dureles.
4. Norėdami išjungti prietaisą kelias sekundes palaikykite paspaustą mygtuką On/Off.

## 11.14 Budėjimo funkcija

Budėjimo funkcija automatiškai išjungs prietaisą, kad sumažėtų energijos sąnaudos, jei:

- prietaiso nenaudojate 5 minutes ir nevykdoma jokia programa.
- Praėjus 5 minutėms nuo skalbimo programos pabaigos.
  Ekrane rodoma paskutinės programos pabaiga.
  Norėdami nustatyti naują ciklą, pasirinkite naują programų parinktį.

Jeigu ratukas pasukamas į padėtį „Atkurti“ • , prietaisas automatiškai išsijungia po 30 sekundžių.

ⓘ

Jeigu nustatėte programą ar parinktį, kuriai pasibaigus vanduo paliekamas būgne, budėjimo funkcija **neišjungs** prietaiso, kad suveiktų priminimas dėl vandens išleidimo.

# 12. NAUDINGI PATARIMAI

⚠ **ĮSPĖJIMAS!**

Žr. saugos skyrius.

## 12.1 Skalbinių sudėjimas

- Suskirstykite skalbinius į baltus, spalvotus, sintetinius, plonų audinių ir vilnonius.
- Vadovaukitės skalbimo nurodymais, pateiktais skalbinių priežiūros etiketėse.
- Neskalbkite kartu baltų ir spalvotų gaminių.
- Kai kurie spalvoti gaminiai pirmo skalbimo metu gali pakeisti spalvą. Rekomenduojame juos pirmą kartą skalbti atskirai.
- Daugiasluoksnius audinius, vilnonius ir išmargintus gaminius išverskite.
- Prieš dėdami skalbinius į būgną, išskalbkite ir apdorokite sunkiai įveikiamas dėmes tinkama priemone.
- Būkite atsargūs, skalbdami užuolaidas. Nuimkite kabliukus ir sudėkite užuolaidas į skalbimo maišelį arba pagalvės užvalkalą.
- Neskalbkite skalbinių be apsiuvimų arba su prakirpimais. Naudokite skalbimo maišelį mažiems ir (arba) ploniems daiktams (pvz., vielutėmis sutvirtintoms liemenėlėms, diržams, pėdkelnėms, batų raišteliams, kaspinams ir pan.) skalbti.

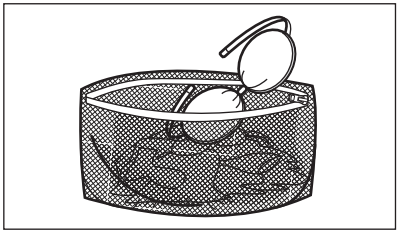

- Jeigu skalbinių labai mažai, gręžimo metu gali kilti balanso problemų ir pernelyg didelė vibracija. Jeigu taip nutiktų:
  - pertraukite programą ir atidarykite dureles (žr. skyrių „Kasdienis naudojimas“);
  - rankomis paskirstykite skalbinius, kad visi daiktai būtų vienodai pasiskirstę būgne;
  - paspauskite mygtuką Pradžia / pristabdymas. Gręžimo fazė tęsiama.
- Užsekite užvalkalus, užtraukite užtrauktukus, užsekite kilpas ir spaustukus. Suriškite diržus, raiščius, batų raištelius, kaspinus ir visus kitus laisvus elementus.
- Ištuštinkite kišenes ir skalbinius išlankstykite.

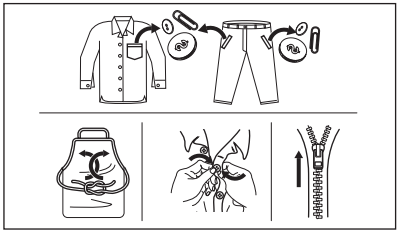

## 12.2 Įsisenėjusios dėmės

Kai kurioms dėmėms pašalinti vien vandens ir valiklio nepakanka.

Prieš dedant skalbinius į skalbyklę, iš pradžių rekomenduojame šias dėmes apdoroti.

Galite įsigyti specialių dėmių šalinimo priemonių. Rinkitės dėmių šalinimo priemones pagal dėmių prigimtį ir audinio tipą.

## 12.3 Skalbimo priemonės rūšis ir kiekis

Skalbimo priemonės pasirinkimas ir tinkamo kiekio naudojimas turi poveikio ne tik

skalbimo rezultatams, bet taip pat padeda išvengti švaistymo ir saugoti aplinką:

- Naudokite tik specialiai skalbyklėms skirtas skalbimo ir kitas priemones: Visų pirma, laikykitės šių bendro pobūdžio taisyklių:
  - skalbimo milteliai (taip pat tabletės ir vienos dozės ruošiniai) visiems audinių tipams, išskyrus gležnus audinius. Geriau naudokite skalbiamuosius miltelius su balikliu baltiems skalbiniams ir skalbinių dezinfekavimui,
  - skystosios skalbimo priemonės (įskaitant vienos dozės ruošinius) skirtos žemos temperatūros programoms (iki 60 °C), visų tipų audiniams arba specialiai tik vilnai.
- Skalbimo priemonės pasirinkimas ir kiekis priklauso nuo audinio rūšies (gležnas, vilnonis, medvilnė ir pan.), drabužių spalvos, skalbinių kiekio, supurvinimo laipsnio, skalbimo temperatūros, laiko ir naudojamo vandens kietumo.
- Laikykitės ant skalbimo ir kitų priemonių pakuočių pateiktų nurodymų ir neviršykite didžiausio nurodyto skalbimo priemonių kiekio (**MAX**).
- Nemaišykite skirtingo tipo skalbimo priemonių.
- Šiais atvejais naudokite mažiau skalbimo priemonės:
  - skalbiate nedidelį kiekį skalbinių;
  - programos trukmė sumažinta laiko valdymo mygtuku.
  - skalbiniai sutepti nestipriai,
  - skalbiant susidaro daug putų.
- Jei naudojate skalbimo tabletes arba kapsules, visada dėkite jas į būgną, o ne į skalbimo priemonės stalčiuką, taip pat laikykitės atitinkamo gamintojo nurodymų.

**Nepakankamas skalbimo priemonės kiekis gali lemti:**

- netenkinančius skalbimo rezultatus;
- skalbiniai gali papilkėti;
- riebaluotus drabužius;
- pelėsius prietaise.

**Per didelis skalbimo priemonės kiekis gali lemti:**

- pernelyg didelį putojimą;
- blogesnį skalbimo poveikį;
- nepakankamą skalavimą;
- didesnį poveikį aplinkai.

## 12.4 Patarimai, kaip sutaupyti

Kad sutaupytumėte vandens, energijos ir skalbiklio, laikykitės šių patarimų:

- Prietaiso prikrovimas iki **maksimalaus pajėgumo, nurodyto kiekvienai programai, padeda sumažinti energijos ir vandens sąnaudas**.
- Atlikus tinkamą pirminį apdorojimą, galima pašalinti dėmes ir dalį nešvarumų; tada skalbinius galima skalbti žemesnėje temperatūroje.
- Laikykitės ploviklio gamintojo rekomendacijų dėl tinkamo ploviklio kiekio naudojimo ir patikrinkite savo sistemos vandens kietumą. Žr. „Vandens kietumas“.
- Jeigu turite džiovyklę, patariama naudoti **maksimalų galimą gręžimo greitį** pasirinktai programai, kad džiovindami sutaupytumėte energijos.
- Geriausia naudoti trumpus ciklus žemesne temperatūra.

## 12.5 Vandens kietumas

Jei jūsų buitinis vanduo yra vidutiniškai kietas arba kietas, rekomenduojame naudoti skalbimo mašinoms skirtą vandens minkštinimo priemonę.

Vietovėse, kur vanduo yra minkštas, vandens minkštinimo priemonės naudoti nereikia.

Norėdami sužinoti savo vietovės vandens kietumą, susisiekite su vietos vandentiekio tarnyba.

Naudokite tinkamą vandens minkštiklio kiekį. Visuomet vadovaukitės nurodymais, pateiktais ant šios priemonės pakuotės.

# 13. VALYMAS IR PRIEŽIŪRA

⚠ **ĮSPĖJIMAS!**

Žr. saugos skyrius.

## 13.1 Reguliaraus valymo grafikas

**Reguliariai valykite prietaisą, kad juo galėtumėte ilgiau naudotis.**

Kiekvieną kartą pasinaudoję prietaisu palikite dureles ir skalbiklio dozatorių šiek tiek pravirus, kad prietaiso vidus vėdintųsi ir pasišalintų drėgmė.

Jeigu prietaisu ilgesnį laiką nesinaudosite, užsukite vandens čiaupą ir atjunkite prietaisą nuo maitinimo tinklo.

**Orientacinis profilaktinio valymo tvarkaraštis:**

| | |
|---|---|
| Kalkių nuosėdų šalinimas | Du kartus per metus |
| Profilaktinis skalbimo ciklas | Vieną kartą per mėnesį |
| Valyti durelių sandarinimo gumas | Kas du mėnesius |
| Valyti būgną | Kas du mėnesius |
| Valyti skalbimo priemonės dalytuvą | Kas du mėnesius |
| Valyti išleidimo siurblio filtrą | Du kartus per metus |
| Valyti vandens tiekimo žarną ir vožtuvo filtrą | Du kartus per metus |

## 13.2 Pašalinių daiktų išėmimas

ⓘ

Prieš vykdydami ciklą, įsitikinkite, kad kišenės būtų tuščios, o visi laisvi elementai surišti.

Išimkite visus pašalinius daiktus (pavyzdžiui, metalines sąvaržėles, sagas, monetas ir pan.), kuriuos galite rasti durelių tarpiklyje, filtruose ir būgne. Žr. „Dviejų juostelių durelių sandariklis“, „Būgno valymas“, „Vandens išleidimo siurblio valymas“ ir „Vandens įleidimo žarnos ir vožtuvo filtro valymas“. Atsargiai elkitės su užuolaidomis. Nuimkite kabliukus ir sudėkite užuolaidas į skalbimo maišelį arba pagalvės užvalkalą. Jeigu reikia, kreipkitės į įgaliotąjį techninės priežiūros centrą.

## 13.3 Valymas iš išorės

Prietaisą valykite tik švelniu muilu ir šiltu vandeniu. Kruopščiai nusausinkite visus paviršius. Nenaudokite šveitimo kempinių arba bet kokios braižančios medžiagos.

⚠ **DĖMESIO**

Valymui nenaudokite alkoholio, tirpiklių arba cheminių priemonių.

⚠ **DĖMESIO**

Nevalykite metalinių paviršių chloro pagrindo plovikliu.

## 13.4 Kalkių nuosėdų šalinimas

ⓘ

Jei jūsų buitinis vanduo yra vidutiniškai kietas arba kietas, rekomenduojame naudoti skalbimo mašinoms skirtą vandens minkštinimo priemonę.

Reguliariai tikrinkite, ar būgne nėra kalkių nuosėdų.

Įprastose skalbimo priemonėse jau yra vandens minkštinimo medžiagų, bet mes rekomenduojame kartais paleisti tuščio būgno su kalkių nuosėdų šalinimo priemone ciklą.

ⓘ

Visuomet vadovaukitės nurodymais, pateiktais ant šios priemonės pakuotės.

## 13.5 Profilaktinis skalbimo ciklas

Dėl kartotinio ir ilgalaikio žemos temperatūros programų naudojimo gali susidaryti skalbimo priemonių nuosėdų, likti pūkų, būgno viduje pradėti augti bakterijos. Dėl to gali atsirasti blogas kvapas ir pelėsis. Norėdami pašalinti šias nuosėdas ir išvalyti prietaiso vidų, reguliariai atlikite techninės priežiūros skalbimo ciklą (bent kartą per mėnesį):

ⓘ

Žr. paragrafą „Būgno valymas“.

## 13.6 Durelių sandariklis su dviguba gaudykle

Šis prietaisas suprojektuotas su **savaime išsivalančia vandens išleidimo sistema**, leidžiančia nuo drabužių atsiskyrusius pūkelius išleisti kartu su vandeniu. Reguliariai tikrinkite sandariklį ir, jei reikia, išvalykite, kaip aprašyta toliau pateiktoje schemoje. Ciklo pabaigoje galima atgauti monetas, sagas, kitus mažus daiktus.

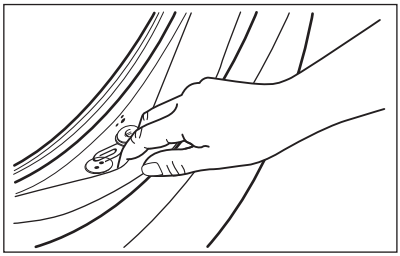

Valykite jį, kai reikia, naudodami kreminę valymo priemonę su amoniaku, nebraižydami sandariklio paviršiaus.

ⓘ

Visuomet laikykitės ant pakuotės pateiktų nurodymų.

Patikrinkite ir pašalinkite objektus (jei yra), kurie gali pakliūti į sulenkimą.

Pasirūpinkite, kad tarp durelių ir tarpinės nebūtų jokių skalbinių.

Pasibaigus skalbimo programai drėgna servetėle nuvalykite durų tarpinę nuo purvo ir vandens.

## 13.7 Būgno valymas

Reguliariai tikrinkite būgną, kad nesusidarytų nepageidaujamų nuosėdų.

Rūdžių nuosėdų ant būgno gali atsirasti dėl rūdijančių svetimkūnių, kurių yra geležingame vandentiekio vandenyje

Išvalykite būgną nerūdijančiajam plienui valyti skirtais specialiais valikliais.

ⓘ

Visuomet vadovaukitės nurodymais, pateiktais ant šios priemonės pakuotės. Nevalykite būgno rūgštiniais kalkių šalinimo gaminiais, šveičiamosiomis priemonėmis su chloru arba plieniniais šveitikliais.

Kruopštus valymas:

1. Išimkite visus skalbinius iš būgno.
2. Paleiskite Cotton programą su aukščiausia temperatūra.
3. Į tuščią būgną įdėkite nedidelį kiekį skalbiamųjų miltelių, kad išplautumėte likučius.

ⓘ

Kartais skalbimo ciklo pabaigoje ekrane gali būti rodoma piktograma ⠿: tai yra rekomendacija atlikti būgno valymą. Atlikus būgno valymą, piktograma išnyksta.

## 13.8 Skalbimo priemonės dalytuvo valymas

Norėdami išvengti galimo išdžiūvusio skalbiklio arba audinių minkštiklio nuosėdų susidarymo skalbimo priemonių dalytuvo stalčiuje, kas du mėnesius atlikite šią valymo procedūrą, kaip paaiškinta šiose schemose.

1. Atidarykite stalčių. Paspauskite sklęstį žemyn, kaip parodyta paveikslėlyje, ir ištraukite jį.

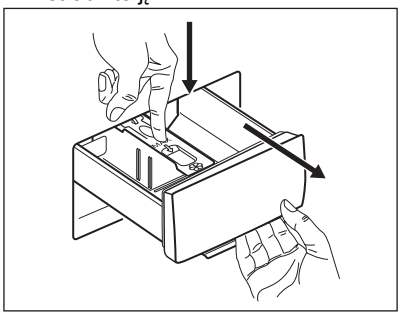

2. Išimkite viršutinę priedų skyrelio dalį, kad būtų lengviau valyti, ir praplaukite tekančiu šiltu vandeniu, kad pašalintumėte visus susikaupusių

skalbimo priemonių likučius. Išvalę vėl įdėkite viršutinę dalį į savo vietą.

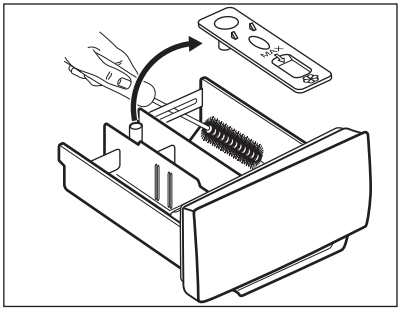

3. Viršutinėje ir apatinėje griovelio dalyje neturi likti nė trupučio skalbimo priemonės. Įdubai valyti naudokite mažą šepetėlį.

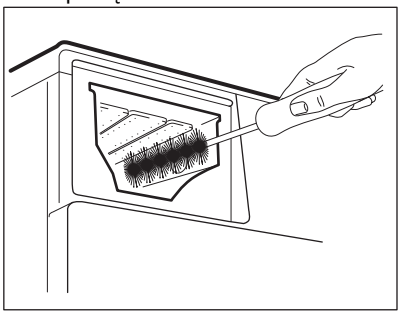

4. Įdėkite skalbimo priemonių stalčių ir kreipiamuosius bėgelius ir jį uždarykite. Paleiskite skalavimo programą su tuščiu būgnu.

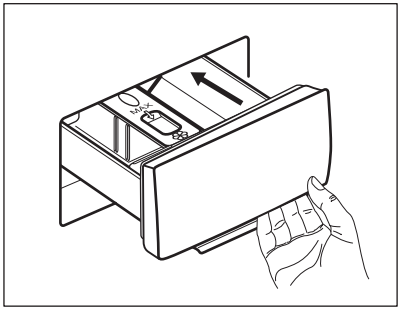

## 13.9 Išleidimo siurblio filtro valymas

Reguliariai tikrinkite vandens išleidimo siurblio filtrą ir įsitikinkite, kad jis švarus.

Išvalykite drenažinio siurblio filtrą, jei:

- Iš prietaiso neišbėga vanduo.
- Būgnas nesisuka.
- Dėl užstrigusios drenažo plūdės prietaisas skleidžia neįprastą triukšmą.
- Ekrane rodomas pavojaus kodas E20

**⚠ ĮSPĖJIMAS!**

- Ištraukite elektros laido kištuką iš sieninio lizdo.
- Nebandykite išimti filtro, kol prietaisas veikia.
- Nevalykite siurblio, jeigu prietaise esantis vanduo yra karštas. Palaukite, kol vanduo atvės.
- Kelis kartus pakartokite 3 veiksmą – uždarykite ir atidarykite vožtuvą, kol vanduo nustos tekėti.

Išimdami filtrą, turėkite šluostę, kuria galėtumėte iškart iššluostyti vandenį, jei išbėgs.

**Siurblio filtrą valykite taip, kaip nurodyta tolesnėse schemose.**

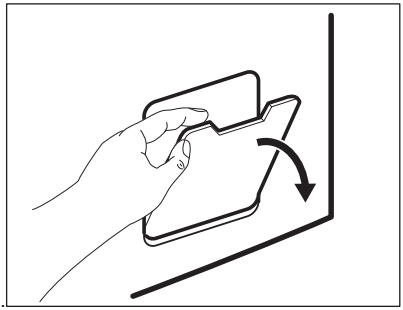

1.

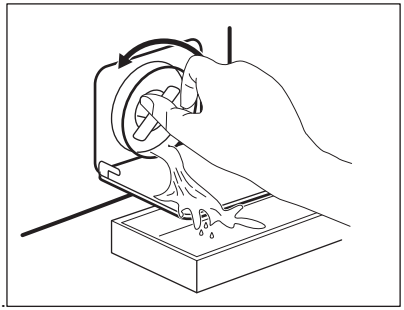

2.

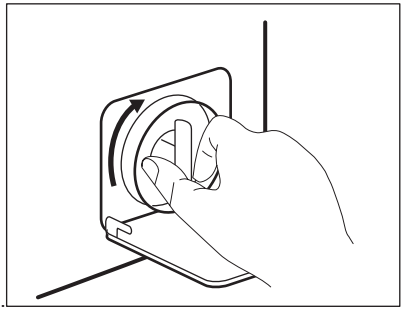

3.

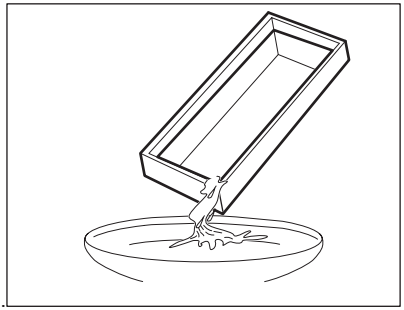

4.

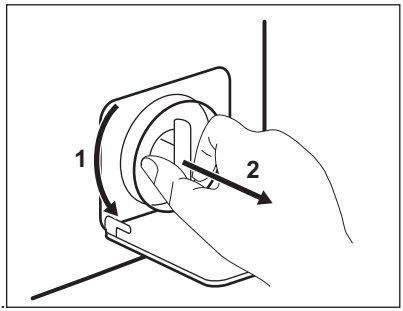


5.

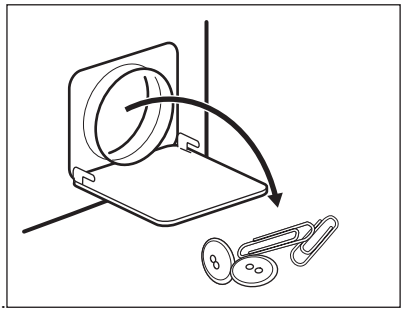

6.

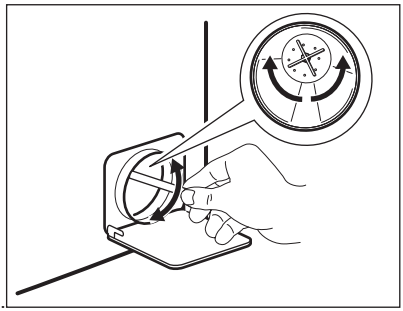

7.

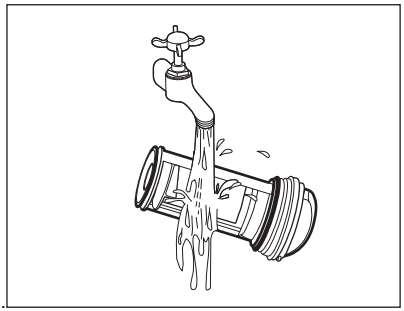

8.

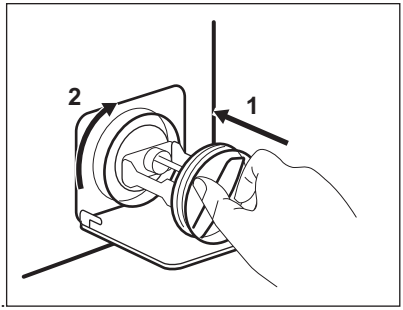

9.

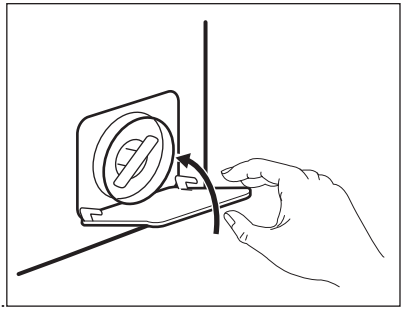
10.

⚠ **ĮSPĖJIMAS!**

Patikrinkite, ar pasukta siurblio sparnuotė laisvai sukasi. Jeigu ne, kreipkitės į įgaliotąjį techninės priežiūros centrą. Taip pat patikimai užveržkite filtrą, kad nepratekėtų vanduo.

Išleidę vandenį avariniu būdu, privalote vėl įjungti vandens išleidimo sistemą:
1. Į pagrindinį skalbimo priemonių stalčiaus skyrių įpilkite 2 litrus vandens.
2. Paleiskite programą, kad išleistumėte vandenį.

## 13.10 Vandens tiekimo žarnos ir vožtuvo filtro valymas

Du kartus per metus rekomenduojama valyti abu vandens padavimo žarnos ir vožtuvo filtrus, kad būtų pašalintos per laiką susikaupusios nuosėdos. Filtrus valykite taip, kaip nurodyta tolesnėse schemose.

1. Nuimkite vandens įleidimo žarną nuo čiaupo ir išvalykite filtrą.

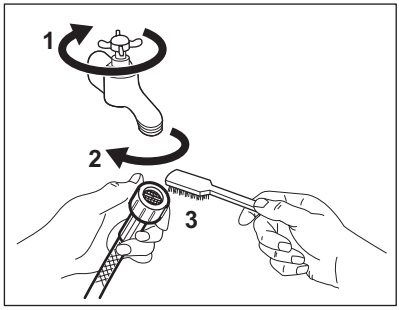


2. Nuimkite vandens įleidimo žarną nuo prietaisą, atsukę veržlę.

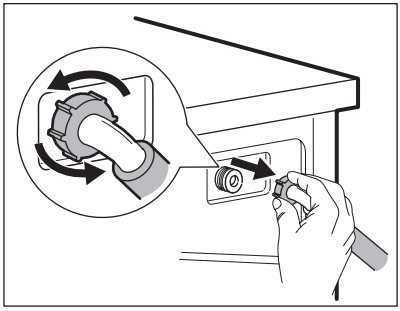

3. Prietaiso gale esantį vožtuvo filtrą valykite dantų šepetėliu.

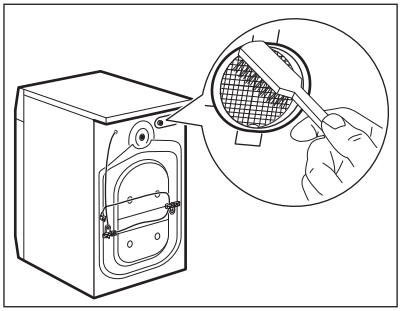

4. Kai vėl jungsite žarną prie prietaiso galo, pasukite ją kairėn arba dešinėn (ne vertikalioje padėtyje), atsižvelgdami į savo vandens čiaupo padėtį.

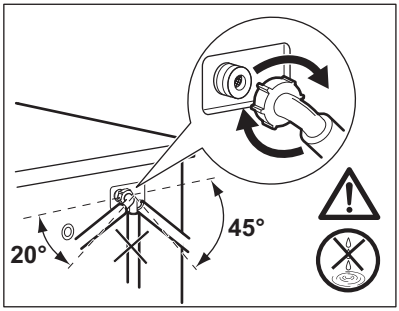


## 13.11 Avarinis vandens išleidimas

Jeigu prietaisas negali išleisti vandens, atlikite tą patį procesą, aprašytą paragrafe „Vandens išleidimo siurblio filtro valymas“. Jei reikia, išvalykite siurblį.

Išleidę vandenį avariniu būdu, privalote vėl įjungti vandens išleidimo sistemą:

1. Į pagrindinį skalbimo priemonių stalčiaus skyrių įpilkite 2 litrus vandens.
2. Paleiskite programą, kad išleistumėte vandenį.

## 13.12 Apsauga nuo užšalimo

Jeigu prietaisas įrengtas tokioje vietoje, kur temperatūra gali nukristi apie 0 °C ir žemiau, išleiskite vandens įleidimo žarnoje ir vandens išleidimo siurblyje likusį vandenį.

1. Ištraukite elektros laido kištuką iš elektros lizdo.
2. Užsukite vandens čiaupą.
3. Įdėkite abu vandens įleidimo žarnos galus į indą ir palaukite, kol vanduo ištekės iš žarnos.
4. Išvalykite vandens išleidimo siurblį. Žr. skyrių, kaip išleisti vandenį avariniu būdu.
5. Kai vandens išleidimo siurblys tuščias, vėl prijunkite vandens įleidimo žarną.

⚠ **ĮSPĖJIMAS!**

Jeigu vėl norėsite naudoti prietaisą, įsitikinkite, kad aplinkos temperatūra būtų aukštesnė nei 0 °C.
Gamintojas neatsako už žalą, padarytą dėl žemos temperatūros.

# 14. GEDIMŲ ŠALINIMAS

⚠ **ĮSPĖJIMAS!**

Žr. saugos skyrius.

## 14.1 Įspėjamieji kodai ir galimi gedimai

Prietaisas nepasileidžia arba sustoja veikiant. Iš pradžių pabandykite problemos sprendimą rasti patys (žr. lenteles).

⚠ **ĮSPĖJIMAS!**

Prieš atlikdami bet kokią patikrą, išjunkite prietaisą.

**Esant tam tikroms problemoms, ekrane rodomas įspėjamasis kodas ir nuolat gali mirksėti** Pradžia / pristabdymas ▷II **mygtukas:**

| Triktis | Galimas sprendimas |
|---|---|

| | |
|---|---|
| E 10<br>Į prietaisą tinkamai nepatenka vanduo. | • Patikrinkite, ar atsuktas vandens čiaupas.<br>• Patikrinkite, ar ne per mažas vandentiekio sistemos slėgis. Norėdami gauti šią informaciją, kreipkitės į vietos vandentiekio įmonę.<br>• Patikrinkite, ar vandens čiaupas neužsikimšęs.<br>• Patikrinkite, ar įleidimo žarna nesumazgyta, nepažeista ir neužlenkta.<br>• Patikrinkite, ar tinkamai prijungta vandens įleidimo žarna.<br>• Patikrinkite, ar neužsikimšę įleidimo žarnos ir sklendės filtrai. Žr. skyrių „Valymas ir priežiūra“. |
| E20<br>Iš prietaiso neišleidžiamas vanduo. | • Patikrinkite, ar neužsikimšęs kriauklės sifonas.<br>• Patikrinkite, ar nesusiraizgiusi ir nesulenkta vandens išleidimo žarna.<br>• Patikrinkite, ar vandens išleidimo filtras neužsikimšęs. Jei reikia, išvalykite filtrą. Žr. skyrių „Valymas ir priežiūra“.<br>• Patikrinkite, ar tinkamai prijungta vandens išleidimo žarna.<br>• Nustatykite vandens išleidimo programą, jeigu buvote pasirinkę programą be vandens išleidimo fazės.<br>• Nustatykite vandens išleidimo programą, jeigu buvote nustatę parinktį, kurios pabaigoje vanduo paliekamas būgne. |
| E40<br>Prietaiso durelės atidarytos arba netinkamai uždarytos. | • Patikrinkite, ar tinkamai uždarytos durelės |
| E91<br>Vidinė triktis. Nėra ryšio tarp prietaiso elektroninių elementų. | • Programa nebuvo tinkamai baigta arba prietaisas per anksti išsijungė. Išjunkite ir vėl įjunkite prietaisą.<br>• Jeigu vėl rodomas įspėjamasis kodas, kreipkitės į įgaliotąjį techninės priežiūros centrą. |
| EH0<br>Nestabilus elektros tiekimas. | • Palaukite, kol elektros tiekimas stabilizuosis. |

Jeigu ekrane rodomi kiti įspėjamieji kodai, išjunkite ir įjunkite prietaisą.
Jeigu problema tęsiasi, kreipkitės į įgaliotąjį techninės priežiūros centrą.
Jeigu skalbyklei kyla kitokių problemų, galimų sprendimų ieškokite toliau lentelėje.

| Triktis | Galimas sprendimas |
|---|---|
| Programa nepasileidžia. | • Patikrinkite, ar maitinimo laido kištukas įkištas į elektros tinklo lizdą.<br>• Patikrinkite, ar uždarytos prietaiso durelės.<br>• Įsitikinkite, kad nepažeistas saugiklis saugiklių dėžėje.<br>• Įsitikinkite, kad buvo paliestas Pradžia / pristabdymas ▷II.<br>• Jeigu nustatyta atidėto paleidimo funkcija, atšaukite šią nuostatą arba palaukite, kol bus baigta atgalinė laiko atskaita.<br>• Išjunkite apsaugos nuo vaikų užrakto funkciją, jeigu ji įjungta.<br>• Patikrinkite rankenėlės padėtį ant pasirinktos programos. |
| Prietaisas pripildomas vandens, bet jis tuoj pat išleidžiamas. | • Įsitikinkite, kad vandens išleidimo žarna yra tinkamoje padėtyje. Galbūt per žemai įrengta žarna. Žr. skyrių „Įrengimo instrukcija“. |

| Triktis | Galimas sprendimas |
|---|---|
| Neveikia gręžimo fazė arba skalbimo ciklas trunka ilgiau nei įprastai. | • Pasirinkite gręžimo programą.<br>• Patikrinkite, ar vandens išleidimo filtras neužsikimšęs. Jei reikia, išvalykite filtrą. Žr. skyrių „Valymas ir priežiūra“.<br>• Rankomis išskirstykite skalbinius būgne ir iš naujo paleiskite gręžimo fazę. Šią problemą gali sukelti balanso problemos. |
| Ant grindų yra vandens. | • Įsitikinkite, kad vandens žarnų jungtys yra tinkamai užveržtos, jog vanduo negalėtų pratekėti.<br>• Patikrinkite, ar nepažeistos vandens įleidimo ir vandens išleidimo žarnos.<br>• Būtinai naudokite tinkamas skalbimo priemones bei tinkamą jų kiekį. |
| Nepavyksta atidaryti prietaiso durelių. | • Įsitikinkite, kad nebuvo pasirinkta skalbimo programa, kuri baigiama paliekant vandenį būgne.<br>• Įsitikinkite, kad skalbimo programa yra baigta.<br>• Jeigu būgne yra vandens, nustatykite vandens išleidimo arba gręžimo programą.<br>• Patikrinkite, ar prietaisas gauna elektros maitinimą.<br>• Problema galėjo atsirasti dėl prietaiso gedimo. Kreipkitės į įgaliotąjį techninės priežiūros centrą. |
| Prietaisas kelia neįprastą triukšmą ir vibruoja. | • Įsitikinkite, kad prietaisas pastatytas lygiai. Žr. skyrių „Įrengimo instrukcija“.<br>• Būtinai pašalinkite pakavimo medžiagas ir (arba) gabenimui skirtus varžtus. Žr. skyrių „Įrengimo instrukcija“.<br>• Pridėkite į būgną daugiau skalbinių. Galbūt pridėjote per mažai skalbinių. |
| Vykdant programą programos trukmė pailgėja arba sutrumpėja. | • Funkcija SensiCare System gali koreguoti programos trukmę pagal skalbinių rūšį ir kiekį. Žr. skyriaus „Kasdienis naudojimas“ paragrafą „SensiCare System skalbinių kiekio nustatymas“. |
| Nepatenkinami skalbimo rezultatai. | • Naudokite daugiau skalbimo priemonės arba kitą skalbimo priemonę.<br>• Prieš skalbdami skalbinius, specialiomis dėmių valymo priemonėmis pašalinkite sunkiai įveikiamas dėmes.<br>• Įsitikinkite, kad nustatėte tinkamą temperatūrą.<br>• Sumažinkite skalbinių kiekį. |
| Skalbimo ciklo metu būgne per daug putų. | • Sumažinkite skalbimo priemonės kiekį. |

Patikrinę įjunkite prietaisą. Programa tęsiama nuo pertraukimo momento. Jeigu problema kartojasi, kreipkitės į įgaliotąjį techninės priežiūros centrą. Duomenys, kuriuos būtina pateikti techninės priežiūros centrui, nurodyti techninių duomenų lentelėje.

# 15. SĄNAUDŲ VERTĖS

## 15.1 Komentaras

ⓘ

Kartu su prietaisu pateiktas energijos duomenų lipdukas su QR kodu, kuris yra nuoroda į ES EPREL duomenų bazėje saugomą informaciją apie prietaiso eksploatacines charakteristikas. Išsaugokite energijos duomenų lentelę kartu su naudotojo vadovu ir visais kitais su šiuo prietaisu tiekiamais dokumentais.
Tą pačią informaciją kaip ir techninių duomenų lentelėje taip pat galite rasti EPREL puslapyje **https://eprel.ec.europa.eu**, kur turėsite nurodyti prietaiso modelio pavadinimą ir gaminio numerį.

ⓘ

Vertės ir programos trukmė gali skirtis, atsižvelgiant į skirtingas sąlygas (pvz., kambario temperatūrą, vandens temperatūrą ir slėgį, skalbinių kiekį ir rūšį, maitinimo įtampą) ir taip pat, jei pakeisite programos numatytąją parinktį.

## 15.2 Remiantis Europos Komisijos Reglamentu ES 2019/2023 ir Ukrainos dekretu 834/2023

| Eco 40-60 programa | kg | kWh | Litrai | hh:mm | % 1) | °C | aps./min.2) |
|---|---|---|---|---|---|---|---|
| Pilna įkrova | 6.0 | 0.585 | 51.0 | 03:17 | 53.00 | 36.0 | 1151 |
| Pusė įkrovos | 3.0 | 0.385 | 36.0 | 02:35 | 53.00 | 29.0 | 1151 |
| Ketvirtis įkrovos | 1.5 | 0.160 | 33.0 | 02:30 | 55.00 | 23.0 | 1151 |

**1)** Likutinė drėgmė pasibaigus gręžimo fazei. Kuo didesnis gręžimo greitis, tuo didesnis triukšmas ir mažesnė likutinė drėgmė.
**2)** Maksimalus gręžimo greitis.

### Energijos sąnaudos skirtingais režimais

| Išjungta (W) | Budėjimas (W) | Atidėtas paleidimas (W) |
|---|---|---|
| 0.50 | 0.50 | 4.00 |
| Ilgiausias laikas iki išjungimo / budėjimo režimo yra 15 minučių. | | |

## 15.3 Įprastos programos

ⓘ

Šios vertės yra tik orientacinio pobūdžio.

| Programa | kg | kWh | Litrai | hh:mm | % 1) | °C | aps./ min.2) |
|---|---|---|---|---|---|---|---|
| Cotton3) 90 °C | 6.0 | 1.900 | 70.0 | 03:20 | 53.00 | 85.0 | 1200 |
| Cotton 60 °C | 6.0 | 1.100 | 65.0 | 03:20 | 53.00 | 55.0 | 1200 |
| Cottons 204) 20 °C | 6.0 | 0.200 | 65.0 | 02:20 | 53.00 | 20.0 | 1200 |
| Synthetics 40 °C | 3.0 | 0.600 | 65.0 | 02:15 | 35.00 | 40.0 | 1200 |
| Delicates5) 30 °C | 1.0 | 0.300 | 40.0 | 01:00 | 35.00 | 30.0 | 1200 |
| Wool 30 °C | 1.0 | 0.200 | 40.0 | 01:05 | 30.00 | 30.0 | 1200 |

1) Likutinė drėgmė pasibaigus gręžimo fazei. Kuo didesnis gręžimo greitis, tuo didesnis triukšmas ir mažesnė likutinė drėgmė.

2) Gręžimo greičio indikatorius.

3) Tinka skalbti labai nešvarius tekstilės gaminius.

4) Tinka skalbti nestipriai suteptus medvilninius, sintetinius ir maišytus audinius.

5) Skalbimo ciklas truks tiek pat, kiek ir nestipriai suteptų skalbinių ciklas.

# 16. SPARTUSIS VADOVAS

## 16.1 Kasdienis naudojimas

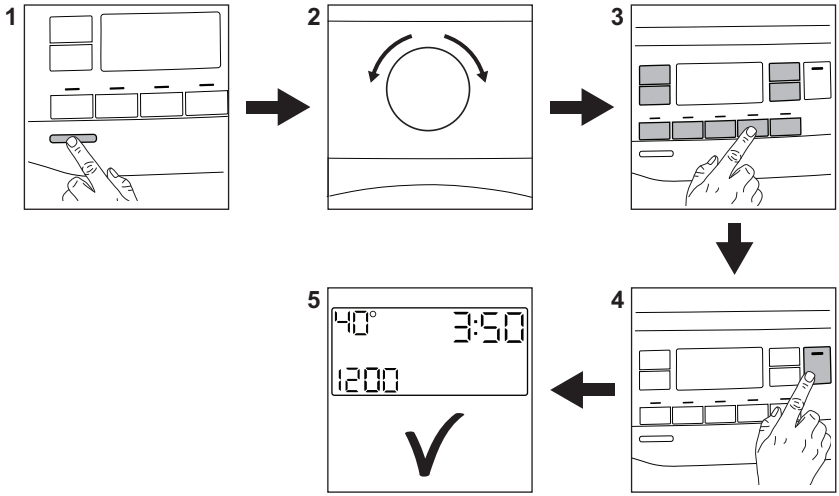


Maitinimo laido kištuką įjunkite į tinklo lizdą.

Atsukite vandens čiaupą.

Skalbinių įdėjimas.

Įpilkite skalbimo ir kitų priemonių į atitinkamus skalbimo priemonių skyrelius.

1. Jeigu norite įjungti prietaisą, paspauskite mygtuką **On/Off** .
2. Pasukite programų ratuką, kad pasirinktumėte programą.
3. Pasirinkite pageidaujamas parinktis paliesdami atitinkamus jutiklinius mygtukus.
4. Jei norite paleisti programą, palieskite mygtuką **Pradžia / pristabdymas** ▷‖.
5. Prietaisas pradeda veikti.

Pasibaigus programai išimkite skalbinius iš būgno.

Jei prietaisą norite išjungti, paspauskite mygtuką **On/Off** .

## 16.2 Išleidimo siurblio filtro valymas

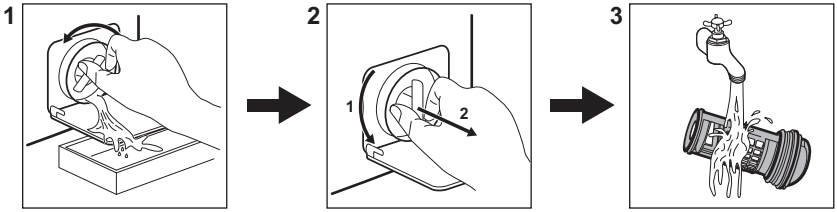


Reguliariai išvalykite filtrą ir, ypač, jei ekrane rodomas įspėjamasis kodas E20.

## 16.3 Programos

| Programos | Skalbinių įkrova | Gaminio aprašymas |
|---|---|---|
| Eco 40-60 **1)** | 6.0 kg | Balta ir spalvota medvilnė. Vidutiniškai sutepti drabužiai. |
| **Cotton** | 6.0 kg | Balta ir spalvota medvilnė. |
| **Synthetics** | 3.0 kg | Sintetiniai arba mišrūs audiniai. |
| **Delicates** | 1.0 kg | Gležni audiniai, pavyzdžiui, akrilas, viskozė, poliesteris. |
| **Rapid 14min** | 1.0 kg | Mažai sutepti arba tik kartą naudoti medvilniniai ir sintetiniai audiniai. |
| **Rinse** | 6.0 kg | Visi audiniai, išskyrus vilną ir labai gležnus audinius. Skalavimo ir gręžimo programa. |
| **Drain/Spin** | 6.0 kg | Visi audiniai, išskyrus vilną ir labai gležnus audinius. Gręžimo ir vandens išleidimo programa. |
| **Anti-Allergy** | 6.0 kg | Balti medvilniniai skalbiniai. Ši programa pašalina daugiau nei 99,99 % bakterijų ir virusų**2)**. Ji taip pat užtikrina alergizuojančių dalelių kiekio sumažinimą. |
| **Baby Clothes** | 1.0 kg | Švelnus ciklas kūdikių drabužiams skalbti. |

| Programos | Skalbinių įkrova | Gaminio aprašymas |
|---|---|---|
| **Silk** | 0.5 kg | Speciali programa šilkui ir mišriems sintetiniams audiniams. |
| **Wool** | 1.0 kg | Skalbyklėje ar rankomis skalbiami vilnoniai ir gležni audiniai. |
| **Sport** | 3.0 kg | Sportinė apranga. |
| **Outdoor** | 1.5 kg[3)]<br>1.0 kg[4)] | Šiuolaikiški sportiniai lauko drabužiai. |
| **Denim** | 1.5 kg | Džinsiniai drabužiai. |

1) **Remiantis Europos Komisijos Reglamentu ES 2019/2023 ir Ukrainos dekretu 834/2023.** Šią 40 °C programą galima naudoti įprastai suteptiems medvilniniams skalbiniams, kuriuos leidžiama skalbti kartu 40 °C ar 60 °C temperatūros vandenyje.

Informacija apie pasiekiamą skalbinių temperatūrą, programos trukmę ir kitus duomenis pateikta skyriuje „Sąnaudų vertės“.
Energijos sąnaudų atžvilgiu veiksmingiausios programos paprastai yra tos, kurioms naudojama žemesnė temperatūra ir kurių trukmė ilgesnė.

2) Išbandyta su: „Staphylococcus aureus“, „Enterococcus faecium“, „Candida albicans“, „Pseudomonas aeruginosa“ ir „MS2 Bacteriophage“; bandymus 2021 m. atliko nepriklausoma laboratorija „Swissatest Testmaterialien AG“ (bandymų ataskaitos Nr. 202120117).

3) Skalbimo programa.

4) Skalbimo programa ir vandeniui nepralaidžių drabužių gaivinimo fazė.

**Prietaiso prikrovimas iki maksimalaus pajėgumo, nurodyto kiekvienai programai, padeda sumažinti energijos ir vandens sąnaudas.**

## Skalbimo programas atitinkančios skalbimo priemonės

| Programa | Universalūs milteliai 1) | Universali skysta skalbimo priemonė | Skysta skalbimo priemonė spalvotiems skalbiniams | Gležni vilnoniai skalbiniai | Speciali |
|---|---|---|---|---|---|
| Eco 40-60 | ▲ | ▲ | ▲ | -- | -- |
| Cotton | ▲ | ▲ | ▲ | -- | -- |
| Synthetics | ▲ | ▲ | ▲ | -- | -- |
| Delicates | -- | -- | -- | ▲ | ▲ |
| Rapid 14min | -- | ▲ | ▲ | -- | -- |
| Anti-Allergy | ▲ | ▲ | -- | -- | ▲ |
| Baby Clothes | -- | ▲ | ▲ | -- | ▲ |

| Programa | Universalūs milteliai 1) | Universali skysta skalbimo priemonė | Skysta skalbimo priemonė spalvotiems skalbiniams | Gležni vilnoniai skalbiniai | Speciali |
|---|---|---|---|---|---|
| Silk | -- | -- | -- | ▲ | ▲ |
| Wool | -- | -- | -- | ▲ | ▲ |
| Sport | -- | ▲ | ▲ | -- | ▲ |
| Outdoor | -- | -- | -- | ▲ | ▲ |
| Denim | -- | -- | ▲ | ▲ | ▲ |

1) Skalbiant aukštesnėje nei 60 °C temperatūroje rekomenduojama naudoti skalbimo miltelius.

▲ = rekomenduojama

-- = nerekomenduojama

## 16.4 Skalbimo priemonės rūšis ir kiekis.

- Naudokite tik specialiai skalbyklėms skirtas skalbimo ir kitas priemones: Visų pirma, laikykitės šių bendro pobūdžio taisyklių:
  - skalbimo milteliai (taip pat tabletės ir vienos dozės ruošiniai) visiems audinių tipams, išskyrus gležnus audinius. Geriau naudokite skalbiamuosius miltelius su balikliu baltiems skalbiniams ir skalbinių dezinfekavimui,
  - skysti skalbikliai (įskaitant vienos dozės skalbiklius), skirti žemos temperatūros programoms (iki 60 °C), visų tipų audiniams arba specialiai tik vilnai.
- Nemaišykite skirtingo tipo skalbimo priemonių.
- Šiais atvejais naudokite mažiau skalbimo priemonės:
  - skalbiate nedidelį kiekį skalbinių;
  - skalbiniai sutepti nestipriai.
  - skalbiant susidaro daug putų.
- Jei naudojate skalbimo tabletes arba kapsules, visada dėkite jas į būgną, o ne į skalbimo priemonės stalčiuką, taip pat laikykitės atitinkamo gamintojo nurodymų.

**Nepakankamas skalbimo priemonės kiekis gali lemti:**

- netenkinančius skalbimo rezultatus;
- skalbiniai gali papilkėti;
- riebaluotus drabužius;
- pelėsius prietaise.

**Per didelis skalbimo priemonės kiekis gali lemti:**

- pernelyg didelį putojimą;
- blogesnį skalbimo poveikį;
- nepakankamą skalavimą;
- didesnį poveikį aplinkai.

## 16.5 Reguliaraus valymo grafikas

**Reguliariai valykite prietaisą, kad juo galėtumėte ilgiau naudotis.**

Kiekvieną kartą pasinaudoję prietaisu palikite dureles ir skalbiklio dozatorių šiek tiek pravirus, kad prietaiso vidus vėdintųsi ir pasišalintų drėgmė.

Jeigu prietaisu ilgesnį laiką nesinaudosite, užsukite vandens čiaupą ir atjunkite prietaisą nuo maitinimo tinklo.

**Orientacinis profilaktinio valymo tvarkaraštis:**

| | |
|---|---|
| Kalkių nuosėdų šalinimas | Du kartus per metus |
| Profilaktinis skalbimo ciklas | Vieną kartą per mėnesį |
| Valyti durelių sandarinimo gumas | Kas du mėnesius |
| Valyti būgną | Kas du mėnesius |
| Valyti skalbimo priemonės dalytuvą | Kas du mėnesius |

| | |
|---|---|
| Valyti išleidimo siurblio filtrą | Du kartus per metus |
| Valyti vandens tiekimo žarną ir vožtuvo filtrą | Du kartus per metus |

Reguliariai tikrinkite, ar būgne nėra kalkių nuosėdų. Rekomenduojame retkarčiais paleisti ciklą tuščiu būgnu, naudojant kalkių šalinimo priemone.

**Pašalinių daiktų išėmimas**

> ⓘ
> Prieš vykdydami ciklą, įsitikinkite, kad kišenės būtų tuščios, o visi laisvi elementai surišti.

Išimkite visus pašalinius daiktus (pavyzdžiui, metalines sąvaržėles, sagas, monetas ir pan.), kuriuos galite rasti durelių tarpiklyje, filtruose ir būgne. Jeigu reikia, kreipkitės į įgaliotąjį techninės priežiūros centrą.

**Durelių tarpinė**
Šis prietaisas suprojektuotas su **savaime išsivalančia vandens išleidimo sistema**, leidžiančia nuo drabužių atsiskyrusius pūkelius išleisti kartu su vandeniu. Reguliariai tikrinkite sandariklį ir, jei reikia, išvalykite, kaip aprašyta toliau pateiktoje schemoje. Ciklo pabaigoje galima atgauti monetas, sagas, kitus mažus daiktus.

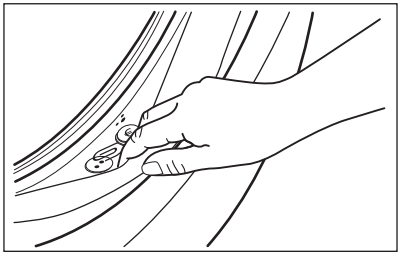

Valykite jį, kai reikia, naudodami kreminę valymo priemonę su amoniaku, nebraižydami sandariklio paviršiaus.

Jeigu reikia, iš filtro išėmos pašalinkite pūkus ir daiktus.

# 17. APLINKOS APSAUGA

Atiduokite perdirbti medžiagas, pažymėtas simboliu ♲. Išmeskite pakuotę į atitinkamą atliekų surinkimo konteinerį, kad ji būtų perdirbta. Tausokite aplinką ir žmonių sveikatą – tinkamai rūšiuokite elektros ir elektronikos prietaisų atliekas. Prietaisų nemeskite kartu su buitinėmis atliekomis, jei jie pažymėti ženklu 🗑. Priduokite šį gaminį vietiniame atliekų surinkimo punkte arba susisiekite su savivaldybės atstovais dėl papildomos informacijos.

**Bine ați venit la Electrolux! Vă mulțumim pentru că ați ales produsul nostru.**

În misiunea noastră de a fi sustenabili, reducem utilizarea hârtiei și oferim integral online manualele de utilizare. Accesați manualul complet de utilizare la **electrolux.com/manuals**

Găsiți sfaturi privind utilizarea, broșuri, informații pentru depanare, service și reparații la **electrolux.com/support**

Cumpărați accesorii, consumabile și piese de schimb originale pentru aparatul dvs. la **electrolux.com/shop**

Ne rezervăm dreptul asupra efectuării de modificări.

## CUPRINS


**1.** INFORMAȚII PRIVIND SIGURANȚA....123
**2.** INSTRUCȚIUNI DE SIGURANȚĂ....125
**3.** DESCRIEREA PRODUSULUI....127
**4.** DATE TEHNICE....128
**5.** INSTALAREA....128
**6.** PANOU DE COMANDĂ....132
**7.** DISCUL SELECTOR ȘI BUTOANELE....134
**8.** PROGRAME....137
**9.** SETĂRI....142
**10.** ÎNAINTE DE PRIMA UTILIZARE....143
**11.** UTILIZARE ZILNICĂ....143
**12.** SFATURI UTILE....148
**13.** ÎNGRIJIREA ȘI CURĂȚAREA....150
**14.** DEPANARE....155
**15.** VALORI DE CONSUM....158
**16. GHID RAPID**....159
**17.** INFORMAȚII PRIVIND MEDIUL....163


## 1. ⚠ INFORMAȚII PRIVIND SIGURANȚA

Înainte de a începe instalarea și de a utiliza acest aparat, citiți cu atenție instrucțiunile furnizate.
Producătorul nu este responsabil pentru eventuale vătămări sau pagube rezultate din instalarea sau utilizarea incorectă.
Păstrați permanent instrucțiunile într-un loc sigur și accesibil pentru consultare ulterioară.

## 1.1 Siguranța copiilor și a persoanelor vulnerabile

- Acest aparat poate fi utilizat de copiii cu vârsta mai mare de 8 ani, de persoanele cu capacități fizice, senzoriale sau mentale reduse sau de persoanele ne-experimentate doar sub supraveghere sau după o scurtă instruire care să le ofere informațiile necesare despre utilizarea în siguranță a aparatului și care să le permită să înțeleagă pericolele la care se expun.
- Copiii cu vârsta între 3 și 8 ani și persoanele cu dizabilități profunde și complexe nu trebuie lăsate să se apropie de aparat dacă nu sunt supravegheate permanent.
- Copiii cu vârsta mai mică de 3 ani nu trebuie lăsați să se apropie de aparat dacă nu sunt supravegheați permanent.
- Copiii trebuie supravegheați pentru a vă asigura că nu se joacă cu aparatul.
- Nu lăsați ambalajele la îndemâna copiilor și aruncați-le conform reglementărilor.
- Nu lăsați detergenții la îndemâna copiilor.
- Nu lăsați copiii și animalele să se apropie de aparat atunci când ușa este deschisă.
- Dacă aparatul are un dispozitiv de siguranță pentru copii, acesta trebuie activat.
- Copiii nu vor realiza operațiunile de curățare sau de întreținere care revin utilizatorului aparatului fără a fi supravegheați.

## 1.2 Informații generale privind siguranța

- Acest aparat este destinat doar pentru spălarea rufelor de tip casnic, care pot fi spălate în mașina de spălat.
- Acest aparat este proiectat pentru uz casnic utilizarea în locuințe individuale într-un mediu interior.
- Acest aparat electrocasnic poate fi utilizat în birouri, camere de oaspeți, camere de oaspeți cu paturi și mic dejun, case de oaspeți în cadrul fermelor și alte spații de cazare similare, în care această utilizare nu depășește (media) nivelurile de utilizare domestică.

- Nu modificați specificațiile acestui aparat.
- Încărcătura maximă a aparatului este 6.0 kg. Nu depășiți sarcina maximă a fiecărui program (consultați capitolul „Programe”).
- Presiunea de alimentare cu apă din punctul de racord la rețeaua de apă trebuie să fie între 0,5 bar (0,05 MPa) și 10 bar (1.0 MPa).
- Fanta de aerisire din bază nu trebuie să fie blocate de mochetă, covor sau orice alt material folosit la acoperirea pardoselii.
- Aparatul trebuie conectat la rețeaua de apă folosind noile seturi de furtunuri furnizate sau alte noi seturi de furtunuri furnizate de Centrul de service autorizat.
- Seturile vechi de furtunuri nu trebuie refolosite.
- În cazul în care cablul de alimentare este deteriorat, acesta trebuie înlocuit de producător, de centrul de service autorizat al acestuia sau de persoane cu o calificare similară pentru a se evita electrocutarea.
- Înainte de a efectua orice operațiune de întreținere, opriți aparatul și scoateți ștecherul din priză.
- Nu folosiți apă pulverizată cu presiune ridicată sau abur pentru curățarea aparatului.
- Curățați aparatul cu o lavetă umedă. Utilizați numai detergenți neutri. Nu folosiți niciun produs abraziv, burete abraziv, solvent sau obiect metalic.

## 2. INSTRUCȚIUNI DE SIGURANȚĂ

### 2.1 Instalarea

ⓘ

Instalarea trebuie să respecte reglementările naționale corespunzătoare.

- Scoateți toate ambalajele și buloanele de transport, inclusiv bucșa din cauciuc cu distanțator din plastic.
- Păstrați șuruburile de transport într-un loc sigur. Dacă aparatul va fi mutat pe viitor, acestea trebuie fixate din nou pentru a bloca tamburul și pentru a-l proteja de deteriorare.
- Aveți întotdeauna grijă când mutați aparatul deoarece acesta este greu. Folosiţi întotdeauna mănuși de protecție și încălţăminte închisă.
- Urmați instrucțiunile de instalare furnizate împreună cu aparatul.
- Dacă aparatul este deteriorat, nu îl instalați sau utilizați.

- Nu instalați sau utilizați aparatul în locuri în care temperatura poate fi sub 0°C sau direct expus intemperiilor.
- Suprafața podelei pe care aparatul va fi instalat trebuie să fie plată, stabilă, rezistentă la căldură și curată.
- Asigurați circulația aerului între aparat și podea.
- Atunci când aparatul se află în poziția sa permanentă, verificați dacă este adus la nivel cu ajutorul unei nivele cu bulă de aer. Dacă nu este, reglați picioarele acestuia.
- Nu instalați aparatul direct deasupra scurgerii din pardoseală.
- Nu pulverizați apă pe aparat și nu îl expuneți la umiditate excesivă.
- Nu instalați aparatul în locuri care nu permit deschiderea completă a ușii acestuia.
- Nu așezați niciun recipient închis pentru colectarea posibilelor scurgeri de apă de sub aparat. Contactați Centrul de service autorizat pentru a afla ce accesorii pot fi utilizate.

## 2.2 Conexiunea la rețeaua electrică

⚠ **AVERTISMENT!**

Pericol de incendiu și electrocutare.

- AVERTISMENT: Acest aparat este proiectat pentru a fi instalat / conectat la o împământare din clădire.
- Utilizați întotdeauna o priză cu protecție (împământare) contra electrocutării, montată corect.
- Asigurați-vă că parametrii de pe plăcuța cu date tehnice sunt compatibili cu valorile nominale ale sursei de alimentare.
- Nu folosiți prize multiple și cabluri prelungitoare.
- Procedați cu atenție pentru a nu deteriora ștecherul și cablul de alimentare electrică. Dacă este necesară înlocuirea cablului de alimentare, acesta trebuie înlocuit numai de către Centrul de service autorizat.
- Introduceți ștecherul în priză numai după încheierea procedurii de instalare. Asigurați accesul la priză după instalare.
- Nu atingeți cablul de alimentare sau ștecherul cu mâinile ude.
- Nu trageți de cablul de alimentare pentru a scoate din priză aparatul. Trageți întotdeauna de ștecher.

## 2.3 Racordarea la apă

- Apa de alimentare nu trebuie să depășească 25°C.
- Nu deteriorați furtunurile de apă.
- Înainte de conectarea la țevi noi, țevi care nu au fost folosite mult timp, la care s-au făcut lucrări de reparație sau au fost montate noi dispozitive (apometre, etc.), lăsați să curgă apa până când aceasta devine curată și limpede.
- Asigurați-vă că nu sunt pierderi vizibile de apă în timpul și după prima utilizare a aparatului.
- Nu folosiți un furtun prelungitor dacă furtunurile de alimentare sunt prea scurte. Adresați-vă Centrului de service autorizat pentru înlocuirea furtunului de alimentare.
- Când despachetați aparatul, este posibil să vedeți cum curge apă din furtunul de evacuare. Aceasta se datorează testării aparatului cu apă în fabrică.
- Puteți prelungi furtunul de evacuare până la maxim 400 cm. Contactați Centrul de service autorizat pentru alt furtun de evacuare și prelungitorul.
- Asigurați accesul la robinet după instalare.

## 2.4 Utilizarea

⚠ **AVERTISMENT!**

Pericol de rănire, electrocutare, incendiu, arsuri sau de deteriorare a aparatului.

- Respectați instrucțiunile de siguranță de pe ambalajul detergentului.
- Produsele inflamabile sau obiectele umezite cu produse inflamabile nu trebuie introduse în aparat, nici puse alături sau deasupra acestuia.
- Nu spălați țesăturile care sunt foarte murdare cu ulei, grăsime sau alte substanțe pline de grăsime. Poate deteriora componentele din cauciuc ale aparatului. Prespălați manual astfel de țesături înainte de a le încărca în aparat.
- Nu folosiți parfumuri pentru rufe pentru a evita riscul de deteriorare a componentelor din plastic și cauciuc ale aparatului.

- Nu atingeţi uşa de sticlă în timpul funcţionării unui program. Sticla poate fi fierbinte.
- Asiguraţi-vă că îndepărtaţi toate obiectele metalice din rufe.

## 2.5 Service

- Pentru a repara aparatul contactaţi Centrul de service autorizat. Utilizaţi numai piese de schimb originale.
- Reţineţi că reparaţiile făcute în regie proprie sau care nu sunt făcute de profesionişti pot afecta siguranţa şi pot anula garanţia.
- Următoarele piese de schimb vor fi disponibile timp de 10 ani după ce modelul nu mai este fabricat: motor şi periile motorului, transmisia dintre motor şi tambur, pompe, amortizoare şi arcuri, tamburul de spălare, tridentul tamburului şi angrenajele cu bilă corespunzătoare, radiatoare şi elemente de încălzire, inclusiv pompe de căldură, conduce şi echipamentul corespunzător, inclusiv furtunuri, supape, filtre şi opritoare de apă, plăci cu circuite imprimate, afişaje electronice, comutatoare de presiune, termostate şi senzori, software şi firmware, inclusiv software de resetare, uşa, balamaua şi garniturile uşii, alte garnituri, sistemul de închidere a uşii, accesorii de plastic, cum ar fi dozatoarele de detergent. Reţineţi că unele piese de schimb sunt disponibile doar la reparatorii profesionişti şi nu toate piesele de schimb sunt relevante pentru toate modelele.

## 2.6 Aruncarea la gunoi

⚠ **AVERTISMENT!**

Pericol de rănire sau sufocare.

- Deconectaţi aparatul de la sursa de alimentare electrică şi cea de apă.
- Tăiaţi cablul de alimentare de la reţea chiar de lângă aparat şi aruncaţi-l.
- Scoateţi încuietoarea uşii pentru a nu permite copiilor sau animalelor de companie să rămână blocaţi în tambur.
- Eliminaţi aparatul în conformitate cu cerinţele locale pentru eliminarea deşeurilor de echipamente electrice şi electronice (DEEE).

# 3. DESCRIEREA PRODUSULUI

## 3.1 Prezentarea aparatului

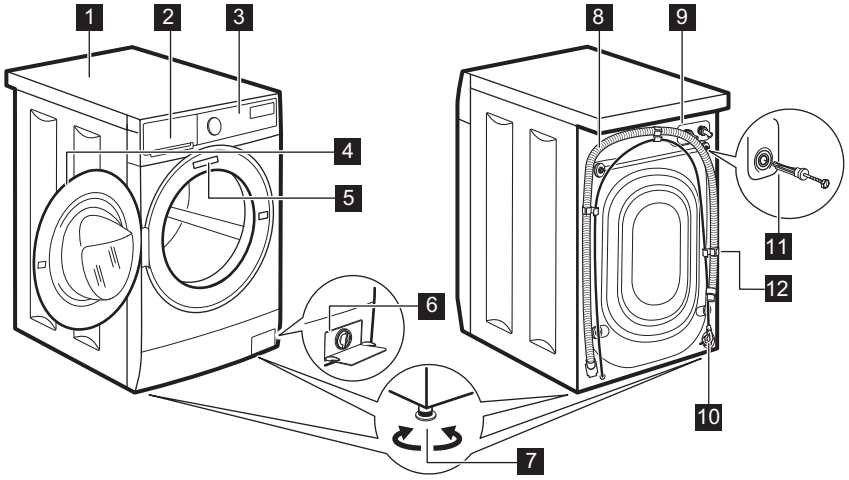

1 Suprafață de lucru
2 Dozator pentru detergent
3 Panou de comandă
4 Mâner ușă
5 Plăcuță cu date tehnice
6 Filtru de la pompa de evacuare
7 Picioare pentru aducerea la nivel a aparatului
8 Furtun de evacuare
9 Racord pentru furtunul de alimentare
10 Cablu de alimentare
11 Șuruburi pentru transport
12 Suport pentru furtun

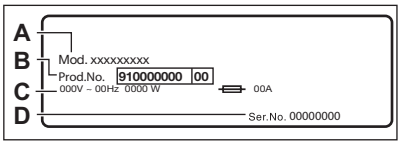


**Plăcuța cu date tehnice** specifică numele modelului (**A**) , numărul produsului (**B**), tensiunea electrică nominală (**C**) și numărul de serie (**D**).

## 4. DATE TEHNICE

| | | |
|---|---|---|
| Dimensiuni | Lățime/ Înălțime/ Adâncime totală | 59.5 cm /84.3 cm /41.1 cm |
| Conexiunea la rețeaua electrică | Tensiunea electrică<br>Putere generală<br>Siguranță fuzibilă<br>Frecvența | 230 V<br>1900 W<br>10 A<br>50 Hz |
| Nivel de protecție împotriva pătrunderii particulelor solide și a umidității asigurat de capacul de protecție, cu excepția cazului în care echipamentul de joasă tensiune nu este protejat împotriva umidității | | IPX4 |
| Presiunea de alimentare cu apă | Minim<br>Maxim | 0,5 bar (0,05 MPa)<br>10 bar (1,0 MPa) |
| Alimentarea cu apă 1). | | Apă rece |
| Încărcătură maximă | Bumbac | 6.0 kg |

1) Racordați furtunul de alimentare cu apă la un robinet cu filet 3/4"

## 5. INSTALAREA

⚠ **AVERTISMENT!**

Consultați capitolele privind siguranța.

## 5.1 Despachetarea

1. Îndepărtați folia exterioară. Dacă este necesar, utilizați un cutter.

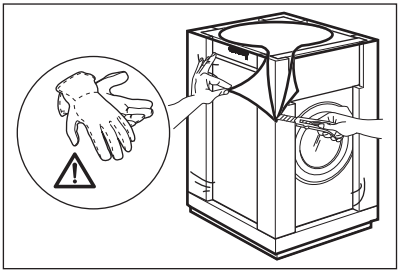

2. Scoateți capacul de carton și materialele folosite la ambalare.

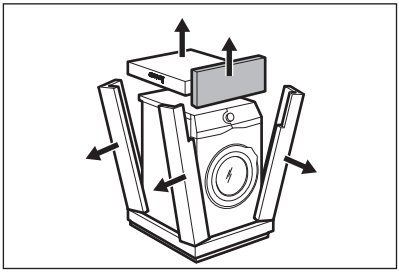

3. Deschideți ușa. Scoateți toate articolele din tambur.

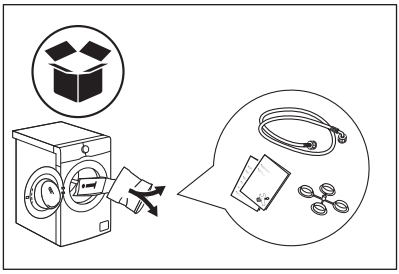

4. Puneți elementul de colț pe podea, în spatele aparatului. Cu atenție, puneți jos aparatul pe spate.

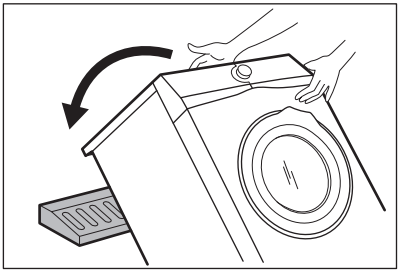

5. Scoateți protecția din partea de jos.

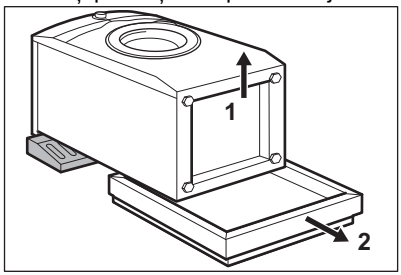


6. Ridicați la loc aparatul în poziție verticală. Scoateți cablul de alimentare electrică și furtunul de evacuare din suporturi.

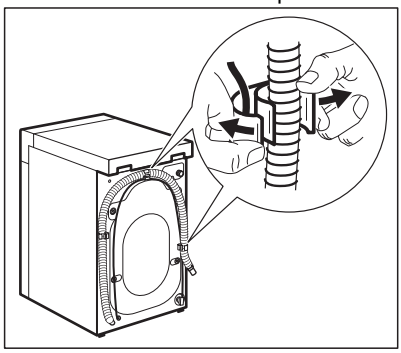

**⚠ AVERTISMENT!**

Este posibil să vedeți cum curge apă din furtunul de evacuare. Aceasta deoarece mașina de spălat rufe a fost testată în fabrică.

7. Scoateți cele patru șuruburi de transport din spatele mașinii și scoateți distanțierii din plastic.

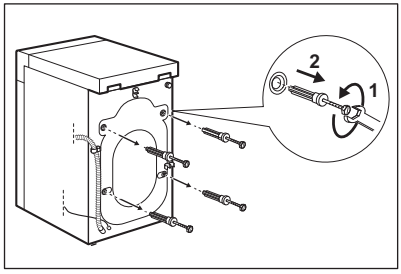

8. Puneți capacele din plastic, găsite în punga cu manualul utilizatorului, în găuri.

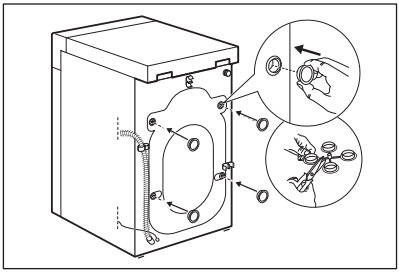

**Recomandăm păstrarea ambalajelor și a șuruburilor de transport pentru transportarea aparatului.**

## 5.2 Informații privind instalarea

**Amplasarea și reglarea pe orizontală - aducerea la nivel.**

Reglați aparatul corect pentru a preveni apariția vibrațiilor, zgomotului și a mișcării aparatului în timpul funcționării acestuia.

1. Instalați aparatul pe o suprafață plată, tare. Aparatul trebuie să fie orizontal și stabil. Asigurați-vă că aparatul nu atinge peretele sau alte unități și că este permisă circulația aerului pe sub aparat.

2. Pentru reglarea nivelului slăbiți sau strângeți picioarele aparatului. Toate picioarele trebuie să fie sprijinite ferm de podea.

**AVERTISMENT!**

Nu puneți carton, lemn sau materiale similare sub picioarele aparatului pentru a regla nivelul.

**Furtunul de alimentare cu apă**

**ATENȚIE!**

Asigurați-vă că furtunurile nu sunt deteriorate și că nu există pierderi pe la racorduri. Nu folosiți un furtun prelungitor dacă furtunurile de alimentare sunt prea scurte. Adresați-vă centrului de service pentru un furtun de alimentare cu apă de schimb.

1. Conectați furtunul de alimentare cu apă la partea din spate a aparatului, dacă este necesar. De obicei, acesta este deja instalat în fabrică.

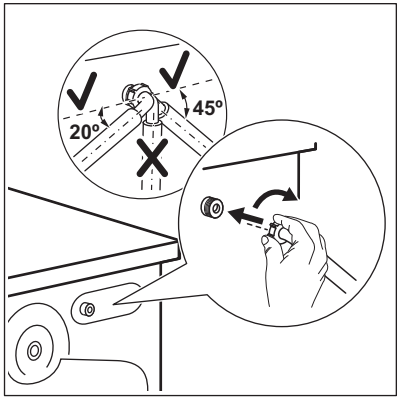


2. Orientați-l spre stânga sau dreapta în funcție de poziția robinetului de apă. Nu puneți furtunul de alimentare în poziție verticală.
3. Dacă este necesar, slăbiți piulița pentru a-l poziționa corect.
4. Unele modele pot conține furtun de alimentare cu dispozitiv de oprire a apei. Acesta previne scurgerile din furtun din cauza învechirii sale naturale. Sectorul din fereastră indică această eroare A. În acest caz, închideți robinetul de apă și contactați centrul de service autorizat pentru informații privind înlocuirea furtunului.

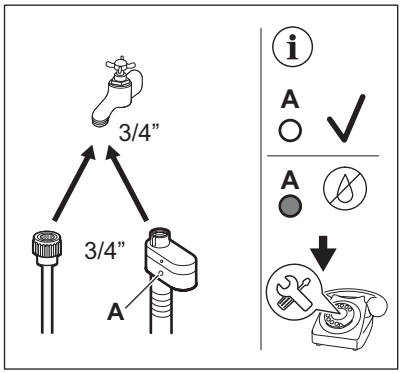


5. Racordați celălalt capăt de la furtunul de alimentare cu apă RECE la un robinet de apă rece cu filet de 3/4".

⚠ **AVERTISMENT!**

Apa de alimentare nu trebuie să depășească 25°C.

**Evacuarea apei**

Furtunul de evacuare trebuie să stea la o înălțime minimă de 60 cm și maximă de 100 cm.

ⓘ

Puteți prelungi furtunul de evacuare până la maxim 400 cm. Contactați centrul de service autorizat pentru a achiziționa celălalt furtun de evacuare și prelungitorul.

Este posibilă conectarea furtului de evacuare în mai multe moduri:

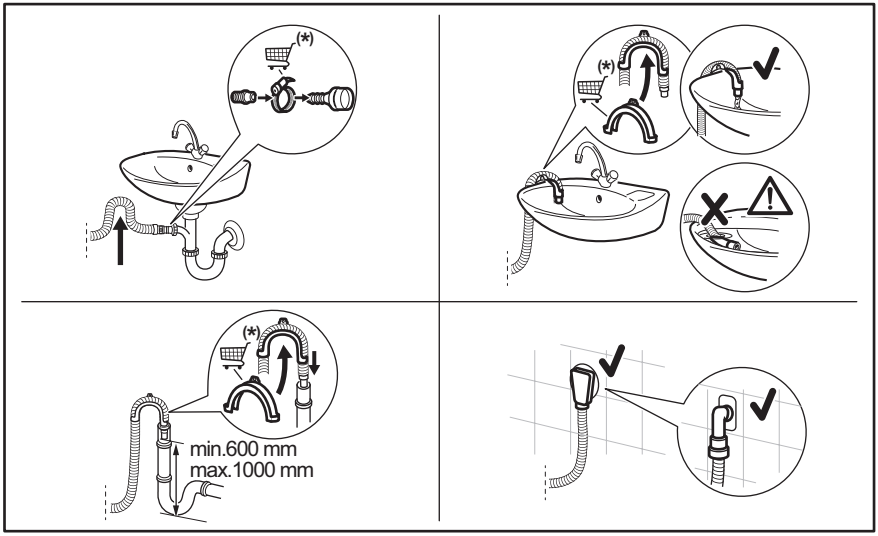


* Piesele de schimb pot fi schimbate fără notificare prealabilă.

Furtunul de evacuare trebuie să facă o buclă pentru a preveni intrarea particulelor din chiuvetă în aparat.

Conectați furtunul de evacuare la sifonul de scurgere și fixați-l cu un colier. Furtunul de evacuare trebuie să facă o buclă pentru a preveni intrarea particulelor din chiuvetă în aparat.

Puneți furtunul direct în conducta de canalizare din peretele camerei și strângeți cu o clemă.

Fără ghidajul din plastic pentru furtun, către un sifon de chiuvetă - Introduceți furtunul de evacuare în sifon și fixați-l cu un colier.

Furtunul de evacuare poate fi îndoit în formă de U și așezat în jurul ghidajului din plastic.

Pe marginea unui lavoar - Fixați ghidajul de robinetul de apă sau de perete.

ⓘ

Asigurați-vă că ghidajul de plastic nu se poate mișca atunci când aparatul evacuează și capătul furtunului de evacuare nu este scufundat în apă. Se poate produce o refulare cu apă murdară în aparat.
Cumpărați accesorii de la un furnizor autorizat.

La o conductă fixă cu aerisire - Introduceți furtunul de evacuare direct în conducta de evacuare sau conducta fixă.

ⓘ

Capătul furtunului de evacuare trebuie să fie întotdeauna aerisit, adică diametrul interior al țevii de evacuare (min. 38 mm - min. 1,5") trebuie să fie mai mare decât diametrul exterior al furtunului de evacuare.

## 5.3 Conexiunea la rețeaua electrică

La sfârșitul instalării puteți conecta ștecherul la priză.

Plăcuța cu date tehnice și capitolul „Date tehnice” indică tensiunea electrică corespunzătoare. Asigurați-vă că acestea sunt compatibile cu cele ale sursei de alimentare electrică.

Verificați dacă instalația electrică din locuință poate suporta puterea maximă necesară, luând în considerare și celelalte aparate pot fi utilizate.

**Conectați aparatul la o priză cu împământare.**

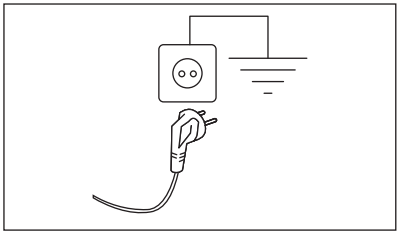

Cablul de alimentare trebuie să fie ușor accesibil după instalarea aparatului.

Pentru lucrările electrice necesare la instalarea aparatului, contactați Centrul de service autorizat.

Producătorul nu își asumă nicio responsabilitate pentru daunele sau pentru leziunile provocate din cauza nerespectării măsurilor de precauție privind siguranța.

# 6. PANOU DE COMANDĂ

## 6.1 Funcții speciale

Noua Dvs. mașină de spălat rufe îndeplinește toate cerințele moderne pentru tratarea eficientă a rufelor cu un consum redus de apă, energie și detergent și asigură îngrijirea țesăturilor.

- Datorită **Soft Plus opțiunii**, balsamul de rufe este distribuit uniform pe rufe și penetrează adânc fibrele țesăturii favorizând o catifelare perfectă.
- **Sistemul SensiCare** detectează greutatea rufelor stabilind durata programului în 30 de secunde. Programul de spălare este adaptat la încărcătura de rufe și tipul țesăturii fără a consuma mai mult timp, energie și apă decât este necesar.

## 6.2 Descrierea panoului de comandă

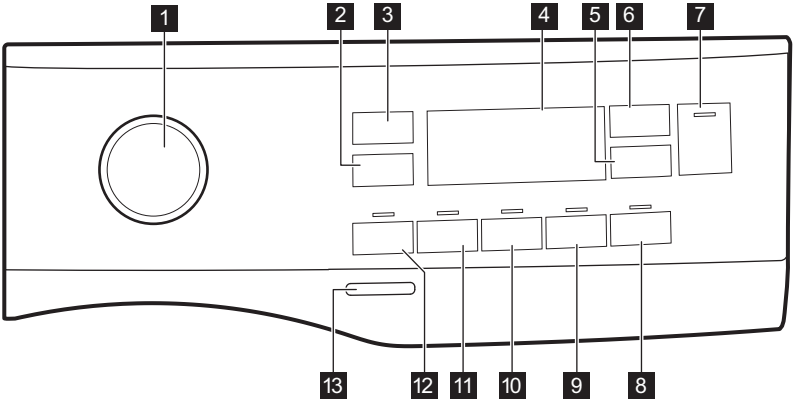


1 Disc selector programe
2 Buton tactil pentru opțiuni de reducere a vitezei de centrifugare
3 Buton tactil pentru Temperatură
4 Afișajul
5 Buton tactil Pornire întârziată
6 Buton tactil Reglare durată
7 Buton tactil Start/Pauză
8 Buton tactil pentru Călcare ușoară
9 Buton tactil Soft Plus
10 Buton tactil pentru clătirea suplimentară
11 Buton tactil Pete
12 Buton tactil Prespălare
13 Buton tactil Pornire/Oprire

## 6.3 Afișaj

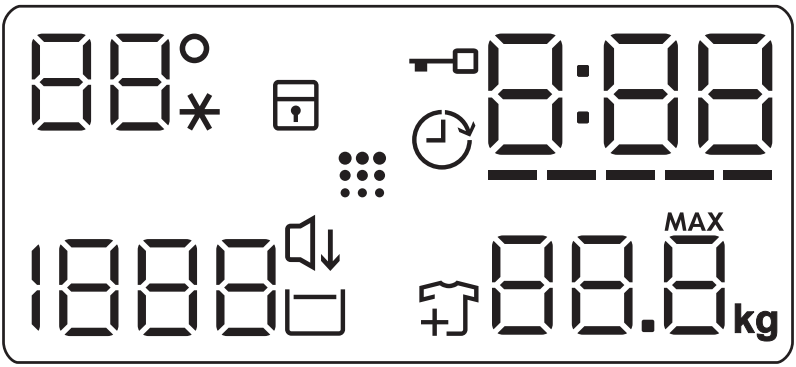

| | |
|---|---|
| 88°<br>- -* | Zona Temperatură:<br>Indicator pentru temperatură<br>Indicator apă rece |
| | Indicator pentru dispozitivul de siguranță pentru copii. |
| | Indicator pentru pornire întârziată. |
| | Indicator pentru ușă blocată. |
| 0:00 | Indicatorul digital poate arăta:<br>• Durata programului (de ex. 2:40).<br>• Durata întârzierii (de ex. 2h).<br>• Terminarea ciclului (0:00).<br>• Codul de avertizare (de ex. E20).<br>• Indicație privind numărul total de ore de funcționare a aparatului. Consultați secțiunea „Contor ore de funcționare” din paragraful „Setări” pentru mai multe detalii. |
| ----- | Indicator de nivel bare Time Manager - reducerea duratei programului. |
| 88.8 MAX kg | Indicator greutate maximă rufe.<br>**MAX** Acesta clipește când încărcătura de rufe depășește încărcătura maximă declarată pentru programul selectat. |
| | Indicator de adăugare articole de îmbrăcăminte. Se aprinde la începutul fazei de spălare, timp în care utilizatorul încă poate pune aparatul în modul pauză și poate să adauge mai multe rufe. |
| | Indicator Tambur curat. |
| | Indicator Noapte. |
| | Indicator pentru clătire oprită. |
| 1888<br>- - - | Zona de centrifugare:<br>Indicator pentru viteza de centrifugare.<br>Indicator pentru Fără centrifugare. Faza de centrifugare este dezactivată. |

# 7. DISCUL SELECTOR ȘI BUTOANELE

## 7.1 Introducere

Opțiunile/funcțiile nu sunt disponibile pentru toate programele de spălare. Verificați compatibilitate dintre opțiuni/funcții și programele de spălare în „Tabelul programelor”. O opțiune/funcție o poate exclude pe alta, în acest caz aparatul nu vă permite să setați opțiunile/funcțiile incompatibile.

## 7.2 On/Off

Apăsați acest buton timp de câteva secunde pentru a activa sau dezactiva aparatul. Se aud două melodii diferite în timpul pornirii și opririi aparatului.

Deoarece funcția Repaus dezactivează automat aparatul după câteva minute pentru a reduce consumul de energie, s-ar putea să fie nevoie să activați din nou aparatul.

Pentru mai multe detalii, consultați paragraful Repaus din capitolul Utilizarea zilnică.

## 7.3 Temperatură

Atunci când selectați un program de spălare, aparatul propune automat o temperatură implicită.

Atingeți acest buton în mod repetat până când apare pe afișaj valoarea dorită pentru temperatură.

Când afișajul prezintă indicatorii _ _*, aparatul nu încălzește apa.

## 7.4 Centrifugare

Atunci când setați un program, aparatul selectează automat viteza de centrifugare implicită.

Atingeți acest buton în mod repetat pentru:

- **Schimbați viteza de centrifugare.** Afișajul arată numai vitezele de centrifugare disponibile pentru programul respectiv.
- Setați opțiunea **Fără centrifugare – – –**. Setați această opțiune pentru a dezactiva toate fazele de centrifugare. Aparatul realizează doar faza de evacuare de la programul de spălare selectat. Setați această opțiune pentru țesăturile foarte delicate. Faza de clătire utilizează mai multă apă pentru anumite programe de spălare.
- Activați opțiunea **Clătire oprită**. Centrifugarea finală nu este realizată. Apa de la ultima clătire nu este evacuată, astfel încât rufele să nu se șifoneze. Programul de spălare se termină cu apă în tambur.

  Afișajul prezintă indicatorul . Ușa rămâne blocată și tamburul se învârte regulat pentru a reduce șifonarea. Trebuie să evacuați apa pentru a debloca ușa.

  Dacă atingeți butonul Start/Pauză , aparatul realizează faza de centrifugare și evacuează apa.

> Aparatul golește apa automat după aproximativ 18 ore.

- Activați opțiunea **Noapte**.

  Fazele intermediare și finale de centrifugare sunt anulate și programul se termină cu apă în tambur. Aceasta ajută la reducerea șifonării.

  Afișajul prezintă indicatorul . Ușa rămâne blocată. Tamburul se învârtește regulat pentru a reduce șifonarea. Trebuie să evacuați apa pentru a debloca ușa. Deoarece programul este foarte silențios, acesta este adecvat pentru a fi utilizat pe timpul nopții când sunt disponibile tarife mai mici la electricitate. La unele programe, clătirile se fac cu mai multă apă.

  Dacă atingeți butonul Start/Pauză aparatul realizează doar faza de evacuare.

> Aparatul golește apa automat după aproximativ 18 ore.

## 7.5 Prespălare

Cu această opțiune puteți adăuga o fază de prespălare la un program de spălare.

Se aprinde indicatorul corespunzător aflat deasupra tastei.

Folosiți această funcție pentru a introduce o fază de prespălare la 30 °C înaintea celei de spălare.

Această opțiune este recomandată în cazul rufelor cu grad ridicat de murdărie, în special dacă conțin nisip, praf, noroi și alte particule solide.

> Opțiunea poate crește durata programului.

## 7.6 Pete

Pentru adăugarea fazei pentru pete la un program, atingeți acest buton.

Se aprinde indicatorul corespunzător aflat deasupra tastei.

Utilizați această opțiune pentru articole cu pete persistente.

Când setați această opțiune, turnați agentul pentru îndepărtarea petelor în compartimentul ⊔.

> ⓘ
> Această opțiune crește durata programului.
> Această opțiune nu este disponibilă cu o temperatură mai mică de 40°C.

## 7.7 Permanent Clătire suplimentară

Cu această opțiune puteți adăuga câteva clătiri programului de spălare selectat.

Folosiți această opțiune pentru persoanele cu alergii la reziduurile de detergent și cu pielea sensibilă.

> ⓘ
> Această opțiune crește durata programului.

Se aprinde indicatorul corespunzător aflat deasupra butonului tactil și rămâne, de asemenea, permanent aprins pe durata următoarelor cicluri până la dezactivarea acestei opțiuni.

## 7.8 Permanent Soft Plus

Setați această opțiune pentru a optimiza distribuirea balsamului de rufe și pentru a îmbunătăți catifelarea țesăturii.

Recomandată atunci când folosiți balsam de rufe.

> ⓘ
> Această opțiune crește durata programului.

Se aprinde indicatorul corespunzător aflat deasupra butonului tactil și rămâne, de asemenea, permanent aprins pe durata următoarelor cicluri până la dezactivarea acestei opțiuni.

## 7.9 Călcare ușoară

Aparatul spală și centrifughează cu atenție rufele pentru a preveni șifonarea.

Aparatul reduce viteza de centrifugare, folosește mai multă apă și adaptează durata programului la tipul de rufe.

Indicatorul aferent se aprinde.

## 7.10 Pornire întârziată

Cu această opțiune puteți întârzia pornirea unui program la o oră mai convenabilă.

Atingeți butonul în mod repetat pentru a seta întârzierea dorită. Durata crește în pași de 1 oră până la 20 de ore.

Afișajul prezintă indicatorul ⏲ și durata întârzierii selectate. După ce atingeți butonul Start/Pauză ▷II, aparatul începe numărătoarea inversă și ușa este blocată.

## 7.11 Reglare durată

Cu această opțiune puteți reduce durata programului în funcție de dimensiunea încărcăturii și gradul de murdărie.

Când setați un program de spălare, afișajul indică durata implicită și liniițele -----.

Atingeți butonul Reglare durată pentru a reduce durata programului în funcție de ceea ce aveți nevoie. Afișajul indică durata noului program și numărul de liniițe va scădea corespunzător:

---- adecvat pentru o încărcătură completă de articole de îmbrăcăminte cu nivel normal de murdărie.

--- un ciclu rapid pentru o încărcătură completă de articole de îmbrăcăminte ușor murdare.

-- un ciclu foarte rapid pentru o încărcătură mai mică de articole ușor murdare (se recomandă maxim jumătate de încărcătură).

- cel mai scurt ciclu de împrospătare a unei încărcături mici de rufe.

Reglare durată este disponibilă doar cu programele din tabel.

| Indicator | Cotton | Synthetics |
|---|---|---|
| ------ 1) | ■ | ■ |
| ---- | ■ | ■ |
| --- | ■ | ■ |
| -- | ■ | ■ |
| - | ■ | ■ |

1) Durata implicită pentru toate programele.

ⓘ

La unele aparate durata programului este redusă fără a indica nicio liniuță.

## 7.12 Start/Pauză ▷||

Atingeţi butonul Start/Pauză ▷|| pentru a porni, pune în pauză aparatul sau pentru a întrerupe un program aflat în desfășurare.

ⓘ

Pictograma +J înseamnă că puteţi întrerupe ciclul și adăuga sau scoate articole de îmbrăcăminte. Citiţi secţiunea „Deschiderea ușii - Adăugarea articolelor de îmbrăcăminte” pentru mai multe detalii.

# 8. PROGRAME

## 8.1 Tabelul programelor

| Program Temperatura implicită Interval de temperatură | Viteza de centrifugare de referinţă Valori pentru viteza de centrifugare [rpm] | Încărcătură maximă | Descrierea programului (Tipul de încărcătură și nivelul de murdărie) |
|---|---|---|---|
| Eco 40-60 1) | 1200 rpm (1200- 400) | 6.0 kg | **Bumbac alb și bumbac colorat în culori rezistente**. Articole cu un grad normal de murdărie. Consumul de energie scade și durata programului de spălare este extinsă, asigurând rezultate bune la spălare. |
| Cotton 40 °C 90 °C – Rece | 1200 rpm (1200- 400) | 6.0 kg | **Bumbac alb și colorat**. Nivel normal și ridicat de murdărie. |
| Synthetics 30 °C 60 °C - Rece | 1200 rpm (1200 - 400) | 3.0 kg | **Articole din țesătură sintetică sau mixtă**. Articole cu un grad normal de murdărie. |
| Delicates 30 °C 40 °C - Rece | 1200 rpm (1200- 400) | 1.0 kg | **Țesături delicate cum ar fi acrilice, viscoză și țesături mixte care necesită o spălare mai delicată**. Articole cu un grad normal și ușor de murdărie. |
| Rapid 14min 30 °C | 800 rpm (800- 400) | 1.0 kg | **Articole din țesătură sintetică și mixtă**. Articole murdărite ușor și articole care trebuie reîmprospătate. |

| Program<br>Temperatura implicită<br>Interval de temperatură | Viteza de centrifugare de referință<br>Valori pentru viteza de centrifugare [rpm] | Încărcătură maximă | Descrierea programului<br>(Tipul de încărcătură și nivelul de murdărie) |
|---|---|---|---|
| Rinse | 1200 rpm<br>(1200- 400) | 6.0 kg | **Toate țesăturile, cu excepția articolelor din lână și a celor din țesături foarte delicate.** Program pentru clătirea și centrifugarea rufelor. Viteza implicită de centrifugare este cea folosită la programele pentru articole din bumbac. Reduce viteza de centrifugare în funcție de tipul de rufe. Dacă este necesar, setați opțiunea Clătire suplimentară pentru a adăuga clătiri. La viteze reduse de centrifugare, aparatul execută clătiri delicate și o centrifugare scurtă. |
| Drain/Spin | 1200 rpm<br>(1200 -400) | 6.0 kg | **Toate țesăturile, cu excepția articolelor din lână și a celor din țesături delicate**. Pentru a centrifuga rufele și pentru a evacua apa din tambur. |
| Anti-Allergy<br>60 °C | 1200 rpm<br>(1200 - 400) | 6.0 kg | **Articole din bumbac alb.** Acest program de spălare de înaltă performanță combinat cu vaporii de abur, elimină peste 99,99% din bacterii și virusuri[2)] Menținerea temperaturii peste 60°C în timpul fazei de spălare; cu acțiune suplimentară asupra fibrelor grație fazei de vapori, o fază îmbunătățită de clătire asigură îndepărtarea corespunzătoare a detergentului și a resturilor de micro-organisme. Acest program asigură, de asemenea, o reducere corespunzătoare a polenului/elementelor alergice. |
| Baby Clothes<br>40 °C<br>40 °C - Rece | 1200 rpm<br>(1200 - 400) | 1.0 kg | Ciclu delicat adecvat pentru articolele sugarilor. Nivelul ridicat de apă și mișcările delicate de la faza de spălare protejează culorile și fibrele. |
| Silk<br>30 °C | 800 rpm<br>(800 - 400) | 0.5 kg | Program special pentru **articole din mătase și sintetice mixte**. |
| Wool<br>40 °C<br>40 °C - Rece | 1200 rpm<br>(1200- 400) | 1.0 kg | **Articole din lână care se pot spăla cu mașina, articole din lână** care trebuie spălate manual și alte materiale cu simbolul «spălare manuală»[3)]. |
| Sport<br>30 °C<br>40 °C - Rece | 1200 rpm<br>(1200 - 400) | 3.0 kg | **Articole sport din țesături mixte**. Articole murdărite ușor sau articole care trebuie reîmprospătate. |

| Program<br>Temperatura implicită<br>Interval de temperatură | Viteza de centrifugare de referință<br>Valori pentru viteza de centrifugare [rpm] | Încărcătură maximă | Descrierea programului<br>(Tipul de încărcătură și nivelul de murdărie) |
|---|---|---|---|
| Outdoor<br>30 °C<br>40 °C - Rece | 1200 rpm<br>(1200- 400) | 1.5 **4)**<br>1.0 **5)** | Nu folosiți balsam de rufe și asigurați-vă că nu există reziduuri de balsam în dozatorul pentru detergent.<br><br>**Articole sportive sintetice.** Acest program este conceput pentru a spăla delicat articolele moderne de îmbrăcăminte sport pentru exterior, fiind adecvat și pentru hainele de sport pentru sală, ciclism sau jogging și alte activități similare. Încărcătura recomandată de rufe este 1.5 kg.<br>**Țesături impermeabile, țesături impermeabile care respiră și țesături care resping apa.** Acest program poate fi folosit și ca fază de restabilire a proprietăților de respingere a apei, conceput special pentru tratarea hainelor care au un înveliș hidrofob. Pentru a efectua o fază de restabilire a proprietăților de respingere a apei, procedați după cum urmează:<br>• Turnați detergentul de spălare în compartimentul .<br>• Turnați un agent special de restabilire a proprietăților de respingere a apei pentru țesătură în compartimentul pentru balsam al sertarului .<br>• Reduceți încărcătura de rufe la 1.0 kg.<br><br>Pentru a îmbunătăți și mai mult acțiunea agentului de restabilire a proprietăților de respingere a apei, uscați rufele într-un uscător la care ați ales programul de uscare Outdoor (dacă este disponibil și dacă eticheta de îngrijire a articolului de îmbrăcăminte permite uscarea în uscător). |

| Program<br>Temperatura implicită<br>Interval de temperatură | Viteza de centrifugare de referință<br>Valori pentru viteza de centrifugare [rpm] | Încărcătură maximă | Descrierea programului<br>(Tipul de încărcătură și nivelul de murdărie) |
|---|---|---|---|
| Denim<br>30 °C<br>40 °C - Rece | 800 rpm<br>(1200 - 400) | 1.5 kg | **Program special pentru hainele denim cu o fază delicată de spălare pentru minimizare estompării culorii și a semnelor**. Pentru o îngrijire mai bună, se recomandă o dimensiune redusă a încărcăturii. |

**1)** **Conform Regulamentului Comisiei UE 2019/2023 și decretului ucrainean 834/2023.** Acest program la 40 °C poate spăla rufele din bumbac cu murdărie normală declarate a fi lavabile la 40 °C sau 60 °C, împreună în cadrul aceluiași ciclu. Temperatura nu este indicată și vizibilă, este setată automat.

Pentru temperatura la care ajung rufele, durata programului și alte date, consultați capitolul „Valori de consum”.
Cele mai eficiente programe în ceea ce privește consumul de energie sunt, în general, acele programe care rulează la temperaturile cele mai scăzute și au durata mai mare.

**2)** Testat pentru Staphylococcus aureus, Enterococcus faecium, Candida albicans, Pseudomonas aeruginosa și MS2 Bacteriophage în cadrul unui test extern efectuat de Swissatest Testmaterialien AG în 2021 (Raportul de testare nr. 202120117).

**3)** În timpul acestui ciclu, tamburul se rotește încet pentru a asigura o spălare delicată. Poate părea că tamburul nu se rotește sau nu se rotește corect, însă acest lucru este normal la acest program.

**4)** kg Program de spălare.

**5)** kg Program de spălare și faza de impermeabilizare.

## Compatibilitatea opțiunilor programului

| Program | | | | | | | | | | | |
|---|---|---|---|---|---|---|---|---|---|---|---|
| Eco 40-60 | ■ | | ■ | | | | | | | ■ | |
| Cotton | ■ | ■ | ■ | ■ | ■ | ■ | ■ | ■ | ■ | ■ | ■ |
| Synthetics | ■ | ■ | ■ | ■ | ■ | ■ | ■ | ■ | ■ | ■ | ■ |
| Delicates | ■ | ■ | ■ | ■ | | | ■ | ■ | | ■ | |
| Rapid 14min | ■ | ■ | ■ | | | | | | | ■ | |
| Rinse | ■ | ■ | ■ | | | | ■ | | | ■ | |
| Drain/Spin | ■ | ■ | | | | | | | | ■ | |
| Anti-Allergy | ■ | ■ | ■ | | ■ | ■ | ■ | ■ | | ■ | |
| Baby Clothes | ■ | ■ | ■ | ■ | ■ | | ■ | ■ | | ■ | |

| Program | | | | | | | | | | | |
|---|---|---|---|---|---|---|---|---|---|---|---|
| Silk | ■ | ■ | | | | | | | | ■ | |
| Wool | ■ | ■ | ■ | | | | | | | ■ | |
| Sport | ■ | ■ | ■ | | ■ | | ■ | | | ■ | |
| Outdoor | ■ | ■ | ■ | | | | ■ | | | ■ | |
| Denim | ■ | ■ | ■ | ■ | | ■ | ■ | ■ | ■ | ■ | |

## Detergenți adecvați pentru programele de spălare

| Program | Pudră universală[1)] | Lichid universal | Lichid pentru rufe colorate | Articole delicate din lână | Special |
|---|---|---|---|---|---|
| Eco 40-60 | ▲ | ▲ | ▲ | -- | -- |
| Cotton | ▲ | ▲ | ▲ | -- | -- |
| Synthetics | ▲ | ▲ | ▲ | -- | -- |
| Delicates | -- | -- | -- | ▲ | ▲ |
| Rapid 14min | -- | ▲ | ▲ | -- | -- |
| Anti-Allergy | ▲ | ▲ | -- | -- | ▲ |
| Baby Clothes | -- | ▲ | ▲ | -- | ▲ |
| Silk | -- | -- | -- | ▲ | ▲ |
| Wool | -- | -- | -- | ▲ | ▲ |
| Sport | -- | ▲ | ▲ | -- | ▲ |
| Outdoor | -- | -- | -- | ▲ | ▲ |
| Denim | -- | -- | ▲ | ▲ | ▲ |

1) La o temperatură mai mare de 60 °C se recomandă utilizarea detergentului pudră.

▲ = Recomandat

-- = Nerecomandat

## 8.2 Woolmark Premium Wool Care - Blue

Ciclul de spălare al acestei maşini a fost aprobat şi testat de The Woolmark Company pentru spălarea articolelor de îmbrăcăminte din lână care sunt etichetate cu „spălare manuală”, cu condiţia ca articolele să fie spălate în conformitate cu instrucţiunile de pe eticheta articolului şi cu cele ale producătorului acestei maşini de spălat rufe.
M1459

# 9. SETĂRI

## 9.1 Semnale acustice

Acest aparat are mai multe semnale acustice care funcţionează când:

- Activaţi aparatul (o melodie specială scurtă).
- Dezactivaţi aparatul (o melodie specială scurtă).
- Atingeţi butoanele (sunet ca un clic).
- Faceţi o selecţie nevalidă (3 sunete scurte).
- Programul este finalizat (secvenţa de sunete timp de aproape 2 minute).
- Aparatul prezintă o defecţiune (secvenţă de sunete scurte timp de aproape 5 minute).

Pentru **dezactivarea/activarea** semnalelor acustice ale programului, atingeţi simultan butoanele ⏻ şi timp de aproximativ 2 secunde. Afişajul indică On/Off

ⓘ

Dacă dezactivaţi semnalele acustice, acestea continuă să funcţioneze atunci când aparatul are o defecţiune.

## 9.2 Blocare acces copii

Cu această opţiune puteţi împiedica copiii să se joace la panoul de comenzi.

Pentru **activarea/dezactivarea** acestei opţiuni, ţineţi apăsat butonul pând când **se aprinde/se stinge** pe afişaj.

Aparatul va salva selecţia acestei opţiuni ca fiind implicită după ce îl opriţi.

Este posibil ca funcţia Blocare acces copii să nu fie disponibilă timp de câteva secunde după pornirea aparatului.

## 9.3 Contor ore de funcţionare

Este posibilă vizualizarea duratei totale de funcţionare a aparatului în ore, începând de la prima pornire. Această valoare include durata de funcţionare a ciclurilor (nu include pauzele, timpul de pornire întârziat). Pentru a vizualiza această valoare, procedaţi după cum urmează:

1. Porniţi aparatul apăsând butonul On/Off.
2. Rotiţi butonul pentru programe la programul Eco 40-60 (prima poziţie în sens orar).
3. Ţineţi apăsate butoanele ⏻ şi timp de câteva secunde (în decurs de 10 secunde de la pornire. După aceste 10 secunde, combinaţia de butoane activează şi dezactivează semnalele acustice).
4. După 3 secunde, pe afişaj va fi apărea numărul total de ore de funcţionare al aparatului: ex., 1276 ore, afişajul prezintă textul Hr timp de 2 secunde, 12 (mii şi sute) pentru 2 secunde şi 76 (zeci şi unităţi).

Dacă procedura nu funcționează (din cauza expirării timpului, a poziției greșite a discului selector de programe sau a combinației greșite de taste), opriți aparatul și repetați secvența de la început.

### 9.4 Resetare

Această funcție permite restabilirea opțiunilor implicite din fabrică. Pentru a **activa** această opțiune, urmați pașii de mai jos:

1. Porniți aparatul apăsând butonul On/Off.
2. Rotiți butonul pentru programe la programul Synthetics (a treia poziție în sens orar).
3. Țineți apăsate butoanele și timp de câteva secunde (în decurs de 10 secunde de la pornire. După aceste 10 secunde, combinația de butoane activează și dezactivează semnalele acustice).
4. Afișajul va indica **– – –** timp de circa 5 secunde.

Dacă procedura nu funcționează (din cauza expirării timpului, a poziției greșite a discului selector de programe sau a combinației greșite de taste), opriți aparatul și repetați secvența de la început.

## 10. ÎNAINTE DE PRIMA UTILIZARE

1. Asigurați-vă că alimentarea electrică trebuie este disponibilă și robinetul cu apă este deschis.
2. Turnați 2 litri de apă în compartimentul pentru detergent marcat cu **2**.

Această acțiune activează sistemul de evacuare.

3. Turnați o mică cantitate de detergent în compartimentul marcat cu **2**.
4. Selectați și porniți un program pentru articole din bumbac, la cea mai înaltă temperatură, fără rufe în tambur.

Astfel este eliminată eventuala murdărie acumulată pe cuvă și tambur.

## 11. UTILIZARE ZILNICĂ

**AVERTISMENT!**

Consultați capitolele privind siguranța.

### 11.1 Activarea aparatului

1. Conectați ștecherul în priză.
2. Deschideți robinetul de apă.
3. Apăsați butonul On/Off timp de câteva secunde pentru activa aparatul.

Se aude o melodie scurtă.

### 11.2 Încărcarea rufelor

1. Deschideți ușa aparatului.
2. Goliți buzunarele și depliați articolele înainte de a le introduce în aparat.
3. Introduceți rufele în tambur, câte un articol pe rând.

Nu puneți prea multe rufe în tambur.

4. Închideți ușa bine.

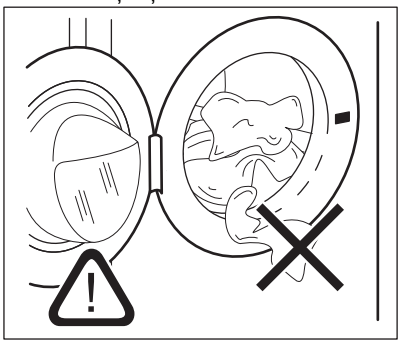

⚠ **ATENȚIE!**

-Asigurați-vă că nicio rufă nu rămâne prinsă între garnitură și ușă pentru a evita pericolul scurgerii de apă și deteriorarea rufelor.

-Spălarea petelor foarte uleioase și grase sau utilizarea parfumurilor poate deteriora piesele din cauciuc ale mașinii de spălat.

## 11.3 Utilizarea detergentului și a aditivilor

1. Măsurați cantitatea de detergent și de balsam de rufe.
2. Puneți detergentul și balsamul de rufe în compartimente.
3. Închideți cu atenție sertarul pentru detergent

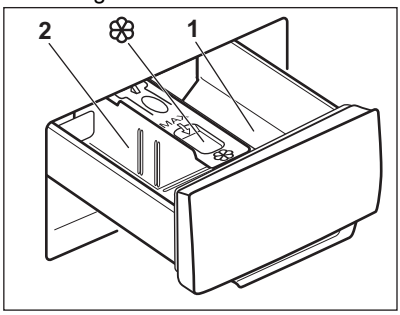


⚠ **ATENȚIE!**

Utilizați doar detergenți specificați pentru mașina de spălat rufe.

ⓘ

Respectați întotdeauna instrucțiunile de pe ambalajul detergenților.

| | |
|---|---|
| 1 | Compartimentul detergentului pentru faza de pre-spălare sau programul de înmuiere (dacă este disponibil). Adăugați detergentul pentru prespălare și înmuiere înainte de începerea programului. |
| 2 | Compartimentul pentru detergent pentru faza de spălare. Dacă folosiți un detergent lichid, adăugați-l chiar înainte de începerea programului. |

❀ Compartimentul pentru aditivi lichizi (balsam de rufe, apret). Introduceţi produsul în compartiment înainte de începerea programului.

După un ciclu de spălare, dacă este necesar, eliminați eventualele reziduuri de detergent din dozatorul pentru detergent.

## 11.4 Schimbarea poziției separatorului de detergent

1. Scoateți în afară dozatorul pentru detergent. Poziția **A** a separatorului de detergent este **pentru detergentul pudră** (setare din fabrică).

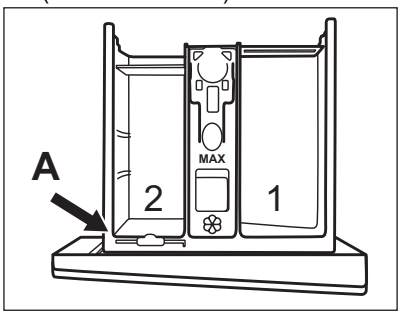


2. **Pentru a folosi și detergent/aditiv lichid sau înălbitor:** Scoateți separatorul de detergent din poziția **A** și introduceți-l în poziția **B**.

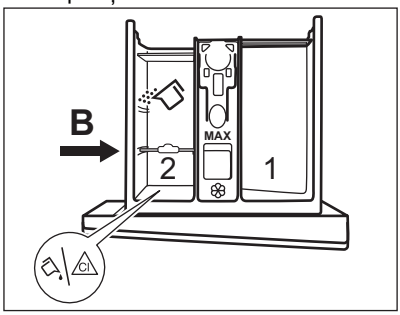


Poziția **B** a separatorului de detergent este pentru detergent pudră în compartimentul din spate și pentru detergent/aditiv lichid sau înălbitor în compartimentul din față.

3. **Pentru a utiliza doar detergent lichid:** Introduceți separatorul de detergent în poziția **C**.

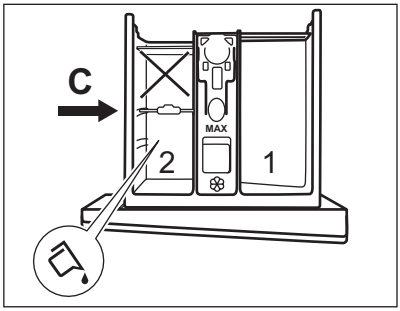


- Nu utilizați detergenți lichizi denși sau gelatinoși.
- Nu depășiți doza maximă de detergent lichid.
- Nu selectați faza de prespălare.
- Nu selectați funcția de pornire cu întârziere.

**4.** Măsurați detergentul și balsamul de rufe și închideți cu atenție dozatorul pentru detergent.

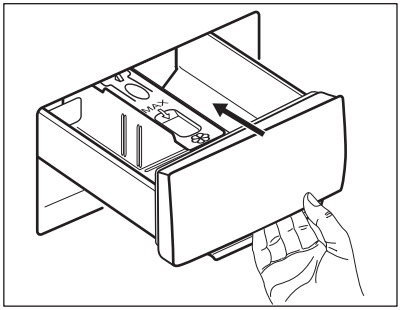


Asigurați-vă că separatorul de detergent este introdus corect și că nu creează un blocaj atunci când închideți sertarul.

## 11.5 Setarea unui program

**1.** Rotiți discul selector pentru programe pentru a selecta programul de spălare dorit.

Indicatorul butonului Start/Pauză ▷‖ se aprinde intermitent.

**2.** Pentru modificarea temperaturii și/sau a vitezei de centrifugare, atingeți butoanele corespunzătoare.

**3.** Dacă se dorește, setați una sau mai multe opțiuni atingând butoanele corespunzătoare. Indicatorii respectivi se aprind pe afișaj și informațiile prezentate se schimbă corespunzător.

ⓘ

Dacă o selecție **nu este posibilă** este emis un semnal acustic și afișajul indică – – –.

## 11.6 Pornirea unui program

Pentru a porni programul, atingeți butonul Start/Pauză ▷‖. Nu este posibilă pornirea programului atunci când indicatorul butonului este stins și nu clipește (de ex. discul selector pentru programe într-o poziție incorectă). Indicatorul corespunzător nu se mai aprinde intermitent și rămâne pornit.
Când pornește programul, ușa este blocată.

Afișajul prezintă indicatorul ⊸▯, iar simbolul ⊹▯ apare pentru a semnala că încă este posibil să opriți ciclul și să adăugați articole de îmbrăcăminte.

ⓘ

Pompa de evacuare poate intra în funcțiune pentru scurt timp înainte ca aparatul să se umple cu apă.

## 11.7 Pornirea unui program cu pornire cu întârziere

**1.** Atingeți butonul Pornire întârziată ◷ în mod repetat până când afișajul indică întârzierea dorită. Pe afișaj este prezentat indicatorul ◷

**2.** Atingeți butonul Start/Pauză ▷‖. Ușa aparatului se blochează și începe numărătoarea inversă pentru pornirea cu întârziere. Afișajul prezintă indicatorul ⊸▯.

Programul începe automat după terminarea numărătorii inverse.

### Anularea pornirii cu întârziere după începerea numărătorii inverse

Pentru a anula pornirea întârziată

**1.** Atingeți butonul Start/Pauză ▷‖ pentru pune aparatul în pauză. Indicatorul aferent se aprinde intermitent.

2. Atingeți butonul Pornire întârziată în mod repetat până când afișajul indică și indicatorul se stinge.
3. Atingeți butonul Start/Pauză din nou pentru a porni imediat programul.

### Modificarea pornirii cu întârziere după începerea numărătorii inverse

Pentru a modifica pornirea cu întârziere:

1. Atingeți butonul Start/Pauză pentru pune aparatul în pauză. Indicatorul aferent se aprinde intermitent.
2. Atingeți butonul Pornire întârziată în mod repetat până când afișajul indică întârzierea dorită.
3. Atingeți butonul Start/Pauză din nou pentru a porni noua numărătoare inversă.

## 11.8 Detectarea încărcăturii SensiCare System

Durata programului de pe afișaj corespunde cu o **încărcătură medie/ ridicată**.

După ce atingeți butonul Start/Pauză, indicatorul pentru încărcătura maximă declarată se stinge, indicatorul SensiCare System începe detectarea încărcăturii cu rufe:

1. Aparatul detectează încărcătura în primele 30 de secunde. La programele la care este disponibilă Reglare durată, în timpul acestei faze barele Reglare durată ---- plasate sub cifrele orei redau o animație simplă. Tamburul se învârte puțin.
2. Durata programului poate fi ajustată corespunzător și poate crește sau scădea. După alte 30 de secunde, începe alimentarea cu apă.

La terminarea detectării încărcăturii, **în cazul supraîncărcării tamburului**, indicatorul **MAX** clipește pe afișaj:

În acest caz, timp de 30 de secunde, este posibilă punerea în pauză a aparatului și se pot scoate hainele în exces.

După ce ați scos hainele în exces, atingeți butonul Start/Pauză pentru a porni din nou programul. Faza SensiCare se poate repeta de până la trei ori (vedeți punctul 1).

**Important!** Dacă cantitatea de rufe nu este redusă, programul de spălare începe oricum, chiar și supraîncărcat. În acest caz, nu va mai fi posibilă garantarea celor mai bune rezultate la spălare.

La 20 de minute după pornirea programului, durata programului poate fi ajustată din nou în funcție de capacitatea de absorbție a apei în țesături.

Detectarea SensiCare este realizată doar cu programele complete de spălare și doar dacă durata programului nu a fost redusă folosind butonul Reglare durată.

Funcția SensiCare System nu este disponibilă pentru toate programele, cum ar fi:Wool, Rinse, și programe cu cicluri scurte.

## 11.9 Întreruperea unui program și modificarea opțiunilor

Când programul este în desfășurare puteți modifica **doar unele** opțiuni:

1. Atingeți butonul Start/Pauză. Indicatorul aferent se aprinde intermitent.
2. Schimbați opțiunile. Informațiile indicate pe afișaj se modifică corespunzător.
3. Atingeți din nou butonul Start/Pauză. Programul de spălare continuă.

## 11.10 Anularea unui program aflat în derulare

1. Pentru a anula un program și a dezactiva aparatul, apăsați butonul On/Off.
2. Pentru a activa aparatul apăsați din nou butonul On/Off.

Dacă Sistemul SensiCare s-a încheiat și a început deja alimentarea cu apă, noul program începe **fără a repeta Sistemul SensiCare**. Apa și detergentul nu sunt evacuate pentru a evita risipa. Afișajul indică durata maximă a programului, actualizând-o la aproximativ 20 de minute după ce a început noul program.

Există și o modalitate alternativă de anulare:
1. Rotiți butonul rotativ de selectare la poziția „Resetare” • .

2. Așteptați 1 secundă. Afișajul indică --- . Acum puteți selecta un alt program de spălare.

## 11.11 Deschiderea ușii - Adăugarea articolelor de îmbrăcăminte

Dacă pictograma este aprinsă, puteți deschide oricând ușa.

Dacă temperatura și nivelul apei din tambur sunt prea mari și/sau tamburul încă se învârte, să nu deschideți ușa.

În timpul funcționării unui program sau a pornirii întârziate, ușa aparatului este blocată.

Afișajul prezintă indicatorul .

1. Atingeți butonul Start/Pauză .
   Indicatorul începe să clipească.
2. Așteptați ca indicatorul pentru ușă blocată să se oprească din clipit și să se stingă. Deschideți ușa aparatului. Dacă este necesar, adăugați sau eliminați articole. Închideți ușa și atingeți butonul Start/Pauză . Programul sau pornire întârziată sunt în continuare active.

## 11.12 Terminarea programului

Atunci când programul s-a terminat, aparatul se oprește automat. Semnalele acustice funcționează (dacă sunt activate). Afișajul indică 0:00

Indicatorul butonului Start/Pauză se stinge.

Ușa de deblochează și indicatorul se stinge.

1. Scoateți rufele din aparat.
2. Lăsați tamburul gol.
3. Țineți ușa și dozatorul pentru detergent întredeschise ușor pentru a preveni formarea mucegaiului și a mirosurilor.

## 11.13 Evacuarea apei după terminarea ciclului

Dacă ați ales un program sau o opțiune care nu golește apa de la ultima clătire, programul este finalizat, însă:

- Zona de timp indică 0:00 și afișajul prezintă ușa blocată .
- Tamburul încă se rotește la intervale regulate pentru a preveni șifonarea rufelor.
- Ușa rămâne blocată.
- Trebuie să evacuați apa pentru a deschide ușa:

1. Dacă este necesar, atingeți butonul Centrifugare pentru a reduce viteza de centrifugare propusă de aparat.
2. Apăsați butonul Start/Pauză:
   - Dacă ați setat Clătire oprită aparatul evacuează apa și centrifughează.
   - Dacă ați setat Silent aparatul doar evacuează apa

Indicatorul opțiunii Clătire oprită și Silent dispare.

3. Atunci când se termină programul și indicatorul ușă blocată se stinge, puteți deschide ușa.
4. Apăsați butonul On/Off timp de câteva secunde pentru dezactiva aparatul.

## 11.14 Funcția Repaus

Funcția Repaus dezactivează automat aparatul pentru a reduce consumul de energie dacă:

- Nu utilizați aparatul timp de 5 minute atunci când nu rulează niciun program.
- La 5 minute după finalizarea programului de spălare.

Afișajul indică finalul ultimului program. Rotiți discul selector pentru programe pentru a seta un ciclu nou.

Dacă discul este rotit la poziția „Resetare”

• , aparatul se oprește automat în 30 de secunde.

ⓘ

Dacă setați un program sau o opțiune care se termină cu apă în tambur, funcția Repaus **nu dezactivează** aparatul pentru a vă reaminti să evacuați apa.

# 12. SFATURI UTILE

⚠ **AVERTISMENT!**

Consultați capitolele privind siguranța.

## 12.1 Încărcătură de rufe

- Împărțiți rufele în: albe, colorate, sintetice, delicate și lână.
- Respectați instrucțiunile de spălare de pe etichetele de îngrijire a rufelor.
- Nu spălați articole albe și colorate împreună.
- Unele articole colorate se pot decolora la prima spălare. Vă recomandăm să le spălați separat pentru prima dată.
- Țesăturile cu mai multe straturi, articolele din lână și cele cu imprimeuri trebuie întoarse pe dos.
- Spălați și pre-tratați petele grele de murdărie cu un detergent adecvat înainte de a le pune în tambur.
- Aveți grijă la perdele. Scoateți cârligele și puneți perdelele într-un săculeț de spălare sau într-o față de pernă.
- Nu spălați rufe fără tivuri sau cu tăieturi. Folosiți o plasă de spălare pentru a spăla articolele mici și/sau delicate (de ex. sutiene fără sârmă, curele, colanți, șireturi, funde, etc.).

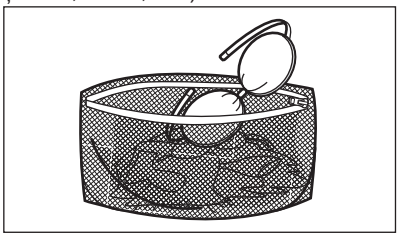

- O încărcătură foarte mică poate provoca probleme de echilibru în timpul fazei de centrifugare cauzând o vibrare excesivă. Dacă se întâmplă acest lucru:
  - întrerupeți programul și deschideți ușa (consultați capitolul „Utilizarea zilnică”);
  - redistribuiți manual încărcătura pentru ca articolele să fie așezate uniform prin cuvă;
  - apăsați butonul Start/Pauză. Faza de centrifugare continuă.
- Închideți nasturii fețelor de pernă, închideți fermoarele, găicile și capsele. Legați curelele, cordoanele, șireturile, fundele și toate articolele libere.
- Goliți buzunarele și depliați articolele.

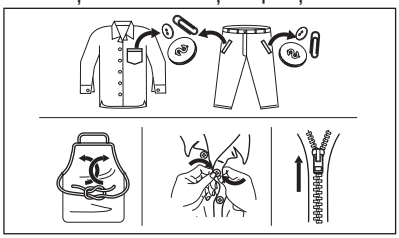

## 12.2 Pete persistente

Pentru unele pete, apa și detergentul nu sunt suficiente.

Recomandăm tratarea în avans a acestor pete înainte de introducerea articolelor în aparat.

Sunt disponibile soluții speciale pentru îndepărtarea petelor. Folosiți soluția specială pentru îndepărtarea petelor adecvată tipului de pată și țesăturii.

## 12.3 Tipul detergentului și cantitatea

Alegerea detergentului și utilizarea cantităților corecte afectează nu numai performanța la spălare, ci ajută și la evitarea risipei și protejarea mediului:

- Utilizați numai detergenți și alte tratamente produse special pentru

utilizarea într-o maşină de spălat rufe. În primul rând, respectaţi aceste reguli generale:
  - detergenţi pudră (şi tablete şi detergenţi cu o singură doză) pentru toate tipurile de materiale, cu excepţia celor delicate. Alegeţi detergenţii pudră care conţin înălbitor pentru rufe albe şi substanţe de igienizare a rufelor,
  - detergenţi lichizi (şi detergenţi cu o singură doză), de preferat pentru programe de spălare la temperatură joasă (max. 60°C) pentru toate tipurile de ţesături sau cei speciali, numai pentru lână.
- Alegerea şi cantitatea detergentului depind de: tipul de ţesătură (delicate, lână, bumbac etc.), culoarea hainelor, dimensiunea încărcăturii, gradul de murdărie, temperatura de spălare şi duritatea apei folosite.
- Respectaţi instrucţiunile pe care le găsiţi pe ambalajul detergenţilor sau al altor tratamente fără a depăşi nivelul maxim indicat (**MAX**).
- Nu amestecaţi tipuri diferite de detergenţi.
- Folosiţi mai puţin detergent dacă:
  - spălaţi o încărcătură mică,
  - durata programului a fost redusă cu butonul Reglare durată.
  - rufele sunt puţin murdare,
  - apar cantităţi mari de spumă în timpul spălării.
- Când utilizaţi tablete sau capsule de detergent, puneţi-le întotdeauna în interiorul tamburului, nu în dozatorul pentru detergent şi urmaţi recomandările producătorului.

**O cantitate insuficientă de detergent poate rezulta în:**

- rezultate nesatisfăcătoare la spălare,
- încărcătura de rufe devine gri,
- haine unsuroase,
- mucegai în aparat.

**O cantitate excesivă de detergent poate rezulta în:**

- formarea de spumă,
- reducerea efectului spălării,
- clătire inadecvată,
- un impact mai mare asupra mediului.

## 12.4 Sfaturi pentru economisire

Pentru a economisi apă, energie şi detergent, vă recomandăm să urmaţi aceste sfaturi:

- Încărcarea aparatului la **capacitatea maximă indicată pentru fiecare program ajută la reducerea consumului de energie şi apă**.
- Cu o pre-tratare corespunzătoare, petele şi murdăria limitată pot fi îndepărtate; rufele pot fi spălate la temperaturi mai reduse.
- Pentru a folosi cantitatea corectă de detergent, consultaţi cantităţile sugerate de producătorul detergentului şi verificaţi duritatea apei din sistemul de alimentare cu apă a locuinţei. Consultaţi „Duritatea apei”.
- Dacă aveţi un uscător de rufe, se recomandă să utilizaţi **viteza maximă posibilă de centrifugare** pentru programul de spălare selectat, pentru a economisi energie în timpul fazei de uscare.
- De preferinţă, utilizaţi cicluri scurte la temperaturi mai scăzute.

## 12.5 Duritate apă

Dacă apa din zona dvs. este dură sau medie, vă recomandăm să folosiţi un dedurizator de apă pentru maşinile de spălat rufe.

În zonele în care apa are o duritate redusă, nu este necesar să folosiţi un dedurizator de apă.

Pentru a afla duritatea apei din zona în care vă aflaţi, adresaţi-vă furnizorului de apă local.

Folosiţi o cantitate corectă pentru dedurizatorul apei. Respectaţi instrucţiunile de pe ambalajul produsului.

# 13. ÎNGRIJIREA ȘI CURĂȚAREA

⚠ **AVERTISMENT!**

Consultați capitolele privind siguranța.

## 13.1 Programul de curățare periodică

**Curățarea periodică ajută la extinderea duratei de viață a aparatului.**

După fiecare ciclu, țineți ușor deschise ușa și dozatorul pentru detergent pentru a facilita circulația aerului și pentru a usca umiditatea din aparat.

Dacă aparatul nu este utilizat pe o perioadă mai lungă de timp: închideți robinetul de apă și scoateți din priză aparatul.

**Programul orientativ de curățare periodică:**

| | |
|---|---|
| Decalcifiere | De două ori pe an |
| Spălarea de întreținere | O dată pe lună |
| Curățarea garniturii ușii | La fiecare două luni |
| Curățarea tamburului | La fiecare două luni |
| Curățarea dozatorului pentru detergent | La fiecare două luni |
| Curățarea filtrului pompei de evacuare | De două ori pe an |
| Curățarea furtunului de alimentare cu apă și a filtrului robinetului | De două ori pe an |

## 13.2 Îndepărtarea obiectelor străine

ⓘ

Înainte de a rula ciclul, asigurați-vă că buzunarele sunt goale și toate elementele libere sunt legate.

Scoateți toate obiectele străine (cum ar fi cleme metalice, nasturi, fise, etc.) pe care le găsiți în garnitura ușii, filtre și tambur. Consultă paragrafele „Garnitura ușii cu colector cu muchie dublă”, „Curățarea tamburului”, „Curățarea filtrului pompei de evacuare” și „Curățarea furtunului de alimentare și a filtrului supapei”. Aveți grijă la perdele. Scoateți cârligele și puneți perdelele într-un săculeț de spălare sau într-o față de pernă. Dacă este necesar, adresați-vă Centrului de service autorizat.

## 13.3 Curățarea exterioară

Curățați aparatul numai cu săpun delicat și apă caldă. Uscați complet toate suprafețele. Nu folosiți bureți abrazivi sau orice material care produce zgârieturi.

⚠ **ATENȚIE!**

Nu folosiți alcool, solvenți sau produse chimice.

⚠ **ATENȚIE!**

Nu curățați suprafețele metalice cu detergent pe bază de clor.

## 13.4 Decalcifiere

ⓘ

Dacă apa din zona dvs. este dură sau medie, vă recomandăm să folosiți un dedurizator de apă pentru mașinile de spălat rufe.

Examinați regulat tamburul pentru a verifica dacă există depuneri de calcar.

Detergenții obișnuiți conțin deja agenți de dedurizare a apei, însă recomandăm ca ocazional să rulați un ciclu cu tamburul gol și un produs de decalcifiere.

ⓘ

Respectați întotdeauna instrucțiunile de pe ambalajul produsului.

## 13.5 Spălarea de întreținere

Utilizarea repetată și prelungită de programe cu temperatură scăzută poate produce depuneri de detergenți, reziduuri de scame, creșterea de bacterii în interiorul tamburului și cuvei. Aceasta poate produce mirosuri neplăcute și mucegai. Pentru a elimina aceste depuneri și curăța partea internă a

aparatului, rulați regulat o spălare de întreținere (cel puțin o dată pe lună).

ⓘ

Consultați paragraful „Curățarea tamburului”.

## 13.6 Garnitura ușii cu colector cu dublă muchie

Acest aparat este dotat cu un **sistem de auto-curățare la evacuăre** care permite eliminarea scamelor mici ce cad din haine împreună cu apa . Examinați cu regularitate garnitura și, dacă este necesar, curățați conform descrierii din următoarea diagramă. Monezile, nasturii și alte obiecte mici pot fi recuperate la finalul ciclului.

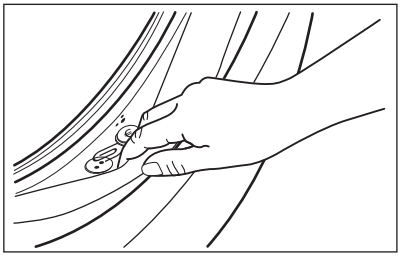

Curățați-o atunci când este necesar folosind un agent de curățare tip cremă cu amoniac fără a zgâria suprafața garniturii.

ⓘ

Respectați întotdeauna instrucțiunile de pe ambalajul produsului.

Verificați și înlăturați obiectele (dacă există) care ar putea fi blocate în pliuri.

Asigurați-vă că nu rămân rufe între garnitură și ușă.

Folosiți o cârpă umedă pentru a șterge murdăria sau apa reziduală rămasă în garnitura ușii după finalizarea ciclului de spălare.

## 13.7 Curățarea tamburului

Verificați regulat tamburul pentru a preveni formarea de depozite nedorite.

Pe tambur se pot forma depozite de rugină datorită corpurilor străine care ruginesc în timpul spălării sau datorită apei de la robinet, dacă aceasta conține fier

Curățați tamburul cu produse speciale pentru oțel inoxidabil.

ⓘ

Respectați întotdeauna instrucțiunile de pe ambalajul produsului.
Nu curățați tamburul cu substanțe acide pentru îndepărtarea calcarului, produse abrazivi care conțin clor sau bureți de sârmă.

Pentru o curățare completă:

1. Scoateți toate rufele din tambur.
2. Rulați un program Cotton cu cea mai ridicată temperatură.
3. Adăugați o cantitate mică de detergent pudră în tamburul gol pentru a clăti toate reziduurile rămase.

ⓘ

Ocazional, la sfârșitul unui ciclu, afișajul poate indica pictograma ⁝⁝⁝: aceasta este o recomandare de a realiza „curățarea tamburului”. Odată ce curățarea tamburului a fost efectuată, pictograma dispare.

## 13.8 Curățarea dozatorului de detergent.

Pentru a împiedica eventualele depuneri de detergent uscat sau de resturi de balsam de rufe și/sau formarea de mucegai în sertarul dozatorului pentru detergent, rulați la fiecare două luni următoarea procedură de curățare conform explicațiilor din următoarele diagrame:

1. Deschideți sertarul. Apăsați opritorul în jos, ca în imagine, și scoateți-l în afară.

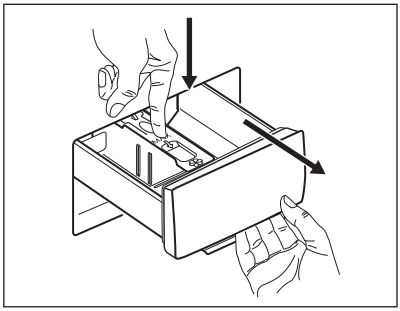

2. Scoateți partea superioară a compartimentului pentru aditivi pentru a ajuta la curățenie și puneți sub un jet de apă caldă pentru a îndepărta toate resturile de detergent care s-au acumulat. După curățare, puneți la loc partea de sus.

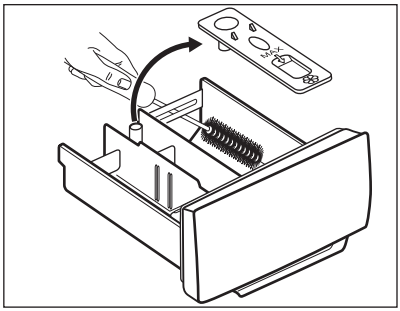

3. Asigurați-vă că ați îndepărtat toate reziduurile de detergent din partea superioară și inferioară a adânciturii. Folosiți o perie mică pentru a curăța adâncitura.

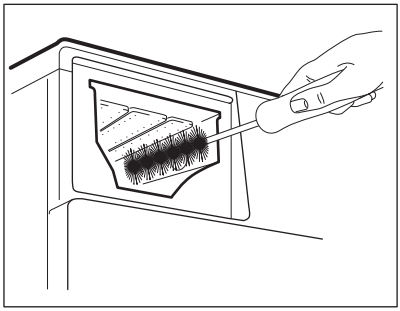

4. Introduceți sertarul detergentului pe șinele de ghidaj și închideți-l. Rulați programul de clătire fără nicio haină în tambur.

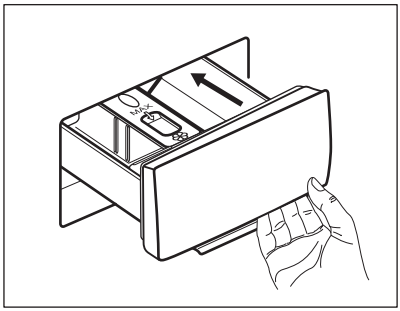

## 13.9 Curățarea filtrului pompei de evacuare

Verificați regulat filtrul pompei de evacuare pentru vă asigura că este curat.

Curățați filtrul pompei de evacuare dacă:

- Aparatul nu evacuează apa.
- Tamburul nu se rotește.
- Aparatul face un zgomot neobișnuit din cauza blocării pompei de evacuare.
- Afișajul indică codul de alarmă E20

**⚠ AVERTISMENT!**

- Scoateți ștecherul din priza de perete.
- Nu scoateți filtrul în timpul funcționării aparatului.
- Nu curățați pompa dacă apa din aparat este fierbinte. Așteptați să se răcească apa.
- Repetați Pasul 3 de câteva ori prin închiderea și deschiderea supapei până când apa nu mai curge.

Țineți întotdeauna o cârpă la îndemână pentru a șterge apa care se scurge la scoaterea filtrului.

**Procedați conform descrierii din următoarele diagrame pentru a curăța filtrul pompei:**

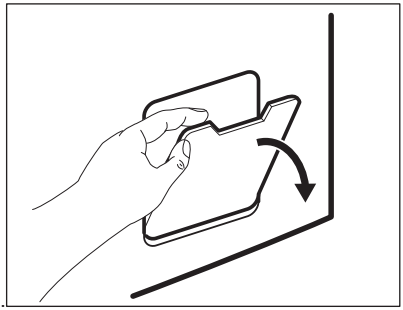
1.

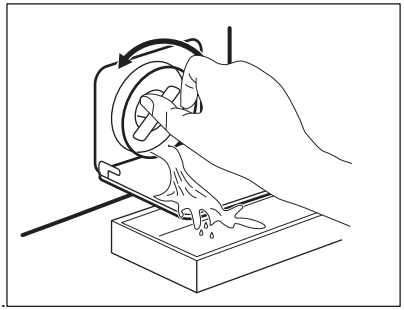
2.

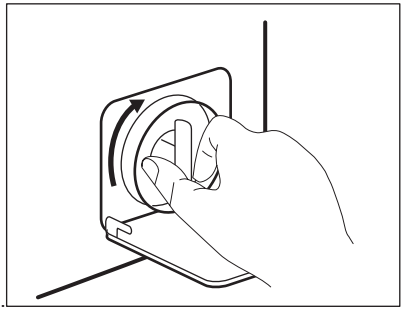
3.

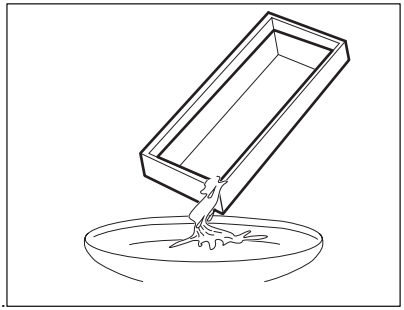
4.

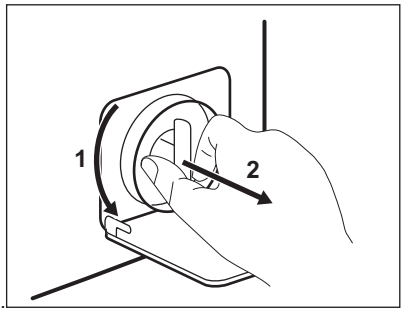

5.

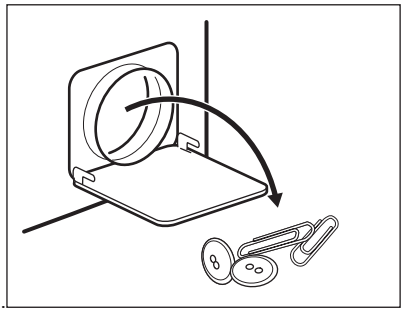
6.

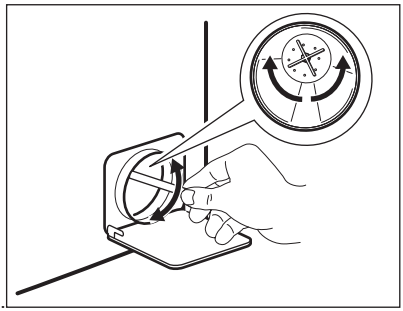
7.

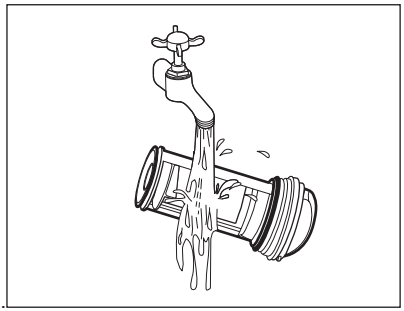
8.

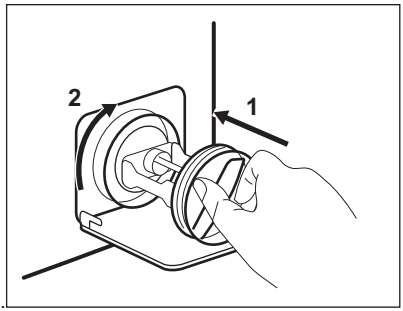

9.

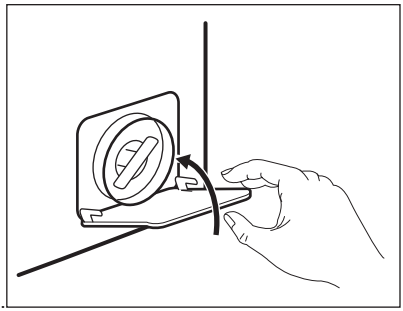
10.

⚠ **AVERTISMENT!**

Asiguraţi-vă că elicea pompei se poate roti. Dacă nu se roteşte, adresaţi-vă Centrului de service autorizat. Pentru a preveni scurgerile, filtrul trebuie, de asemenea, strâns în mod corect.

Atunci când evacuaţi apa prin procedura de evacuare de urgenţă, trebuie să activaţi din nou sistemul de evacuare:

1. Puneţi 2 litri de apă în compartimentul principal de spălare al dozatorului pentru detergent.
2. Porniţi programul pentru a evacua apa.

## 13.10 Curăţarea furtunului de alimentare cu apă şi a filtrului robinetului

Se recomandă curăţarea de două ori pe an a ambelor filtre din furtunul de alimentare şi supapă pentru a îndepărta toate depunerile colectate în timp: Procedaţi conform descrierii din următoarele diagrame pentru a curăţa filtrele:

1. Desfaceţi furtunul de alimentare de la robinet şi curăţaţi filtrul.

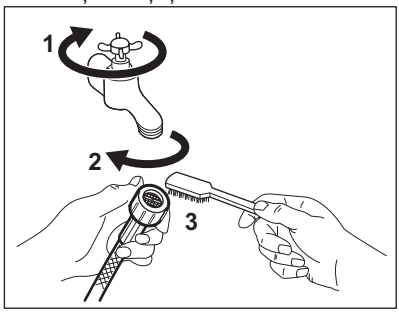


2. Desfaceţi furtunul de alimentare de la aparat prin slăbirea piuliţei.

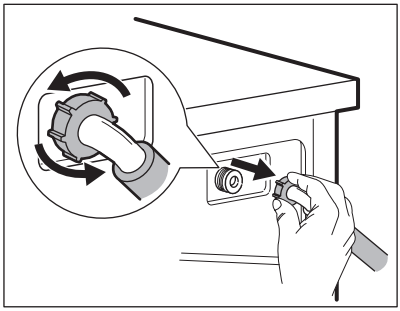

3. Curăţaţi cu o periuţă de dinţi filtrul supapei din spatele aparatului.

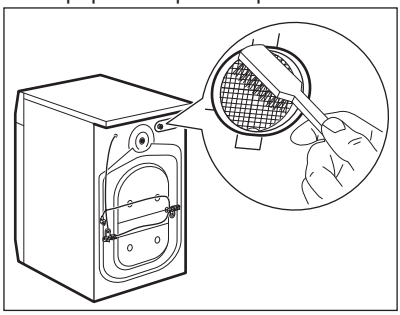

4. Când reconectaţi furtunul la spatele aparatului, rotiţi-l spre stânga sau dreapta

(nu în poziție verticală) în funcție de poziția robinetului de apă.

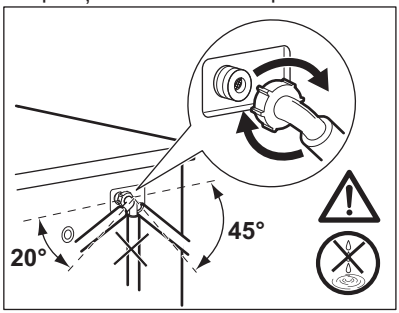


## 13.11 Evacuare de urgență

Dacă aparatul nu poate evacua apa, realizați procedura descrisă în paragraful „Curățarea filtrului evacuării”. Dacă este necesar, curățați pompa.

Atunci când evacuați apa prin procedura de evacuare de urgență, trebuie să activați din nou sistemul de evacuare:

1. Puneți 2 litri de apă în compartimentul principal de spălare al dozatorului pentru detergent.
2. Porniți programul pentru a evacua apa.

## 13.12 Măsuri de precauție împotriva înghețului

Dacă aparatul este instalat într-o zonă unde temperatura poate coborî în jur de 0°C sau mai jos, eliminați apa rămasă în furtunul de alimentare și din pompa de evacuare.

1. Scoateți ștecherul din priză.
2. Închideți robinetul de apă.
3. Puneți cele două capete ale furtunului de alimentare într-un recipient și lăsați apa să se scurgă din furtun.
4. Goliți pompa de evacuare. Consultați procedura de evacuare de urgență.
5. Când pompa de drenare este goală, montați la loc furtunul de alimentare cu apă.

**⚠ AVERTISMENT!**

Înainte de a reutiliza aparatul, verificați dacă temperatura este mai mare de 0°C. Producătorul nu este responsabil de daunele provocate de temperaturi reduse.

# 14. DEPANARE

**⚠ AVERTISMENT!**

Consultați capitolele privind siguranța.

## 14.1 Coduri de alarmă și posibile defecțiuni

Aparatul nu pornește sau se oprește în timpul funcționării. Mai întâi încercați să găsiți o soluție la problemă (consultați tabelul).

**⚠ AVERTISMENT!**

Dezactivați aparatul înainte de a efectua orice verificare.

**În cazul anumitor probleme, ecranul afișează un cod de alarmă, iar butonul** Start/Pauză ▷II **poate clipi în continuu:**

| Problemă | Soluție posibilă |
|---|---|

| | |
|---|---|
| E 10<br>Aparatul nu se alimentează corect cu apă. | • Verificaţi dacă robinetul de apă este deschis.<br>• Verificaţi dacă presiunea de la reţeaua de alimentare cu apă nu este prea mică. Pentru această informaţie, contactaţi compania locală de furnizare a apei.<br>• Verificaţi dacă robinetul de apă este înfundat.<br>• Verificaţi dacă furtunul de alimentare este răsucit, deteriorat sau îndoit.<br>• Verificaţi dacă racordul furtunului de alimentare cu apă este realizat corect.<br>• Verificaţi dacă filtrul furtunului de alimentare şi filtrul supapei nu sunt înfundate. Consultaţi capitolul „Îngrijirea şi curăţarea”. |
| E20<br>Aparatul nu evacuează apa. | • Verificaţi dacă scurgerea chiuvetei este înfundată.<br>• Verificaţi dacă furtunul de evacuare este răsucit sau îndoit.<br>• Verificaţi dacă filtrul de evacuare este înfundat. Dacă este necesar, curăţaţi filtrul. Consultaţi capitolul „Îngrijirea şi curăţarea”.<br>• Verificaţi dacă racordul furtunului de evacuare este realizat corect.<br>• Setaţi un program de evacuare dacă aţi setat un program fără faza de evacuare.<br>• Setaţi un program de evacuare dacă aţi setat o opţiune care se termină cu apă în cuvă. |
| E40<br>Uşa aparatului este deschisă sau nu este închisă corect. | • Asiguraţi-vă că uşa este închisă corespunzător. |
| E91<br>Defect intern. Nu există comunicare între elementele electronice ale aparatului. | • Programul nu s-a terminat adecvat sau aparatul s-a oprit prea devreme. Stingeţi şi porniţi din nou aparatul.<br>• Dacă codul de alarmă apare din nou, contactaţi Centrul de service autorizat. |
| EH0<br>Sursa de alimentare nu este stabilă. | • Aşteptaţi stabilizarea sursei de alimentare. |

Dacă afişajul prezintă alte coduri de alarmă, dezactivaţi şi activaţi aparatul.
Dacă problema continuă să apară, contactaţi Centrul de service autorizat.
În cazul altor probleme cu maşina de spălat, consultaţi tabelul de mai jos pentru posibile soluţii.

| Problemă | Soluţie posibilă |
|---|---|
| Programul nu porneşte. | • Verificaţi dacă ştecherul este introdus în priză.<br>• Verificaţi dacă uşa aparatului este închisă.<br>• Verificaţi dacă există o siguranţă arsă în tabloul de siguranţe.<br>• Asiguraţi-vă că aţi atins Start/Pauză ▷II.<br>• Dacă este setată pornirea cu întârziere, anulaţi setarea sau aşteptaţi terminarea numărătorii inverse.<br>• Dezactivaţi funcţia Blocare acces copii dacă este pornită.<br>• Verificaţi poziţia butonului de selectare de la programul selectat. |
| Aparatul se umple cu apă şi o evacuează imediat. | • Verificaţi dacă furtunul de evacuare este în poziţia corectă. Furtunul poate fi poziţionat prea jos. Consultaţi capitolul „Instrucţiuni de instalare”. |

| Problemă | Soluție posibilă |
|---|---|
| Faza de centrifugare nu funcționează sau ciclul de spălare durează mai mult decât este normal. | • Setați programul de centrifugare.<br>• Verificați dacă filtrul de evacuare este înfundat. Dacă este necesar, curățați filtrul. Consultați capitolul „Îngrijirea și curățarea”.<br>• Aranjați manual articolele din cuvă și reluați faza de centrifugare. Această problemă poate fi cauzată de lipsa echilibrării. |
| Pe jos este apă. | • Verificați dacă racordurile furtunurilor de apă sunt etanșe și nu există nicio pierdere de apă.<br>• Verificați dacă furtunul de alimentare cu apă și furtunul de evacuare prezintă deteriorări.<br>• Utilizați un tip adecvat de detergent și în cantitatea corectă. |
| Nu puteți deschide ușa aparatului. | • Asigurați-vă că nu ați selectat un program care se termină cu apă în cuvă.<br>• Verificați dacă programul de spălare s-a terminat.<br>• Setați un program de evacuare sau de centrifugare dacă există apă în tambur.<br>• Asigurați-vă că aparatul este alimentat cu curent electric.<br>• Problema poate fi cauzată de o defecțiune a aparatului. Contactați Centrul de service autorizat. |
| Aparatul face un zgomot neobișnuit și vibrează. | • Verificați dacă aparatul a fost adus la nivel. Consultați capitolul „Instrucțiuni de instalare”.<br>• Îndepărtați toate materialele folosite la ambalare și / sau buloanele folosite la transport. Consultați capitolul „Instrucțiuni de instalare”.<br>• Adăugați mai multe rufe în tambur. Încărcătura poate fi prea mică. |
| Durata programului crește sau scade în timpul executării programului. | • SensiCare System poate ajusta durata programului în funcție de tipul și de dimensiunea încărcăturii de rufe. Consultați „Detectarea încărcăturii SensiCare System” din capitolul „Utilizarea zilnică”. |
| Rezultatele la spălare nu sunt satisfăcătoare. | • Măriți cantitatea de detergent sau folosiți un alt detergent.<br>• Folosiți produse speciale pentru a îndepărta petele persistente înainte de a spăla rufele.<br>• Verificați dacă ați selectat temperatura corectă.<br>• Reduceți încărcătura de rufe. |
| Prea multă spumă în tambur în timpul ciclului de spălare. | • Reduceți cantitatea de detergent. |

După verificare, activați aparatul. Programul continuă din punctul în care a fost întrerupt.
Dacă problema apare din nou, contactați Centrul de service autorizat.
Datele necesare centrului de service se găsesc pe plăcuța cu date tehnice.

# 15. VALORI DE CONSUM

## 15.1 Observație

ⓘ

Codul QR de pe eticheta energetică furnizată împreună cu aparatul oferă un link web către informațiile referitoare la performanța aparatului aflate în baza de date EPREL a UE. Păstrați eticheta energetică pentru referință împreună cu manualul utilizatorului și toate celelalte documente furnizate împreună cu acest aparat.
Aceleași informații pot fi găsite în EPREL folosind linkul **https://eprel.ec.europa.eu** împreună cu numele modelului și numărul de produs pe care le găsiți pe plăcuța cu date tehnice a aparatului.

ⓘ

Valorile și durata programului pot diferi în funcție de condițiile specifice (de ex. temperatura camerei, temperatura și presiunea apei, mărimea încărcăturii și tipul de rufe, tensiunea de alimentare) și, de asemenea, dacă modificați setarea implicită a unui program.

## 15.2 Conform Regulamentului Comisiei UE 2019/2023 și decretului ucrainean 834/2023

| Programul Eco 40-60 | kg | kWh | Litri | hh:mm | % 1) | °C | rpm2) |
|---|---|---|---|---|---|---|---|
| Încărcare completă | 6.0 | 0.585 | 51.0 | 03:17 | 53.00 | 36.0 | 1151 |
| Încărcare pe jumătate | 3.0 | 0.385 | 36.0 | 02:35 | 53.00 | 29.0 | 1151 |
| Încărcare pe sfert | 1.5 | 0.160 | 33.0 | 02:30 | 55.00 | 23.0 | 1151 |

**1)** Umezeala rămasă la finalul fazei de centrifugare. Cu cât este mai mare viteza de centrifugare, cu atât mai ridicat este zgomotul și umezeala remanentă este mai scăzută.

**2)** Viteza maximă de centrifugare.

### Consumul de curent în diferite moduri

| Oprit (W) | Repaus (W) | Pornire întârziată (W) |
|---|---|---|
| 0.50 | 0.50 | 4.00 |
| Durata până la modul Oprire/Repaus este de maxim 15 minute. | | |

## 15.3 Programe des întâlnite

ⓘ

Aceste valori au rol exclusiv orientativ..

| Program | kg | kWh | Litri | hh:mm | % 1) | °C | rpm2) |
|---|---|---|---|---|---|---|---|
| Cotton3) 90°C | 6.0 | 1.900 | 70.0 | 03:20 | 53.00 | 85.0 | 1200 |
| Cotton 60 °C | 6.0 | 1.100 | 65.0 | 03:20 | 53.00 | 55.0 | 1200 |
| Cottons 204) 20°C | 6.0 | 0.200 | 65.0 | 02:20 | 53.00 | 20.0 | 1200 |
| Synthetics 40°C | 3.0 | 0.600 | 65.0 | 02:15 | 35.00 | 40.0 | 1200 |
| Delicates5) 30 °C | 1.0 | 0.300 | 40.0 | 01:00 | 35.00 | 30.0 | 1200 |
| Wool 30 °C | 1.0 | 0.200 | 40.0 | 01:05 | 30.00 | 30.0 | 1200 |

1) Umezeala rămasă la finalul fazei de centrifugare. Cu cât este mai mare viteza de centrifugare, cu atât mai ridicat este zgomotul și umezeala remanentă este mai scăzută.

2) Indicatorul de referință al vitezei de centrifugare.

3) Adecvat pentru spălarea materialelor textile foarte murdare.

4) Adecvat pentru spălarea articolelor din bumbac puțin murdare, sintetice și mixte.

5) Mai efectuează și un ciclu de spălare rapidă pentru rufele cu un grad ușor de murdărie.

# 16. GHID RAPID

## 16.1 Utilizare zilnică

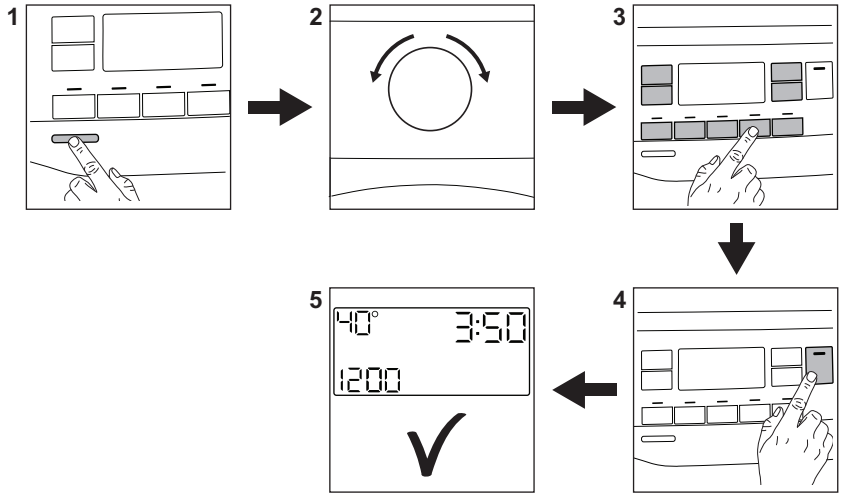


Conectați ștecherul în priză.

Deschideți robinetul de apă.

Încărcați rufele.

Turnați detergent și alte tratamente în compartimentul adecvat al dozatorului pentru detergent.

1. Apăsați butonul **On/Off** pentru a porni aparatul.
2. Rotiți discul selector pentru programe pentru a seta programul dorit.
3. Setați opțiunile dorite cu ajutorul butoanelor tactile corespunzătoare.
4. Pentru a porni programul, atingeți butonul **Start/Pauză** ▷||.
5. Aparatul va porni.

După terminarea programului, scoateți rufele.

Apăsați butonul **On/Off** pentru a opri aparatul.

## 16.2 Curățarea filtrului pompei de evacuare

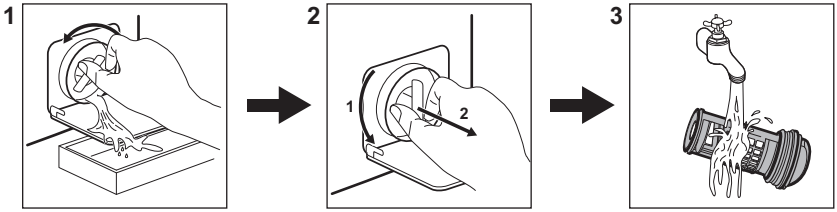


Curățați regulat filtrul și, în special, dacă codul de alarmă E20 apare pe afișaj.

## 16.3 Programe

| Programe | Încărcătură | Descrierea produsului |
|---|---|---|
| Eco 40-60 **1)** | 6.0 kg | Bumbac alb și colorat. Articole cu murdărie normală. |
| **Cotton** | 6.0 kg | Bumbac alb și colorat. |
| **Synthetics** | 3.0 kg | Articole din țesătură sintetică sau mixtă. |
| **Delicates** | 1.0 kg | Țesături delicate precum cele din acril, viscoză, poliester. |
| **Rapid 14min** | 1.0 kg | Articole din bumbac și sintetice ușor murdare sau purtate o singură dată. |
| **Rinse** | 6.0 kg | Toate țesăturile, cu excepția articolelor din lână și a celor din țesături foarte delicate. Program pentru clătire și centrifugare. |
| **Drain/Spin** | 6.0 kg | Toate țesăturile, cu excepția articolelor din lână și a celor din țesături foarte delicate. Program pentru centrifugare și evacuarea apei. |
| **Anti-Allergy** | 6.0 kg | Articole din bumbac alb. Acest program îndepărtează peste 99,99% din bacterii și virusuri**2)**. De asemenea, asigură o reducere adecvată a alergenilor. |

| Programe | Încărcătură | Descrierea produsului |
|---|---|---|
| **Baby Clothes** | 1.0 kg | Ciclu delicat adecvat pentru articolele sugarilor. |
| **Silk** | 0.5 kg | Program special pentru articole din mătase și sintetice mixte. |
| **Wool** | 1.0 kg | Articole din lână care se spală la mașină, articole din lână și delicate care se spală manual. |
| **Sport** | 3.0 kg | Articole sport. |
| **Outdoor** | 1.5 kg[3)]<br>1.0 kg[4)] | Articole sportive moderne de exterior. |
| **Denim** | 1.5 kg | Haine denim. |

1) **Conform Regulamentului Comisiei UE 2019/2023 și decretului ucrainean 834/2023.** Acest program la 40 °C poate spăla rufele din bumbac cu murdărie normală declarate a fi lavabile la 40 °C sau 60 °C, împreună în cadrul aceluiași ciclu.

Pentru temperatura la care ajung rufele, durata programului și alte date, consultați capitolul „Valori de consum”.
Cele mai eficiente programe în ceea ce privește consumul de energie sunt, în general, acele programe care rulează la temperaturile cele mai scăzute și au durata mai mare.

2) Testat pentru Staphylococcus aureus, Enterococcus faecium, Candida albicans, Pseudomonas aeruginosa și MS2 Bacteriophage în cadrul testului extern efectuat de Swissatest Testmaterialien AG în 2021 (Raportul de testare nr. 202120117).

3) Program de spălare.

4) Program de spălare și faza de impermeabilizare.

**Încărcarea aparatului la capacitatea maximă indicată pentru fiecare program ajută la reducerea consumului de energie și apă.**

## Detergenți adecvați pentru programele de spălare

| Program | Pudră universală[1)] | Lichid universal | Lichid pentru rufe colorate | Articole delicate din lână | Special |
|---|---|---|---|---|---|
| Eco 40-60 | ▲ | ▲ | ▲ | -- | -- |
| Cotton | ▲ | ▲ | ▲ | -- | -- |
| Synthetics | ▲ | ▲ | ▲ | -- | -- |
| Delicates | -- | -- | -- | ▲ | ▲ |
| Rapid 14min | -- | ▲ | ▲ | -- | -- |
| Anti-Allergy | ▲ | ▲ | -- | -- | ▲ |
| Baby Clothes | -- | ▲ | ▲ | -- | ▲ |
| Silk | -- | -- | -- | ▲ | ▲ |

| Program | Pudră universală[1)] | Lichid universal | Lichid pentru rufe colorate | Articole delicate din lână | Special |
|---|---|---|---|---|---|
| Wool | -- | -- | -- | ▲ | ▲ |
| Sport | -- | ▲ | ▲ | -- | ▲ |
| Outdoor | -- | -- | -- | ▲ | ▲ |
| Denim | -- | -- | ▲ | ▲ | ▲ |

1) La o temperatură mai mare de 60 °C se recomandă utilizarea detergentului pudră.

▲ = Recomandat

-- = Nerecomandat

## 16.4 Tipul detergentului și cantitatea.

- Utilizați numai detergenți și alte tratamente produse special pentru utilizarea într-o mașină de spălat rufe. În primul rând, respectați aceste reguli generale:
  - detergenți pudră (și tablete și detergenți cu o singură doză) pentru toate tipurile de materiale, cu excepția celor delicate. Alegeți detergenții pudră care conțin înălbitor pentru rufe albe și substanțe de igienizare a rufelor,
  - detergenți lichizi (și detergenți cu o singură doză), de preferat pentru programe de spălare la temperatură joasă (max. 60°C) pentru toate tipurile de țesături sau cei speciali, numai pentru lână.
- Nu amestecați tipuri diferite de detergenți.
- Folosiți mai puțin detergent dacă:
  - spălați o încărcătură mică,
  - rufele sunt puțin murdare,
  - apar cantități mari de spumă în timpul spălării.
- Când utilizați tablete sau capsule de detergent, puneți-le întotdeauna în interiorul tamburului, nu în dozatorul pentru detergent și urmați recomandările producătorului.

**O cantitate insuficientă de detergent poate rezulta în:**
- rezultate nesatisfăcătoare la spălare,
- încărcătura de rufe devine gri,
- haine unsuroase,
- mucegai în aparat.

**O cantitate excesivă de detergent poate rezulta în:**
- formarea de spumă,
- reducerea efectului spălării,
- clătire inadecvată,
- un impact mai mare asupra mediului.

## 16.5 Programul de curățare periodică

**Curățarea periodică ajută la extinderea duratei de viață a aparatului.**

După fiecare ciclu, țineți ușor deschise ușa și dozatorul pentru detergent pentru a facilita circulația aerului și pentru a usca umiditatea din aparat.

Dacă aparatul nu este utilizat pe o perioadă mai lungă de timp: închideți robinetul de apă și scoateți din priză aparatul.

**Programul orientativ de curățare periodică:**

| | |
|---|---|
| Decalcifiere | De două ori pe an |
| Spălarea de întreținere | O dată pe lună |
| Curățarea garniturii ușii | La fiecare două luni |
| Curățarea tamburului | La fiecare două luni |
| Curățarea dozatorului pentru detergent | La fiecare două luni |
| Curățarea filtrului pompei de evacuare | De două ori pe an |
| Curățarea furtunului de alimentare cu apă și a filtrului robinetului | De două ori pe an |

Examinați regulat tamburul pentru a verifica dacă există depuneri de calcar. Vă recomandăm să rulați ocazional un ciclu cu tamburul gol și un produs de decalcifiere.

**Îndepărtarea obiectelor străine**

ⓘ

Înainte de a rula ciclul, asigurați-vă că buzunarele sunt goale și toate elementele libere sunt legate.

Scoateți toate obiectele străine (cum ar fi cleme metalice, nasturi, fise, etc.) pe care le găsiți în garnitura ușii, filtre și tambur. Dacă este necesar, adresați-vă Centrului de service autorizat.

**Garnitura ușii**

Acest aparat este dotat cu un **sistem de auto-curățare la evacuăre** care permite eliminarea scamelor mici ce cad din haine împreună cu apa . Examinați cu regularitate garnitura și, dacă este necesar, curățați conform descrierii din următoarea diagramă. Monezile, nasturii și alte obiecte mici pot fi recuperate la finalul ciclului.

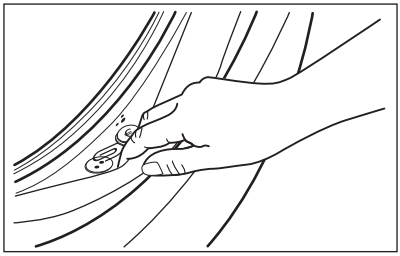

Curățați-o atunci când este necesar folosind un agent de curățare tip cremă cu amoniac fără a zgâria suprafața garniturii.

Dacă este necesar, scoateți scamele și obiectele din adâncitura filtrului.

## 17. INFORMAȚII PRIVIND MEDIUL

Reciclați materialele marcate cu simbolul ♲. Pentru a recicla ambalajele, acestea trebuie puse în containerele corespunzătoare. Ajutați la protejarea mediului înconjurător și a sănătății umane reciclând deșeurile de aparate electrice și electronice. Nu aruncați aparatele marcate cu simbolul 🗑 împreună cu deșeurile menajere. Returnați produsul la unitatea locală de reciclare sau contactați administrația locală.

electrolux.com

155296330-A-382025