AEG

aeg.com/register



L7WBE68SI

ET Kasutusjuhend | **Pesumasin-kuivati**

Tere tulemast AEG kasutajate hulka! Aitäh, et valisite meie seadme.



Jätkusuutlikkuse huvides vähendame paberkandjal materjalide osakaalu ja pakume kasutusjuhendeid veebis. Oma kasutusjuhendi leiate aadressilt **aeg.com/manuals**



Nõuandeid, brošüüre, tõrkeotsingu, remondi- ja hooldusteavet leiate aadressilt **aeg.com/support**



Ostke oma seadmele lisaseadmeid, tarvikuid ja originaalvaruosi aadressilt **aeg.com/shop**

Jäetakse õigus teha muutusi.

SISUKORD

1. OHUTUSTEAVE..... 2
2. OHUTUSJUHISED.....6
3. TOOTE KIRJELDUS..... 8
4. TEHNILISED ANDMED.....9
5. PAIGALDAMINE..... 9
6. JUHTPANEEL.....19
7. VALIKUKETAS JA NUPUD.....21
8. PROGRAMMID..... 25
9. SEADED.....32
10. ENNE ESIMEST KASUTAMIST.....33
11. IGAPÄEVANE KASUTAMINE – AINULT PESEMINE.....33
12. IGAPÄEVANE KASUTAMINE – PESEMINE JA KUIVATAMINE.....37
13. IGAPÄEVANE KASUTAMINE – AINULT KUIVATAMINE.....39
14. EBEMED RIIETEL.....40
15. VIHJEID JA NÄPUNÄITEID..... 40
16. PUHASTUS JA HOOLDUS.....43
17. VEAOTSING..... 49
18. TARBIMISVÄÄRTUSED..... 52
19. KESKKONNAASPEKTID..... 55

1. ⚠ OHUTUSTEAVE



Enne seadme paigaldamist ja kasutamist lugege kaasasolev juhend tähelepanelikult läbi.
Tootja ei vastuta kehavigastuste ega varalise kahju eest, mis on tingitud paigaldus- või kasutusnõuete eiramisest. Hoidke kasutusjuhendit kindlas ja kättesaadavas kohas, et saaksite seda vajadusel vaadata.

1.1 Laste ja haavatavate inimeste turvalisus

⚠ **HOIATUS!**

Lämbumise, kehavigastuse või püsiva puude oht.

- Vähemalt 8-aastased ja vanemad lapsed ning piiratud füüsiliste, sensoorsete või vaimsete võimete või väheste kogemuste ja teadmistega isikud tohivad seda seadet kasutada järelevalve all või kui neid on õpetatud seadet ohutul viisil kasutama ja mõistma kaasnevaid ohte.
- Lapsed vanuses 3 kuni 8 aastat ning raske või keerulise puudega isikud tuleks hoida seadmest eemal, kui neil ei saa pidevalt silma peal hoida.
- Seda seadet ei tohi kasutada füüsilise, meelte või tajumisega seotud või vaimse puudega isikud (kaasa arvatud lapsed) või kogemusteta ja vastavate teadmisteta isikud, kui nad ei tegutse nende ohutuse eest vastutava isiku järelvalve või juhendamise all.
- Tuleb jälgida, et lapsed seadmega ei mängiks.
- Hoidke pakendimaterjal lastele kättesaamatus kohas ja kõrvaldage see nõuetekohaselt.
- Hoidke pesuained lastele kättesaamatuna.
- Hoidke lapsed ja lemmikloomad seadmest eemal, kui selle uks on lahti.
- Kui seadmel on olemas laste ohutusseade, tuleks see sisse lülitada.
- Lapsed ei tohi ilma järelvalveta seadet puhastada ega hooldustoiminguid läbi viia.

1.2 Üldine ohutus

- See seade on ette nähtud ainult koduse masinpestava ja masinkuivatatava pesu pesemiseks ja kuivatamiseks.
- Ärge kasutage kuivatusfunktsiooni, kui pesu on tööstuslike kemikaalidega määrdunud.
- See seade on ettenähtud kasutamiseks kodumajapidamise siseruumides.

- Seda seadet võib kasutada kontorites, hotellide külalistetubades, hommikusöögiga külalistetubades, talumajapidamistes ja muudes sarnastes majutusruumides, kui selline kasutamine ei ületa (keskmist) kodumajapidamise kasutuskoormust.
- Ärge muutke seadme tehnilisi omadusi.
- Ärge paigutage seadet lukustatava ukse taha, liugukse taha ega sellise ukse taha, mille hinged on seadme hingede suhtes vastasküljel, sest nii ei pruugi uks täielikult avaneda.
- Ühendage toitepistik seinakontakti alles pärast seda, kui paigaldamine on lõpetatud. Veenduge, et toitepistik on ligipääsetav ka pärast paigaldamist.
- Põhjal olevaid ventilatsiooniavasid ei tohi vaipkatte, mati või muu taolise materjaliga tõkestada.
- HOIATUS: Seadet ei tohi kasutada välise lülitusseadme kaudu (nt taimer) ega ühendada vooluvõrku, mis regulaarselt sisse ja välja lülitub.
- Jälgige, et paigaldatavas ruumis oleks tagatud korralik ventilatsioon, mis takistaks sinna gaasi, muu kütuse või lahtise leegi põlemise tagajärjel tekkivate ebasoovitatavate gaaside imbumist.
- Väljastatavat õhku ei tohi suunata lõõri, mida kasutatakse gaasi või teisi kütuseid põletavate seadmete heitgaaside väljastamiseks.
- Kasutatav veesurve veevarustuse ühenduskoha sisenemispunktis peab olema vahemikus 0,5 baari (0,05 MPa) kuni 10 baari (1,0 MPa).
- Seadme maksimaalne pesukogus on 8.0 kg. Ärge ületage igale pesuprogrammile ette nähtud maksimumkogust (vt jaotist „Programmid“).
- Seadme veevarustusega ühendamisel tuleb kasutada uusi kaasasolevaid voolikukomplekte või volitatud hoolduskeskusest saadud uusi voolikukomplekte.
- Vanu voolikukomplekte ei tohi kasutada.
- Kui toitejuhe on vigastatud, laske see elektriohutuse tagamiseks välja vahetada tootja, selle volitatud

hoolduskeskuse või vastavat kvalifikatsiooni omava isiku poolt.
- Pühkige ära pakendipraht, mis on seadme ümber kogunenud.
- Esemed, mis on määrdunud toidu- või mineraalõli, atsetooni, alkoholi, bensiini, petrooleumi, plekieemaldaja, tärpentini, vaha või vahaeemaldajaga, tuleb enne pesumasin-kuivatis kuivatamist suurema pesuainekogusega eraldi puhtaks pesta.
- Ärge kasutage seadet, kui tegu on tööstuslike kemikaalidega määrdunud riietega.
- Ärge kuivatage pesemata asju pesukuivatis.
- Vahtkummist (lateksvahust) esemeid, vannimütse, veekindlaid riideesemeid, kummist või vahtkummist detailidega esemeid või patju ei tohi pesumasin-kuivatis kuivatada.
- Kangapehmendajaid või muid sarnaseid vahendeid tuleb kasutada vastavalt tootja juhistele.
- Eemaldage riietelt kõik objektid, mis võivad olla süttimisallikaks, näiteks välgumihklid või tikud.
- HOIATUS: Ärge kunagi peatage pesumasin-kuivatit enne kuivatustsükli lõppu; kui te seda teete, tuleb kiiresti kõik riided välja võtta ja need kuumuse eemaldamiseks laiali laotada.
- Pesumasin-kuivati viimane kuivatustsükli osa ei kasuta kuumust (jahutustsükkel), tagamaks sellist temperatuuri, mis hoiab ära esemete kahjustamise.
- Ärge kasutage seadme puhastamiseks kõrgsurve vee- ega aurupihustit.
- Puhastage seadet niiske lapiga. Kasutage ainult neutraalseid pesuaineid. Ärge kasutage abrasiivseid vahendeid, küürimiskäsnu, lahusteid ega metallesemeid.
- Enne mistahes hooldust lülitage seade välja ja eemaldage toitepistik pistikupesast.

2. OHUTUSJUHISED

2.1 Paigaldamine

ⓘ

Paigaldamisel tuleb järgida kehtivaid kohalikke eeskirju.

- Järgige seadmega kaasasolevaid paigaldusjuhiseid.
- Ohutuse tagamiseks ärge kasutage seadet enne, kui see on köögimööblisse paigaldatud.
- Ärge paigutage seadet kohta, kus temperatuur jääb alla 0 °C või kohta, kus see puutub kokku välisõhuga.
- Seadme liigutamisel tuleb seda alati hoida vertikaalasendis.
- Veenduge, et seadme ja põranda vahel oleks tagatud õhuringlus.
- Eemaldage pakend ja transpordipoldid.
- Seadme alla jääv põrand peab olema sile, stabiilne, kuumakindel ja puhas.
- Pange transpordipoldid kindlasse kohta hoiule. Kui seadet tahetakse teise kohta viia, tuleb transpordipolte kasutada trumli paigalekinnitamiseks, et vältida seadme kahjustamist.
- Kuna seade on raske, olge selle liigutamisel ettevaatlik. Kasutage töökindaid ja kinnisi jalanõusid.
- Kahjustatud seadet ei tohi paigaldada ega kasutada.
- Ärge paigaldage seadet kohta, kus selle ust ei saa täielikult avada.
- Reguleerige jalgu, et seadme ja põrandakatte vahele jääks piisavalt ruumi.
- Kui te seadme püsivalt oma kohale asetate, jälgige loodi kasutades, et see oleks täiesti rõhtsalt. Vastasel juhul tõstke või langetage tugijalgu.

2.2 Elektriühendus

⚠ **HOIATUS!**

Tulekahju- ja elektrilöögioht.

- HOIATUS: See seade on ette nähtud paigaldamiseks/ühendamiseks hoone maandatud ühendusega.
- Kasutage alati nõuetekohaselt paigaldatud elektriohutut pistikupesa.
- Ärge kasutage mitmikpistikuid ega pikenduskaableid.
- Seadet vooluvõrgust eemaldades ärge tõmmake toitekaablist. Võtke alati kinni pistikust.
- Ärge katsuge toitejuhet ega toitepistikut märgade kätega.

2.3 Veeühendus

- Sissetuleva vee temperatuur ei tohi ületada 25 °C.
- Vältige veevoolikute kahjustamist.
- Enne ühendamist uute või pikalt kasutamata torudega või pärast parandustöid või uute seadeldiste (nt veemõõdikute) paigaldamist laske veel mõnda aega voolata, kuni see on puhas ja selge.
- Seadme esmakordsel kasutamisel ja pärast seda kontrollige, ega kuskil pole lekkeid.
- Ärge kasutage pikendusvoolikut, kui sisselaskevoolik on liiga lühike. Sisselaskevooliku asendamiseks pöörduge volitatud teeninduskeskuse poole.
- Seadme lahtipakkimisel on võimalik, et vesi voolab tühjendusvoolikust välja. Selle põhjuseks on tehases läbi viidud seadme testimine koos veega.
- Tühjendusvoolikut saate pikendada maksimaalselt 400 cm-ni. Teise tühjendusvooliku ja pikenduse saamiseks pöörduge volitatud teeninduskeskusesse.
- Pärast paigaldamist veenduge, et on tagatud juurdepääs kraanile.

2.4 Kasutamine

⚠ **HOIATUS!**

Vigastuse, elektrilöögi, tulekahju, põletuste või seadme kahjustamise oht!

- Ärge pange tuleohtlikke või tuleohtliku ainega märgunud esemeid seadmesse, selle lähedusse ega peale.
- Ärge puudutage klaasust, kui programm töötab. Klaas võib minna kuumaks.

- Ärge kuivatage masinas katkisi (rebenenud, kulunud) esemeid, mis sisaldavad vatiini või täitematerjali.
- Kui olete pesemisel kasutanud plekieemaldit, teostage enne kuivatustsüklit täiendav loputamine.
- Kõik metallist esemed peavad olema riiete küljest eemaldatud.
- Kuivatage ainult riideesemeid, mis on seadmes kuivatamiseks sobivad. Järgige iga eseme etiketil olevaid juhiseid.
- Ärge istuge ega seiske seadme avatud uksel.
- Ärge kuivatage seadmes tilkuvaid märgi riideid.
- Jälgige, et kuumad esemed ei puutuks vastu seadme plastpindu.
- Enne kuivatusprogrammi käivitamist eemaldage pesupall (kui seda kasutati).
- Katkestuseta programmi valides ärge pesupalli kasutage.

2.5 Hooldus

- Seadme parandamiseks võtke ühendust volitatud teeninduskeskusega. Kasutage ainult originaalvaruosi.
- Pidage meeles, et kui olete parandanud seadet ise või lasknud seda teha ebapädeval isikul, võib see kahjustada seadme ohutust ja muuta garantii kehtetuks.
- Pärast mudeli tootmise lõpetamist on vähemalt 10 aasta jooksul saadaval järgmised tagavaraosad: mootorid ja mootoriharjad, mootori ja trumli ülekandesüsteem, pumbad, amortisaatorid ja vedrud, pesutrummel, trumliraam ja vastavad kuullaagrid, kütteseadmed ja kuumutuselemendid, sh soojuspumbad, torud ja nende juurde kuuluvad tarvikud, sealhulgas voolikud, ventiilid, filtrid ja veesulgurid, trükkplaadid, elektroonilised kuvarid, survelülitid, termostaadid ja andurid, tarkvara ja püsivara, sealhulgas seadistatud tarkvara, uks, uksehing ja -tihendid, muud tihendid, ukse lukumehhanism, plastikust lisatarvikud, näiteks pesuainejaoturid. Kestus võib teie riigis olla pikem. Lisateabe saamiseks vaadake meie veebisaiti.
- Pidage meeles, et mõned varuosad on saadaval ainult ametlikele parandajatele ning et mõned varuosad ei pruugi kõigile mudelitele sobida.
- Teave selles seadmes olevate lampide ja eraldi müüdavate varulampide kohta: Need lambid taluvad ka koduste majapidamisseadmete äärmuslikumaid tingimusi, näiteks temperatuuri, vibratsiooni, niiskust või on mõeldud edastama infot seadme tööoleku kohta. Need pole mõeldud kasutamiseks muudes rakendustes ega sobi ruumide valgustamiseks.

2.6 Jäätmekäitlus

- Eemaldage seade vooluvõrgust ja veevarustusest.
- Lõigake elektrijuhe seadme lähedalt läbi ja visake ära.
- Eemaldage uksekäepide, et vältida laste või lemmikloomade trumlisse lõksujäämist.
- Seadme äraviskamisel tuleb järgida elektri- ja elektrooniliste jäätmete kõrvaldamise (WEEE) kohalikke eeskirju.

3. TOOTE KIRJELDUS

3.1 Seadme ülevaade

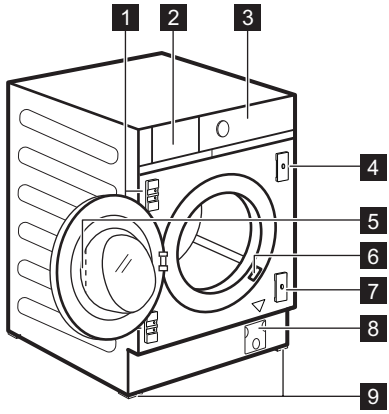

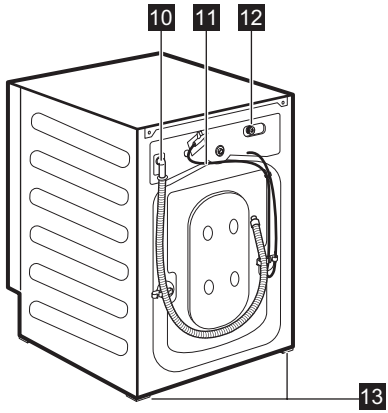

1. Hinge toed
2. Pesuaine jaotur
3. Juhtpaneel
4. Magnetplaat
5. Ukse käepide
6. Andmesilt
7. Kumminupuga plaat
8. Tühjenduspumba filter
9. Esijalad seadme loodimiseks
10. Tühjendusvoolik
11. Toitekaabel
12. Sisselaskevooliku ühendus
13. Tagumised jalad seadme loodimiseks

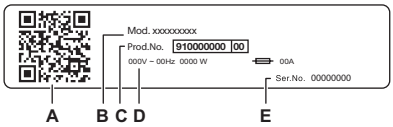

Andmeplaadi info:

A. QR-KOOD
B. Mudeli nimi
C. Toote number
D. Elektrilised klassifitseerimised
E. Seerianumber

Toote registreerimiseks ja sellest suurima kasu saamiseks skannige seadmel olev **QR-kood**.

- Juurdepääs oma seadme üksikasjadele, dokumentatsioonile ja artiklitele selle kohta, kuidas parimaid funktsioone kasutada (Kasutusjuhend on saadaval ka **aeg.com/manuals**)
- Hankige kasutusnõuandeid, tõrkeotsingu teavet, hooldus- ja remonditeavet (saadaval ka **aeg.com/support**)
- Ostke oma seadmele lisatarvikuid, kulumaterjale ja originaalvaruosi (saadaval ka **aeg.com/shop**)

4. TEHNILISED ANDMED

Mõõdud	Laius/ kõrgus/ kogusügavus	59.6 cm /81.9 cm /55.3 cm
Elektriühendus	Pinge Koguvõimsus Kaitse Sagedus	230 V 2100 W 10 A 50 Hz
Kaitsetase tahkete osakeste ja niiskuse juurdepääsu eest on tagatud kaitsekattega, välja arvatud juhtudel, kus madalpingeseadmel puudub kaitse niiskuse eest		IPX4
Veevarustus **1)**		Külm vesi
Veesurve	Minimaalne Maksimaalne	0,5 bar (0,05 MPa) 10 bar (1,0 MPa)
Maksimaalne pesukogus	Cotton (Puuvillane)	8.0 kg
Maksimaalne kuiva pesu kogus	Cotton (Puuvillane) Sünteetika	4.0 kg 3.0 kg

1) Ühendage vee sisselaskevoolik 3/4" keermega kraani külge.

5. PAIGALDAMINE

⚠ **HOIATUS!**

Vt ohutust käsitlevaid peatükke.

5.1 Tehke paigaldamiseks ettevalmistusi

ⓘ

On soovitatav, et seadme paigaldamisel osaleksid kaks inimest.

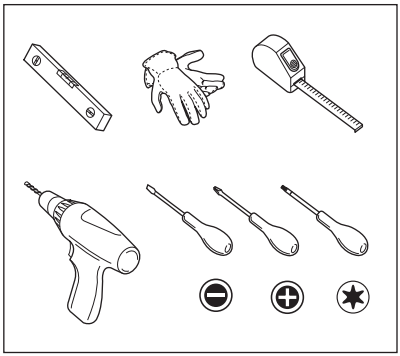

5.2 Seadme juurde kuulub ...

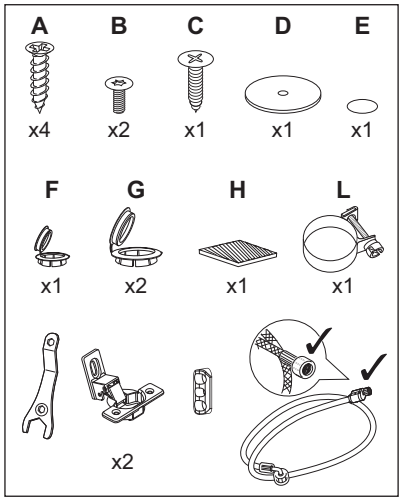

5.3 Lahtipakkimine

⚠ HOIATUS!

Kasutage kindaid.

⚠ HOIATUS!

Enne seadme paigaldamist eemaldage kogu pakend ja kõik transpordipoldid.

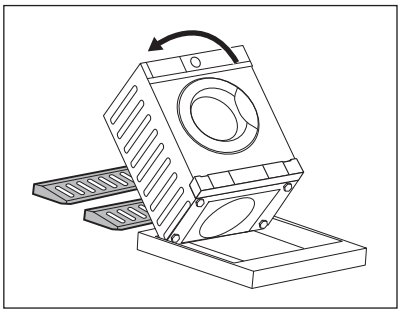

1. Asetage kaks pakkeelementi seadme alla põrandale.

⚠ HOIATUS!

On tungivalt soovitatav, et seda teeksid kaks inimest.

2. Asetage seade ettevaatlikult tagumise küljega maha.

ⓘ

Veenduge, et te ei kahjusta voolikuid.

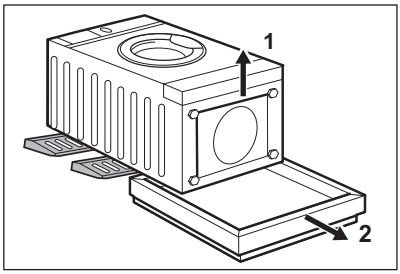

3. Eemaldage põhja alt kaitse.

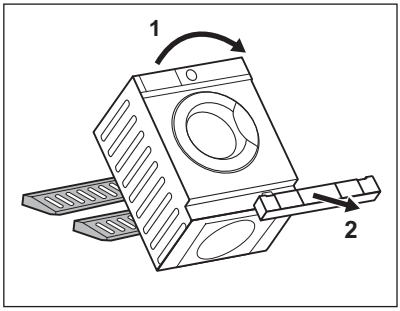

4. Tõstke seade tagasi vertikaalasendisse ja eemaldage kaitsesokkel.

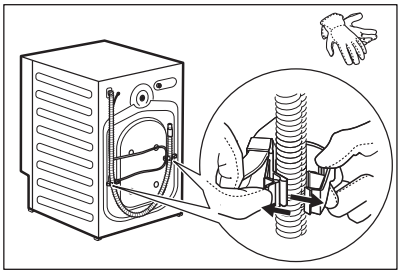

5. Eemaldage toitekaabel ja tühjendusvoolik vooliku hoidikute küljest.

ⓘ

On näha, et vesi voolab tühjendusvoolikust välja. Selle põhjuseks on tehases läbi viidud seadme testimine.

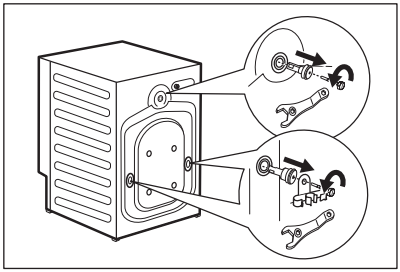

6. Eemaldage mutrivõtmega kolm polti, voolikuhoidjad ja plastist vahetükid.

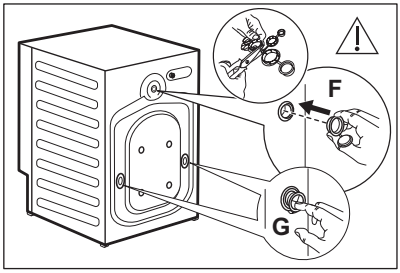

7. Sulgege augud plastist korkidega, mille leiate kasutusjuhendi kotist. Pange kõige väiksem kork **F** ülemisse auku ja kaks suuremat korki **G** alumistesse.

ⓘ

Soovitame pakkematerjalid ja transpordipoldid alles hoida juhuks, kui soovite seadet teisaldada.

ⓘ

Seadmega kaasnevad tarvikud võivad mudelist olenevalt varieeruda.

5.4 Kohaleasetamine ja loodimine

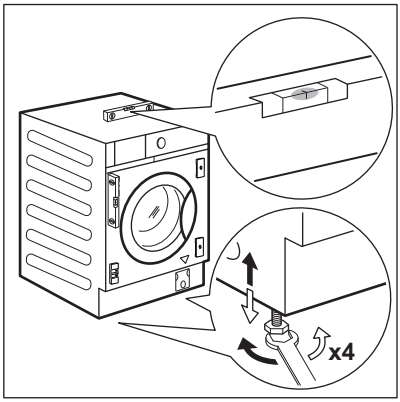

1. Paigaldage seade siledale kõvale põrandale.

> ⚠ **HOIATUS!**
>
> Veenduge, et vaibad ei takistaks õhuringlust seadme all.

> ⓘ
>
> Enne seadme loodimist seadke see mööbliniši ette. Lisateavet leiate peatükist "Sisseehitamine".

2. Loodimiseks lõdvendage või kinnitage tugijalgu.

> ⓘ
>
> Seadme korrektne loodimine hoiab ära vibratsiooni, müra ja liikumist töötamise ajal.

Seade peab olema loodis ja stabiilne.

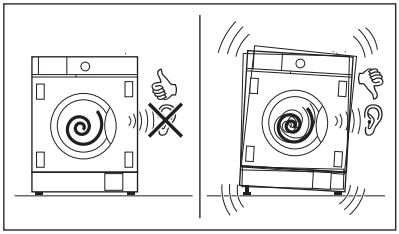

> ⚠ **ETTEVAATUST!**
>
> Ärge asetage loodimise eesmärgil seadme jalgade alla pappi, puitu või sarnaseid materjale.

5.5 Voolikute ja juhtmete ühendamine

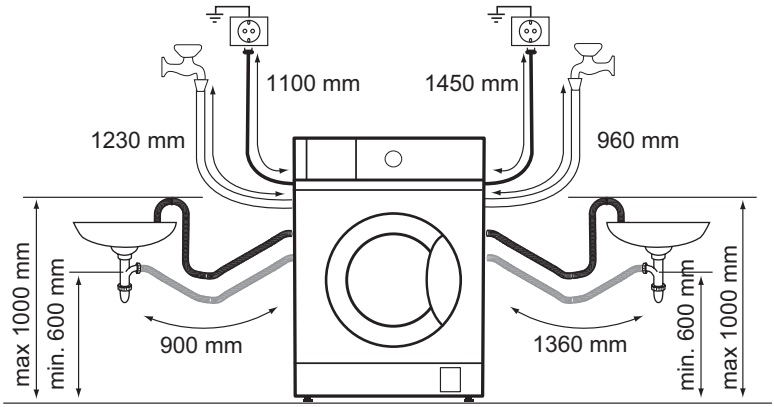

Sisselaskevoolikud

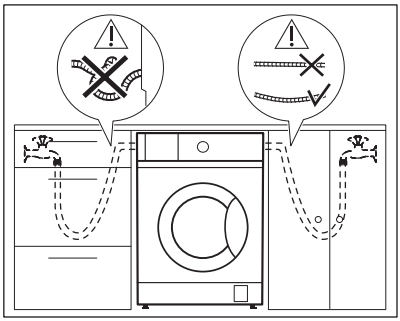

1. Võtke trumlist välja sisselaskevoolik.
2. Sisselaskevooliku õiges suunas ja õige kaldega paigaldamiseks kontrollige kraani asukohta, enne kui selle seadme tagaosaga ühendate.

ⓘ

Veenduge, et voolik poleks sõlmes, muljutud ega liiga pinges.

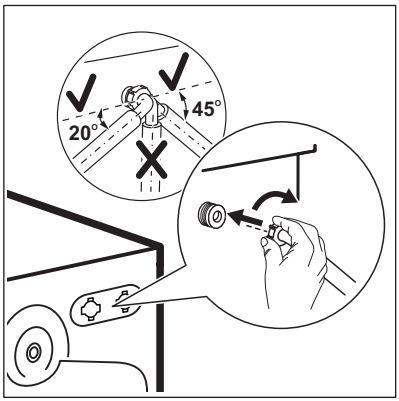

3. Ühendage sisselaskevoolik seadme tagaküljele. Ärge seadke sisselaskevoolikut allapoole, vaid paremale või vasakule, olenevalt kraani asukohast.
4. Õige asendi saavutamiseks lõdvendage rõngasmutrit.

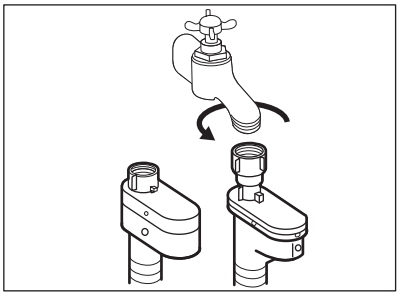

5. Ühendage vee sisselaskevoolik 3/4 keermega külmaveekraani külge.

⚠ **HOIATUS!**

Sissetuleva vee temperatuur ei tohi ületada 25 °C.

⚠ **HOIATUS!**

Veenduge, et ühenduskohtades ei ole lekkeid.

ⓘ

Kasutage seadmega kaasasolevat voolikut.

ⓘ

Ärge kasutage pikendusvoolikut, kui sisselaskevoolik on liiga lühike. Sisselaskevooliku asendamiseks pöörduge teeninduskeskuse poole.

Vee äravool

Tühjendusvooliku ühendusvõimalused:

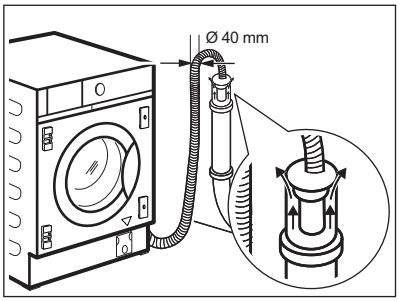

Ventilatsiooniavaga äravoolutorusse
Otse äravoolutorusse kõrgusel mitte alla 60 cm (23,6 tolli) ja mitte üle 100 cm (39,3 tolli). Äravoolutoru ots peab olema ventileeritud, seega peab äravoolutoru sisemine läbimõõt (min. 40 mm - min. 1,6 tolli) olema suurem kui vooliku välimine läbimõõt.

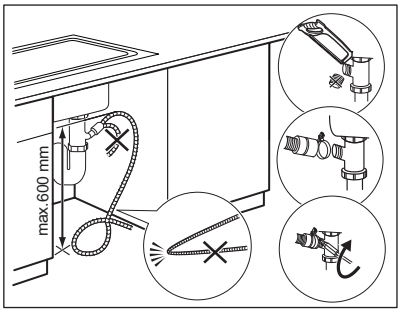

Valamu äravoolutorusse
Pange tühjendusvoolik äravoolutorusse ja kinnitage kaasasoleva juhtmeklambriga **L**. Tühjendusvoolik peab asetsema silmusekujuliselt, et valamust äravoolutorru sattunud sodi ei satuks pesumasinasse.

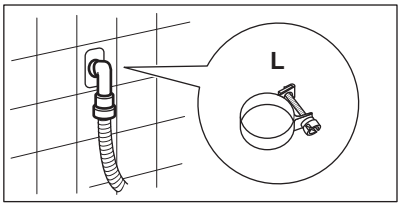

Seinas olevasse torusse
Otse seinas asuvasse sisseehitatud äravoolutorusse; kinnitage juhtmeklambriga **L**.

ⓘ

Tühjendusvoolikut saab pikendada maksimaalselt pikkuseni 400 cm. Teise tühjendusvooliku ja pikenduse saamiseks pöörduge teeninduskeskuse poole.

5.6 Sisseehitamine

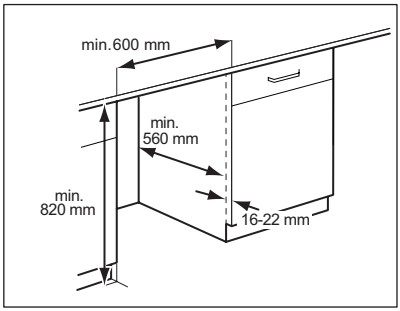

See seade on mõeldud paigutamiseks köögimööblisse. Vaadake joonisel olevaid niši minimaalseid mõõte.

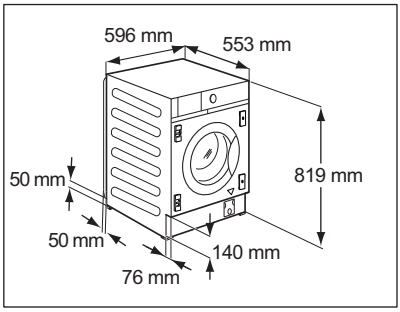

Kui voolikud paigaldatakse seadme taha, veenduge, et miski ei sulgeks väikest süvendit, mille mõõtmed on 50 x 50 mm.

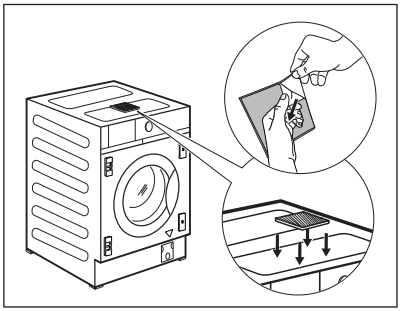

Seadme juurde kuulub ka kleebitav vahtkummitükk **H**, mille leiate trumli sisemusest. Kinnitage see seadme peale kohta, mis on näidatud joonisel.
Kui te seadet mööblisse paigutades loodite. ÄRGE vahtkummitükki kokku suruge.

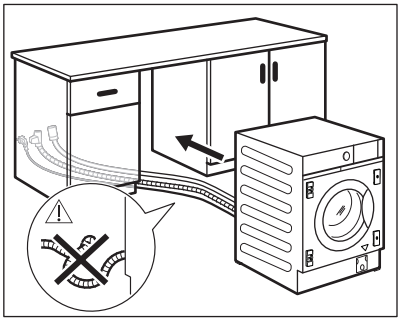

Enne seadme sisseehitamist paigutage see süvendi juurde ja asetage paigale sisselaskevoolik, tühjendusvoolik ja toitejuhe.

HOIATUS!

Jälgige, et need poleks sõlmes ega muljutud.

5.7 Ettevalmistamine ja kapiukse kohaleasetamine

Ukse mõõtmed peaksid olema järgmised:
- laius min 595 - maks 598 mm;
- paksus 16-22 mm

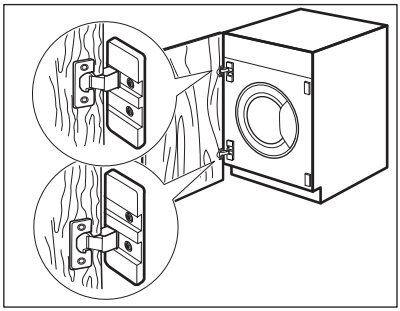

Teheaseseadistus
Algselt on tehases selle seadme ukse avanemissuunaks seadistatud paremalt vasakule.

ⓘ

Parim lahendus oleks kruvida ülemine hing ülemise plaadi ülemisse avasse ja alumine hing alumise plaadi alumisse avasse.

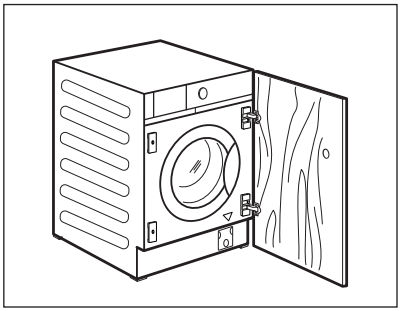

Kapiukse avamissuuna muutmine
Kui soovite ukse avamissuunda muuta, tuleks seda teha enne seadme sisseehitamist.

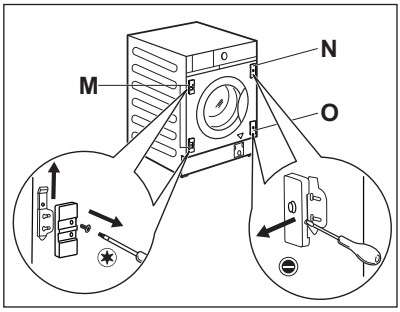

Kui ust soovitakse avada vasakult paremale, tuleb vahetada hingetugede **M** asukoht magnetplaadi **N** ja alumise plaadiga **O**.

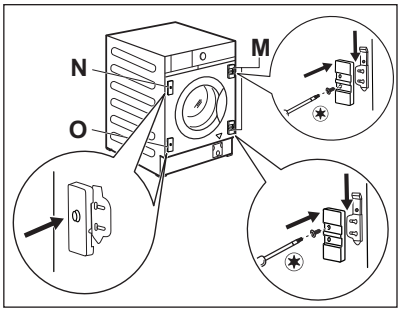

Veenduge, et magnetplaat oleks ülemises asukohas.

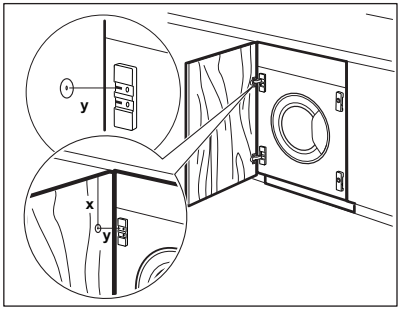

Kapiukse ettevalmistamine

Ukse sisse avade tegemiseks on soovitatav pöörduda tehniku poole.

Seadke kapiuks mööblisse õiges asendis. Mõõtke vahekaugus **X**, et panna paika kõrgus, kuhu tuleb süvend ülemisele hingele. Augu **Y** keskpunkt peaks olema hingetoes oleva avaga samal kõrgusel.

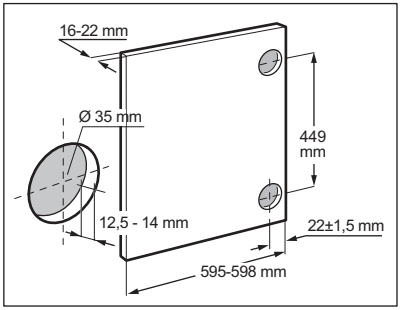

Paigutage alumine ava vastavalt joonisel toodud mõõtmetele ja vahekaugustele (449 mm). Puurige augusüvendid.

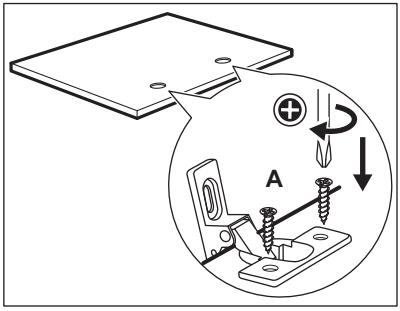

Hinged
Hingede paigaldamiseks on vaja puurida kaks auku (läbimõõt 35 mm, sügavus 12,5–14 mm sõltuvalt kapiukse sügavusest) ukse siseküljele. Hinged kinnitatakse ukse külge nelja komplekti kuuluva kruvi abil **A**.

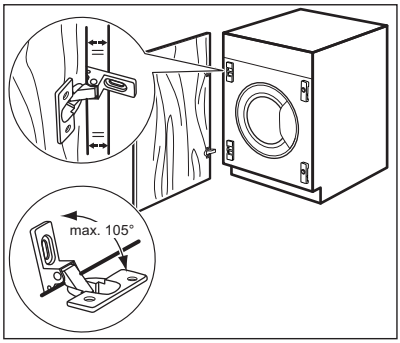

ⓘ

Ukse korralikuks paigaldamiseks veenduge, et kapiukse serv oleks paralleelselt seadme servaga ja et ukse avanemisnurk oleks õige (maks 105 °C).

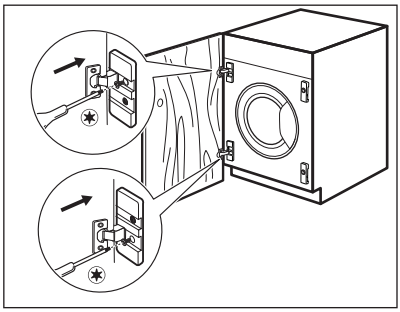

Ukse paigaldamine
Kinnitage hinged seadme hingetugede külge kahe komplekti kuuluva kruvi abil **B**.

ⓘ

Hingi saab reguleerida, et kompenseerida võimalikku ebaühtlast ukse paksust.

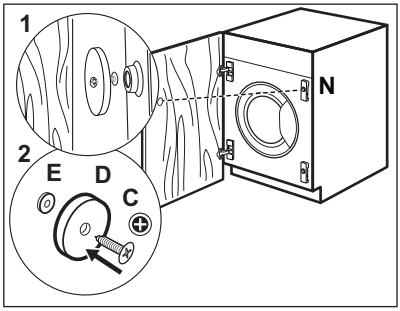

Vastumagnet
Seadme uks on varustatud magnetsulguriga.
Õigeks sulgemiseks:

1. Asetage kruvi **C** ja vastumagnet **D** magnetplaadile **N**. Suruge kapi uks kruvi vastu, kuni see jätab jälje.
2. Avage kapiuks ja kruvige uksemagnet **D** (terasketas + kummirõngas **E**) kruviga **C** kapiukse sisekülje, kuhu kruvi jättis jälje (vt esimest sammu).

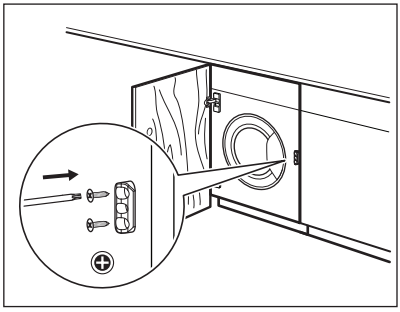

ⓘ

Paindlik masinastopper.
Kaasasoleva plastkorgi saab paigaldada alles siis, kui seadme paigaldamine on lõpetatud, et vältida väljapoole liikumist. Kinnitage see mööbli külge esipaneeli lähedale, võttes võrdluskõrguseks ukse keskosa, **hingede vastaskülje**.

5.8 Elektriühendus

Kui paigaldustööd on lõpetatud, võite toitejuhtme seinakontakti ühendada.

Nõutavad elektrivõrgu parameetrid leiate andmesildilt ja jaotisest „Tehnilised andmed“. Veenduge, et need vastavad teie toitevõrgu näitajatele.

Kontrollige, kas teie kodune elektrivõrk suudab maksimumkoormusele vastu pidada ning arvestage ka muude kasutusel olevate seadmetega.

Ühendage seade maandusklemmiga seinakontakti.

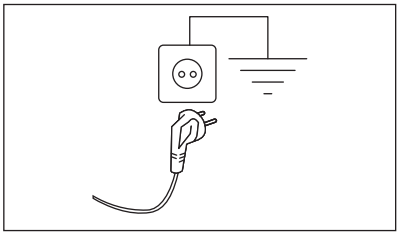

Pärast seadme paigaldamist tuleb tagada hõlbus juurdepääs toitekaablile.

Seadmega seotud elektritööde läbiviimiseks pöörduge meie volitatud teeninduskeskusse.

Tootja ei võta mingisugust vastutust kahjustuste või vigastuste eest, mis on põhjustatud eelnimetatud ettevaatusabinõu eiramisest.

6. JUHTPANEEL

6.1 Juhtpaneeli kirjeldus

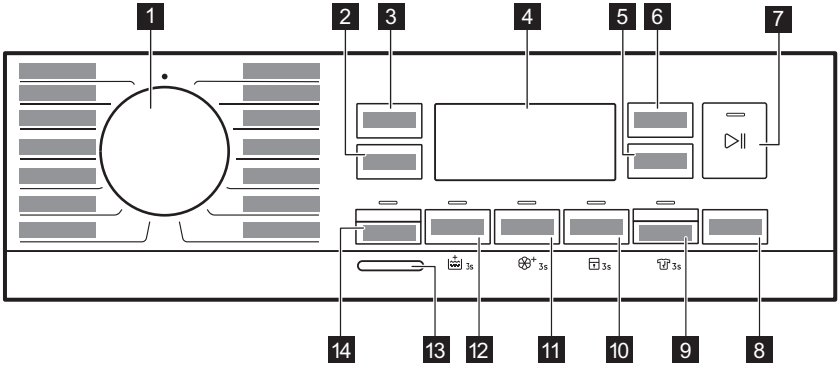

ⓘ

Püsivalikute tegemiseks hoidke vastavat nuppu all vähemalt 3 sekundit.

1 Programminupp

2 Väänamine puutenupp

3 Temperatuur puutenupp

4 Ekraan

5 Kuivatusaeg puutenupp

6 Automaatne kuivatus puutenupp
7 Start / Paus puutenupp
8 Viitstart puutenupp
9 Kuivatusrežiim puutenupp ja kortsumisvastane püsivalik 3s
10 Aja Säästmine puutenupp ja lapseluku püsivalik 3s
11 Plekieemaldus puutenupp ja lisapehmuse püsivalik 3s
12 Eelpesu puutenupp ja lisaloputuse püsivalik 3s
13 Sisse / Välja nupp
14 Pesurežiim puutenupp

6.2 Ekraan

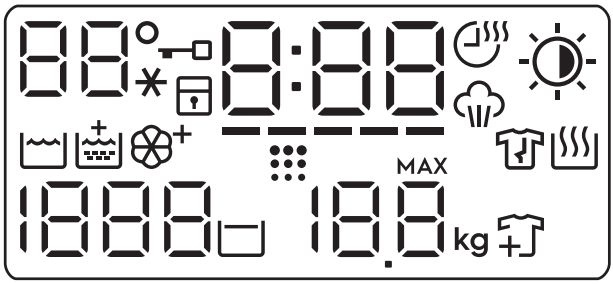

88°	Temperatuuriala: 88 Temperatuuri indikaator. _ _ * Külma vee indikaator.
	Lukustatud ukse indikaator.
	Lapseluku indikaator.
0:00	Digitaalne indikaator võib näidata: • Programmi kestust (nt 2:40, pesu- ja/või kuivatusfaasi). • Viivitusaeg (nt 2h). • Tsükli lõppu (0:00). • Hoiatuskoodi (nt E20). • Veaindikaatorit (– – –).
_____	Aja Säästmine indikaator.
	Kuivatusaeg indikaator.
	Aurufaasi indikaator.

	Automaatne kuivatus indikaator: Triikimiskuiv Kapikuiv Ekstrakuiv
	pesufaasi indikaator
	Lisaloputuse indikaator.
	Soft Plus indikaator.
	Trumli puhastamise indikaator. See on soovitus trumli puhastamise läbiviimiseks. Vt jaotist "Trumli puhastamine" peatükis "Puhastus ja hooldus".
	Kortsumisvastase tsükli indikaator. Lisateabeks vt lõiku „Püsiv kortsudevastane“.
	Pesufaasi indikaator.
1888	Tsentrifuugimise ala: Tsentrifuugimiskiiruse indikaator – – – tsentrifuugimiseta funktsiooni indikaator. Tsentrifuugimistsükkel on väljas.
	Loputusvee hoidmise indikaator.
88.8 kg	Maksimaalse pesukoguse indikaator (vt peatükki " ProSense Technology pesukoguse tuvastamine"). **MAX** Vilgub, kui pesu kogus ületab valitud programmi puhul lubatud maksimumkoguse.
	Pesu lisamise indikaator. Põleb pesufaasi algusjärgus, mil seadme saab veel seisma panna ja vajadusel pesu juurde lisada.

7. VALIKUKETAS JA NUPUD

7.1 Sissejuhatus

ⓘ

Valikuid/funktsioone ei saa kõigi pesuprogrammidega valida. Kontrollige valikute/funktsioonide ja programmide omavahelist sobivust jaotisest "Programmitabel". Valikud/funktsioonid võivad ka teineteist välistada; sel juhul ei lase seade omavahel mittesobivaid valikuid/funktsioone valida.

7.2 Sisse / Välja

Seadme sisse- või väljalülitamiseks vajutage paar sekundit seda nuppu. Seadme sisse- või väljalülitamisel kõlavad kaks erinevat heli.

Kuna ooterežiimi funktsioon lülitab seadme automaatselt mõne minuti pärast energia kokkuhoidmise nimel välja, tuleb see teil uuesti sisse lülitada.

Täpsemat teavet leiate peatükis Igapäevane kasutamine olevast jaotisest Ooterežiim.

7.3 Temperatuur

Pesuprogrammi valimisel soovitab seade automaatselt vaiketemperatuuri.

Puudutage järjest seda nuppu, kuni ekraanile ilmub soovitud temperatuuri näit.

Kui ekraanil kuvatakse indikaatorid – – *, ei kuumuta seade vett.

7.4 Väänamine

Programmi seadmisel valib seade automaatselt vaikepöörlemiskiiruse.

Puudutage seda nuppu korduvalt, et:

- **Pöörlemiskiiruse muutmine.** Ekraanil kuvatakse ainult programmi puhul saadaolevad tsentrifuugimiskiirused.
- Seadke **Tsentrifuugimiseta**valik **– – –**. Valige see funktsioon, et kõik tsentrifuugimistsüklid välja lülitada. Seade teostab valitud programmi ainsa tühjendustsükli. Valige see funktsioon väga õrnade kangaste puhul. Loputustsükkel kasutab mõne pesuprogrammi puhul rohkem vett
- Funktsiooni **Loputusvee hoidmine** sisselülitamine.
  Lõputsentrifuugimist ei teostata. Viimane loputusvesi jäetakse trumlisse, et riided ei kortsuks. Pesuprogrammi lõpus jääb vesi trumlisse.

  Indikaator on ekraanil. Uks jääb lukustatuks ja trummel pöörleb regulaarselt, et vältida riiete kortsumist. Ukse avamiseks tuleb enne trummel veest tühjendada.

  Nupu Start / Paus vajutamisel teeb seade tsentrifuugimistsükli ja laseb vee välja.

Umbes 18 tunni pärast väljutab seade automaatselt trumlist vee.

7.5 Pesurežiim

See nupp võimaldab pesemisrežiimi aktiveerida või deaktiveerida. Kui pesemisrežiim on aktiveeritud, siis nupu indikaator põleb.

7.6 Eelpesu

Selle valiku abil saab pesuprogrammile lisada eelpesu faasi.

Süttib vastava puutenupu kohal asuv indikaator.

Kasutage seda funktsiooni pesuprogrammile 30 °C eelpesutsükli lisamiseks.

See funktsioon sobib tugevasti määrdunud pesu, eeskätt liivaste, tolmuste, mudaste jms riiete puhul.

See valik võib pikendada programmi kestust.

7.7 Püsiv lisaloputus 3s

Selle valikuga jääb uue programmi valimisel lisaloputus püsivalt valituks.

Selle valiku **aktiveerimiseks/ deaktiveerimiseks** hoidke Eelpesu nuppu 3 sekundit allavajutatud asendis, kuni indikaator **ekraanil süttib/kustub**.

Kui see on sisse lülitatud, naaseb seade vaikimisi sellesse valikusse, kui seade välja lülitatakse või programmi muudetakse/ lähtestatakse.

See funktsioon pikendab programmi kestust.

7.8 Plekieemaldus

Puudutage seda nuppu, et lisada programmile plekieemaldusfaas.

Süttib vastava puutenupu kohal asuv indikaator.

Kasutage seda valikut raskestieemaldatavate plekkidega pesu pesemisel.

Selle valiku seadistamisel lisage lahtrisse plekieemaldaja.

See funktsioon pikendab programmi kestust.
See funktsioon ei ole saadaval, kui temperatuur on madalam kui 40 °C.

7.9 Püsiv Soft Plus 3s

Kasutage seda valikut pesupehmendi toime parimaks ärakasutamiseks ja pehmema pesu saamiseks.

Soovitatav, kui kasutate pesupehmendajat.

Selle valiku **aktiveerimiseks/ deaktiveerimiseks** hoidke Plekieemaldus nuppu 3 sekundit allavajutatud asendis, kuni indikaator **ekraanil süttib/kustub**.

Kui see on sisse lülitatud, naaseb seade vaikimisi sellesse valikusse, kui seade välja lülitatakse või programmi muudetakse/ lähtestatakse.

See funktsioon pikendab programmi kestust.

7.10 Aja Säästmine

Selle valikuga saate programmi kestust vähendada vastavalt pesu kogusele ja määrdumistasemele.

Pesuprogrammi valimisel kuvatakse ekraanil selle vaikekestus ja kriipsud −−−−−.

Puudutage nuppu Aja Säästmine, et programmi kestust vastavalt vajadusele vähendada. Ekraanil kuvatakse programmi uus kestus ja kriipsude arv väheneb vastavalt:

−−−− sobib täiskoguses tavaliselt määrdunud esemete puhul.

−−− kiirtsükkel täiskoguses kergelt määrdunud esemete puhul.

−− väga lühike tsükkel väiksema koguse kergelt määrdunud esemete puhul (soovitatavalt pool kogust).

− kõige lühem tsükkel väikese pesukoguse värskendamiseks.

Aja Säästmine on saadaval ainult koos tabelis olevate programmidega.

indikaator	Puuvill	Sünteetika
−−−−− 1)	■	■
−−−−	■	■
−−−	■	■
−−	■	■
−	■	■

1) Kõigi programmide vaikekestus.

Aja Säästmine auruprogrammidega

Auruprogrammi valimisel saate selle nupuga valida kolme aurutaseme vahel; programmi kestus väheneb järgmiselt:

- −−− : maksimaalne.
- −− : keskmine.
- − : minimaalne.

7.11 Lapselukk 3s

Selle funktsiooniga saate takistada lastel juhtpaneeliga mängimast.

Selle valiku **aktiveerimiseks/ deaktiveerimiseks** hoidke Aja Säästmine nuppu allavajutatuna, kuni indikaato **ekraanil süttib/kustub**.

Kui see on sisse lülitatud, naaseb seade vaikimisi sellesse valikusse, kui seade välja lülitatakse või programmi muudetakse/ lähtestatakse. Mis tahes nupu vajutamisel indikaator vilgub, näitamaks, et nupud on välja lülitatud.

7.12 Kuivatusrežiim

See nupp võimaldab kuivatusrežiimi aktiveerida või deaktiveerida. Kui kuivatusrežiim on aktiveeritud, siis nupu indikaator põleb.

7.13 Püsiv kortsumisvastane 3s

See valik lisab programmi lõpus lühikese kortsumisvastase faasi.

See faas vähendab riiete kortsumist ja hõlbustab triikimist.

Selle valiku **aktiveerimiseks/ deaktiveerimiseks** hoidke nuppu Kuivatusrežiim vajutatuna 3 sekundit, kuni indikaator **süttib/kustub** ekraanil.

Kui see on sisse lülitatud, naaseb seade vaikimisi sellesse valikusse, kui seade välja lülitatakse või programmi muudetakse/ lähtestatakse.

ⓘ

See funktsioon võib pikendada programmi kestust.

Programmi lõppemisel kuvatakse ekraanil 0:00, indikaator ja Start / Paus ▷|| LED-tuled jäävad põlema. Trummel sooritab 30 minuti jooksul aeglasi pöördeid, et säilitada auru kasutegurit. Mis tahes nuppu puudutades peatuvad kortsumisvastased pöörded ja uks avaneb, misjärel pakub seade uuesti eelmisena valitud programmi.

Kortsumisvastase faasi katkestamiseks saate teha ka järgmist.

- Seadme sisse- või väljalülitamiseks vajutage paar sekundit nuppu Sisse / Välja ⏻.
- Programminupu keeramine teise asendisse.

ⓘ

Väike pesukogus aitab saavutada paremaid tulemusi.

7.14 Automaatne kuivatus AUTO

Kui kuivatusrežiim on aktiveeritud, puudutage seda nuppu, et määrata üks seadme pakutud automaatsetest kuivatustasemetest.

Ekraanile ilmub vastava kuivusastme indikaator:

- **Triikimiskuiv**: triigitav pesu.
- **Kapikuiv**: kohe kappi pandavatele riietele.
- **Ekstrakuiv**: täiskuivad riided.

ⓘ

Te ei saa kõiki automaatseid tasemeid iga kangatüübi puhul valida.

7.15 Kuivatusaeg

Kui kuivatusrežiim on aktiveeritud, puudutage seda nuppu, et määrata aeg, mis sobib kangale, mida peate kuivatama (vt tabelit "Ajastatud kuivatus"). Ekraanil kuvatakse valitud väärtust.

Iga kord, kui seda nuppu puudutate, pikeneb aeg 5 minuti võrra.

ⓘ

Kõiki ajaväärtusi ei saa erinevat tüüpi kangastele määrata.

7.16 Viitstart

Selle valikuga saate programmi alguse endale sobivamale ajale edasi lükata.

Puudutage järjest nuppu, et valida vajalik viivitusaeg. Aeg pikeneb 1-tunniste sammudena kuni 20 tunnini.

Süttib vastava puutenupu kohal asuv indikaator.

Ekraanil kuvatakse valitud viivituse aeg.

Pärast nupu Start / Paus ▷|| puudutamist alustab seade pöördloendust; uks on lukustatud.

7.17 Start / Paus ▷||

Seadme käivitamiseks, peatamiseks või käimasoleva programmi katkestamiseks puudutage nuppu Start / Paus ▷||.

8. PROGRAMMID

8.1 Programmitabel

Programm Vaiketemperatuur Temperatuurivahemik	Aluseks võetud pöörlemiskiirus Tsentrifuugimiskiiruse vahemik	Maksimumkogus	Programmi kirjeldus (Pesu tüüp ja määrdumisaste)
Eco 40-60 (ainult pesurežiim) 40 °C**1)**	1600 p/min 1600 p/min – 400 p/min	8.0 kg	
Eco 40-60 + kapikuiv kuivatustase (pesu- ja kuivatusrežiim) 40 °C**2)**	1600 p/min 1600 p/min – 400 p/min	4.0 kg	**Valge puuvillane ja värvikindel puuvillane**. Tavaliselt määrdunud esemed.
Eco 40-60 + kapikuiv kuivatustase (ainult kuivatusrežiim)		4.0 kg	**Valge puuvillane ja värvikindel puuvillane**.
Puuvill 40 °C 90 °C – külm	1600 p/min (1600– 400 p/min)	8.0 kg	**Valge puuvillane ja värviline puuvillane**. Tavalise, tugeva või kerge määrdumisega esemed.
Sünteetika 40 °C 60 °C – külm	1200 p/min (1200 – 400 p/min)	3.0 kg	**Sünteetilised või segakangast esemed.**. Tavaliselt määrdunud esemed.
Õrn pesu 30 °C 40 °C – külm	1200 p/min (1200– 400 p/min)	2.0 kg	**Õrnad kangad nagu akrüül, viskoos, polüester ja muud õrnpesu eeldavad segakangad**. Tavaliselt või kergelt määrdunud esemed.
MixLoad 60 °C – 30 °C	1600 p/min 1600 p/min – 400 p/min	5.0 kg	**Puuvillased ja tehiskiust segakangad**. Sobib ideaalselt igapäevase pesu pesemiseks lühikese aja jooksul, riiete paremaks hooldamiseks ja puhastamiseks juba 30 °C juures.

Programm Vaiketemperatuur Temperatuurivahemik	Aluseks võetud pöörlemiskiirus Tsentrifuugimiskiiruse vahemik	Maksimumkogus	Programmi kirjeldus (Pesu tüüp ja määrdumisaste)
Auruprogramm  Auruprogrammi abil saab vähendada kortse ja lõhnu[3] ainult värskendamist vajavatelt riietusesemetelt, mis ei nõua pesemist. Riidekiud pehmenevad ja tänu sellele on ka triikimine lihtsam. Kui programm saab läbi, võtke pesu kiiresti trumlist välja[4]. Auruprogrammid ei sisalda hügieenitsüklit. Ärge valige seda programmi järgmist tüüpi esemete puhul: • Esemed, mida ei tohiks trummelkuivatis kuivatada. • Esemed sildiga „Ainult keemiline puhastus“.			
 Aur	-	1.0 kg	**Puuvillane, sünteetika, õrn pesu.** Lühike ja õrn auruprogramm isegi kõige õrnemate esemete, sealhulgas litritega, pitsiga jm väga õrnade riietusesemete värskendamiseks. Kui kogused on väiksemad, saab programmi kestust lühendada funktsiooni Aja Säästmine abil. **⚠ HOIATUS!** Ärge kasutage seda programmi villaste ja ainult keemilist puhastust lubavate esemete puhul.
Väänamine/Äravool	1600 p/min (1600 – 400 p/min)	8.0 kg	**Kõik materjalid, välja arvatud villased ja õrnad kangad**. Pesu tsentrifuugimiseks ja trumli veest tühjendamiseks.
Loputus	1600 p/min (1600– 400 p/min)	8.0 kg	**Kõik materjalid, välja arvatud villased ja väga õrnad kangad.** Programm pesu loputamiseks ja tsentrifuugimiseks. Vaiketsentrifuugimiskiirus on puuvillase pesu jaoks kasutatav kiirus. Vähendage pöörlemiskiirust vastavalt pestava pesu tüübile. Vajadusel valige loputuskordade lisamiseks funktsioon Lisaloputus. Seade sooritab madalal pöörlemiskiirusel õrnad loputused ning lühikese tsentrifuugimise.
Masina puhastus 60 °C	1200 p/min (1200 – 400 p/min)	-	Kuuma veega hooldustsükkel trumli puhastamiseks ja värskendamiseks ning ebameeldivaid lõhnu tekitavate jääkide eemaldamiseks. Parimate tulemuste saamiseks kasutage seda tsüklit kord kuus. Enne selle tsükli käivitamist eemaldage trumlist kõik esemed. Tõstke pesuainejaoturi pesufaasi sektsiooni klapp ülespidiasendisse. Kallake pesuainejaoturi pesufaasi sektsiooni kas kloori sisaldavat pleegitusainet või pesumasina puhastusvahendit. **ÄRGE** kasutage mõlemat korraga. ⓘ Pärast trumli puhastamist käivitage veel üks loputustsükkel tühja trumli ja pesuvahendita, et eemaldada valgendi jäägid. Kui valite selle programmi Kuivatusrežiim abil, teostab seade ebeme-eemalduse. Vt jaotist „Kangaebemed“.

Programm Vaiketemperatuur Temperatuurivahemik	Aluseks võetud pöörlemiskiirus Tsentrifuugimiskiiruse vahemik	Maksimumkogus	Programmi kirjeldus (Pesu tüüp ja määrdumisaste)
Hügieen 60 °C	1600 p/min 1600 p/min – 400 p/min	8.0 kg	Valged puuvillased esemed. See kõrge efektiivsusega auruga kombineeritud pesuprogramm eemaldab enam kui 99,99% bakteritest ja viirustest**5)** temperatuuri hoidmine kogu pesemisfaasi jooksul üle 60 °C; koos aurufaasis kiududele mõjuva täiendava toimega tagab tõhustatud loputusfaas pesuvahendi ja mikroorganismide jääkide põhjaliku eemaldamise. See programm tagab ka õietolmu/allergeenide koguse põhjaliku vähenemise.
Spordiriided 30 °C 40 °C – külm	1200 p/min (1200– 400 p/min)	3.0 kg	**Tehiskiust spordiriided**. See programm on mõeldud kaasaegsete välispordiriiete või spordiriiete (võimlemis-, rattasõidu-, jooksu- vms) kergeks pesemiseks.
Ülerõivad 30 °C 40 °C – külm	1200 p/min (1200– 400 p/min)	2.0 kg	ⓘ Ärge kasutage pesupehmendajat ning vaadake ega pesuainelahtris pole pesupehmendaja jääke. **Pealis-, tehniliste, spordiriiete ning veekindlate, õhku läbilaskvate ja eemaldatava fliis- või sisevoodriga tuulejakkide kuivatamiseks**. ⓘ Valides katkestuseta pesu- ja kuivatusprogrammi, toimib kuivatusfaas ka vetthülgavate omaduste taastajana. **Vaadake, kas riideeseme hooldussildil on trummelkuivatus lubatud.**
Villane 40 °C 40 °C – külm	1200 p/min (1200 – 400 p/min)	1.5 kg	**Masinaga pestav vill, käsitsi pestav vill ja muud kangad,** millel on hooldussümbol „käsipesu“.**6)**.
1 kg kiirpesu 20’ Pesu&kuivatus 60’ 30 °C 40 °C – 30 °C	1200 p/min	1.0 kg	Programm kuni 1 kg **sega-tehiskiust särkide töötlemiseks** ainult 20 minutiga. Lisage kuivatustsükkel täielikuks pesu- ja kuivatusprogrammiks 60 minutiga.

Programm Vaiketemperatuur Temperatuurivahemik	Aluseks võetud pöörlemiskiirus Tsentrifuugimiskiiruse vahemik	Maksimumkogus	Programmi kirjeldus (Pesu tüüp ja määrdumisaste)
●			Lähtestamisasend. Ekraanil kuvatakse ainult kriipsud.

1) **Vastavalt komisjoni määrusele EL 2019/2023.** See vaiketemperatuuril ja -tsentrifuugimiskiirusel programm suudab ainult pesemisrežiimis ja hinnangulise pesukogusega 8.0 kg pesta tavaliselt määrdunud puuvillast pesu, mis on tähistatud pestavaks 40 °C või 60 °C juures, korraga sama tsükliga.

ⓘ

Pesu saavutatud temperatuuri, programmi kestuse ja muude andmete kohta leiate lisateavet peatükist „Tarbimisväärtused".
Energiatarbimise seisukohast on kõige energiatõhusamad üldiselt need programmid, mis kasutavad madalamaid temperatuure ja on pikema kestusega.

2) **Vastavalt komisjoni määrusele EL 2019/2023.** See vaiketemperatuuril ja -tsentrifuugimiskiirusel programm suudab pesu- ja kuivatusrežiimis ja hinnangulise pesukogusega 4.0 kg ning kapikuival kuivatustasemel pesta ja kuivatada tavaliselt määrdunud puuvillast pesu, mis on tähistatud pestavaks 40 °C või 60 °C juures, korraga sama tsükliga ning pärast kuivatusfaasi võib selle kohe kappi panna.

3) Väga tugevaid lõhnu auruprogrammiga eemaldada ei saa.

4) Pärast aurutöötlust võib pesu olla veidi niiske. Pange esemed mõneks minutiks rippuma

5) Testitud Staphylococcus aureus'e, Enterococcus faecium'i, Candida albicans'i, Pseudomonas aeruginosa ja MS2 bakteriofaagi suhtes välitestis, mille viis 2021. aastal läbi Swissatest Testmaterialien AG (katsearuanne nr 202120117).

6) Õrna pesemise tagamiseks pöörleb trummel selle tsükli ajal aeglaselt. Võib tunduda, et trummel ei pöörlegi või ei pöörle õigesti, kuid selle programmi puhul see peabki nii olema.

Programmi funktsioonide ühilduvus

Programm	Väänamine	Tsentrifuugimiseta	1)	Eelpesu 2)	3s	Plekieemaldus	3s	Aja Säästmine	3s	Viitstart
Eco 40-60	■		■							■
Puuvill	■	■	■	■	■	■	■	■	■	■
Sünteetika	■	■	■	■	■	■	■	■	■	■

Programm	Väänamine	Tsentrifuugimiseta	1)	Eelpesu2)	3s	Plekieemaldus	3s	Aja Säästmine	3s	Viitstart
Õrn pesu	■	■	■		■		■		■	■
MixLoad	■	■	■		■		■		■	■
Aur								■		■
Väänamine/Äravool	■	■3)								■
Loputus	■	■	■		■				■	■
Masina puhastus	■	■								■
Hügieen	■	■	■	■	■	■	■		■	■
Spordiriided	■	■	■	■	■				■	■
Ülerõivad	■	■	■		■				■	■
Villane	■	■	■							■
1 kg kiirpesu 20' Pesu&kuivatus 60'									■	■

1) See funktsioon välistab funktsiooni 3s.

2) Eelpesu ja Plekieemaldus korraga valida ei saa.

3) Kui valite tsentrifuugimiseta funktsiooni, teostab seade ainult veest tühjendamise.

Programmidega sobivad pesuained

Programm	Universaalne pesupulber1)	Vedel pesuaine	Vedel pesuaine värvilistele	Õrnad villased	Spetsiaalne

Eco 40-60	▲	▲	▲	--	--
Puuvill	▲	▲	▲	--	--
Sünteetika	▲	▲	▲	--	--
Õrn pesu	--	--	--	▲	▲
MixLoad	--	▲	▲	--	--
Hügieen	▲	▲	--	--	▲
Spordiriided	--	▲	▲	--	▲
Ülerõivad	--	--	--	▲	▲
Villane	--	--	--	▲	▲
1 kg kiirpesu 20’ Pesu&kuivatus 60’	--	▲	▲	--	--

1) Temperatuuril üle 60 °C on soovitatav kasutada pesupulbrit.

▲ = soovitatav

-- = mittesoovitatav

8.2 Woolmark Premium Wool Care - Sinine



- Selle pesumasina villapesutsükkel on testiatud ja saanud The Woolmark Company heakskiidu, millega lubatakse pesta villaseid "käsitsipesu" tähisega tooteid tingimusel, et esemeid pestakse vastavalt hooldussildil olevatele juhistele ning selle pesumasina tootja soovituste kohaselt. M1380.
- Selle masina villakuivatustsükli on testinud ja heaks kiitnud ettevõte The Woolmark Company. Tsükliga saab kuivatada „käsitsipesu“ tähisega villaseid rõivaid tingimusel, et esemeid pestakse Woolmarki poolt heaks kiidetud käsipesu tsükliga ja kuivatatakse vastavalt selle pesumasina tootja juhistele. M1381.

8.3 Automaatne kuivatus

Automaatne kuivatus valikuga programmide algsed tsükliajad on ainult hinnangulised, tegelik kuivamisaeg võib kuvatud ajast veidi erineda.

Kuivuse tase	Kanga tüüp	Pesu kogus
Ekstrakuiv Froteeriidest esemed	**Puuvillane ja linane** (hommikumantlid, vannilinad jms)	kuni 4.0 kg
	Teksariided	kuni 3.0 kg
Kapikuiv Hoiule pandavad esemed	**Puuvillane ja linane** (hommikumantlid, vannilinad jms)	kuni 4.0 kg
	Tehiskiust ja segakangad (džemprid, pluusid, aluspesu, rätikud ja voodipesu)	kuni 3.0 kg
	Õrnad kangad (akrüül-, viskoos- ja õrnad segakangad)	kuni 2.0 kg
	Villased esemed (villased džemprid)	kuni 1.0 kg
	Välispordiriided (õueriided, tehnilised rõivad, spordiriided, veekindlad ja vetthülgavad jakid, tuulejakid)	kuni 2.0 kg
	Teksariided	kuni 3.0 kg
	Spordiriided	kuni 3.0 kg
Triikimiskuiv Sobiv triikimiseks	**Puuvillane ja linane** (linad, laudlinad, särgid jms)	kuni 4.0 kg

8.4 Ajaga kuivatus

Kuivuse tase	Kanga tüüp	Kogus (kg)	Tsentrifuugimiskiirus (p/min)	Soovitatav kestus (minutites)
Ekstrakuiv Froteeriidest esemed	**Puuvillane ja linane** (hommikumantlid, vannilinad jms)	4.0	1600	170 - 190
		2.0	1600	110 - 120
		1.0	1600	65 - 75

Kuivuse tase	Kanga tüüp	Kogus (kg)	Tsentrifuugimiskiirus (p/min)	Soovitatav kestus (minutites)
	Teksariided	3.0	1200	165 - 175
		1.0	1200	75 - 85
Kapikuiv Hoiule pandavad esemed	**Puuvillane ja linane** (hommikumantlid, vannilinad jms)	4.0	1600	160 - 180
		2.0	1600	100 - 110
		1.0	1600	55 - 65
	Tehiskiust ja segakangad (džemprid, pluusid, aluspesu, rätikud ja voodipesu)	3.0	1200	135 - 150
		1.0	1200	45 - 55
	Õrn pesu (akrüül-, viskoos- ja õrnad segakangad)	2.0	1200	155 - 165
		1.0	1200	95 - 105
	Villane (villased džemprid)	1.0	1200	80 - 100
	Välispordiriided (õueriided, tehnilised rõivad, spordiriided, veekindlad ja vetthülgavad jakid, tuulejakid)	2.0	1200	110 - 120
		1.0	1200	95 - 105
	Teksariided	3.0	1200	155 - 165
		1.0	1200	65 - 75
	Spordiriided	3.0	1200	130 - 150
		1.0	1200	70 - 80
Triikimiskuiv Sobiv triikimiseks	**Puuvillane ja linane** (linad, laudlinad, särgid jms)	4.0	1600	110 - 125
		2.0	1600	65 - 75
		1.0	1600	40 - 50

9. SEADED

9.1 Helisignaalid

Selle seadmel on erinevad helisignaalid, mis hakkavad tööle:

- Seadme sisselülitamisel (spetsiaalne lühike heli).
- Seadme väljalülitamisel (spetsiaalne lühike heli).
- Nuppude puudutamisel (klõpsu-heli).
- Vale valiku tegemisel (3 lühikest heli).
- Programmi lõppemisel (2 minuti jooksul kõlavad helid).

- Seadme rikke puhul (umbes 5 minuti jooksul kõlavad lühikesed helid).

Programmi lõppemisel kõlavate helisignaalide **aktiveerimiseks/deaktiveerimiseks** puudutage 2 sekundi jooksul samaaegselt nuppu ja nuppu . Ekraanil kuvatakse Sisse või Välja.

ⓘ

Helisignaalide väljalülitamisel töötavad need ikka, kui seadmel on rike.

10. ENNE ESIMEST KASUTAMIST

1. Veenduge, et elektrivarustus oleks kättesaadav ja veekraan lahti.
2. Kallake 2 liitrit vett pesuainesahtli põhipesu lahtrisse tähisega II.

See toiming lülitab sisse tühjendussüsteemi.

3. Kallake väike kogus pesuainet lahtrisse tähisega II.
4. Valige ja käivitage kõrgeima temperatuuriga programm puuvillasele ilma trumlis oleva pesuta.

See eemaldab kõikvõimaliku mustuse trumlist ja paagist.

11. IGAPÄEVANE KASUTAMINE – AINULT PESEMINE

⚠ **HOIATUS!**

Vt ohutust käsitlevaid peatükke.

11.1 Seadme sisselülitamine

1. Ühendage toitepistik pistikupessa.
2. Keerake veekraan lahti.
3. Seadme sisselülitamiseks vajutage paar sekundit nuppu Sisse / Välja .

Kõlab lühike meloodia.

11.2 Pesu laadimine

1. Avage seadme uks.
2. Enne esemete seadmesse panekut tühjendage taskud ja voltige riided lahti.
3. Pange pesu trumlisse ükshaaval.

Ärge pange trumlisse liiga palju pesu.

4. Sulgege kindlalt pesumasina uks.

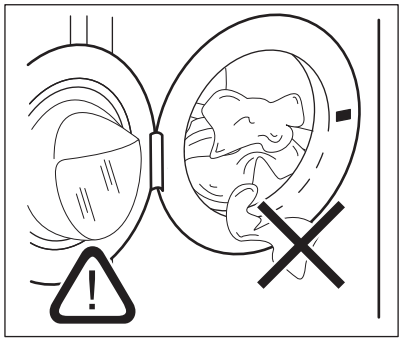

⚠ **ETTEVAATUST!**

Et hoida ära võimalikku leket ja vältida riiete kahjustamist, tuleb jälgida, et ükski ese ei jääks ukse ja tihendi vahele kinni.

ⓘ

Väga õliste või rasvaste riiete pesemine pesumasinas võib kahjustada seadme kummist osi.

11.3 Pesuaine ja lisandite lisamine

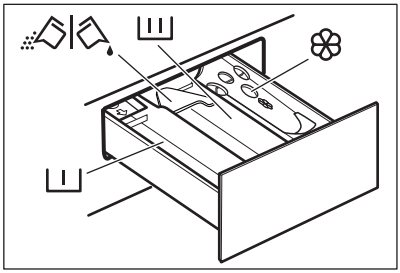

– lahter eelpesu tsükli, leotusprogrammi või plekieemaldi jaoks.

– lahter pesutsükli jaoks.

- Lahter pesupehmendaja ja muude töötlusvahendite jaoks (loputusvahend, tärgeldusvahend).

MAX – vedelate lisandite maksimumtase.

– klapp pesupulbri või vedela pesuaine jaoks.

Järgige alati pesuaine valmistajate pakenditel olevaid juhiseid, kuid soovitatav on maksimaalset pesuainekogust mitte suurendada (**MAX**). See kogus tagab siiski kõige paremad pesutulemused.

Vajadusel eemaldage pesutsükli lõppemisel pesuainelahtrist sinna kogunenud pesuainejäägid.

11.4 Pesuainelahti klapi asendi kontrollimine

1. Tõmmake pesuainejaotur välja lõppasendisse.

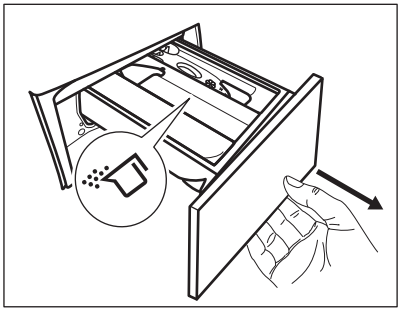

2. Vajutage hooba alla, et jaotur eemaldada.
3. Pesupulbri kasutamiseks pöörake klapp üles.
4. Vedela pesuaine kasutamiseks pöörake klapp alla.

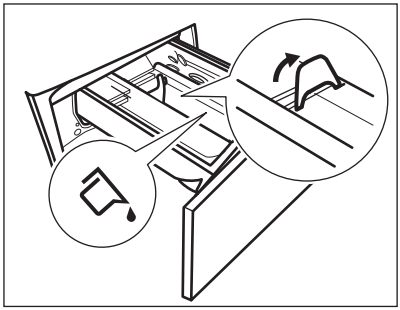

Kui klapp on asendis **ALL**:

- Ärge kasutage želatiinitaolist ega väga viskoosset vedelat pesuainet.
- Ärge ületage klapil olevat vedela pesuaine koguse tähist.
- Ärge valige eelpesu tsüklit.
- Ärge valige viitkäivituse tsüklit.

5. Mõõtke valmis õige kogus pesuainet ja loputusvahendit.
6. Sulgege pesuainejaotur korralikult.

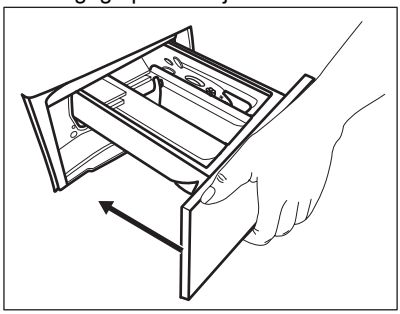

Veenduge, et klapp ei takista sahtli sulgemist.

11.5 Programmi valimine

1. Keerake programminupp soovitud pesuprogrammi kohale. Eco 40-60 on programm, millega on seotud energiamärgise teave.

Nupu Pesurežiim indikaator süttib.

Nupu Start / Paus ▷‖ indikaator vilgub. Ekraanil kuvatakse hinnanguline programmi kestus.

2. Temperatuuri ja/või pöörlemiskiiruse muutmiseks puudutage vastavaid nuppe.
3. Soovi korral valige üks või mitu valikut, puudutades vastavaid nuppe. Seotud indikaatorid süttivad ja kuvatav teave muutub ekraanil vastavalt.

ⓘ

Kui tehtud valik **ei ole võimalik** , kõlab helisignaal ja ekraanile kuvatakse **– – –**.

11.6 Programmi käivitamine

Puudutage nuppu Start / Paus ▷‖, et käivitada programm. Programmi ei saa käivitada, kui programmi indikaator on kustunud ega vilgu (nt kui uks on lahti). Vastav indikaator lõpetab vilkumise ja jääb põlema.
Programm käivitub, uks on lukustatud.

Ekraanil kuvatakse ⊢▯ näidikutuli ja 👕 näidikutuli näitab, et tsüklit on siiski võimalik peatada ja rõivaid lisada.

ⓘ

Tühjenduspump saab tööle hakata kohe pärast seda, kui seade täitub veega.

11.7 Programmi käivitamine viitkäivitusega

1. Puudutage järjest nuppu Viitstart ⏲, kuni ekraanile ilmub soovitud viivitusaeg. Süttib vastav indikaator.
2. Puudutage nuppu Start / Paus ▷‖. Uks lukustub ja seade alustab viitkäivituse pöördloendust. Ekraanil kuvatakse indikaator ⊢▯.

Kui pöördloendus on lõppenud, käivitub programm automaatselt.

Viitkäivituse tühistamine pärast pöördloenduse algust

Viitkäivituse tühistamine:

1. Seadme töö peatamiseks puudutage nuppu Start / Paus ▷‖. Vastav indikaator vilgub.
2. Puudutage järjest nuppu Viitstart ⏲, kuni ekraanil kuvatakse ▯.
3. Programmi koheseks käivitamiseks puudutage uuesti nuppu Start / Paus ▷‖.

Viitkäivituse muutmine pärast pöördloenduse algust

Viitkäivituse muutmine:

1. Seadme töö peatamiseks puudutage nuppu Start / Paus ▷‖. Vastav indikaator vilgub.
2. Puudutage järjest nuppu Viitstart ⏲, kuni ekraanile ilmub soovitud viivitusaeg.
3. Uue pöördloenduse käivitamiseks puudutage uuesti nuppu Start / Paus ▷‖.

11.8 ProSense Technology pesukoguse tuvastamine

ⓘ

Ekraanil olev programmi kestus väljendab **keskmist/suurt kogust**.

Pärast nupu Start / Paus ▷‖ puudutamist maksimumkoguse indikaator kustub ja ProSense Technology alustab pesukoguse tuvastamist:

1. Seade tuvastab pesukoguse esimese 30 sekundiga. Kui programmil on Aja Säästmine saadaval, esitavad ajanäidu all asuvad Aja Säästmine ribad ⁻⁻⁻⁻ lihtsa animatsiooni. Trummel pöörleb lühidalt.
2. Programmi kestust saab vastavalt reguleerida ja aeg võib pikeneda või lüheneda. Seade alustab vee sissevõttu 30 sekundi pärast.

Kui pesukoguse tuvastamise lõppemisel selgub, et **trumlis on liiga palju pesu**, vilgub ekraanil indikaator **MAX**:

Sel juhul saab seadme 30 sekundi jooksul peatada ja liigsed esemed välja võtta.

Pärast liigse pesu eemaldamist puudutage nuppu Start / Paus ▷||, et programm uuesti käivitada. ProSense faasi saab korrata kuni kolm korda (vt 1. punkt).

Oluline teave! Kui pesu kogust ei vähendata, käivitub pesuprogramm vaatamata liigsele kogusele ikkagi. Sel juhul ei ole parimad pesutulemused garanteeritud.

ⓘ

Umbes 20 minutit pärast programmi käivitumist võidakse programmi kestust uuesti reguleerida vastavalt pestavate riiete imamisvõimele.

ⓘ

ProSense tuvastust teostatakse ainult täielike pesuprogrammidega ja juhul, kui programmi kestust ei ole nupu Aja Säästmine abil lühendatud.

ⓘ

ProSense Technology ei ole saadaval kõigi programmidega nagu Villane, Loputus, ja lühikeste tsüklitega programmid.

11.9 Programmi katkestamine ja valiku muutmine

Programmi töö ajal saate muuta **vaid mõnda** funktsiooni:

1. Puudutage Start / Paus ▷|| nuppu.
Kõnealune indikaator vilgub.
2. Funktsioonide muutmine. Ekraanil olev info muutub vastavalt.
3. Puudutage uuesti Start / Paus ▷|| nuppu.
Pesuprogramm jätkab tööd.

11.10 Jooksva programmi katkestamine

1. Vajutage nuppu Sisse / Välja , et tühistada programm ja seade välja lülitada.
2. Seadme sisselülitamiseks vajutage uuesti nuppu Sisse / Välja .

ⓘ

Kui ProSense Technology on lõpetanud ja veega täitmine on alanud, käivitub uus programm **ilma ProSense Technology** kordamata. Vett ja pesuainet ei väljutata, et vältida liigseid jääkaineid. Ekraanil kuvatakse programmi maksimumkestus, mida uuendatakse 20 minutit pärast uue programmi käivitumist.

Tühistamiseks on ka teine võimalus:
1. Keerake valikunupp asendisse "Lähtesta" ●.
2. Oodake 1 sekund. Näidikul kuvatakse ––– .
Nüüd saate seada uue pesuprogrammi.

11.11 Ukse avamine – esemete lisamine

Kui ikoon on süttinud, saate alati ukse avada.

ⓘ

Kui trumlis oleva vee temperatuur ja tase on liiga kõrged ja/või trummel veel pöörleb, ei tohiks te ust avada.

Programmi või viitkäivituse töötamise ajal on seadme uks lukustatud. Ekraanile ilmub indikaator .

1. Puudutage Start / Paus ▷|| nuppu.
Ekraanil kustub vastava lukustatud ukse indikaator.
2. Avage seadme uks. Vajadusel lisage või eemaldage esemeid. Sulgege uks ja puudutage nuppu Start / Paus ▷||.
Programm või viitkäivitus jätkab tööd.

11.12 Programmi lõpp

Kui programm on lõppenud, peatub seade automaatselt. Kõlavad helisignaalid (kui need on aktiveeritud). Ekraanil kuvatakse 0:00.

Nupu Start / Paus ▷‖ indikaator kustub.

Uks avaneb ja indikaator ⊸▯ kustub.

1. Vajutage nuppu Sisse / Välja , et seade välja lülitada.

Viis minutit pärast programmi lõppu lülitab energiasäästu funktsioon seadme automaatselt välja.

ⓘ

Seadet uuesti käivitades näete ekraanil eelmise valitud programmi lõppu. Keerake programminuppu uue tsükli valimiseks.

2. Eemaldage seadmest pesu.
3. Veenduge, et trummel on tühi.
4. Hallituse ja ebameeldiva lõhna vältimiseks hoidke seadme uks ja pesuainesahtel kergelt paokil.

11.13 Vee väljalaskmine pärast tsükli lõppu

Kui olete valinud programmi või valiku, mille lõpus jääb viimane loputusvesi paaki, programm on lõppenud, kuid:

- Ajaalal kuvatakse 0:00 ja ekraanile ilmub lukustatud ukse tähis ⊸▯.
- Nupu Start / Paus ▷‖ indikaator hakkab vilkuma.
- Trummel pöörleb regulaarsete vahedega, et takistada pesu kortsumist.
- Uks jääb lukku.
- Ukse avamiseks tuleb vesi väljutada:

1. Vajadusel puudutage nuppu Väänamine ◎, et vähendada seadme poolt soovitatud pöörlemiskiirust.
2. Vajutage nuppu Start / Paus ▷‖: seade tühjeneb veest ja tsentrifuugib.

Loputusvee hoidmise indikaator ⎓ kustub.

ⓘ

Kui olete valinud tsentrifuugimiseta valiku – – –, siis seade üksnes tühjeneb veest.

3. Kui programm on lõppenud ja ukseluku indikaator ⊸▯ kustub, saate ukse avada.
4. Seadme väljalülitamiseks vajutage mõne sekundi jooksul Sisse / Välja nuppu.

11.14 Ooterežiimi funktsioon

Ooterežiimi funktsioon lülitab seadme automaatselt välja, et vähendada energiatarbimist, kui:

- Te pole seadet 5 minutit kasutanud, kui ükski programm ei tööta.
  Seadme uuesti sisselülitamiseks vajutage nuppu Sisse / Välja .
- Pärast 5 minuti möödumist pesuprogrammi lõpust.
  Seadme uuesti sisselülitamiseks vajutage nuppu Sisse / Välja .
  Ekraanil kuvatakse viimatise pesuprogrammi lõppu.
  Keerake programminuppu uue tsükli valimiseks.

Kui valikunupp on asendis "Lähtesta" •, lülitub seade automaatselt 30 sekundi pärast välja.

ⓘ

Kui olete valinud programmi või valiku, mille lõppedes jääb vesi trumlisse, siis ooterežiimi funktsioon seadet **välja ei lülita**, et teil oleks meeles vesi seadmest välja lasta.

12. IGAPÄEVANE KASUTAMINE – PESEMINE JA KUIVATAMINE

⚠ **HOIATUS!**

Vt ohutust käsitlevaid peatükke.

ⓘ

See seade on automaatne pesumasin-kuivati.

12.1 Täielik pesu- ja kuivatusprogramm

Mitteautomaatsed pesu- ja kuivatusprogrammid

Mõne pesuprogrammi puhul võite täieliku pesu- ja kuivatusprogrammi käivitamiseks kombineerida Pesurežiim ja Kuivatusrežiim.

Toimige järgmiselt:

1. Pärast pesu ja pesuaine lisamist vajutage seadme sisselülitamiseks mõne sekundi jooksul Sisse / Välja nuppu.
2. Lisage pesu ühe eseme kaupa.
3. Lisage pesuaine ja lisaained vastavatesse sahtlitesse.
4. Keerake programminupp pesuprogrammi kohale. Seade läheb tagasi ainult pesemise vaikerežiimi ja nupu Pesurežiim indikaator on sees. Ekraanil kuvatakse vaikimisi määratud temperatuur ja pöörded. Vajadusel muutke neid vastavalt oma pesu tüübile. Ekraanil kuvatakse ka pesutsükli jaoks soovitatav maksimaalne kogus.
5. Valige sobivad funktsioonid, kui need on saadaval.
6. Ka kuivatusfunktsiooni aktiveerimiseks vajutage Kuivatusrežiim nuppu. Nuppude Pesurežiim ja Kuivatusrežiim indikaatorid põlevad. Indikaatorid ja ilmuvad ekraanile. Ekraanil kuvatakse ka pesu- ja kuivatusprogrammi maksimaalne soovitatav kogus ja kuivatusaeg (nt 4.0 kg puuvillase pesu puhul).

12.2 Pesemine ja kuivatamine – automaattasemed

1. Vajutage korduvalt nuppu Automaatne kuivatus AUTO, kuni ekraanil kuvatakse soovitud kuivusaste. Nupu kohal olevad indikaatorid põlevad järgmiselt:
   a. **Triikimiskuiv**: puuvillaste esemete jaoks;
   b. **Kapikuiv**: puuvillaste, tehiskiust, siidist ja villast esemete jaoks;
   c. **Ekstrakuiv**: puuvillaste esemete jaoks.

Ekraanil kuvatav aeg sisaldab nii pesu- kui ka kuivatustsükli kestust, mis on arvutatud pesu vaikekoguse järgi.

Heade kuivatustulemuste saamiseks väiksema energiatarbimise ja lühema ajaga ei lase masin teil pestavate ja kuivatatavate esemete jaoks valida liiga väikest pöörlemiskiirust.

2. Programmi käivitamiseks vajutage nuppu Start / Paus ▷||. Algab ProSense kalkuleerimine.

Ekraanile ilmub lukustatud ukse indikaator .

Ekraanil kuvatakse ka järelejäänud programmiaeg.

12.3 Pesemis- ja kuivatamisaeg

1. Koputage järjest Kuivatusaeg nuppu, et valida soovitud väärtus (vt tabel "Ajastatud kuivatus" jaotises "Programmid"). Kuivusastme indikaator kustub ja indikaator süttib.

Iga kord, kui te seda nuppu koputate, pikeneb aeg 5 minuti võrra. Ekraanil on valitud aja uus väärtus.

2. Puudutage nuppu Start / Paus ▷||, et käivitada programm. Algab ProSense kalkuleerimine.

Ekraanile ilmub lukustatud ukse indikaator .

Ekraanil kuvatakse ka järelejäänud programmiaeg.

12.4 Kuivatusprogrammi lõpus

- peatub seade automaatselt.
- Kõlavad helisignaalid (kui need on aktiveeritud).
- Ekraanil kuvatakse 0:00.
- Indikaator Start / Paus nupul ▷|| kustub.

  Lukustatud ukse sümbol kustub.
  Seade jätkab kortsumisvastase kaitse faasis tööd veel umbes 30 minutit või rohkem, kui Kortsumisvastane kaitse oli valitud.
  Kortsumisvastane faas vähendab kortsumist.

Pesu võib eemaldada ka enne kortsumisvastase faasi lõppemist. Paremate tulemuste saavutamiseks soovitame pesu eemaldada veidi enne faasi lõppu või faasi lõpus. Indikaator jääb põlema.

- Seadme väljalülitamiseks vajutage mõne sekundi jooksul Sisse / Välja nuppu .

Mõni minut pärast programmi lõppu lülitab energiasäästu funktsioon seadme automaatselt välja.

1. Eemaldage pesu seadmest.
2. Veenduge, et trummel on tühi.

Pärast kuivatustsüklit puhastage trumlit, tihendit ja ukse sisemust niiske lapiga.

13. IGAPÄEVANE KASUTAMINE – AINULT KUIVATAMINE

⚠ HOIATUS!

Vt ohutust käsitlevaid peatükke.

See seade on automaatne pesumasin-kuivati.

13.1 Ettevalmistamine kuivatamiseks

1. Seadme sisselülitamiseks vajutage Sisse / Välja-nuppu mõni sekund.
2. Lisage pesu ühe eseme kaupa.
3. Keerake programminupp esemete kuivatamiseks sobivale programmile. Seade lülitub vaikimisi ainult pesurežiimile ja Pesurežiim nupu näidikutuli süttib.
4. Ainult kuivatamise läbiviimiseks puudutage Kuivatusrežiim nuppu kaks korda. Nupu Kuivatusrežiim näidikutuli süttib ja nupu Pesurežiim näidikutuli kustub. Ekraanile ilmuvad näidikutuled ja ning näidikutuli kaob.

Kui kuivatate suurt pesukogust, siis veenduge, et pesu pole kokku rullunud ega trumlis ebaühtlaselt paigutatud.

13.2 Kuivatus – Automaatsed tasemed

1. Koputage järjest nuppu Automaatne kuivatus AUTO, kuni ekraanil kuvatakse soovitud kuivusaste. Nupu kohal olevad indikaatorid põlevad järgmiselt:
   a. **Triikimiskuiv**: puuvillased esemed;
   b. **Kapikuiv**: puuvillased ja tehiskiust esemed;
   c. **Ekstrakuiv**: puuvillased esemed.

Ekraan näitab kuivatusprogrammi kestust.

2. Programmi käivitamiseks puudutage nuppu Start / Paus.

Ekraanile ilmub lukustatud ukse indikaator .

Ekraanil kuvatakse ka järelejäänud programmiaeg.

13.3 Ajaga kuivatus

1. Koputage järjest Kuivatusaeg nuppu, et valida soovitud väärtus (vt tabel "Ajastatud kuivatus" jaotises "Programmid"). Kuivusastme indikaator kustub ja indikaator süttib.

Iga kord, kui te seda nuppu koputate, pikeneb aeg 5 minuti võrra. Ekraanil on valitud aja uus väärtus.

2. Programmi käivitamiseks puudutage Start / Paus.

Ekraanile ilmub lukustatud ukse indikaator .
Ekraanil kuvatakse ka järelejäänud programmiaeg.

13.4 Kuivatusprogrammi lõpus

- peatub seade automaatselt.
- Kõlavad helisignaalid (kui need on aktiveeritud).
- Ekraanil kuvatakse 0:00.
- Indikaator Start / Paus nupul ▷|| kustub.
  Lukustatud ukse sümbol kustub.
  Seade jätkab kortsumisvastase kaitse faasis tööd veel umbes 30 minutit või rohkem, kui Kortsumisvastane kaitse oli valitud.
  Kortsumisvastane faas vähendab kortsumist.
  Pesu võib eemaldada ka enne kortsumisvastase faasi lõppemist. Paremate tulemuste saavutamiseks soovitame pesu eemaldada veidi enne faasi lõppu või faasi lõpus. Indikaator jääb põlema.
- Seadme väljalülitamiseks vajutage mõne sekundi jooksul Sisse / Välja nuppu .

ⓘ
Mõni minut pärast programmi lõppu lülitab energiasäästu funktsioon seadme automaatselt välja.

1. Eemaldage pesu seadmest.
2. Veenduge, et trummel on tühi.

ⓘ
Pärast kuivatustsüklit puhastage trumlit, tihendit ja ukse sisemust niiske lapiga.

14. EBEMED RIIETEL

Pesu- ja/või kuivatustsükli ajal võivad teatud tüüpi kangad (kohevad-karvased, villased, topilised) eraldada ebemeid.

Eraldunud ebemed võivad järgmises tsüklis riiete külge kinnituda.

See toob kaasa rohkem ebamugavusi tehniliste kangaste puhul.

Et vältida ebemete eraldumist pesule:

- Ärge peske tumedaid riideid pärast heledate esemete (froteerätikud, villased esemed, pusad) pesemist ja kuivatamist ja vastupidi.
- Pärast selliste riiete esimest pesemist tuleks neil lasta õhu käes kuivada.
- Puhastage tühjendusfilter.
- Pärast kuivatustsüklit puhastage tühi trummel, tihend ja uks niiske lapiga.

Ebemete eemaldamiseks trumli sisemusest seadke eriprogramm:

- Tühjendage trummel.
- Puhastage trummel, tihend ja uks niiske lapiga.
- Ebeme-eemalduse aktiveerimiseks valige korraga Masina puhastus -programm ja Kuivatusrežiim -režiim.
- Puudutage nuppu Start / Paus ▷||, et käivitada programm.

ⓘ
Kui kasutate masinat tihti, kasutage puhastusprogrammi regulaarselt.

15. VIHJEID JA NÄPUNÄITEID

⚠ **HOIATUS!**
Vt ohutust käsitlevaid peatükke.

15.1 Pesu kogus

- Jaotage pesu järgmiselt: valge, värviline, sünteetiline, õrn pesu ja villane pesu.
- Järgige pesemisjuhiseid, mis on riiete hooldussiltidel.

- Ärge peske korraga valgeid ja värvilisi esemeid.
- Mõned värvilised esemed võivad esmasel pesul oma värvi kaotada. Soovitame esimestel kordadel neid esemeid pesta eraldi.
- Keerake pahupidi mitmekihilised riided, villased ja trükimustrilised riided.
- Töödelge tugevamaid plekke.
- Peske tugevaid plekke spetsiaalse pesuainega.
- Olge kardinatega ettevaatlik. Eemaldage kardinatelt klambrid või asetage need pesukotti või padjapüüri.
- Väike pesukogus võib tekitada probleeme masina tasakaaluga väänamisfaasis ja põhjustada vibreerimist. Sellisel juhul:
  a. peatage programm ja avage seadme uks (vt "Igapäevane kasutamine");
  b. jaotage pesu trumlis ümber nii, et esemed paigutuksid ühtlasemalt;
  c. vajutage nuppu Start / Paus. Tsentrifuugimine jätkub.
- Nööpige kinni padjapüürid, sulgege lukud, haagid ja trukid. Siduge kinni vööd, rihmad, kingapaelad, nöörid ja muud lahtised detailid.
- Ärge peske masinas palistusteta või õmblemata servadega rõivaid. Peske väikesi esemeid (tugikaartega rinnahoidjaid, vöösid, sukkpükse, kingapaelu, linte jne) pesukotis.

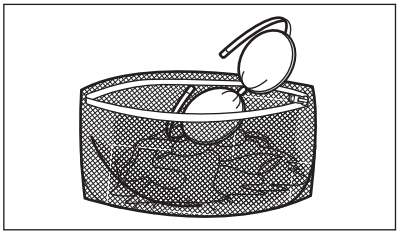

- Tühjendage taskud ja voltige riided lahti.

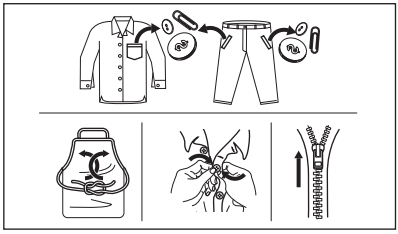

15.2 Raskestieemaldatavad plekid

Mõnele plekile ei piisa ainult veest ja pesuainest.

Soovitame neid plekke töödelda enne esemete masinasse panemist.

Saadaval on spetsiaalsed plekieemaldajad. Kasutage plekieemaldajat, mis vastab pleki tüübile ja kangale.

Ärge pihustage plekieemaldit riietele seadme läheduses, sest see võib masina plastist osi kahjustada.

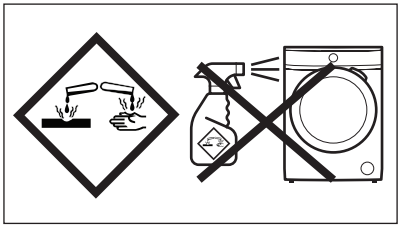

15.3 Pesuaine tüüp ja kogus

Lisaks headele pesutulemustele aitab õigesti valitud pesuaine ja õige kogus vältida ka keskkonna saastamist:

- Kasutage ainult pesumasinate jaoks valmistatud pesuaineid ja muid lisandeid. Kõigepealt järgige neid üldisi reegleid:
  – pulberpesuained (ka tabletid ja pesuaine üksikannused) igat tüüpi kangale, välja arvatud õrnad kangad. Valge pesu puhul tuleks eelistada pleegitusainet sisaldavat pulbrit ja desinfitseerivaid,
  – vedelad pesuained (ka pesuaine üksikannused), soovitatavalt madalal temperatuuril pestavate (max 60 °C) kõigi kangatüüpide või spetsiaalselt villaste esemete jaoks.
- Pesuaine valik ja kogus sõltub: kanga tüübist (õrn pesu, villased, puuvillased vm), värvist, pesu kogusest, määrdumisastmest, vee temperatuurist ja kareduse astmest.
- Järgige alati pesuaine või lisaainete valmistajate pakenditel olevaid juhiseid, ärge suurendage maksimaalset soovitatud pesuainekogust (**MAX**).
- Ärge segage erinevat tüüpi pesuaineid.
- Kasutage vähem pesuainet, kui:

– pesete väiksemaid pesukoguseid,
– pesu on vähesel määral määrdunud,
– pesemise käigus tekib liiga palju vahtu.

- Pesuainetablettide või pesuainekapslite kasutamisel asetage need alati otse trumlisse, mitte pesuainejaoturisse, ja järgige tootja soovitusi.

Liiga väike kogus pesuainet võib põhjustada:

- ebarahuldavaid pesutulemusi,
- pesu võib muutuda hallikaks,
- pesu jääb rasvaseks,
- seadmes tekib hallitus.

Liiga suur kogus pesuainet võib põhjustada:

- liigset vahtu,
- halvemaid pesutulemusi,
- ebapiisavat loputamist,
- suuremat koormust keskkonnale.

15.4 Ökoloogilised näpunäited

Vee ja energia säästmiseks ning keskkonna kaitsmiseks on soovitatav järgida alltoodud soovitusi:

- **Tavaliselt määrdunud pesu** võib pesta **ilma eelpesuta**, et kokku hoida pesuainet, vett ja aega (samuti säästab see loodust!).
- Kui täidate pesumasina **iga programmi jaoks ette nähtud maksimaalse pesukogusega, aitab see vähendada vee- ja energiakulu**.
- Asjakohase eeltöötlusega saab eemaldada plekid ja mõõduka mustuse; seejärel saab pesu pesta madalamal temperatuuril.
- Õiges koguses pesuaine kasutamiseks vaadake pesuainetootja antud soovitusi ja tehke selgeks, milline on teie piirkonna vee karedus. Vt jaotist "Vee karedus".
- Seadke **maksimaalne võimalik pöörlemiskiirus** valitud programmi jaoks, et säästa energiat kuivatamistsüklis!

15.5 Vee karedus

Kui vee karedus teie piirkonnas on kõrge või keskmine, soovitame kasutada pesumasinate veepehmendajat.

Madala veekaredusega piirkondades ei ole tarvis veepehmendajat kasutada.

Veekareduse teadasaamiseks võtke ühendust kohaliku vee-ettevõttega.

Kasutage õiges koguses veepehmendajat. Järgige toodete pakenditel olevaid juhiseid.

15.6 Kuivatustsükli ettevalmistamine

- Keerake veekraan lahti.
- Kontrollige, kas tühjendusvoolik on õigesti ühendatud. Täiendavat teavet vt paigalduspeatükist.
- Kuivatusprogrammide maksimaalseid pesukoguseid vt kuivatusprogrammide tabelist.

15.7 Millised esemed ei sobi kuivatamiseks

Ärge kuivatage järgnevat liiki pesu:

- Tehiskiust kardinad.
- Metallosadega riideesemed.
- Nailonsukad.
- Vatitekid.
- Voodikatted.
- Suletekid.
- Tuulepluusid.
- Magamiskotid.
- Kangad, millel on juukselaki-, küünelakieemaldi- vms jäätmeid.
- Vahtkummiga või sellele sarnase materjaliga riideesemed.

15.8 Rõivaetiketid

Pesu kuivatades järgige juhiseid tootjate etikettidel:

- = rõivaeset võib trumlis kuivatada
- = kuivatustsükkel toimub kõrgel temperatuuril
- = kuivatustsükkel toimub alandatud temperatuuril
- = rõivaeset ei tohi trumlis kuivatada

15.9 Kuivatustsükli kestus

Kuivatusaeg sõltub järgnevatest asjaoludest:

- viimase tsentrifuugimise kiirusest;
- kuivusastmest;
- pesuliigist;
- pesu kaalust.

15.10 Täiendav kuivatamine

Kui kuivatusprogrammi lõppedes on pesu endiselt niiske, siis valige uuesti lühike kuivatustsükkel.

⚠ HOIATUS!

Kortsumise ja kokkutõmbumise vältimiseks hoiduge pesu ülekuivatamisest.

15.11 Üldisi nõuandeid

Keskmisi kuivatusaegu vt tabelist "Kuivatusprogrammid".

Kogemused aitavad teil oma pesu paremini kuivatada. Jätke meelde eelmised kuivatustsüklite kestused.

Staatilise elektri vältimiseks kuivatustsükli lõpus:

1. Kasutage pesutsükli ajal kanga pehmendajat.
2. Kasutage just trummelkuivatitele mõeldud kangapehmendajat.

Kuivatusprogrammi lõppedes tuleb pesu masinast kohe välja võtta.

16. PUHASTUS JA HOOLDUS

⚠ HOIATUS!

Vt ohutust käsitlevaid peatükke.

16.1 Regulaarne puhastamine

Regulaarne puhastamine aitab teie seadme eluiga pikendada.

Pärast tsüklit hoidke ust ja pesuainejaoturit kergelt avatuna, et tekitada õhuringlus ja eemaldada seadmes olev niiskus: nii väldite hallituse ja halva lõhna tekkimist.

Kui seadet ei kasutata pikka aega: sulgege veekraan ja lahutage seade vooluvõrgust.

Regulaarse puhastamise näitlik kava:

Katlakivi eemaldamine	Kaks korda aastas
Hoolduspesu	Üks kord kuus
Uksetihendi puhastamine	Iga kahe kuu tagant
Trumli puhastamine	Iga kahe kuu tagant
Trumlis olevate ebemete eemaldamine	Kaks korda kuus[1)]
Pesuainejaoturi puhastamine	Iga kahe kuu tagant
Tühjenduspumba filtri puhastamine	Kaks korda aastas
Sissevõtuvooliku ja klapi filtri puhastamine	Kaks korda aastas

1) Vt jaotist "Riietel olevad ebemed".

Järgnevalt kirjeldatakse kõigi osade puhastamist.

16.2 Kõrvaliste esemete eemaldamine

ⓘ

Vaadake, et taskud oleksid tühjad ja kõik lahtised detailid oleks enne tsükli käivitamist kinnitatud. Vt jaotist "Pesukogus" peatükis "Nõuandeid ja näpunäiteid".

Eemaldage kõik lahtised detailid (pandlad, nööbid, mündid), mis võivad sattuda uksetihendi vahele, filtrisse ja trumlisse. Vt jaotisi "Kahesooneline uksetihend", "Trumli puhastamine", "Tühjenduspumba puhastamine" ja "Sissevõtuvooliku ja klapi filtri puhastamine". Vajadusel pöörduge volitatud volitatud hoolduskeskusse.

16.3 Välispinna puhastamine

Puhastage seadet ainult neutraalse pesuaine ja sooja veega. Kuivatage täielikult kõik pinnad. Ärge kasutage küürimissvamme ega kraapivat materjali.

⚠ ETTEVAATUST!

Ärge kasutage alkoholi, lahusteid ega keemilisi aineid.

⚠ ETTEVAATUST!

Ärge puhastage metallpindu kloori sisaldavate ainetega.

16.4 Katlakivi eemaldamine

ⓘ

Kui vee karedus teie piirkonnas on kõrge või keskmine, soovitame kasutada pesumasinate veepehmendajat.

Kontrollige trumlit regulaarselt, et avastada katlakivi olemasolu.

Tavalised pesuvahendid sisaldavad küll pehmendavaid aineid, kuid aeg-ajalt on siiski soovitatav läbi viia ilma pesuta pesutsükkel koos katlakivieemaldiga.

ⓘ

Järgige alati toodete valmistajate pakenditel olevaid juhiseid.

16.5 Hoolduspesu

Pidev madala temperatuuriga programmide kasutamine võib põhjustada pesupulbrijääkide ja ebemete kogunemist ning bakterite tekkimist trumlis või paagis. Tagajärjeks võib olla ebameeldiv lõhn ja hallitus. Jääkide kõrvaldamiseks ja seadme sisemuse puhastamiseks teostage regulaarselt hoolduspesu (vähemalt kord kuus):

ⓘ

Vaadake jaotist „Trumli puhastamine“.

16.6 Kahesooneline uksetihend

Seadmel on olemas **isepuhastuv tühjendussüsteem**, mille abil uhutakse riiete küljest tulnud ebemed seadmest veega välja. Kontrollige tihendit regulaarselt ja vajadusel puhastage, nagu on kirjeldatud järgmisel joonisel. Mündid, nööbid ja muud väikesed esemed saate kätte tsükli lõpus.

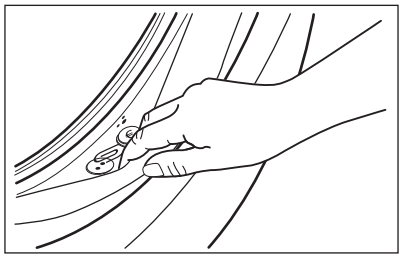

Vajadusel puhastage, kasutades selleks ammoniaaki sisaldavat puhastusvahendit ning vältige tihendi pinna kriimustamist.

ⓘ

Järgige alati toote pakendil olevaid juhiseid.

Kontrollige je eemaldage kinnijäänud esemed (nende olemasolul).

Sulgege uks ning veenduge, et pesu ei jäänud ukse ja tihendi vahele kinni.

Pärast programmitsükli lõppu, pühkige niiske lapiga ukse tihendisse jäänud mustus ning veejäägid.

16.7 Trumli puhastamine

Kontrollige regulaarselt trumlit, et vältida soovimatute setete kogunemist.

Trumlisse kogunev rooste võib tekkida riietel olevatelt metalldetailidelt või ka kraanivees sisalduvast rauast

Puhastage trumlit spetsiaalselt roostevabale terasele mõeldud tootega.

ⓘ

Järgige alati toodete valmistajate pakenditel olevaid juhiseid.
Ärge puhastage trumlist happeliste katlakivieemaldus- või rauda või kloori sisaldavate vahenditega või traatšvammiga.

Põhjalikuks puhastamiseks:

1. Eemaldage trumlist kõik esemed.
2. Käivitage programm Masina puhastus . Lisateavet leiate pesuprogrammide tabelist.
3. Võimalike jääkide väljaloputamiseks lisage trumlisse väike kogus pesupulbrit.

Mõnikord võidakse tsükli lõppedes kuvada ekraanil ikooni : see näitab, et trumli puhastamine on soovitatav. Kui trumli puhastamine on läbi viidud, kaob ka ikoon.

16.8 Pesuainejaoturi puhastamine

Vältimaks kuivanud pesupulbri või tahkunud pesupehmendi setete moodustumist ja/või hallituse tekkimist pesuainelahtris, viige iga kahe kuu järel läbi järgneval joonisel kirjeldatud puhastustoiming:

1. Avage lahter. Vajutage riivi allapoole, nagu joonisel näidatud, ja tõmmake see välja.

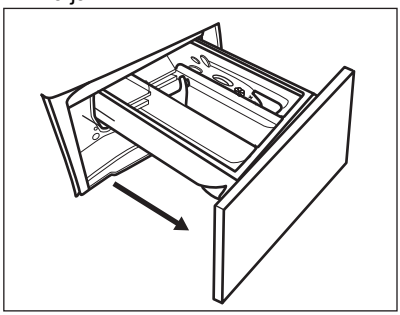

2. Puhastamise hõlbustamiseks eemaldage lisaainelahtri kate ning loputage seda voolava sooja vee all, et eemaldada kõik kogunenud pesuainejäägid. Pärast puhastamist, asetage ülemine osa tagasi oma kohale.

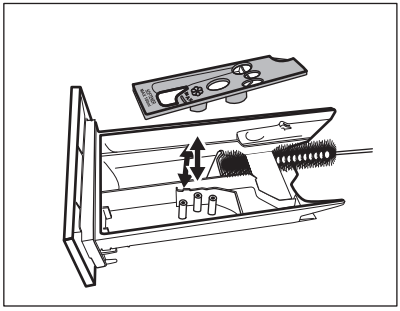

3. Veenduge, et kõik pesuainejäägid on eemaldatud süvendi ülemisest ja alumisest osast. Süvendi puhastamiseks kasutage väikest harja.

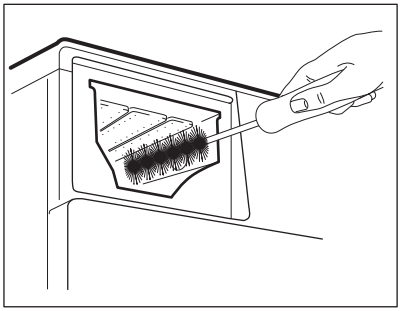

4. Asetage pesuvahendi sahtel juhtsiinidesse ja sulgege see. Käivitage loputusprogramm, ilma et trumlis oleks riideid.

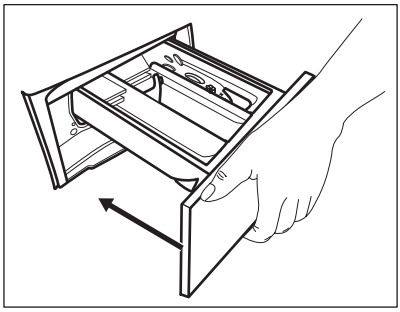

16.9 Tühjenduspumba filtri puhastamine

⚠ HOIATUS!

Eemaldage toitepistik seinakontaktist.

Kontrollige regulaarselt tühjenduspumba filtrit ning veenduge selle puhtuses.

Puhastage tühjenduspumpa, kui:
- Masin ei tühjene veest.
- Trummel ei pöörle.
- Seade teeb äravoolupumba ummistuse tõttu imelikku häält.
- Ekraanil kuvatakse veakood E20.

⚠ HOIATUS!

- Ärge eemaldage filtrit, kui seade töötab.
- Ärge puhastage tühjenduspumpa, kui vesi seadmes on kuum. Oodake, kuni vesi jahtub.

Pumba filtri puhastamiseks toimige nii nagu kirjeldatud järgneval joonisel:

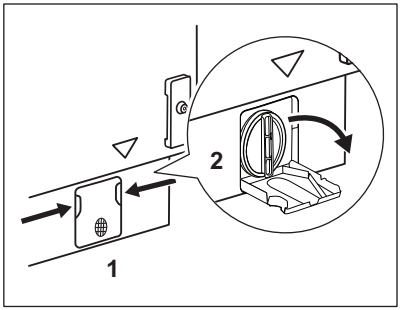

1. Avage pumba kate.

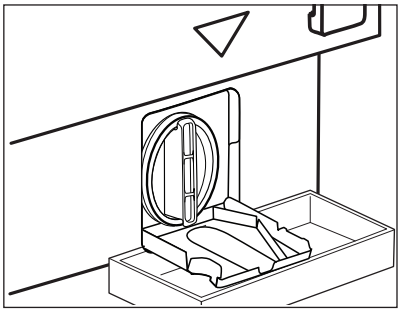

2. Asetage tühjenduspumba ava ette sobiv anum, kuhu saaks valguda väljavoolav vesi.
Filtri eemaldamisel hoidke vee ärakuivatamiseks alati käepärast mõni lapp.

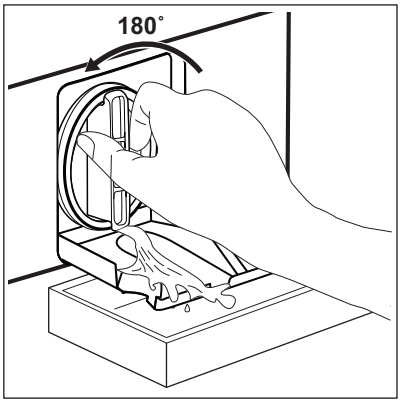

3. Avamiseks keerake filtrit 180 kraadi vastupäeva, kuid ärge filtrit välja võtke. Laske veel välja valguda.
4. Kui anum saab täis, keerake filter tagasi ja kallake anum tühjaks.
5. Korrake samme 3 ja 4, kuni vett enam välja ei valgu.

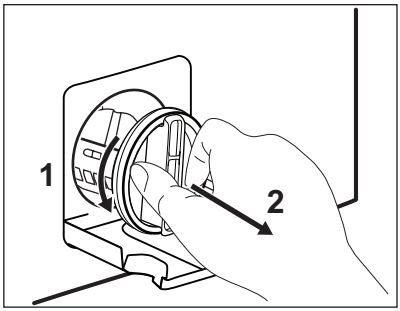

6. Keerake filtrit vastupäeva, et see eemaldada

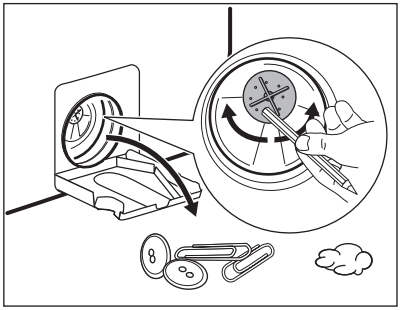

7. Vajadusel eemaldage filtrist sinna kogunenud ebemed ja muu praht.
Veenduge, et pumba tiivik pöörleb. Kui tiivik ei pöörle, pöörduge teeninduskeskusse.

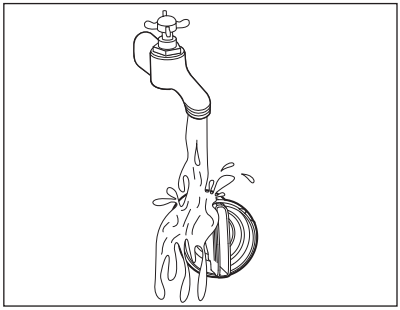

8. Peske filtrit voolava vee all.

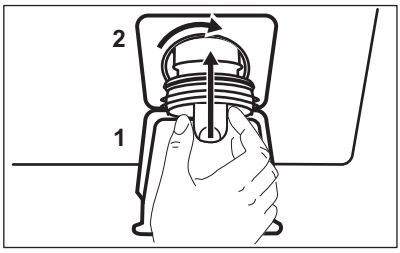

9. Asetage filter tagasi oma kohale seda päripäeva keerates. Lekete vältimiseks keerake filter korralikult kinni.

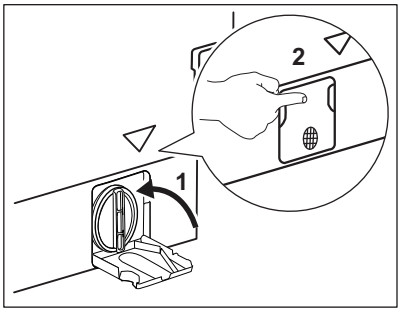

10. Sulgege pumba kate.

Kui te sooritate avariitühjenduse, peate tühjendussüsteemi uuesti aktiveerima:
1. Valage 2 liitrit vett pesuvahendi dosaatori põhipesukambrisse.
2. Vee äravooluks käivitage programm.

16.10 Sissevõtuvooliku ja klapi filtri puhastamine

Nii filtreid kui ka sisselaskevoolikut ja klappi on soovitatav kaks korda aastas puhastada, et eemaldada sinna kogunenud mustus: Filtrite puhastamiseks toimige nii nagu järgneval joonisel kirjeldatud:

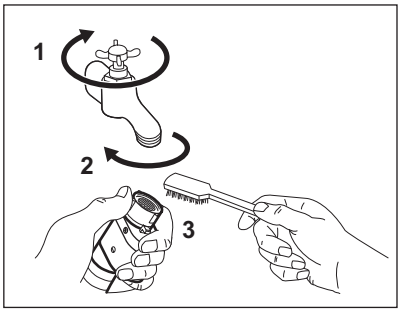

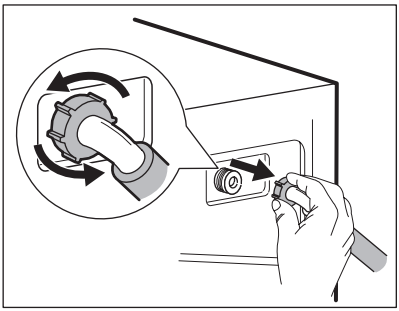

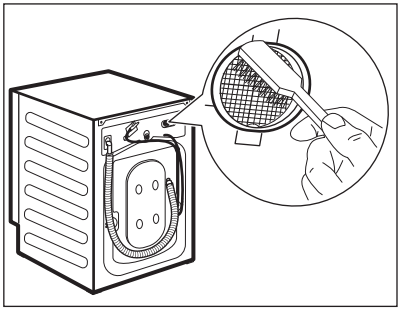

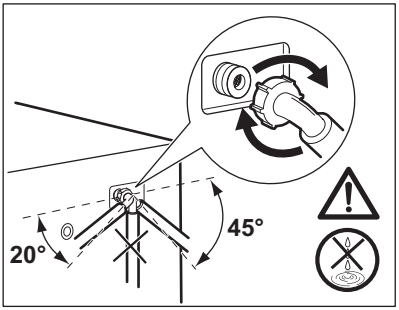

16.11 Avariitühjendus

Kui seade ei suuda vett välja lasta, teostage sama toiming, mida on kirjeldatud jaotises "Tühjenduspumba puhastamine". Vajadusel puhastage pumpa.

Kui te sooritate avariitühjenduse, peate tühjendussüsteemi uuesti aktiveerima:

1. Pange 2 liitrit vett pesuaine jaoturi põhipesu lahtrisse.
2. Käivitage programm vee tühjendamiseks.

16.12 Abinõud külmumise vastu

Kui seade on paigaldatud kohta, kus temperatuur võib langeda 0° C või alla selle, eemaldage allesjäänud vesi sisselaskevoolikust ja tühjenduspumbast.

1. Ühendage toitepistik pistikupesast lahti.
2. Sulgege veekraan.
3. Asetage sissevõtuvooliku otsad anumasse ja laske veel voolikust välja voolata.
4. Tühjendage tühjenduspump. Vt hädaolukorras vee tühjendamise toimingut.
5. Kui tühjenduspump on tühi, paigaldage sissevõtuvoolik uuesti.

> ⚠ **HOIATUS!**
>
> Enne seadme uuesti kasutamist veenduge, et temperatuur oleks üle 0 °C. Tootja ei vastuta madalatest temperatuuridest tingitud kahjude eest.

17. VEAOTSING

> ⚠ **HOIATUS!**
>
> Vt ohutust käsitlevaid peatükke.

17.1 Häirekoodid ja võimalikud tõrked

Seade ei käivitu või peatub töötamise käigus. Püüdke esmalt leida probleemile lahendus (vt tabeleid).

> ⚠ **HOIATUS!**
>
> Eemaldage seade vooluvõrgust enne mistahes kontrollimise läbiviimist.

Mõne probleemi puhul kuvatakse ekraanil veakood ja nupp Start / Paus ▷|| **võib pidevalt vilkuda:**

> ⓘ
>
> Kui seade on liiga täis, võtke trumlist mõned asjad vähemaks ja/või suruge ust ja puudutage samaaegselt nuppu Start / Paus, kuni indikaator 🔒 lõpetab vilkumise (vt allpool olevat pilti).

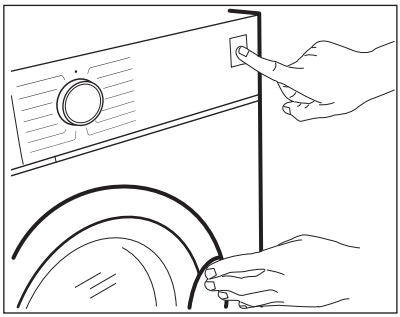

Probleem	Võimalik lahendus
E 10 Seade ei täitu korralikult veega.	• Veenduge, et veekraan on avatud. • Veenduge, et veesurve ei ole liiga madal. Lisateabe saamiseks võtke ühendust kohaliku vee-ettevõttega. • Veenduge, et veekraan ei ole ummistunud. • Veenduge, et sisselaskevoolikul pole väändeid, kahjustusi ega kõverusi. • Veenduge, et vee sisselaskevooliku ühendus on nõuetekohane. • Veenduge, et sisselaskevooliku filter ja ventiili filter ei ole ummistunud. Vt jaotist "Hooldus ja puhastamine".
E20 Seade ei tühjene veest.	• Veenduge, et valamu äravoolutoru ei ole ummistunud. • Veenduge, et tühjendusvoolikul pole väändeid ega kõverusi. • Veenduge ega tühjendusfilter pole ummistunud. Vajadusel puhastage filter. Vt jaotist "Hooldus ja puhastamine". • Veenduge, et tühjendusvooliku ühendus on nõuetekohane. • Kui valite programmi ilma tühjendusfaasita, siis valige tühjendusprogramm. • Kui valite valiku, mille lõpus jääb vesi paaki, siis valige tühjendusprogramm.
E40 Seadme uks on lahti või ei ole korralikult suletud.	• Veenduge, et uks on korralikult suletud.
E91 Sisemine tõrge. Elektrooniliste osade ja seadme vahel puudub ühendus.	• Programm ei lõppenud õigesti või peatati seadme töö liiga vara. Lülitage seade uuesti välja ja sisse. • Kui veakood kuvatakse uuesti, pöörduge volitatud hoolduskeskusse.
EH0 Elektrivarustus on kõikuv.	• Oodake, kuni elektrivarustus stabiliseerub.
EF0 Üleujutusvastane seade on sees.	• Sulgege veekraan ja eemaldage seade vooluvõrgust. Pöörduge volitatud hoolduskeskusse.

Kui ekraanil on teised veakoodid, lülitage seade välja ja seejärel uuesti sisse. Kui probleem ei kao, pöörduge volitatud hoolduskeskusse.
Kui tegemist on mõne muu seadme probleemiga, otsige võimalikke lahendusi alltoodud tabelist.

Probleem	**Võimalik lahendus**
Programm ei käivitu.	• Veenduge, et toitepistik on seinakontakti ühendatud. • Veenduge, et uks on korralikult suletud. • Veenduge, et kaitsmekarbis olevad sulavkaitsmed on terved. • Veenduge, et üksust Start / Paus ▷‖ on puudutatud. • Kui olete valinud viitkäivituse, siis tühistage see või oodake pöördloenduse lõppemiseni. • Lülitage lapseluku funktsioon välja, kui see on sees. • Kontrollige valitud programmi nupu asendit.
Seade täitub veega ja tühjeneb kohe.	• Veenduge, et väljalaskevoolik on õiges asendis. On võimalik, et voolik on paigutatud liiga madalale. Vt jaotist "Paigaldusjuhised".

Probleem	Võimalik lahendus
Tsentrifuugimisfaas ei käivitu või pesutsükkel kestab tavalisest kauem.	• Valige tsentrifuugimisprogramm. • Veenduge ega tühjendusfilter pole ummistunud. Vajadusel puhastage filter. Vt jaotist "Hooldus ja puhastamine". • Kohandage trumlis olevad esemeid ja käivitage tsentrifuugimine uuesti. Selle probleemi põhjus võib olla tasakaalustamatus.
Vesi on voolanud põrandale.	• Veenduge, et veevoolikute liitmikud on tihedalt kinni ja puuduvad veelekked. • Veenduge, et vee sisselasketorud ja vee väljalasketorud on kahjustamata. • Veenduge, et kasutate õiges koguses õiget pesuvahendit.
Seadme ust ei saa avada.	• Veenduge, et te pole valinud pesuprogrammi, mille lõpus jääb vesi paaki. • Veenduge, et pesuprogramm on lõppenud. • Kui paagis on vett, valige tühjendus- või tsentrifuugimisprogramm. • Veenduge, et seade saab elektritoidet. • Selle probleemi põhjuseks võib olla seadme rike. Pöörduge volitatud hooldus-keskusse. Kui peate avama ukse, lugege hoolikalt jaotist "Ukse avamine avariiolukorras".
Seade teeb ebatavalist häält ja vibreerib.	• Veenduge, et seade on tasakaalus. Vt jaotist "Paigaldusjuhised". • Veenduge, et pakend ja/või transpordipoldid on eemaldatud. Vt jaotist "Paigaldusjuhised". • Lisage trumlisse rohkem pesu. Pesukogus võib olla liiga väike.
Programmi kestus suureneb või väheneb programmi töötamisel.	• ProSense Technology suudab programmi kestust vastavalt pestava pesu tüübile ja kogusele muuta. Vt jaotise „Igapäevane kasutamine“ lõiku „ProSense Technology pesukoguse tuvastamine“.
Pesemistulemused ei ole rahuldavad.	• Suurendage pesuvahendi kogust või kasutage muud pesuvahendit. • Enne pesu pesemist kasutage spetsiaalseid tooteid raskestieemaldatavate plekkide eemaldamiseks. • Veenduge, et olete valinud õige temperatuuri. • Vähendage pesukogust.
Pesutsükli ajal on trumlis liiga palju vahtu.	• Vähendage pesuaine kogust või pesuainetablettide või pesuaine üksikannuste arvu.
Pärast pesutsüklit on pesuainesahtlis pesuaine jääke.	• Veenduge, et klapp oleks õiges asendis (ÜLEVAL pesupulbri jaoks - ALL vedela pesuaine jaoks). • Veenduge, et olete kasutanud pesuaine jaoturit vastavalt kasutusjuhendi instruktsioonidele.
Seade ei kuivata või kuivatab mittenõuetekohaselt.	• Keerake veekraan lahti. • Veenduge, et tühjendusfilter pole ummistunud. • Vähendage pesukogust. • Veenduge, et olete valinud õige tsükli, vajadusel valige uuesti lühike kuivatusaeg.
Pesu on täis erinevat värvi ebemeid.	Eelmise pesukorra kangad tekitasid erinevat värvi ebemeid: • Kuivatamisfaas aitab kõrvalada osa ebemeid. • Puhastage riided ebeme-eemaldajaga. Kui trumlis on liiga palju ebemeid, vaadake lisateavet jaotisest „Ebemed kangal“.

Pärast kontrollimist aktiveerige seade. Programm jätkab katkestuspunktist.
Kui probleem ilmneb uuesti, pöörduge volitatud teeninduskeskusse.
Teeninduskeskuse jaoks vajalikud andmed leiate andmesildilt.

17.2 Ukse avamine avariiolukorras

Elektrikatkestuse või seadme rikke korral jääb seadme uks lukustatuks. Pesuprogramm jätkub, kui elektrivarustus taastub. Kui uks jääb lukustatuks seadme rikke korral, saab selle avada avariiolukorra avamisfunktsiooni abil.

Enne ukse avamist:

⚠ ETTEVAATUST!

Põletusoht! Veenduge, et vesi ja pesu ei oleks liiga kuumad. Vajadusel laske veel veidi jahtuda.

⚠ ETTEVAATUST!

Vigastusoht! Veenduge, et trummel ei pöörleks. Vajadusel oodake, kuni trummel lõpetab pöörlemise.

ⓘ

Veenduge, et trumlis oleva vee tase ei oleks liiga kõrge. Vajadusel kasutage avariiolukorra tühjendust (vt peatüki "Puhastus ja hooldus" jaotist "Tühjendus avariiolukorras").

Ukse avamiseks toimige järgmiselt:

1. Seadme väljalülitamiseks vajutage nuppu Sisse / Välja .
2. Ühendage toitepistik pistikupesast lahti;
3. Tõmmake avariiluku päästikut üks kord allapoole. Tõmmake seda veelkord alla, hoidke kinni ja samal ajal avage seadme uks. Avariipäästik asub järgmisel joonisel näidatud asukohas.

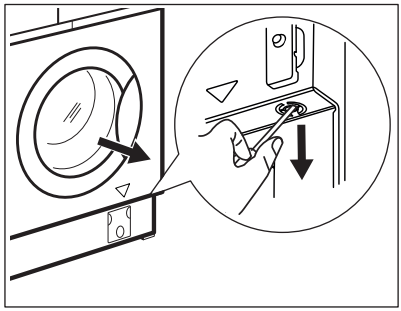

4. Võtke pesu välja ja sulgege siis seadme uks.

18. TARBIMISVÄÄRTUSED

18.1 Sissejuhatus

ⓘ

Vt **www.theenergylabel.eu**, et näha täpsemat teavet energiamärgistuse kohta.

Seadme energiamärgisel olevalt QR-koodilt leiate veebilingi teabele, mis on seotud selle seadme jõudlusele vastavalt EL EPREL-i andmebaasis kirjeldatule. Hoidke energiamärgis alles koos kasutusjuhendiga ja kõigi muude dokumentidega, mis seadmega kaasnesid.
Sama teavet EPREL-is on võimalik leida ka aadressilt **https://eprel.ec.europa.eu**, kasutades mudeli nime ja tootenumbrit, mis on toodud andmesildil. Andmesildi täpse asukoha kohta leiate teavet jaotisest „Toote kirjeldus“.

18.2 Legend

kg	Pesu kogus.	**hh:mm**	lühendamiseks.
kWh	Energiatarve.	**°C**	Pesu temperatuur.
Liitrid	Veekulu.	**p/min**	Tsentrifuugimiskiirus.
%	Jääkniiskus tsükli lõpus. Mida suurem tsentrifuugimiskiirus, seda suurem on müratase ja seda madalam jääkniiskus pesutsükli lõppedes.		

Väärtused ja programmi kestus võivad erineda olenevalt tingimustest (nt toatemperatuur, veetemperatuur ja -surve, pesu kogus ja tüüp, toitepinge) ja ka sellest, kas olete programmi vaikeseadeid muutnud.

18.3 Vastavalt komisjoni määrusele EL 2019/2023

Ainult pesemine

Eco 40-60 programm	kg	kWh	Liitrid	hh:mm	%	°C	p/min[1)]
Täiskogus	8.0	0.800	55.0	03:20	52.00	42.0	1551
Pool kogust	4.0	0.500	45.0	02:30	52.00	33.0	1551
Veerand kogust	2.0	0.300	35.0	02:20	54.00	31.0	1551

1) Maksimaalne tsentrifuugimiskiirus.

Pesu- ja kuivatustsükkel

Eco 40-60-programm ja kapikuiv kuivatustase	kg	kWh	Liitrid	hh:mm	%	°C	p/min[1)]
Täiskogus	4.0	2.700	70.0	05:40	0.00	32.0	1551

Eco 40-60-programm ja kapikuiv kuivatustase	kg	kWh	Liitrid	hh:mm	%	°C	p/min[1)]
Pool kogust	2.0	1.378	46.0	04:30	0.00	25.0	1551

1) Maksimaalne tsentrifuugimiskiirus.

Võimsustarve eri režiimides

Väljas (W)	Ooterežiim (W)	Viitkäivitus (W)
0.50	0.50	4.00
Maksimaalne aeg olekuni väljas/ooterežiim on 15 minutit.		

18.4 Tavaprogrammid – ainult pesemine

Tegemist on ainult kaudsete väärtustega.

Programm	kg	kWh	Liitrid	hh:mm	%	°C	p/min[1)]
Puuvill[2)] 90 °C	8.0	2.250	85.0	04:00	44.00	85.0	1600
Puuvill 60 °C	8.0	1.350	80.0	03:25	44.00	55.0	1600
Puuvill[3)] 20 °C	8.0	0.250	80.0	02:50	44.00	20.0	1600
Sünteetika 40 °C	3.0	0.650	75.0	02:25	35.00	40.0	1200
Õrn pesu[4)] 30 °C	2.0	0.360	50.0	01:10	35.00	30.0	1200
Villane 30 °C	1.5	0.200	55.0	01:05	30.00	30.0	1200

1) Tsentrifuugimiskiirust tähistav indikaator.

2) Sobib tugevasti määrdunud esemete pesemiseks.

3) Sobib kergelt määrdunud puuvillaste, tehis- ja segakiust kangaste pesemiseks.

4) Kasutatav ka kiirpesutsüklina kergelt määrdunud esemetele.

18.5 Tavaprogrammid – pesemine ja kuivatamine

ⓘ

Tegemist on ainult kaudsete väärtustega.

Programm	kg	kWh	Liitrid	hh:mm	%	°C	p/min[1)]
Sünteetika 40 °C	3.0	2.000	75.0	04:00	1.00	40.0	1200

1) Tsentrifuugimiskiirust tähistav indikaator.

19. KESKKONNAASPEKTID

Ringlussevõttu tuleb saata materjalid, millel on sümbol ♺. Ringlussevõtuks pange pakend vastavatesse konteineritesse. Aidake hoida keskkonda ja inimeste tervist ning suunake elektri- ja elektroonikaseadmete jäätmed ringlusse. Ärge visake ära seadmeid, mis on tähistatud sümboliga majapidamisjäätmete hulka. Viige seade kohalikku jäätmesortimispunkti või pöörduge abi saamiseks kohalikku omavalitsusse.

aeg.com

157076081-A-432025

