DE Installation des Adaptersets zur Höhenanpassung (550 mm)

EN Installation for height-adapter set (550 mm)

FR Installation du kit d'ajustement de la hauteur (550 mm)

IT Installazione del kit per la regolazione dell'altezza (550 mm)



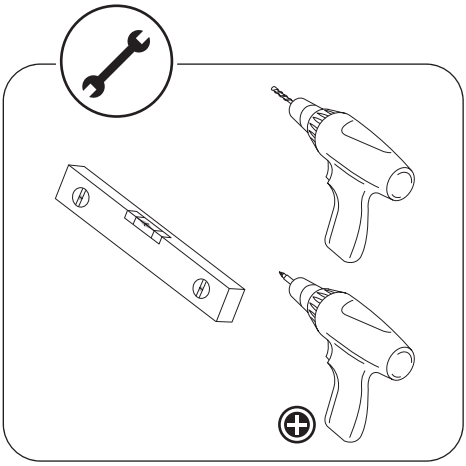

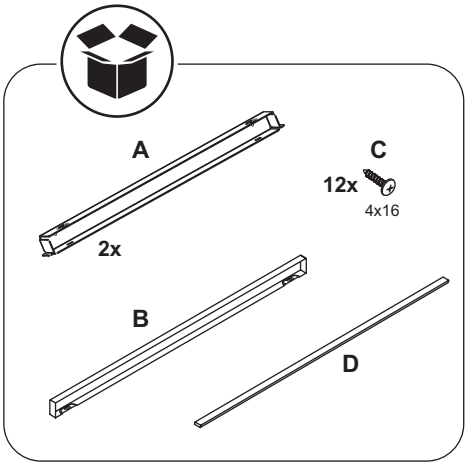

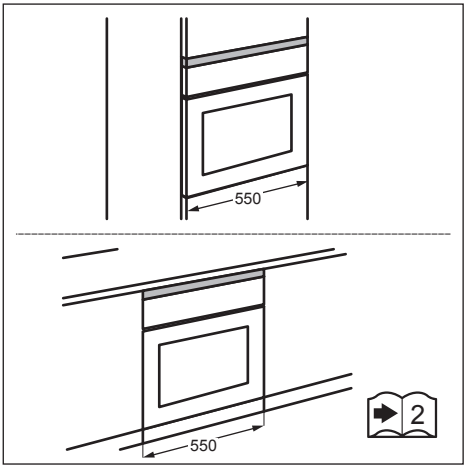

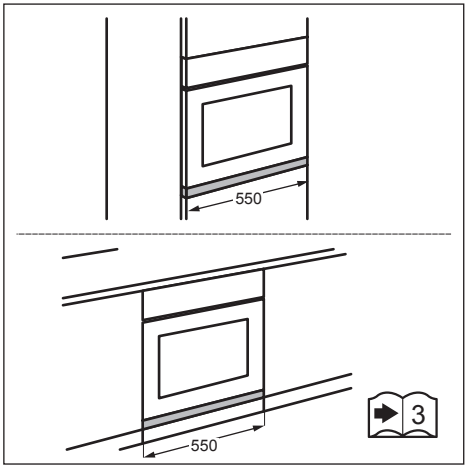

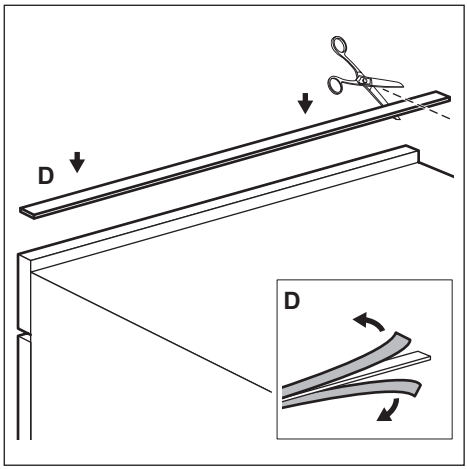
D
D

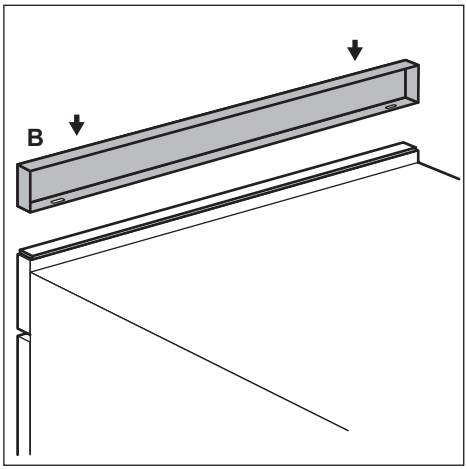
B

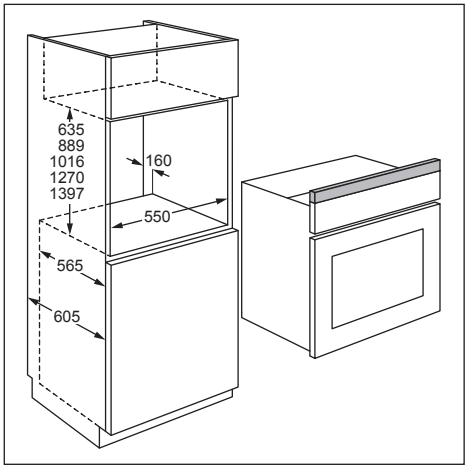
635
889
1016
1270
1397
160
550
565
605

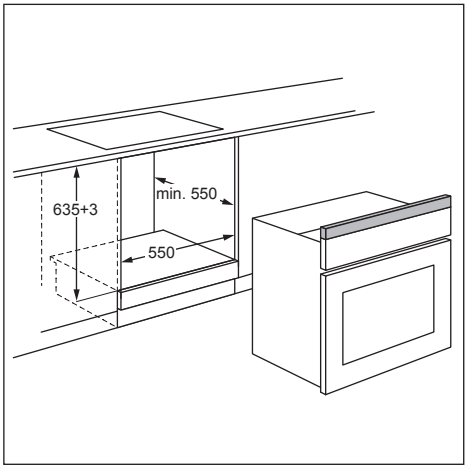
635+3
min. 550
550

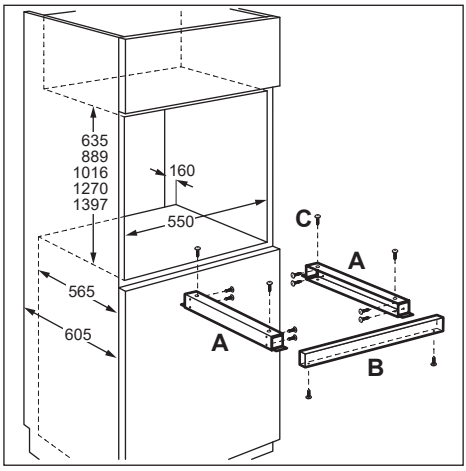
635
889
1016
1270
1397
160
550
565
605
C
A
A
B

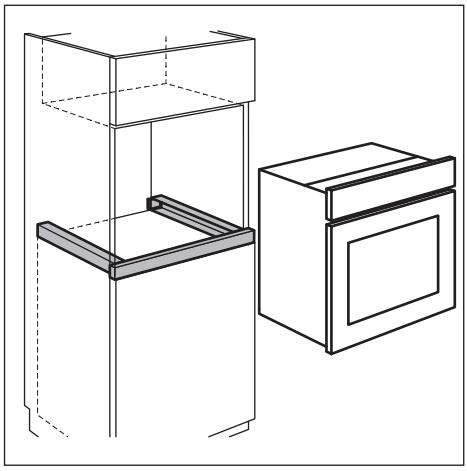

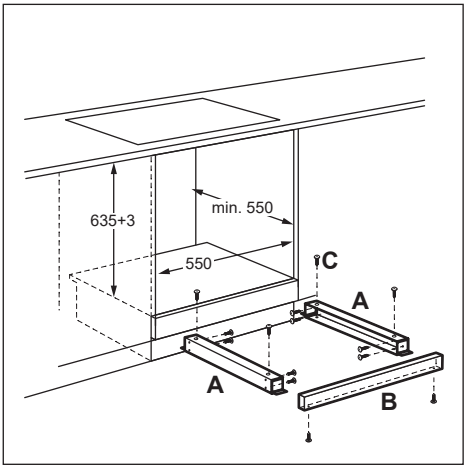
635+3
min. 550
550
C
A
A
B

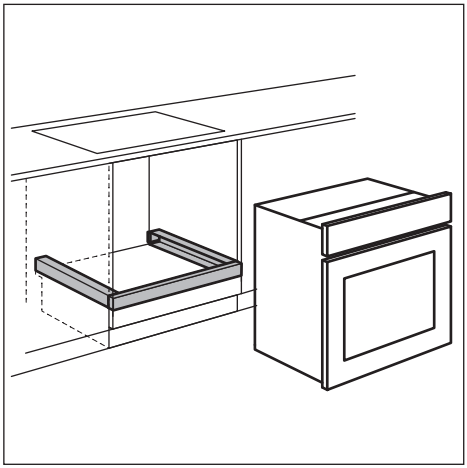

867369689-A-112022