Electrolux

electrolux.com/register



EW7F4422CT

TR Kullanma Kılavuzu | **Çamaşır Makinesi**

Electrolux'e hoş geldiniz! Cihazımızı seçtiğiniz için teşekkür ederiz.



Sürdürülebilirlik çabalarımız doğrultusunda, kağıt varlıkları azaltıyor ve kullanım kılavuzlarını eksiksiz olarak çevrimiçi sunuyoruz. Eksiksiz kullanım kılavuzuna şuradan erişebilirsiniz: **electrolux.com/manuals**



electrolux.com/support adresinden kullanım önerileri, broşürler, sorun giderme bilgileri, servis ve onarım bilgileri alabilirsiniz



Cihazınız için aksesuarlar, sarf malzemeleri ve orijinal yedek parçalar satın alın: **electrolux.com/shop**

Önceden haber verilmeksizin değişiklik yapma hakkı saklıdır.

İÇİNDEKİLER

1. GÜVENLİK BİLGİLERİ....2
2. GÜVENLİK TALİMATLARI....4
3. ÜRÜN AÇIKLAMASI....6
4. TEKNİK BİLGİLER....8
5. MONTAJ....8
6. KONTROL PANELİ....12
7. DÜĞMELER....14
8. AYARLAR....17
9. İLK KULLANIMDAN ÖNCE....18
10. PROGRAMLAR....18
11. Wİ-Fİ - BAĞLANTI KURULUMU....24
12. GÜNLÜK KULLANIM....26
13. BAKIM VE TEMİZLİK....31
14. SORUN GİDERME....36
15. TÜKETİM DEĞERLERİ....40
16. HIZLI KILAVUZ....42
17. TÜKETİCİNİN SEÇİMLİK HAKLARI....46
18. DİKKATE ALINMASI GEREKEN ÇEVRESEL FAKTÖRLER....47

1. ⚠ GÜVENLİK BİLGİLERİ



Cihazın montajından ve kullanımından önce, verilen talimatları dikkatlice okuyun. Üretici, yanlış kurulum veya kullanımdan kaynaklanan yaralanma ya da hasarlardan sorumlu değildir. Talimatları, ileride kullanabilmeniz için her zaman güvenli ve kolay ulaşılabilir bir yerde tutun.

1.1 Çocukların ve tehlikeye açık kişilerin güvenliği

- Bu cihaz, gözetim altında bulunmaları veya cihazın güvenli şekilde kullanımı ve oluşabilecek tehlikeler hakkında bilgi

verilmesi kaydıyla 8 yaş ve üzeri çocuklar ile fiziksel, duyusal veya zihinsel kapasitesi düşük ya da bilgi ve deneyimi olmayan kişiler tarafından kullanılabilir.
- 3 ile 8 yaş arasındaki çocuklar ve ileri düzey zihinsel ile fiziksel engellere sahip kişiler sürekli olarak gözlemlenmedikçe bu ürünü tek başına kullanmamalıdır.
- 3 yaşından küçük çocuklar, sürekli olarak gözlemlenmedikçe cihazdan uzak tutulmalıdır.
- Cihazla oynamamalarını sağlamak için çocukların gözetim altında bulundurulması gerekmektedir.
- Tüm ambalajları çocuklardan uzak tutun ve uygun şekilde bertaraf edin.
- Deterjanları çocuklardan uzak tutun.
- Kapı açıkken, çocukları ve evcil hayvanları makineden uzak tutun.
- Ocağın çocuk emniyet sistemi varsa etkinleştirilmelidir.
- Temizlik ve kullanıcı tarafından gerçekleştirilen bakım işlemleri, gözetim altında olmadıkları sürece çocuklar tarafından gerçekleştirilmemelidir.

1.2 Genel Güvenlik

- Bu cihaz yalnızca makinede yıkanabilen ev tipi çamaşırların yıkanması amacıyla tasarlanmıştır.
- Bu cihaz tek bir evde kapalı bir ortamda ev içi kullanım için tasarlanmıştır.
- Bu cihaz; ofis, otel misafir odası, oda-kahvaltı misafir odası, çiftlik konukevi ve bu tür kullanımın (ortalama) ev içi kullanım seviyelerini aşmadığı diğer benzer konaklama yerlerinde de kullanılabilir.
- Cihazın teknik özelliklerini kesinlikle değiştirmeyin.
- Cihazın maksimum çamaşır yükü 12.0 kg'dır. Her program için belirlenmiş olan maksimum çamaşır yükünü aşmayın ("Programlar" bölümüne bakın).
- Çıkış bağlantısının su giriş noktasındaki çalışma su basıncı, 0,5 bar (0,05 MPa) ve 10 bar (1,0 MPa) arasında olmalıdır.

- Al bölümdeki havalandırma menfezleri bir halı, paspas veya herhangi bir zemin örtüsü ile kapatılmamalıdır.
- Cihaz, yalnızca birlikte gelen yeni hortum setleri veya Yetkili Servisten tedarik edilen diğer hortum setleri kullanılarak ana su şebekesine bağlanmalıdır.
- Eski hortum setleri tekrar kullanılmamalıdır.
- Elektrik kablosunun zarar görmesi durumunda elektrik nedeniyle bir tehlike oluşmasına engel olmak için bu kablo; üretici, Yetkili Servis veya benzer nitelikteki kalifiye bir kişi tarafından değiştirilmelidir.
- Herhangi bir bakım işleminden önce, cihazı devre dışı bırakın ve elektrik fişinin bağlantısını kesin.
- Cihazı temizlemek için yüksek basınçlı su spreyleri ve/veya buhar kullanmayın.
- Cihazı nemli bir bezle temizleyin. Sadece nötr deterjanlar kullanın. Aşındırıcı ürünler, aşındırıcı temizlik bezleri, çözücüler veya metal cisimler kullanmayın.

2. GÜVENLİK TALİMATLARI

2.1 Montaj

ⓘ

Kurulum, ülke düzenlemelerine uygun olarak yapılmalıdır.

- Plastik ara parçaya sahip lastik burçlar dahil, ambalajı ve nakliye cıvatalarının tamamını sökün.
- Nakliye cıvatalarını güvenli bir yerde saklayın. Gelecekte, cihaz farklı bir yere taşındığı zaman, iç parçalarda hasarı önlemek adına tamburu sabitlemek için takılmalıdır.
- Cihazı hareket ettirdiğinizde dikkatli olun, cihaz ağırdır. Her zaman koruyucu eldiven ve koruyuculu ayakkabı kullanın.
- Cihazla birlikte verilen montaj talimatlarını takip edin.
- Hasarlı bir cihazı monte etmeyin ya da kullanmayın.
- Cihazı, sıcaklığın 0°C'den daha az olduğu ya da hava durumundan etkilenebileceği yerlere monte etmeyin veya buralarda kullanmayın.
- Cihazın kurulacağı zemin düz, dengeli, ısıya dayanıklı ve temiz olmalıdır.
- Cihaz çevresinde ve zeminde hava sirkülasyonu olduğundan emin olun.
- Cihaz sabit bir konumda olduğunda, bir su terazisi kullanarak tam olarak düz olup olmadığını kontrol edin. Düzgün değilse, düz hale gelene dek ayakları ayarlayın.
- Cihazı doğrudan yerdeki su boşaltma yerinin üstüne kurmayın.
- Cihaza su sıkmayın ve cihazı aşırı neme maruz bırakmayın.
- Cihazı, kapağın tamamen açılmasını engelleyecek bir yere kurmayın.
- Cihazın altına olası su kaçağını toplamak için kapalı bir kap koymayın. Hangi aksesuarların kullanılabileceğini belirlemek için Yetkili Servis ile temasa geçin.

2.2 Elektrik bağlantısı

⚠ UYARI!

Yangın ve elektrik çarpması riski.

- UYARI: Bu cihaz bina içindeki topraklama bağlantısına kurulacak / bağlanacak şekilde tasarlanmıştır.
- Daima doğru takılmış darbeye dayanıklı bir priz kullanın.
- Bilgi etiketindeki parametrelerinin ana güç kaynağının elektrik gücüne uygun olduğundan emin olun.
- Çoklu fiş adaptörleri ve uzatma kabloları kullanmayın.
- Elektrik fişine veya elektrik kablosuna zarar vermemeye özen gösterin. Elektrik kablosunun değiştirilmesi gerekiyorsa bu işlem Yetkili Servis Merkezimiz tarafından yapılmalıdır.
- Fişi prize sadece kurulum tamamlandıktan sonra takın. Kurulumdan sonra elektrik fişine erişilebildiğinden emin olun.
- Islak ellerle elektrik kablosuna veya fişe dokunmayın.
- Cihazın fişini elektrik kablosundan çekerek çekmeyin. Daima şebeke fişinden çekin.

2.3 Su bağlantısı

- Giriş suyu sıcaklığı 25 °C'yi geçmemelidir.
- Su hortumlarına zarar vermeyin.
- Yeni borulara veya uzun süre kullanılmamış olan borulara bağlamadan önce, herhangi bir tamir işlemi gerçekleştirirken veya yeni cihazlar takarken (su metreleri vb.) temiz su gelene dek suyu akıtın.
- Cihaz ilk kez kullanıldığında veya ilk kez kullanıldıktan sonra görülebilir su kaçağı olmadığından emin olun.
- Giriş hortumu kısa kalıyorsa uzatma hortumu kullanmayın. Giriş hortumunun değiştirilmesi için Yetkili Servis Merkeziyle iletişime geçin.
- Cihazın ambalajını açarken, tahliye hortumundan su aktığını görmek mümkündür. Bunun sebebi ise cihazın, fabrikada su kullanılarak test edilmesidir.
- Tahliye hortumunu maksimum 400 cm uzatabilirsiniz. Diğer tahliye hortumu ve uzatmasıyla ilgili olarak Yetkili Servis Merkezi ile iletişime geçin.
- Kurulumdan sonra musluğa erişilebildiğinden emin olun.
- Cihazın her kullanımından sonra su musluğunu kapatın.

2.4 Kullanım

⚠ UYARI!

Yaralanma, elektrik çarpması, yangın, yanma veya cihazın zarar görme riski söz konusudur.

- Deterjan ambalajında belirtilen güvenlik talimatlarına uyun.
- Yanıcı veya yanıcı ürünlerle ıslanan nesneleri cihazın içine, yanına veya üstüne koymayın.
- Aşırı şekilde yağ, gres ve diğer yağlı maddelerle kirlenen çamaşırları yıkamayın. Cihazın lastik parçalarına zarar verebilir. Bu çamaşırları makineye doldurmadan önce elde ön yıkama yapın.
- Cihazın plastik ve kauçuk parçalarının zarar görme riskini önlemek için çamaşır kokuları kullanmayın.
- Program çalışırken kapak camına dokunmayın. Cam sıcak olabilir.
- Çamaşırlardaki tüm metal nesnelerin çıkarıldığından emin olun.

2.5 Servis

- Cihazı onarmak için yetkili bir Servis Merkezine başvurun. Yalnızca orijinal yedek parçaları kullanın.
- Kendinizin yapacağı veya profesyonel olmayan onarımın güvenliği olumsuz etkileyebileceğini ve garantiyi geçersiz kılabileceğini dikkate alınız.
- Modelin üretimi durdurulduktan sonra aşağıdaki yedek parçalar en az 10 yıl boyunca mevcut olacaktır: motor ve motor fırçaları, motor ve tambur arasındaki bağlantı parçaları, pompalar, amortisörler ve yaylar, yıkama tamburu, kazan örümcek ve ilgili bilyeli rulmanlar, ısıtıcılar ve ısı pompaları ve borular dahil olmak üzere ısıtıcı elemanlar ve hortumlar, vanalar, filtreler ve aquastops dahil olmak üzere ilgili ekipmanlar, baskılı devre kartları, elektronik ekranlar, basınç anahtarları, termostatlar ve sensörler, sıfırlama yazılımı dahil yazılım ve aygıt yazılımı, kapak, kapak menteşesi ve

contaları, diğer mühürler, kapak kilitleme aksamı, deterjan çekmeceleri gibi plastik çevre birimleri. Bu süre, ülkenizde daha uzun olabilir. Daha fazla bilgi için lütfen web sitemizi ziyaret edin.
- Bu yedek parçaların bazılarının yalnızca profesyonel servis personeline yönelik olduğunu ve yedek parçaların tamamının tüm modeller için geçerli olmadığını dikkate alınız.
- Bu ürünün içindeki lamba(lar) ve ayrı satılan yedek parça lambalar ile ilgili olarak: Bu lambaların sıcaklık, titreşim, nem gibi ev aletlerindeki anormal fiziksel koşullara dayanması ya da cihazın çalışma durumu hakkında bilgi vermesi amaçlanmıştır. Başka uygulamalarda kullanım amaçlı olmayıp, ev odası aydınlatma için uygun değillerdir.

2.6 Eski ürünü elden çıkarma

⚠ UYARI!

Yaralanma ve boğulma riski.

- Cihazın fişini ana elektrik ve su kaynaklarından çekin.
- Cihaza yakın şebeke elektrik kablosunu kesin ve atın.
- Çocukların veya evcil hayvanların tambura sıkışmasını önlemek için kapı mandalını kaldırın.
- Cihazı Atık Elektrikli ve Elektronik Cihaz (WEEE)'ın bertaraf edilmesiyle ilgili yerel düzenlemelere göre bertaraf edin.

3. ÜRÜN AÇIKLAMASI

3.1 Diğer özellikler

Yeni çamaşır makineniz, düşük su, enerji ve deterjan tüketimi ile çamaşırların etkili bir şekilde yıkanması ve kumaşın uygun şekilde bakımı için tüm modern gereksinimleri karşılar.

- **Wi-Fi bağlantısı** ve **Uzaktan Başlat** seçenekleri size uzaktan kontrol aracılığıyla program başlatma, makinenizin ayarlarına ulaşma ve program durumunu kontrol etme imkanı sağlar.
- **Buhar** ile kıyafetleri hızlı ve kolay bir şekilde tazeleyebilirsiniz. Hassas buhar programları giysilerinize sinen kokuları ve kırışıklıkları azaltır böylece ütü için fazla zaman harcamanıza gerek kalmaz.
- **SensiCare System** teknolojisi, çamaşır ağırlığını hızlıca algılayarak 30 saniye içinde tahmini program süresini görüntüler. Çamaşır yüküne ve kumaş tipine göre program akışını ve süresini güncelleyerek gereğinden fazla zaman, enerji ve su tüketimini önler.

3.2 Cihaza genel bakış

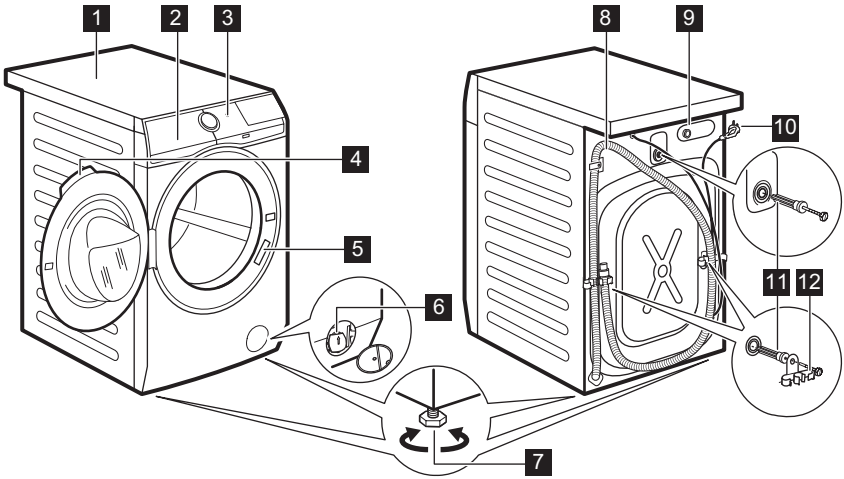

1 Üst tabla
2 Deterjan gözü
3 Kontrol paneli
4 Kapak tutamağı
5 Bilgi etiketi
6 Tahliye pompası filtresi
7 Cihaz seviyesini ayarlamak için ayaklar
8 Tahliye hortumu
9 Su giriş hortumu bağlantısı
10 Elektrik kablosu
11 Nakliye cıvataları
12 Hortum desteği

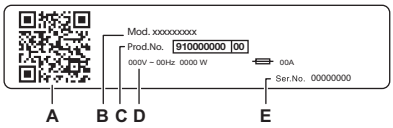

Bilgi etiketi şunları bildirir:

A. QR kodu
B. Model adı
C. Ürün numarası
D. Elektrik sınıflandırmaları
E. Seri numarası

Uygulamamızı akıllı cihazınızdaki uygulama mağazasından indirmek için kamera ile **QR kodunu** tarayın ve gerekli adımları izleyin. Ürününüzü kaydedin ve özelliklerinden en iyi şekilde yararlanın.

- En iyi özelliklerin nasıl kullanılacağına ilişkin cihaz bilgilerinize, belgelerinize ve makalelerinize erişin (Kullanım Kılavuzu ayrıca **electrolux.com/manuals** adreslerinde de mevcuttur)
- Kullanım tavsiyesi, sorun giderme, servis ve onarım bilgileri alın (ayrıca **electrolux.com/support** adreslerinde de mevcuttur)
- Cihazınız için aksesuarlar, Sarf Malzemeleri ve Orijinal Yedek parçalar satın alın (**electrolux.com/shop** adreslerinde de bulabilirsiniz)

4. TEKNİK BİLGİLER

Boyut	Genişlik/ Yükseklik/ Toplam derinlik	59.7 cm /84.7 cm /63.6 cm
Elektrik bağlantısı	Voltaj Genel güç Sigorta Frekans	230 V 2100 W 10 A 50 Hz
Düşük voltajlı ekipmanın neme karşı koruması olmadığı durumlar dışında, koruyucu kapak tarafından sağlanan katı parçacıkların ve nemin girmesine karşı koruma seviyesi		IPX4
Su girişi basıncı	Minimum Maksimum	0,5 bar (0,05 MPa) 10 bar (1,0 MPa)
Su bağlantısı **1)**		Soğuk su
Maksimum Çamaşır Yükü	Pamuklu	12.0 kg

1) Su giriş hortumunu 3/4" vida dişli bir su musluğuna bağlayın.

5. MONTAJ

⚠ UYARI!

Güvenlik bölümlerine bakın.

5.1 Ambalajdan çıkarma

1. Kapağı açın. Tüm çamaşırları tamburdan çıkarın.

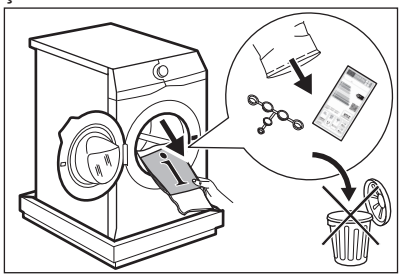

ⓘ

Makineyle birlikte sunulan aksesuarlar modele bağlı olarak değişebilir.

2. Ambalaj malzemesini cihazın arkasında zemine koyun ve cihazı dikkatle arka tarafının üzerinde yere yerleştirin. Korumayı alttan çıkarın.

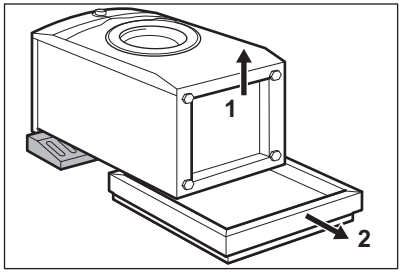

⚠ DİKKAT!

Çamaşır makinesini ön tarafı üstüne yatırmayın.

3. Makineyi tekrar dik konuma getirin. Elektrik kablosunu ve tahliye hortumunu, hortum tutucularından çıkarın.

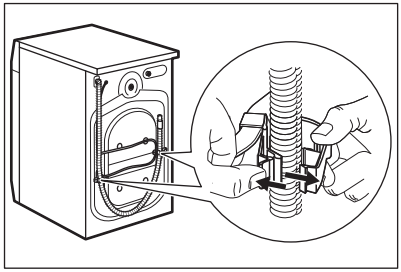

Tahliye hortumundan su akabilir, bu durum normaldir. Bunun nedeni, çamaşır makinesinin fabrikada test edilmiş olmasıdır.

4. Üç nakliye cıvatasını çıkarın ve plastik ara parçaları sökün.

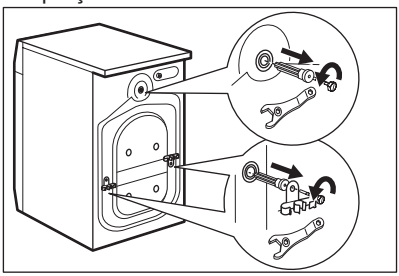

Cihazın taşınması olasılığına karşı ambalajı ve nakliye cıvatalarını saklamanızı tavsiye ederiz.

5. Kullanma kılavuzu poşetinden çıkan plastik tıpaları deliklere yerleştirin.

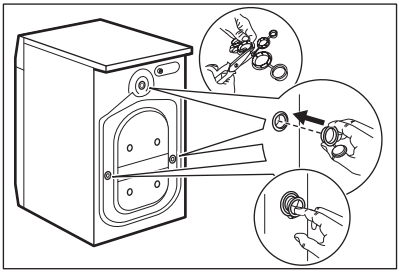

5.2 Kurulum bilgileri

Konumlandırma ve zemine göre teraziye alma

Cihazın çalışırken titremesini, gürültü yapmasını ve hareket etmesini engellemek için düzgünce yerleştirin ve tüm ayaklarının zemine sağlam basmasını sağlayın.

1. Cihazı düz ve sert bir zemin üzerine yerleştirin. Cihaz düz ve sabit olmalıdır. Cihazın duvara veya diğer ünitelere temas etmediğinden ve cihazın etrafında hava dolaşımı olduğundan emin olun.

2. Seviyeyi ayarlamak için ayakları sıkın ya da gevşetin. Tüm ayaklar zemine sağlam bir şekilde basmalıdır.

⚠ UYARI!

Seviyeyi ayarlamak için karton, tahta veya eşdeğer malzemeleri cihaz ayaklarının altına koymayın.

Giriş hortumu

⚠ DİKKAT!

Hortumun hasar görmediğinden ve bağlantı yerlerinden sızıntı olmadığından emin olun. Giriş hortumu kısa kalıyorsa uzatma hortumu ekleyerek kullanmayın. Giriş hortumunun daha uzunu ile değiştirilmesi hakkında bilgi almak için yetkili servisle iletişime geçin.

1. Eğer takılı değilse, su giriş hortumunu cihazın arkasına takın. Cihaz genellikle fabrikadan su giriş hortumu takılı olarak teslim edilir.

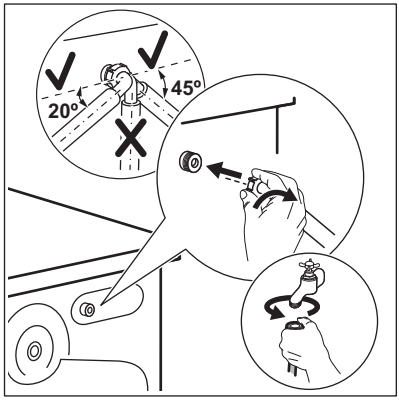

2. Giriş hortumunun dirseğini musluğun bulunduğu konuma göre sola veya sağa çevirerek yönlendirin. Giriş hortumu dirseğinin dikey konumda olmadığından ve musluğa göre yönlendirildiğinden emin olun.
3. Gerekirse, doğru konumda ayarlamak için halka somunu gevşetin.
4. Bazı modellerde sızıntı durdurma donanımlı giriş hortumu bulunabilir. Doğal eskime nedeniyle hortumdaki sızıntıları önler. GöstergeA hatasını gösterir. Böyle bir durumda, su musluğunu kapatın ve hortumun değiştirilmesi hakkında bilgi

almak için yetkili servis merkezi ile iletişime geçin.

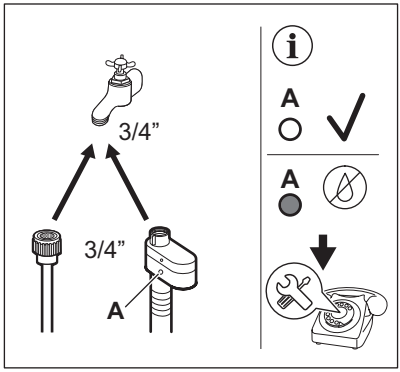

5. SOĞUK su giriş hortumunun diğer ucunu 3/4 inç ebatlarında vida dişli bir soğuk su musluğuna bağlayın.

⚠ UYARI!

Giriş suyu sıcaklığı 25 °C'yi geçmemelidir.

Su tahliyesi

Tahliye hortumunun ucu, 60 cm'den az ve 100 cm'den fazla olmayacak bir yüksekliğe sabitlenmelidir.

ⓘ

Tahliye hortumunu maksimum 400 cm uzatabilirsiniz. Daha uzun tahliye hortumu ve uzatmasını satın almak için yetkili servis merkezi ile iletişime geçin.

Tahliye hortumunu farklı şekillerde bağlamak mümkündür:

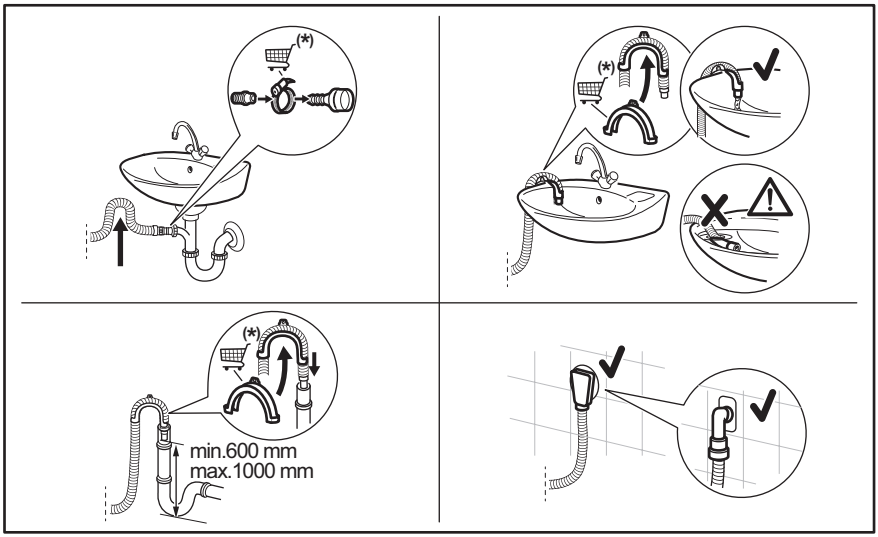

* Yedek parçalar önceden haber verilmeksizin değiştirilebilir.

Lavabodaki artıkların cihaza gitmesini önlemek için tahliye hortumuna bir boğum hareketi verildiğinden emin olun.

Tahliye hortumunu lavabo borusuna bağlayın ve bir kelepçe ile sabitleyin. Lavabodaki artıkların cihaza gitmesini önlemek için tahliye hortumuna bir boğum hareketi verildiğinde emin olun.

Hortumu doğrudan oda duvarında bulunan yerleşik bir tahliye borusuna takın ve bir kelepçe ile sıkın.

Plastik hortum kılavuzu olmadan, lavabodan suyu tahliye etmek için - Tahliye hortumunu lavaboya yerleştirin ve kelepçe ile sıkın.

Tahliye hortumu U şeklinde bükülebilir ve plastik yönlendiricinin etrafına yerleştirilebilir. Lavabo kenarında - Yönlendiriciyi musluğa veya duvara sabitleyin.

ⓘ

Plastik yönlendiricinin cihaz suyu boşaltırken hareket etmeyeceğinden ve tahliye hortumu ucunun boşaltılan suyun içinde kalmayacak halde olmadığında emin olun. Bu durumda kirli su sifon etkisiyle makineye geri dönebilir. Aksesuarları yetkili servisten veya bayiden satın alın.

Havalandırma menfezli bir duvar borusu varsa tahliye hortumunu doğrudan tahliye borusuna veya duvar borusuna sokarak bağlantıyı sağlayın

ⓘ

Tahliye hortumunun ucu daima hava girişine açık olmalı, yani tahliye borusunun iç çapı (min 38 mm — min 1,5 inç) tahliye hortumunun dış çapından geniş olmalıdır.

5.3 Elektrik bağlantısı

Montaj tamamlandıktan sonra fişi prize takabilirsiniz.

Bilgi etiketi ve 'Teknik Veriler' bölümü gerekli elektrik değerlerini gösterir. Ana güç kaynağı ile uyumlu olduklarından emin olun.

Elektrik tesisatınızın, diğer kullanılan cihazların da kullanılabileceğini dikkate alarak gereken maksimum yükü kaldırabildiğini kontrol edin.

Cihazı topraklı prize takın.

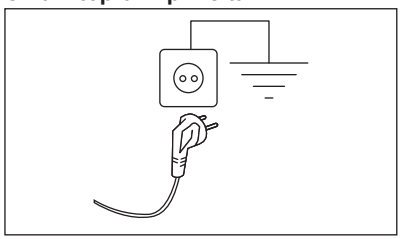

Güç kaynağı kablosu, cihaz monte edildikten sonra kolayca erişilebilir olmalıdır.

Bu cihazın kurulumu için gereken tüm elektrik işleri için Yetkili Servis Merkezimize başvurun.

Üretici, yukarıdaki güvenlik önlemlerine uyulmadığı takdirde hasar veya yaralanma durumunda herhangi bir sorumluluk kabul etmez.

6. KONTROL PANELİ

6.1 Kontrol paneli açıklaması

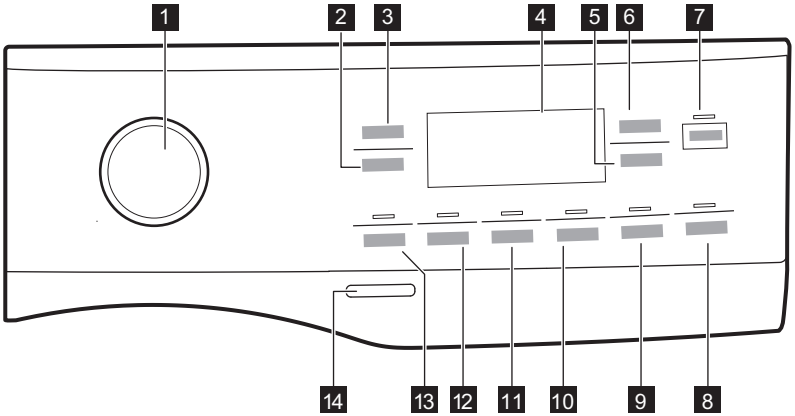

ⓘ

Ek seçenekler tüm yıkama programlarında seçilemeyebilir. "Programlar" bölümünde "Programlar ile seçeneklerin uyumluluğu" paragrafındaki seçenekler ve yıkama programları arasındaki uyumluluğu kontrol edin. Bir seçenek diğerini devre dışı bırakabilir, bu durumda cihaz birbiri ile uyumlu olmayan seçenekleri birlikte seçmenize izin vermez. Dokunmatik ekran ile tuşların daima temiz ve kuru olduğundan emin olun.

1. Program düğmesi
2. Sıkma dokunmatik tuş
3. Sıcaklık dokunmatik tuş
4. Gösterge ekranı
5. Başlangıç Erteleme ve Uzaktan Kumanda dokunmatik düğmesi
6. Time Manager dokunmatik tuş
7. Başlat / Beklet dokunmatik tuş ▷||
8. Kırışıklık Önleme dokunmatik tuş
9. Buharlı Kolay Ütü dokunmatik tuş ve kalıcı Çocuk Kilidi seçeneği 3s
10. Sessiz dokunmatik tuş
11. Ekstra Durulama dokunmatik tuş
12. Leke Çıkarma dokunmatik tuş
13. Ön yıkama dokunmatik tuş
14. Açma / Kapama tuşu

6.2 Gösterge Ekranı

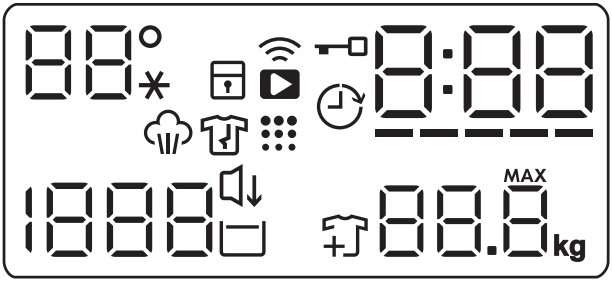

88°	Sıcaklık göstergesi.
	Çocuk güvenlik kilidi göstergesi.
	Wi-Fi bağlantı göstergesi.
	Uzaktan Başlatma göstergesi.
	Kapak kilitli göstergesi.
	Gecikmeli başlatma göstergesi.
0:00	Dijital göstergede şunlar gösterilebilir: • Program süresi. • Erteleme süresi. • Program sonu. • Uyarı kodu. • Hata göstergesi. • Uygulama ile çalışırken: APP, AP (erişim noktası), UPd (güncelle). • Cihazın toplam çalışma süresi göstergesi.

-----	Time Manager göstergesi.
	Buhar aşaması göstergesi.
	Kazan temizliği hatırlatma göstergesi.
1888	Sıkma hızı göstergesi
	Sessiz göstergesi.
	Son Suda Bekletme göstergesi.
	Çamaşır eklemek mümkündür göstergesi.
88.8kg	Maksimum yük göstergesi.

7. DÜĞMELER

7.1 Önsöz

ⓘ

Bu seçenekler/işlevler tüm yıkama programlarında kullanılamaz. "Program Tablosundaki" seçenekler/işlevler ve yıkama programları arasındaki uyumluluğu kontrol edin. Bir seçenek/işlev diğerini devre dışı bırakabilir, bu durumda cihaz birbiri ile uyumlu olmayan seçenekleri/işlevleri seçmenize izin vermez.

7.2 Açma / Kapama

Cihazı açmak veya kapatmak için birkaç saniye süreyle bu tuşa basın. Cihazı açarken veya kapatırken iki farklı ses tonu duyulur.

Enerji tüketimini azaltmak için Bekleme işlevi birkaç dakika sonra otomatik olarak cihazı kapattığı için cihazı tekrar çalıştırmanız gerekebilir.

Daha fazla bilgi için Günlük Kullanım bölümündeki Bekleme paragrafına bakınız.

7.3 Program düğmesi

Program seçme düğmesini döndürerek istediğiniz programı seçebilirsiniz.

7.4 Sıcaklık

Bir yıkama programı seçtiğinizde, cihaz otomatik olarak bu program için varsayılan sıcaklığı önerir.

İstenilen sıcaklık değeri ekranda çıkana kadar bu düğmeye art arda basın.

Ekranda – – * göstergeleri görüntülendiğinde cihaz suyu ısıtmaz.

7.5 Sıkma

Bir programı ayarladığınızda, makine otomatik olarak izin verilen varsayılan sıkma hızını ayarlar.

Bu tuşa birkaç kere dokunarak:

- **Sıkma hızını değiştirin.** Gösterge ekranında sadece ayarlanan program için kullanılabilir sıkma hızları gösterilir.
- **Sıkmasız – – –** seçeneğini ayarlayın. Tüm sıkma aşamalarını devre dışı bırakmak için bu seçeneği ayarlayın.

  Gösterge ekranında **– – –** göstergesi gösterilir. Makine sadece seçilen yıkama programının su boşaltma adımını gerçekleştirir. Bu seçeneği çok hassas kumaşlar için ayarlayın. Durulama aşaması bazı programlarda daha bol su ile yapılır.
- **Suda Bekletme** ⎕ seçeneğini etkinleştirir.
  Son sıkma gerçekleştirilmez. Çamaşırların kırışmasını önlemek için son durulama suyu boşaltılmaz. Program tamburda su varken durur.

  ⎕ göstergesi açık kalır. Kapak kilitli kalır ve kırışıklığı azaltmak için tambur belirli aralıklarla döner. Kapağın kilidini açmak için kazandaki suyu boşaltmanız gerekir.

  Başlat / Beklet ▷‖ tuşuna dokunursanız, makine sıkma işlemi uygular ve suyu boşaltır.

ⓘ

Yaklaşık 18 saatlik azami süre aşıldığında makine, suyu otomatik olarak boşaltır.

7.6 Ön yıkama

Bu fonksiyon yıkama programına ön yıkama adımı ekler.

Dokunmatik düğmenin üzerindeki ilgili gösterge yanar.

Yıkama aşamasından önce 30 °C'de gerçekleştirilen ön yıkama adımı eklemek için bu fonksiyonu kullanabilirsiniz.

Bu fonksiyon, aşırı kirli çamaşırlar için tavsiye edilir; özellikle kum, toz, çamur ve diğer katı partiküllerle kirlenen ve yıkanmadan önce arındırılması gereken çamaşırlar için.

ⓘ

Bu seçenek, program süresini artırabilir.

7.7 Leke Çıkarma

Leke aşamasını bir programa eklemek için bu düğmeye dokunun.

Dokunmatik düğmenin üzerindeki ilgili gösterge yanar.

Zorlu kirleri gidermek için yıkama programınızda bu seçeneği kullanın.

Bu seçeneği ayarladığınızda leke çıkarıcıyı bölmesine koyun.

Bu seçenek, program süresini artırır.
Bu seçenek 40 °C'den düşük sıcaklıkta kullanılmaz.

7.8 Kalıcı Ekstra Durulama

Bu seçenek ile, seçilen yıkama programına göre birkaç durulama aşaması ekleyebilirsiniz.

Bu seçenek, deterjanlara karşı alerjisi olan ve hassas cilt yapısına sahip kişiler için kullanılır. Bu seçeneğin ek işlevselliği sayesinde, yumuşatıcı çamaşırlara eşit şekilde dağıtılır ve kumaşların üzerindeki etkiyi artırır. Yumuşatıcı kullanırken önerilir.

Bu seçenek, program süresini artırır.

Dokunmatik düğmelerin üzerindeki ilgili gösterge yanar ve bu seçenek devre dışı kalana kadar sonraki çevrimlerde yanmaya devam eder.

7.9 Buharlı Kolay Ütü

Bu seçenek yıkama programının sonundaki kısa kırışıklık önleme fazının arkasına bir buhar fazı ekler.

Buhar fazı kumaşın kırışıklığını azaltır ve ütüleme işlemini kolaylaştırır.

Dokunmatik düğmenin üzerindeki ilgili gösterge yanar.

Gösterge buhar fazında sabittir.

Bu seçenek program süresini artırabilir.

Program durduğunda, gösterge ekranında 0:00 gösterilir, gösterge söner ve gösterge ve Başlat / Beklet led ışığı sabit yanar. Tambur buhardan faydalanmaya devam edebilmek için yaklaşık 30 dakika düzgün bir şekilde hareket eder. Herhangi bir tuşa dokunulduğunda kırışıklık giderme hareketleri durur ve kapak kilidi açılır, cihaz daha önce ayarlanan programa tekrar devam etmeyi önerir.

Kırışıklık giderme aşamasını durdurmak için şunları da yapabilirsiniz:

- Cihazı açmak veya kapatmak için birkaç saniye süreyle Açma / Kapama tuşuna basın.
- Program düğmesini başka bir pozisyona çevirmek.

Kıyafet yükünü küçük tutmak daha iyi sonuçlar elde etmenizi sağlar.

7.10 Sessiz

Sessiz seçeneğini etkinleştirmek veya devre dışı bırakmak için bu tuşa basın.

Tüm ara sıkmalar ve son sıkma işlemleri iptal edilir, program kazandaki su boşaltılmadan sona erer. Böylece kırışıklıklar önlenir.

Gösterge ekranında göstergesi gösterilir. Kapı kilitli kalır. Tambur, çamaşırların kırışmasını önlemek için düzenli olarak döner. Kapağın kilidini açmak için kazandaki suyu boşaltmanız gerekir.

Program çok sessizdir, geceleri elektrik kullanım tarifesinin daha ucuz olduğu durumlarda kullanıma uygundur. Bazı programlarda, durulamalar daha fazla su ile yapılır.

Başlat / Beklet tuşuna dokunursanız, makine sadece su boşaltma aşamasını gerçekleştirir.

Yaklaşık 18 saatlik azami süre aşıldığında makine, suyu otomatik olarak boşaltır.

7.11 Başlangıç Erteleme

Bu seçenek ile program başlangıcını erteleyerek makinenin istediğiniz zamanda çalışmasını sağlayabilirsiniz.

İstenilen gecikmeyi ayarlamak için tuşa ard arda dokunun. Süre, 1 saat ile 20 saat arasında artırılabilir.

Ekranda ilgili göstergesi ve seçilen gecikme süresi görüntülenir. Başlat / Beklet tuşuna dokunduktan sonra, cihaz geri sayımı başlatır ve kapak kilitlenir.

Başlangıç Erteleme , Uzaktan Başlat özelliğini de ayarlar: daha fazla ayrıntı için lütfen "Wi-Fi - Bağlantı kurulumu" bölümüne bakın.

7.12 Time Manager

Bu seçeneği kullanarak program süresini çamaşır miktarına ve kirlilik derecesine göre azaltabilirsiniz.

Bir yıkama programı ayarladığınızda, gösterge ekranında varsayılan süre ve ----- kesik çizgiler gösterilir.

Program süresini ihtiyacınıza göre kısaltmak için Time Manager düğmesine dokunun. Gösterge ekranında yeni program süresi gösterilir ve buna göre kesik çizgi sayısı azalır:

---- tam kapasite ile yüklenmiş normal kirli çamaşırlar için uygundur.

--- tam kapasite ile yüklenmiş az kirli çamaşırlar için hızlı program.

-- yarım yük veya daha az miktarda yüklenmiş az kirli çamaşırlar için süper hızlı program (yarım yükü aşmayınız).

- küçük miktarda çamaşırı tazelemek için kullanılan en kısa döngü.

Time Manager sadece tablodaki programlar için kullanılabilir.

gösterge	Pamuklu	Sentetik
----- 1)	■	■
----	■	■
---	■	■
-- 2)	■	■
- 2)	■	■

1) Tüm programlar için varsayılan süre.

2) Bu Time Manager seçeneği seviyesi 90°C'de kullanılamaz.

Time Manager buhar programlar ile

Bir buhar programını ayarlarken, bu düğme üç buhar seviyesi seçmenizi sağlar ve program süresi buna göre kısaltılır:

- --- : maksimum.
- -- : orta.
- - : Minimum.

7.13 Kırışıklık Önleme

Bu seçenek programın sonunda kısa bir kırışıklık giderme aşaması ekler.

Bu aşama kumaşın kırışıklığını azaltır ve ütüleme işlemini kolaylaştırır.

Bu seçenek ayarlandığında gösterge ekranında simgesi yanar, tuşun üzerindeki led yanar ve ardından kırışıklık açma aşaması sırasında yanıp söner.

Bu seçenek program süresini artırabilir.

Herhangi bir tuşa bastığınızda kırışıklık önleme hareketi durur ve kapak kilidi açılır.

Kırışıklık giderme aşamasını durdurmak için şunları da yapabilirsiniz:

- Cihazı açmak veya kapatmak için birkaç saniye süreyle Açma / Kapama tuşuna basın.

- Program düğmesini başka bir pozisyona çevirmek de işlemi durdurur.

7.14 Başlat / Beklet ▷||

Cihazı başlatmak, durdurmak veya devam eden bir programa müdahele etmek için Başlat / Beklet ▷|| düğmesine dokunun.

ⓘ

simgesi, programı duraklatabileceğiniz ve giysi ekleyip çıkarabileceğiniz anlamına gelir. Daha fazla bilgi için 'Kapağı açma - Giysi ekleme' bölümünü okuyun.

8. AYARLAR

8.1 Ayarlar

ⓘ

Bir tuş kombinasyonuna basarken parmaklarınızı aşağı doğru **eğmeyin** . Alttaki tuşların sensör hassasiyeti yüksektir ve seçiminizi etkileyebilir.

İŞLEVLER	TUŞ KOMBİNASYONU	AÇIKLAMA
Çocuk kilidi	Buharlı Kolay Ütü	Bu seçenek ile çocukların kontrol panelini kurcalamalarını engelleyebilirsiniz. Gösterge ekranında 🔒 **yanana/sönene** kadar tuşu basılı tutun.
Sesli sinyaller	Ön yıkama-Leke Çıkarma	Bu seçenek ile sesli ikazları etkinleştirebilir veya devre dışı bırakabilirsiniz. Tuş kombinasyonlarına aynı anda yaklaşık 2 saniye dokunun. Sesli ikazları devre dışı bıraksanız da cihazda bir problem oluştuğunda ikazlar çalışmaya devam ederler.
Çalışma Süresi Sayacı	Leke Çıkarma-Ekstra Durulama	Cihazın toplam çalışma süresini ilk açıldığı andan itibaren ekranda görmek mümkündür. Bu değer, programların çalışma süresini sayar (duraklamaları, gecikmeli başlatma süresini içermez). Tuş kombinasyonlarına aynı anda birkaç saniye dokunun. 3 saniye sonra cihazın toplam çalışma süresi gösterge ekranında görünür: ör. 1276 saat bir toplam çalışma süresini göstermek için gösterge ekranı 2 saniye boyunca Hr metnini, 2 saniye boyunca 12 (binler ve yüzler basamağı) ve 76 (onlar ve birler basamağı) rakamlarını gösterir.
Fabrika Varsayılan Ayarları	Sessiz-Buharlı Kolay Ütü	Bu fonksiyon fabrika varsayılan ayarlarının geri getirilmesine imkan verir. Bu fonksiyonu etkinleştirmek için tuş kombinasyonlarına aynı anda birkaç saniye dokunun. Gösterge ekranında 5 saniye boyunca – – – görünür.

9. İLK KULLANIMDAN ÖNCE

ⓘ

Kurulum esnasında veya ilk kullanımdan önce cihazda biraz su görebilirsiniz. Bu su, cihazın müşteriye kusursuz bir çalışma düzeni içinde teslim edilmesini ve endişe nedeni olmamasını sağlamak için fabrikada tam fonksiyonel bir test işleminden geçtikten sonra cihazda kalan sudur.

1. Tüm nakliye cıvatalarının cihazdan çıkartıldığından emin olun.
2. Cihaza elektrik geldiğinden ve su musluğunun açık olduğundan emin olun.
3. [III] ile işaretli deterjan bölmesine 2 litre su dökün.

Bu eylem, boşaltma sistemini etkinleştirir.

4. [III] ile işaretli bölmeye küçük bir miktar deterjan koyun.
5. Tambura çamaşır koymadan en yüksek sıcaklıkta pamuklular için bir program seçin ve başlatın.

Bu, tambur ve kazandaki olası tüm kirleri temizler.

10. PROGRAMLAR

10.1 Uygulaması ve ek gizli programlar

Uygulamamız, size **oldukça çeşitli gizli programlar sunar**. Cihazı Uygulama uygulamasına bağlayın ve ihtiyaçlarınıza en uygun programı seçin.

ⓘ

Program adları, piyasa ihtiyaçlarına bağlı olarak önceden haber verilmeksizin değiştirilebilir.
Uygulamada her programla ilgili detaylı bir açıklama bulabilirsiniz.

Training Gear	Perde	Kot
Kuş Tüyü Mont	Pillow	Bebek Hassas
Soccer/Rugby	Havlu	Linen
Skiing Gear	Pet Hair	1 Item Fast
Running Shoes	Kolay Ütü	Yünlü
Nevresim XL	Anti-Alerji	Gömlek
		Kazan Temizleme

10.2 Program Tablosu

Yıkama programları

Program	Program açıklaması
QuickCare 59 dk.	Pamuklu ve karışık sentetik kumaşlar. Giysilerinizi koruyarak 30 °C'de bile iyi bir temizlik sağlayan bu program, günlük çamaşırları kısa sürede yıkamak için idealdir. ⓘ Standart program süresi 5 kg'lık çamaşır yükü için geliştirilmiştir. Daha küçük veya daha büyük bir miktarda çamaşır yıkarken, mükemmel sonuçlar için yıkama süresi otomatik olarak azalır veya artar.
Pamuklu	Beyaz ve renkli pamuklu kumaşlar programı. Normal ve ağır kirli çamaşırlar için idealdir.
Sentetik	Sentetik çamaşırlar veya karışık kumaş çamaşırlar. Normal kir.
Hassas	Akrilik, viskoz ve karışık kumaş gibi narin kumaşlar hassas yıkama gerektirir. Normal kir.
Yünlü/İpekli	Makinede yıkanabilen yünlü, elde yıkanabilen yünlü ve «Elde yıkanmalı» bakım sembollerini taşıyan diğer kumaşlar[1)]
Hızlı 20 dk.	Hafif kirli veya sadece bir kez giyilmiş pamuklu ve sentetik çamaşırlar.

Buhar programı : FreshScent Sistemi ile

Buhar programı sayesinde kırışıklıklar ortadan kalkar ve kokular yok olur[2)] Sadece tazelenmesi gereken giysileri yıkamayın. Kumaş iplikleri yumuşar ve giysi daha kolay ütülenir. Program tamamlandığında, vakit kaybetmeden çamaşırları tamburdan çıkarın[3)] Buhar programları herhangi bir hijyen sağlama işlemi gerçekleştirmez. Aşağıdaki çamaşır türleri için bu programı kullanmayın:

- Kurutma makinesinde kurutulmaya uygun olmayan ürünler.
- "Sadece kuru temizleme" etiketli ürünler.

Electrolux parfüm. Buhar programı için geliştirilmiş özel parfüm sayesinde giysileriniz yeni yıkanmış hissi verir. Buhar parfümü ile birlikte verilen talimatları dikkatlice okuyun. Az miktarda çamaşır tazelerken daha az miktarda parfüm kullanın. "Düşük sıcaklıkta yıkanabilir" etiketli çamaşırları yıkarken Time Manager tuşunu kullanarak, program süresini azaltabilirsiniz.

YAPILMAMASI GEREKENLER:

- Buhar parfümü uygulanan giysileri kurutmayın. Sağladığı fayda yok olur.
- Burada belirtilenler dışında başka amaçlar için buhar parfümünü kullanmayın.
- Yıkanmamış yeni kıyafetlerinizde buhar parfümü kullanmayın. Yeni giysiler, parfümle uyumlu olmayan kalıntı bileşenleri içerebilir.

ⓘ

Koku, **Electrolux** web mağazasında veya yetkili bayilerde mevcuttur.

Buharlı Tazeleme	**Pamuklu, sentetik ve karışık çamaşırlar.** Yıkamasız özel buhar programı kurutulmuş çamaşırlarınızı ütüye hazırlamak için veya bir kez giyilmiş giysilere yeni yıkanmış hissi katmak için kullanılabilir. Bu program tazeleme etkisi ile sinmiş kokuları giderir, lifleri gevşeterek kırışıkları açar. Deterjan kullanmayın.

Program	Program açıklaması
Sıkma/Boşaltma	Çamaşırı sıkmak ve tamburdaki suyu boşaltmak için. Yünlüler ve hassas kumaşlar haricinde tüm kumaşlar.
Durulama	Yünlüler ve çok hassas kumaşlar hariç tüm kumaşlar. Çamaşır durulama ve sıkma programı. Varsayılan sıkma hızı pamuklu programları için kullanılan hızdır. Pamuklu dışındaki çamaşırlarda sıkma hızını kumaş tipine uygun şekilde düşürün. Gerekirse durulamalar eklemek için Ekstra Durulama seçeneğini ayarlayın. Düşük bir sıkma hızıyla, cihaz, hassas durulamalar ve kısa süreli bir sıkma gerçekleştirir.
Kot	**Kot kıyafetler ve jarse ürünler**. Normal kirli. Bu program, kot kumaşa özel hassas bir durulama işlemi uygular, böylece giysilerinizdeki renk solmalarını azaltır ve lifler üzerinde deterjan artıklarını önler.
Yorgan	**Tek parça sentetik battaniye, dolgulu kıyafetler, yorgan, kuş tüyü montlar** ve benzer ürünler.
Outdoor	ⓘ Yumuşatıcı kullanmayın ve deterjan gözünde yumuşatıcı kalıntısı olmadığından emin olun. Dışarıda giyilen giysiler, teknik, spor giysiler, su geçirmez ve nefes alan ceketleri, çıkarılabilir muflon ya da iç yalıtımlı rüzgarlıklar. Tavsiye edilen çamaşır yükü 2.0 kg'dır. Bu program, özellikle su geçirmez kaplamaya sahip kıyafetler için tasarlanmış su geçirmezliği koruma programı olarak da kullanılabilir. Su geçirmezliği koruma aşamasını uygulamak için aşağıdaki şekilde ilerleyin: • Deterjanı, II gözüne dökün. • Özel olarak üretilmiş su geçirmezliği koruma maddesini, yumuşatıcı gözüne ❀ dökün. • Çamaşır yükünü 1.0 kg'a kadar azaltın. ⓘ Su geçirmezliği koruma maddesinin daha iyi etki etmesi için Outdoor kurutma programını ayarlayarak giysileri kurutma makinesinde kurutun (varsa ve giysi bakım etiketi kurutmaya izin veriyorsa).
Hijyen	Beyaz pamuklu çamaşırlar. Buhar ile birleştirilen bu yüksek performanslı yıkama programı, bakteri ve virüsleri %99,99 oranında yok eder[4)] Yıkama aşamasında sıcaklık 60°C'nin üzerinde tutulur ve kumaş üzerinde buhar ile gerçekleştirilen ek uygulamayla birlikte gelişmiş bir durulama aşaması sayesinde deterjan ve mikroorganizma kalıntıları uygun bir şekilde giderilir. Bu program aynı zamanda polenlerin/alerjen maddelerin uygun bir şekilde giderilmesini sağlar.

Program	Program açıklaması
Eco 40-60	Pamuklular için enerji tasarruflu program. Sıcaklığı düşürür ve iyi yıkama sonuçları için süreyi uzatır.

1) Bu program sırasında tambur hassas bir yıkama sağlamak için yavaşça döner. Tambur hiç dönmüyor veya düzgün dönmüyor gibi görünebilir, ancak ilgili programda bu durum normaldir.

2) Buhar programı özellikle ağır kokuları gidermez.

3) Buhar işlemi sonrası çamaşır nemli olabilir. Çamaşırları birkaç dakika asın.

4) 2021'de Swissatest Testmaterialien AG tarafından gerçekleştirilen kurum dışı bir test ile Staphylococcus aureus, Enterococcus faecium, Candida albicans, Pseudomonas aeruginosa ve MS2 Backteriyofaj üzerindeki etkileri test edilmiştir (Test Raporu No. 202120117).

Program sıcaklığı, maksimum sıkma hızı, maksimum çamaşır miktarı

Program	Varsayılan sıcaklık Sıcaklık aralığı	Referans sıkma hızı Sıkma hızı aralığı	Maksimum çamaşır yükü
QuickCare 59 dk.	30°C 60°C - 30°C	1400 dev/dk 1400 dev/dk - 400 dev/dk	8.0 kg
Pamuklu	40°C 90 °C - Soğuk	1400 dev/dk 1400 dev/dk - 400 dev/dk	12.0 kg
Sentetik	30°C 60 °C - Soğuk	1200 dev/dk 1200 dev/dk - 400 dev/dk	5.0 kg
Hassas	30°C 40 °C - Soğuk	800 dev/dk 1200 dev/dk - 400 dev/dk	2.0 kg
Yünlü/İpekli	40°C 40 °C - Soğuk	1200 dev/dk 1200 dev/dk - 400 dev/dk	2.0 kg
Hızlı 20 dk.	30°C 40°C - 30°C	1200 dev/dk 1400 dev/dk - 400 dev/dk	3.0 kg
Buharlı Tazeleme	-	-	2.0 kg
Sıkma/Boşaltma	-	1400 dev/dk 1400 dev/dk - 400 dev/dk	12.0 kg
Durulama	-	1400 dev/dk 1400 dev/dk - 400 dev/dk	12.0 kg
Kot	30°C 40 °C - Soğuk	800 dev/dk 1200- 400 dev/dk	4.0 kg
Yorgan	40°C 60 °C - Soğuk	800 dev/dk 800- 400 dev/dk	3.0 kg
Outdoor	30°C 40 °C - Soğuk	1200 dev/dk 1200 dev/dk - 400 dev/dk	2.0 kg**1)** 1.0 kg**2)**
Hijyen	60°C	1400 dev/dk 1400 dev/dk - 400 dev/dk	12.0 kg

Program	Varsayılan sıcaklık Sıcaklık aralığı	Referans sıkma hızı Sıkma hızı aralığı	Maksimum çamaşır yükü
Eco 40-60	40°C **3)**	1400 dev/dk 1400 dev/dk - 400 dev/dk	12.0 kg

1) Yıkama programı.

2) Yıkama programı ve su geçirmezlik sağlama aşaması.

3) 2019/2023 sayılı AB Komisyon Tüzüğü uyarınca, 40 °C'de bu program, 40 °C veya 60 °C sıcaklıkta yıkanabilir olduğu belirtilen normal kirli pamuklu çamaşırları aynı döngü içinde birlikte temizleyebilir.

ⓘ

Çamaşırlarda ulaşılan sıcaklık, program süresi ve diğer veriler için lütfen 'Tüketim Değerleri' bölümüne bakın. Enerji tüketimi açısından en verimli programlar genellikle daha düşük sıcaklıklarda ve daha uzun süre çalışan programlardır.

10.3 Woolmark Premium Wool Care - Mavi



Bu makinenin yünlü yıkama programı, bakım etiketinde verilen ve bu çamaşır makinesinin üreticisi tarafından belirtilen talimatlara uyulması şartıyla, «elde yıkama» etiketine sahip kıyafetlerin yıkanmasında kullanılması için The Woolmark Company tarafından test edilmiş ve onaylanmıştır.
M2305

10.4 Programlarla seçeneklerin uyumluluğu

	QuickCare 59 dk.	Pamuklu	Sentetik	Hassas	Yünlü/İpekli	Hızlı 20 dk.	Buharlı Tazeleme	Sıkma/Boşaltma	Durulama	Kot	Yorgan	Outdoor	Hijyen	Eco 40-60
Sıkma	■	■	■	■	■	■		■	■	■	■	■	■	■
Son Suda Bırakma	■	■	■	■	■				■	■		■	■	■
Sessiz		■	■	■						■				

	QuickCare 59 dk.	Pamuklu	Sentetik	Hassas	Yünlü/İpekli	Hızlı 20 dk.	Buharlı Tazeleme	Sıkma/Boşaltma	Durulama	Kot	Yorgan	Outdoor	Hijyen	Eco 40-60
– – – Sıkmasız	■	■	■	■	■	■		■1)	■	■	■	■	■	
Leke Çıkarma2)		■	■							■			■	
Ön yıkama3)		■	■											
Time Manager 4)		■	■				■							
Ekstra Durulama	■	■	■	■					■	■		■	■	
Buharlı Kolay Ütü		■	■							■			■	
Başlangıç Erteleme	■	■	■	■	■	■	■	■	■	■	■	■	■	■

1) Sıkmasız seçeneğini ayarladığınızda makine sadece suyu boşaltır.

2) Bu seçenek, 40 °C'den düşük sıcaklıkta seçilemez.

3) Leke Çıkarma ve Ön yıkama birlikte seçilemez.

4) En kısa süreyi ayarladığınız takdirde yük miktarını azaltmanızı tavsiye ederiz. Cihazın tam olarak yüklenmesi mümkündür, ancak yıkama sonuçları yeteri kadar tatmin edici olmayabilir.

Yıkama programları için uygun deterjanlar

Program	Evrensel toz1)	Evrensel sıvı deterjan	Renkliler için sıvı deterjan	Hassas yünlüler	Özel
Ultraquick 59 dk.	--	▲	▲	--	--
Pamuklu	▲	▲	▲	--	--
Sentetik	▲	▲	▲	--	--
Hassas	--	--	--	▲	▲
Yünlü/İpekli	--	--	--	▲	▲
Hızlı 20 dk.	--	▲	▲	--	--
Kot	--	▲	▲	--	▲
Yorgan	--	--	--	▲	▲
Outdoor	--	--	--	▲	▲
Hijyen	▲	▲	--	--	▲
Eco 40-60	▲	▲	▲	--	--

1) 60 °C'den yüksek sıcaklıkta toz deterjan kullanılması önerilir.

▲ = Önerilen | -- = Tavsiye Edilmez

11. Wİ-Fİ - BAĞLANTI KURULUMU

Bu bölümde akıllı cihazınızın Wi-Fi ağına ve mobil cihazlara nasıl bağlanacağı anlatılır.

Bu fonksiyon, mobil cihazlarınız üzerinden bildirimler almanızı ve cihazınızı kontrol etmenizi ve izlemenizi sağlar.

Fabrika ayarı olarak Wi-Fi özelliği kapalıdır.

Geniş yelpazedeki özellik ve hizmetlerden yararlanmak üzere cihazınızı bağlantıda tutmak için aşağıdaki adımları uygulayın:

- İnternet bağlantısı için evdeki kablosuz ağ etkin olmalıdır.
- Mobil cihazınız kablosuz ağa bağlı olmalıdır.

Wi-Fi modül parametreleri	
Frekans	Avrupa pazarına uygun aralık: 2,412 - 2,472 GHz
Protokol	IEEE 802.11b/g/n
Maksimum Güç	<20 dBm
Şifreleme	WPA, WPA2, WPA3

11.1 Bilgi etiketindeki QR kodu

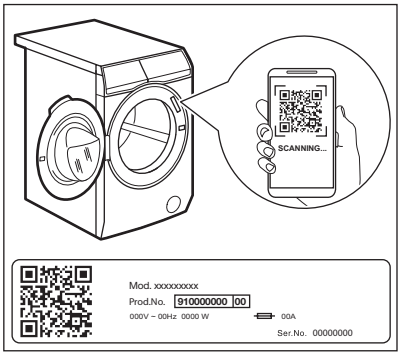

QR kodu iki şekilde kullanılabilir:

- Uygulamamızı akıllı cihazınızdaki uygulama mağazasından indirmek için dahili kamera uygulamasıyla QR kodunu tarayın ve gerekli adımları izleyin.
- İşlemi kolaylaştırmak için akıllı cihazınızı, cihazla eşleştirme. Uygulamamızdaki dahili QR kodu tarayıcı ile QR kodu tarayın.

11.2 Uygulama kurulumu ve yapılandırması

ⓘ

Uygulama makinenizi mobil cihaz üzerinden kontrol etmenizi sağlar. Cihaza mükemmel şekilde uyarlanmış çok sayıda program, kullanışlı özellikler ve ürün bilgileri içerir. Tamamıyla mobil cihazınızdan kişiselleştirilmiş çamaşır bakımı.

Cihaz ile uygulama arasında bağlantı kurarken mobil cihazınızla makinenin yakınında durun.

Mobil cihazınızın kablosuz ağa bağlı olduğundan emin olun.

1. Akıllı cihazınızla App Store'a gidin veya QR kodunu tarayın (*"Bilgi etiketindeki QR kodu" paragrafına bakın*).
2. Uygulamamızı indirin ve yükleyin.
3. Uygulamayı başlatın. Ülkeyi ve dili seçtikten sonra e-postanızı ve parolanızı kullanıp giriş yapın. Hesabınız yoksa Uygulama bölümünde yer alan talimatları takip ederek yeni bir hesap oluşturun.
4. Cihazı kaydedip yapılandırmak için Uygulamadaki talimatları takip edin.

11.3 Cihazın kablosuz bağlantısının yapılandırılması

1. Makineyi çalıştırmak için birkaç saniye süreyle Açma / Kapama tuşuna basın. Kablosuz yapılandırmaya devam etmeden önce yaklaşık 10 saniye bekleyin.
2. Program düğmesini çevirerek bir program seçin.
3. 'Klik' sesi duyulana kadar, Time Manager ve Başlangıç Erteleme tuşlarını birkaç saniye aynı anda basılı tutun. Düğmeleri bırakın. Gösterge ekranında 5 saniye

boyunca On görünür ve göstergesi yanıp sönmeye başlar.

Kablosuz bağlantı modülü devreye girer.

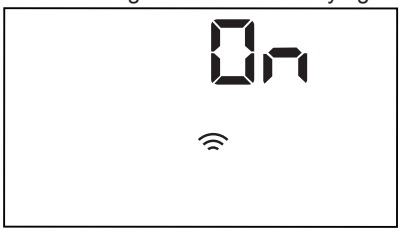

ⓘ

Make sure that you APP is ready for connection.

4. Yaklaşık 10 saniye sonra gösterge ekranında AP (**Access Point**) görünür.

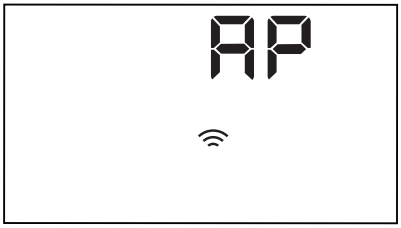

Erişim noktası yaklaşık 5 dakika açık olacaktır.

5. Akıllı cihazınızdaki Uygulama'i yapılandırın ve cihazınızı Wi-Fi ağınıza bağlamak için talimatları takip edin.
6. Bağlantı yapılandırılırsa, program bilgi ekranı geldiğinde ekranda gösterge görünür.

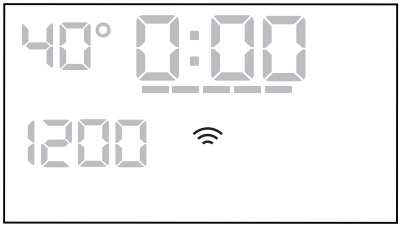

ⓘ

Cihazı her açtığınızda, cihazın ağa otomatik olarak bağlanması yaklaşık 10 saniye sürer. göstergesinin yanıp sönmesi durduğunda bağlantı hazırdır.

Kablosuz bağlantıyı kapatmak içinilk sesli sinyal duyulana kadar Time Manager ve Başlangıç Erteleme tuşlarını aynı anda birkaç saniye basılı tutun. Düğmeleri bırakın. OFF simgesi 5 saniye süreyle gösterge ekranında görünür.

ⓘ

If you switch the appliance off and on again, the wireless connection is automatically off.

Kablosuz bağlantı erişim bilgilerini kaldırmak için, ikinci sesli sinyal duyulana kadar Time Manager ve Başlangıç Erteleme düğmelerini aynı anda birkaç saniye basılı tutun. --- simgesi bir kaç saniye süreyle gösterge ekranında görünür.

11.4 Uzaktan Başlatma

Uzaktan Başlatma modu uzaktan program seçmenizi ve başlatmanızı sağlar.

ⓘ

Uzaktan Kontrol, programı başlatmak için Başlat / Beklet ▷‖ düğmesine bastığınızda otomatik olarak etkinleşir ancak programı uzaktan başlatmak da mümkündür. Kapı açıkken bu fonksiyon devre dışı bırakılır.

Uygulama yüklendiğinde ve kablosuz bağlantı erişimi sağlandığında Uzaktan Kontrolü etkinleştirebilirsiniz:

1. Remote Start düğmesine basıldığında APP, birkaç saniye boyunca ekranda yanıp söner.

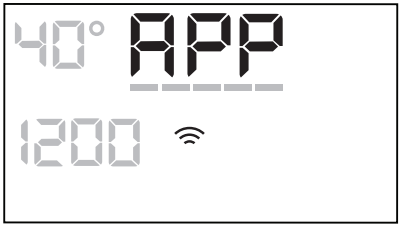

2. APP göstergesinin yanıp sönmesi durmadan önce Uzaktan Başlat özelliğini etkinleştirmek için Başlat / Beklet ▷‖ düğmesine dokunun.

Program özeti ekranında ve göstergeleri görünür ve kapak kilitlenir. Artık programı uzaktan başlatabilirsiniz.

APP göstergesi yanıp sönmeyi bıraktıktan sonra Başlat / Beklet düğmesine dokunulduğunda, Uzaktan Başlat etkin değildir, ancak ayarlanan program başlar.

Uzaktan Başlatma seçeneğini kaldırmak için Remote Start düğmesine basın ve Başlat / Beklet düğmesine basarak işlemi onaylayın.

11.5 Havadan güncelleme

Uygulama, cihazınız için bir güncelleme önerebilir.

Bir program çalışıyorsa, Uygulama güncellemenin programın sonunda başlayacağını bildirir.

Güncelleme sırasında, cihaz ekranda UPd gösterir.

Güncelleme sırasında cihazı kapatmayın veya fişini çekmeyin.

Güncelleme sonunda, başarılı güncelleme hakkında herhangi bir bildirimde bulunmadan cihaz tekrar kullanılabilir.

Bir hata oluşursa, cihaz, ekranda Err gösterir: Normal kullanıma geri dönmek için herhangi bir düğmeye basın veya düğmeyi çevirin.

12. GÜNLÜK KULLANIM

⚠ UYARI!

Güvenlik bölümlerine bakın.

12.1 Cihazın etkinleştirilmesi

1. Fişi prize takın.
2. Musluğu açın.
3. Makineyi çalıştırmak için birkaç saniye süreyle Açma / Kapama tuşuna basın.

Kısa bir ton sesi duyulur.

12.2 Çamaşırların doldurulması

- Cihaz kapağını açın.
- Cihaza koymadan önce çamaşırları silkeleyin.
- Çamaşırları tambura teker parçalar halinde gevşek olarak yerleştirin.

Tambura çok fazla çamaşır koymadığınızdan emin olun.

- Kapının tam kapandığından emin olun.

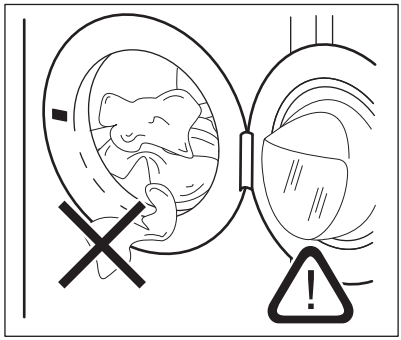

⚠ DİKKAT!

- Körük lastiği ve kapı camı arasında çamaşır sıkışmadığından emin olun. Su sızıntısı veya çamaşırların zarar görme riski vardır.
- Çok yağlanmış, yağlı lekeler, cihazın kauçuk parçalarına zarar verebilir.

12.3 Deterjanın ve katkı maddelerinin doldurulması

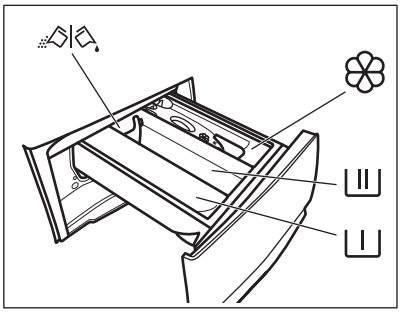

Ön yıkama aşaması, ıslatma programı veya leke çıkarıcı bölmesi.

Yıkama aşaması için bölme.

Sıvı katkı maddeleri (yumuşatıcı, kola) için bölme.

MAX Sıvı katkı maddeleri için maksimum seviye.

Toz veya sıvı deterjan için kanatçık.

Her zaman deterjan paketinde bulunan talimatları takip edin ama belirtilen maksimum seviyenin (**MAX**) üzerine çıkmamanızı tavsiye ederiz. Bu miktar en iyi yıkama sonuçlarını garanti edecektir.

Yıkama programı bittikten sonra, eğer varsa, deterjan gözündeki kalıntıları temizleyin.

12.4 Kanatçığın konumunu kontrol edin

1. Deterjan çekmecesini duruncaya kadar dışarıya çekin.
2. Çekmeceyi çıkarmak için kolu aşağıya bastırın.
3. Toz deterjan kullanmak için kanatçığı yukarı çevirin.
4. Sıvı deterjan kullanmak için kanatçığı aşağı çevirin.

Kanatçık AŞAĞI konumundayken:

- Jel gibi veya koyu kıvamlı sıvı deterjanlar kullanmayın.
- Kanatçıkta gösterilen sınırı geçecek miktarda sıvı deterjan koymayın.
- Ön yıkama fonksiyonunu seçmeyin.
- Gecikmeli başlatma fonksiyonunu ayarlamayın.

5. Deterjan ve yumuşatıcı seviyesini ölçün.
6. Deterjan çekmecesini dikkatlice kapatın.

Kanatçığın çekmecenin kapanmasını engellemediğinden emin olun.

12.5 Beyazlatma

Beyaz pamuklu programlarında yumuşatıcıya alternatif olarak bölmesinde bir beyazlatma maddesi kullanmak da mümkündür.
Aşağıdaki gibi ilerleyin:

1. Beyazlatıcıyı bölmesine koyun.

Deterjan gözündeki **«MAX»** işaretini aşmayın.

2. Beyaz pamuklular için uygun olan bir programı çalıştırın.
3. Programın sonunda durulama programını veya durulama seçeneği olan bir programı çalıştırın. Eğer isterseniz yumuşatıcı kullanın.

Bu, beyazlatıcı kalıntılarının giderilmesine yardımcı olur.

Beyazlatıcıyı ve yumuşatıcıyı asla aynı anda bu bölmeye dökmeyin.

12.6 Bir programın ayarlanması.

1. İstenilen yıkama programını seçmek için program düğmesini çevirin. İlgili program gösterge ışığı yanar.

Eco 40-60, cihaz açıldığında, enerji etiketindeki bilgilerin ilgili olduğu varsayılan önerilen programdır.

Başlat / Beklet tuşunun göstergesi yanıp söner.
Ekranda program süresi, ayarlanan program için maksimum belirtilen yük (sadece bir kaç saniyeliğine), varsayılan sıcaklık, varsayılan

sıkma hızı ve yıkama fazı göstergeleri (varsa) gösterilir.

2. Sıcaklığı ve/veya sıkma hızını değiştirmek için ilgili düğmelere dokunun.
3. İstenirse, ilgili düğmelere dokunarak bir veya daha fazla seçenek ayarlanabilir. İlgili göstergeler ekranda yanar ve yapılan değişikliğe göre bilgi verir.

ⓘ

Seçenek **mümkün değilse** bir ses sinyali çalar.

12.7 Bir programın başlatılması

Programı başlatmak için Başlat / Beklet ▷‖ düğmesine dokunun.
İlgili gösterge, yanıp sönmeyi durdurur ve sürekli yanar.
Program başlar, kapak kilitlenir. Gösterge ekranında 🔒 göstergesi gösterilir.

ⓘ

Cihaz su almadan önce, tahliye pompası kısa bir süreliğine çalışabilir.

12.8 Başlangıç erteleme seçeneği ile bir programın başlatılması

1. Ekranda istenilen erteleme süresi belirene kadar Başlangıç Erteleme tuşuna üst üste dokunun. Ekranda gösterge 🕘 öğesini gösterir
2. Başlat / Beklet ▷‖ tuşuna dokunun. Cihaz kapağı kilitlenir ve başlangıç erteleme için geri sayımı başlatır.

   Gösterge ekranında 🔒 göstergesi gösterilir.

Geri sayım tamamlandığında program otomatik olarak çalışmaya başlar.

Geri sayım başladıktan sonra başlangıç ertelemeyi iptal etme

Başlangıç ertelemeyi iptal etmek için:

1. Makineyi durdurmak için Başlat / Beklet ▷‖ tuşuna dokunun. İlgili gösterge yanıp söner.
2. Ekranda 🔓 görünene ve 🕘 gösterge ışığı sönene dek Başlangıç Erteleme tuşuna art arda dokunun.
3. Programı hemen başlatmak için Başlat / Beklet ▷‖ tuşuna tekrar dokunun.

Geri sayım başladıktan sonra erteleme süresini değiştirme

Erteleme süresini değiştirmek için:

1. Makineyi durdurmak için Başlat / Beklet ▷‖ tuşuna dokunun. İlgili gösterge yanıp söner.
2. Ekranda istenilen erteleme süresi belirene kadar Başlangıç Erteleme tuşuna üst üste dokunun.
3. Yeni geri sayımı başlatmak için Başlat / Beklet ▷‖ tuşuna tekrar dokunun.

12.9 SensiCare System yük algılama

ⓘ

Ekrandaki varsayılan program süresi **orta/ortadan fazla çamaşır yüküne göre baz alınmıştır**.

Başlat / Beklet ▷‖ düğmesine dokunulduktan sonra, maksimum yük kapasitesi göstergesi söner, SensiCare System çamaşır yükü algılama sistemi devreye girer:

1. Makine ilk 30 saniye içinde çamaşırların ağırlığını tespit eder. Time Manager özelliğinin mevcut olduğu programlarda, yük tespiti sırasında süre göstergesinin altındaki Time Manager çubukları ---- animasyonlu şeklinde yanar. Tambur yükü algılama ritmiyle döner.
2. Program süresi yük tespitine göre güncellenir. Daha sonrasında süre sabit kalabilir, artabilir ya da azalabilir. 30 saniye sonra, makine suyu almaya başlar.

Yük tespiti aşaması bittiğinde, **maksimum sınırı aşan ağırlık tespit edilirse**, **MAX** göstergesi ekranda yanıp söner:

Bu durumda, 30 saniye içerisinde, makineyi durdurmak ve fazla çamaşırı çıkarmak mümkündür.

Fazla çamaşırı çıkardıktan sonra, programı tekrar çalıştırmak için Başlat / Beklet ▷‖

tuşuna basın. SensiCare yük tespit sistemi üç defaya kadar tekrarlanabilir (bkz. nokta 1).

Önemli! Eğer çamaşır miktarı azaltılmazsa, yıkama programı aşırı yüke rağmen başlar. Bu durumda, en iyi yıkama sonuçlarının garanti edilmesi mümkün olmayacaktır.

ⓘ

Program başladıktan 20 dakika sonra çamaşırların su emme kapasitesine göre cinsi de algılanır ve buna bağlı olarak süre tekrar güncellenebilir.

ⓘ

SensiCare yük tespit sistemi, yalnızca yıkama aşaması içeren programlarla ve Time Manager tuşu kullanılarak program süresi kısaltılmadıysa devreye girer.

ⓘ

SensiCare System; Yünlü/İpekli, Durulama ve hızlandırılmış programlarla kullanılmaz.

12.10 Bir programı kesintiye uğratma ve seçeneği değiştirme

Program devam ederken, **sadece bazı** seçenekleri değiştirebilirsiniz:

1. Başlat / Beklet ▷‖ tuşuna dokunun.
İlgili gösterge yanıp söner.
2. Seçenekleri değiştirin. Ekranda verilen bilgi buna göre değişir.
3. Başlat / Beklet ▷‖ düğmesine tekrar dokunun.
Yıkama programı devam eder.

12.11 Çalışan bir programı iptal etme

1. Programı iptal etmek ve makineyi devre dışı bırakmak için Açma / Kapama tuşuna basın.
2. Makineyi tekrar çalıştırmak için Açma / Kapama tuşuna basın.
Şimdi yeni bir yıkama programı ayarlayabilirsiniz.

ⓘ

SensiCare aşaması gerçekleştirilmişse ve su doldurma işlemi başlatılmışsa, **SensiCare aşaması yinelenmeden** yeni bir program başlar. İsrafı önlemek için su ve deterjan boşaltılmaz. Ekranda yeni program başlatıldıktan sonra, yaklaşık 20 dakika maksimum program süresi gösterilir ve ardından süre güncellenir.

Alternatif iptal etme yöntemi mevcuttur:
1. Başlat / Beklet ▷‖ tuşuna dokunun.
2. Program seçme düğmesini "Sıfırlama" konumuna • çevirin.
3. 1 saniye bekleyin. Ekranda ––– görüntülenir.
Şimdi yeni bir yıkama programı ayarlayabilirsiniz.

12.12 Makine çalıştırıldıktan sonra çamaşır ekleme

+ simgesi yanıyorsa, kapağı her zaman açabilirsiniz.

Bir program veya gecikmeli başlatma çalışırken, cihaz kapağı kilitlenir. Gösterge ekranında ⊸□ göstergesi gösterilir.

ⓘ

Tamburdaki su sıcaklığı ve seviyesi çok yüksekse ve/veya tambur dönmeye devam ediyorsa kapağı açmamalısınız.

Giysi eklemek veya çıkarmak için:

1. Başlat / Beklet ▷‖ tuşuna dokunun.
Gösterge ekranında ilgili kapak kilidi göstergesi söner.
2. Cihaz kapağını açın. Gerekirse, kıyafet ekleyin veya çıkarın. Kapağı kapatın ve Başlat / Beklet ▷‖ tuşuna dokunun.
Program veya gecikmeli başlatma devam eder.

12.13 Program sonu

Program bittiğinde cihaz otomatik olarak durur. Sesli ikazlar çalışır (etkin ise). Ekranda 0:00 görünüyor

Başlat / Beklet ▷‖ tuşunun göstergesi söner.

Kapak kilidi açılır ve gösterge ⊸▯ kaybolur.

1. Makineyi devre dışı bırakmak için Açma / Kapama tuşuna basın.

Programın sona ermesinden beş dakika önce, enerji tasarrufu fonksiyonu otomatik olarak cihazı devre dışı bırakır.

ⓘ

Cihazı tekrar çalıştırdığınızda, ekranda önceki programın bitişi görüntülenir. Yeni bir yıkama devri ayarlamak için program düğmesini çevirin.

2. Çamaşırı cihazdan çıkarın.
3. Tamburun boşaldığından emin olun.
4. Küf ve koku oluşumunu önlemek için kapağı ve deterjan gözünü hafif açık halde tutun.

12.14 Program sonunda suyun dışarı tahliye edilmesi

Son durulamadan sonra suyun boşaltılmadığı bir program veya bir seçenek seçtiyseniz, program tamamlanır ama:

- Süre göstergesi alanında 0:00 belirir ve gösterge ekranında ⊸▯ kapak kilitli sembolü gösterilir.
- Başlat / Beklet ▷‖ tuşunun göstergesi yanıp sönmeye başlar.
- Tambur, çamaşırların kırışmasını önlemek için düzenli olarak dönmeye devam eder.
- Kapak kilitli kalır.
- Kapıyı açmak için suyu tahliye etmelisiniz:

1. Gerekirse, makine tarafından önerilen sıkma hızını düşürmek için Sıkma tuşuna dokunun.
2. Başlat / Beklet ▷‖ tuşuna basın: makine suyu boşaltır ve çamaşırı sıkar.

Suda Bekletme göstergesi ▭ veya 🔇 ekrandan kaybolur.

ⓘ

Sessiz 🔇 seçeneğini ayarladıysanız ve sıkma hızı değişmediyse Başlat / Beklet ▷‖ düğmesine bastığınızda cihaz yalnızca suyu boşaltır.

3. Program tamamlandığında ve kapak kilitli göstergesi ⊸▯ söndüğünde, kapağı açabilirsiniz.
4. Makineyi devre dışı bırakmak için birkaç saniye süreyle Açma / Kapama tuşuna basın.

12.15 Bekleme fonksiyonu

Bekleme fonksiyonu, enerji tüketimini azaltmak için şu durumlarda makineyi otomatik olarak devre dışı bırakır:

- Herhangi bir program çalışmıyorken makineyi 5 dakika kullanmadığınızda. Makineyi tekrar çalıştırmak için Açma / Kapama tuşuna basın.
- Program sona erdikten 5 dakika sonra devreye girer. Makineyi tekrar çalıştırmak için Açma / Kapama tuşuna basın. Ekranda son ayarlı programın bitişi gösterilir. Yeni bir program seçmek için program düğmesini çevirin.

Düğme "Sıfırlama" konumuna • çevrilirse, makine 30 saniye içerisinde otomatik olarak kapanır.

ⓘ

Kazandaki su boşaltılmadan sonlanan bir program veya fonksiyon seçilirse, Bekleme fonksiyonu suyu boşaltmanız gerektiğini hatırlatmak için **makineyi kapatmaz**.

ⓘ

Uzaktan kumanda bekleme seçeneğinin devreye girmesini önler, fakat 15 dakika sonra cihaz Ağ Bekleme Moduna girer ve ekranda yalnızca ⏵ göstergesi görünür.

13. BAKIM VE TEMİZLİK

⚠ **UYARI!**

Güvenlik bölümlerine bakın.

13.1 Periyodik temizleme takvimi

Periyodik temizleme cihazınızın ömrünü uzatmaya yardımcı olur.

Her programdan sonra hava sirkülasyonu sağlamak ve cihazın içindeki nemi kurutmak için kapağı ve deterjan dağıtıcısını hafifçe açık tutun.

Cihaz uzun süre kullanılmayacaksa: su musluğunu kapatın ve cihazın fişini çekin.

Periyodik temizlik takvim göstergesi:

Kireç Çözme	Yılda iki kez
Bakım yıkaması	Ayda bir kez
Kapı körük lastiğini temizleme	İki ayda bir
Kazan temizleme	İki ayda bir
Deterjan çekmecesini temizleme	İki ayda bir
Tahliye pompası filtresini temizleme	Yılda iki kez
Giriş hortumu ve valf filtresini temizleme	Yılda iki kez

13.2 Yabancı nesnelerin çıkartılması

ⓘ

Programı çalıştırmadan önce ceplerin boş olduğundan ve tüm gevşek elemanların bağlandığından emin olun.

Körük lastiği kıvrımında, filtrelerde ve tamburda fark ettiğiniz yabancı cisimleri (metal klips, düğmeler, madeni paralar vb.) çıkarın. "Çift kenar ağızlı kapak contası", "Tamburun temizlenmesi", "Tahliye pompasının temizlenmesi" ve "Giriş hortumunun ve valf filtresinin temizlenmesi" paragraflarına bkz. Perdeleri yıkarken dikkatli olun. Kancalarını çıkarın ya da perdeleri bir yıkama torbasına veya yastık kılıfının içine koyun. Gerekirse, lütfen Yetkili Servis Merkezi ile irtibata geçin.

13.3 Dış tarafını temizleme

Cihazı sadece hafif sabun ve ılık su ile temizleyin. Tüm yüzeyi kurulayın.

Bulaşık süngeri veya herhangi bir kazıyıcı materyal kullanmayın.

⚠ **DİKKAT!**

Alkol, solvent ya da kimyasal ürünler kullanmayın.

⚠ **DİKKAT!**

Metal yüzeyleri klor bazlı deterjan ile temizlemeyin.

13.4 Kireç Çözme

ⓘ

Bulunduğunuz bölgedeki su, sert veya orta sertlikteyse çamaşır makinelerine uygun bir kireç önleyici kullanmanızı tavsiye ederiz (ara sıra kireç çözme).

Kireç kalıntısı olup olmadığını tespit etmek için tamburun ve körük lastiğinin kıvrımlarının içini düzenli olarak kontrol edin.

ⓘ

Temizleyici ürünün ambalajında yazan talimatlara mutlaka uyun.

13.5 Bakım yıkaması

Düşük sıcaklık ve kısa süreli programların sık ve uzun kullanımı deterjan birikimine, tüy kalıntılarına, tambur ve kazanın içinde bakteri ve biyolojik katman oluşumuna neden olabilir. Bu, genellikle kötü kokulara ve küfe neden olur.

Bu kalıntıları gidermek ve cihazınızın iç parçalarını temizlemek için ayda en az 1 kere koruyucu yıkamayı çalıştırın:

1. Tüm çamaşırları tamburdan çıkarın.
2. Pamuklu programını en yüksek sıcaklık ile çalıştırın ve az miktarda toz deterjan veya özel makine temizleme ürünleri ekleyin. Mümkünse, Kazan Temizleme programını başlatın.

13.6 Kapak contası

Bu cihaz, giysilerden dökülen hafif tüylü liflerin su ile tahliye edilmesini sağlayan **kendi kendini temizleyen bir tahliye sistemi** ile tasarlanmıştır. Körük lastiğini düzenli olarak kontrol edin ve gerekirse aşağıdaki şemada açıklandığı gibi temizleyin. Bozuk paralar, düğmeler ve diğer küçük eşyalar, program bittiğinde lastik kıvrımından geri alınabilir.

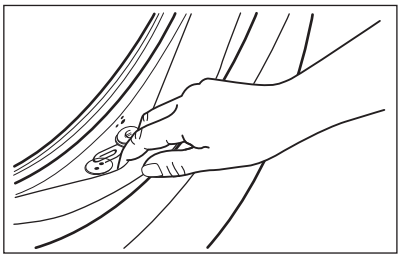

Eğer gerekirse, conta yüzeyini çizmeden amonyak krem temizleyici kullanarak temizleyin.

ⓘ

Ürünün ambalajında yazan talimatlara daima uyun.

13.7 Tambur temizleme

İstenmeyen birikintilerin oluşmasını önlemek için tamburu düzenli olarak kontrol edin.

Yıkama veya musluk suyu içerisindeki demir içeren yabancı maddelerin paslanmasından dolayı tambur içerisinde pas birikintileri oluşabilir

Tamburu, paslanmaz çelik için özel bir ürünle temizleyin.

ⓘ

Temizleyici ürünün ambalajında yazan talimatlara mutlaka uyun.
Tamburu asitli kireç çözücü ürünler, klor içeren aşındırıcı maddeler veya demir ya da çelik ovma teli ile temizlemeyin.

Mükemmel bir temizlik için:

1. Tamburu, paslanmaz çelik için özel bir ürünle temizleyin.

ⓘ

Temizleyici ürünün ambalajında yazan talimatlara mutlaka uyun.

2. Tüm çamaşırları tamburdan çıkarın.
3. Kısa pamuklu programını en yüksek sıcaklık ile çalıştırın ancak tambura çamaşır koymayın ve az miktarda toz deterjan veya özel makine temizleme ürünleri ekleyin. Mümkünse, Kazan Temizleme programını başlatın. Cihazınız Wi-Fi'ye bağlanabiliyorsa, özel program Kazan Temizleme, uygulama üzerinden indirilebilir.
4. Kalan her türlü atığı temizlemek için boş tambura manuel olarak az bir miktar toz deterjan veya makine temizleyici bir ürün koyun.

ⓘ

Zaman zaman, işlem sonunda gösterge ekranında ⁘ simgesi çıkabilir: bu, "tambur temizleme" işlemine yönelik bir öneridir. Tambur temizleme işlemi tamamlandıktan sonra, simge kaybolur.

13.8 Deterjan çekmecesinin temizlenmesi

Deterjan çekmecesinde kurumuş deterjan veya pıhtılaşmış yumuşatıcı kalıntıları ve/veya küf oluşumunu önlemek için her iki ayda bir aşağıdaki şemalarda açıklanan şekilde temizlik işlemini gerçekleştirin:

1. Çekmeceyi açın. Resimde gösterildiği gibi düğmeye basın ve çekmeceyi yukarı doğru çekin.

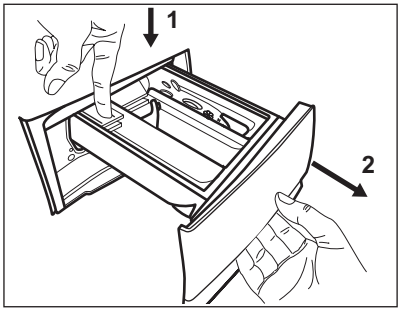

2. Temizlemeye yardımcı olması için katkı maddesi bölmesinin üst kısmını çıkarın. Çekmecenin üst ve alt kısmındaki tüm

deterjan kalıntılarının çıktığından emin olun. Çekmeceyi temizlemek için küçük bir fırça kullanın.

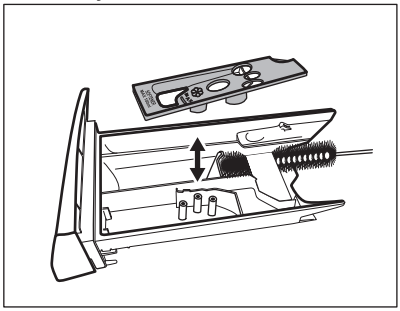

3. Biriken deterjan kalıntılarını gidermek için deterjan çekmecesini akan ılık su altında yıkayın. Temizleme işleminin ardından çıkardığınız üst bölmeyi yerine takın.

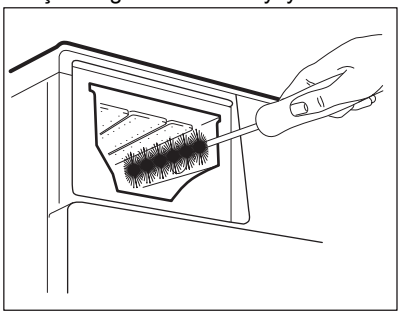

4. Deterjan çekmecesini kılavuz rayların içine yerleştirin ve kapatın. Tambura çamaşır koymadan durulama programını çalıştırın.

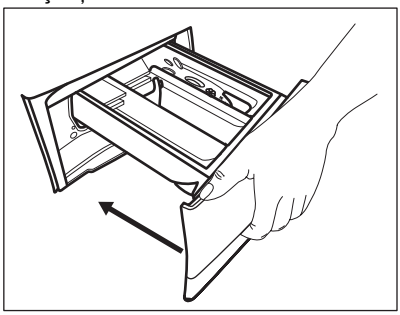

13.9 Su boşaltma pompası filtresinin temizlenmesi

⚠ UYARI!

Elektrik fişini prizden çekin.

ⓘ

Tahliye pompası filtresini düzenli olarak kontrol edin ve temiz olduğundan emin olun.

Aşağıdaki durumlarda su boşaltma pompasının filtresini temizleyin:
- Cihaz suyu tahliye etmiyor.
- Tambur dönmüyorsa.
- Cihaz, tahliye pompasının engellenmesi durumunda normal olmayan sesler çıkarır.
- Gösterge ekranında, E20 alarm kodu çıkıyor.

⚠ UYARI!

- Cihaz çalışırken filtreyi çıkarmayın.
- Makine içerisindeki su sıcaksa tahliye pompasını temizlemeyin. Su soğuyana kadar bekleyin

Pompa filtresini temizlemek için aşağıdaki şemalarda açıklandığı şekilde ilerleyin: Filtreyi çıkarırken dökülen suyu silmek için mutlaka yanınızda bir bez bulundurun.

1. Pompanın kapağını açın.

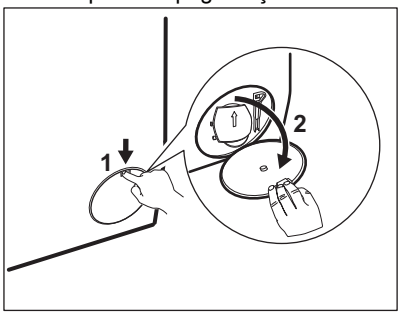

2. Dışarı sızan suyu biriktirmek için tahliye pompası erişiminin altına uygun bir kap koyun.

3. Kanalı aşağı doğru açın. Filtreyi çıkarırken dökülen suyu silmek için mutlaka yakınınızda bir bez bulundurun.

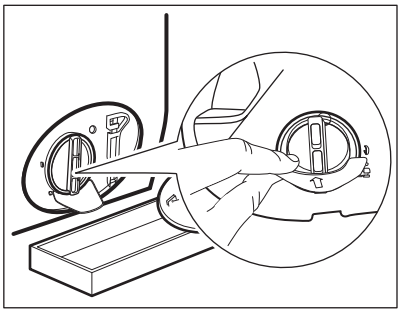

4. Çıkarmadan, filtreyi açmak için saat yönünün tersinde 180 derece çevirin. Suyun dışarı akmasına izin verin.

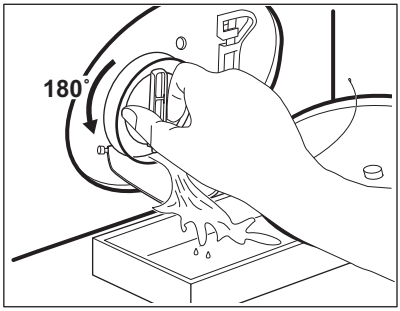

5. Kap suyla dolduğunda, filtreyi tekrar çevirin ve kabı boşaltın.
6. Su sızıntısı sona erene kadar 4. ve 5. adımları tekrarlayın.
7. Filtreyi, saatin tersi yönünde çevirerek çıkarın.

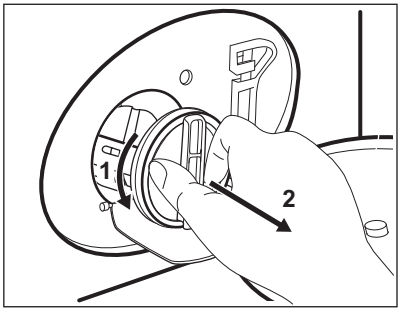

8. Gerekirse, tüyleri ve nesneleri filtre gözünden çıkarın.
9. Pompa çarkının döndüğünden emin olun. Aksine bir durumun olması halinde, Yetkili Servis Merkezi ile iletişime geçin.

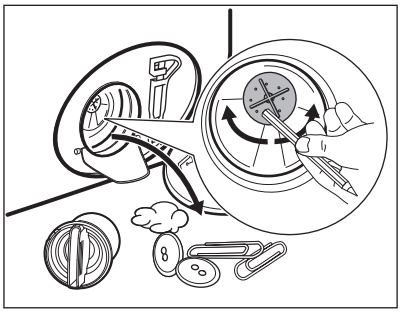

10. Su musluğunun altındaki filtreyi temizleyin.

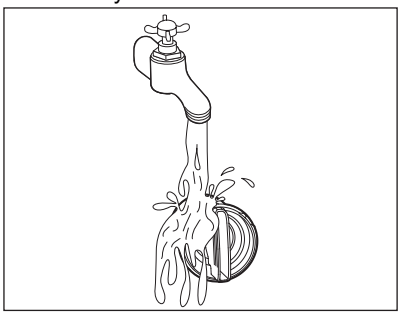

11. Saat yönünde çevirerek filtreyi özel yuvalara geri takın. Sızıntıların önüne geçmek için filtreyi doğru şekilde sıktığınızdan emin olun.

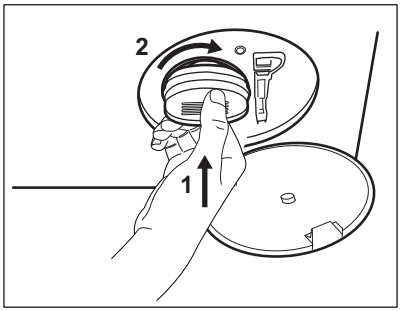

12. Pompa kapağını kapatın.

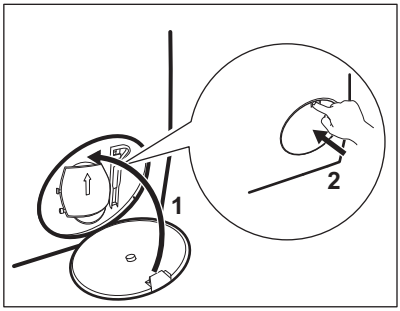

Acil su tahliyesi için pompa sistemini boşalttığınızda, tahliye sistemini su doldurarak tekrar etkinleştirmeniz gerekir:

a. Deterjan gözünün ana yıkama bölmesine 2 litre su koyun.

b. Su boşaltma programını seçerek suyun fazlasının atılmasını ve sistemin etkinleştirilmesini sağlayın.

13.10 Su giriş hortumu ve ventil filtresinin temizlenmesi.

Zamanla biriken kalıntıları temizlemek için giriş hortumu ve ventil filtrelerinin yılda iki kez temizlenmesi önerilir: Filtreleri temizlemek için aşağıdaki şemalarda açıklandığı şekilde ilerleyin:

1. Giriş hortumunu musluktan çıkarın ve filtreyi temizleyin.

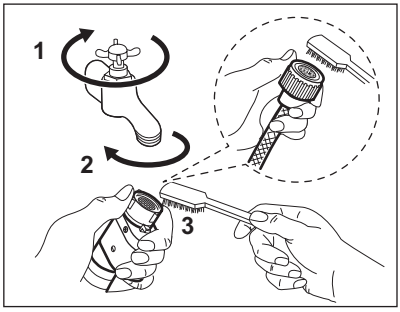

2. Halka somunu gevşeterek giriş hortumunu cihazdan çıkarın.

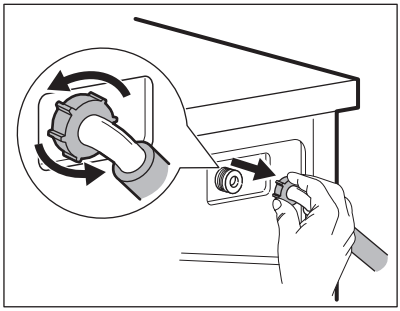

3. Cihazın arkasındaki valf filtresini, diş fırçası kullanarak temizleyin.

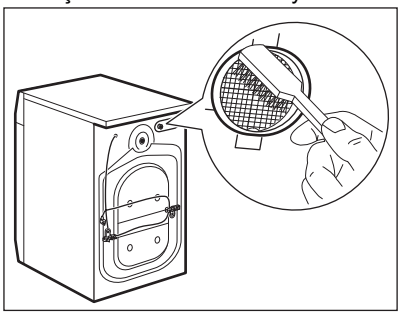

4. Hortumu cihazın arka tarafına bağlarken, su musluğunuzun konumuna göre sola veya sağa (dikey konumda değil) döndürün.

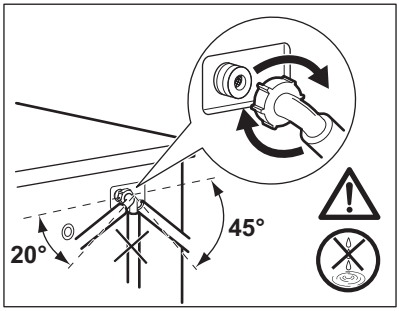

13.11 Acil durum tahliyesi

Cihaz suyu boşaltamazsa, "Tahliye pompasını temizleme" paragrafında açıklanan prosedürü uygulayın. Gerekirse pompayı temizleyin.

Acil su tahliyesi için pompa sistemini boşalttığınızda, tahliye sistemini su doldurarak tekrar etkinleştirmeniz gerekir:

1. Deterjan gözünün ana yıkama bölmesine 2 litre su koyun.
2. Su boşaltma programını seçerek suyun fazlasının atılmasını ve sistemin etkinleştirilmesini sağlayın.

13.12 Donmaya karşı önlemler

Cihaz sıcaklığın 0°C'nin altına düşebileceği bir alana kurulmuşsa, kalan suyu giriş hortumundan ve tahliye pompasından boşaltın.

1. Elektrik fişini prizden çekiniz.
2. Su musluğunu kapatın.
3. Giriş hortumunun iki ucunu bir kap içerisine koyun ve suyun hortumdan dışarı akmasına izin verin.
4. Tahliye pompasını boşaltın. Acil boşaltma prosedürüne başvurun.
5. Tahliye pompası boş olduğunda, giriş hortumunu tekrar takın.

⚠ UYARI!

Cihazı tekrar kullanmadan önce sıcaklığın 0°C'den fazla olduğundan emin olun.
Üretici düşük sıcaklıklardan kaynaklanan hasarlardan sorumlu değildir.

14. SORUN GİDERME

⚠ UYARI!

Güvenlik bölümlerine bakın.

14.1 Alarm Kodları ve Olası arızalar

Cihaz çalışmaya başlamıyor veya çalışma esnasında duruyor. Önce sorun için bir çözüm bulmaya çalışın (tablolara başvurun).

⚠ UYARI!

Herhangi bir kontrol yapmadan önce, cihazı devre dışı bırakın.

Bazı sorunlarla, ekranda bir alarm kodu gösterilir ve Başlat / Beklet ⏯ **düğmesi sürekli yanıp sönebilir:**

ⓘ

Cihaza aşırı yükleme yapılmışsa, tamburdan bazı giysileri çıkarın ve/veya 🔒 göstergesi sönene kadar aynı anda hem kapağa basılı tutun hem de Başlat / Beklet düğmesine basın (bkz. aşağıdaki resim).

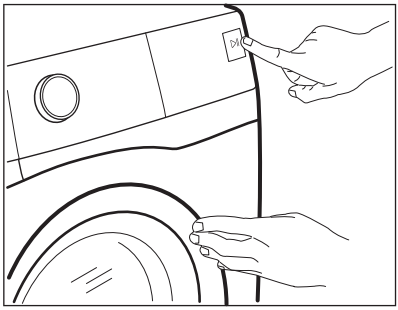

Sorun	Olası çözüm
E10 Cihaza düzgün bir şekilde su doldurulamıyor.	• Su musluğunun açık olduğundan emin olun. • Su giriş basıncının çok düşük olmadığından emin olun. Bu bilgiye ulaşmak için yerel su tedarikçinizi arayın. • Su musluğunun tıkalı olmadığından emin olun. • Giriş hortumunda bükülme veya hasar olmadığından emin olun. • Su giriş hortumunun bağlantısının doğru olduğundan emin olun. • Giriş hortumu filtresinin ve vana filtresinin tıkalı olmadığından emin olun. "Bakım ve Temizlik" bölümüne bakın.
E20 Cihaz suyu tahliye etmiyor.	• Lavabo borusunun tıkalı olmadığından emin olun. • Tahliye hortumunda dolanma veya bükülme olmadığından emin olun. • Tahliye filtresinin tıkalı olmadığından emin olun. Gerekirse, filtreyi temizleyin. "Bakım ve temizlik" bölümüne bakın. • Tahliye hortumunun bağlantısının doğru olduğundan emin olun. • Tahliye aşaması olmayan bir program ayarladıysanız, tahliye programını ayarlayın. Tahliye programı program düğmesinde yoksa, Uygulama üzerinden ayarlanabilir. • Kazanda su bırakacak bir seçenek ayarladıysanız, tahliye programını ayarlayın.
E40 Cihazın kapağı açıktır veya doğru şekilde kapatılmamıştır.	• Kapağın düzgün bir şekilde kapatıldığından emin olun.
E91 Dahili arıza. Cihazın elektronik devreleri arasında bağlantı yoktur.	• Program düzgün tamamlanmadı veya cihaz çok erken durdu. Cihazı kapatıp yeniden açın. • Alarm kodu görünürse, Yetkili Servis Merkezi ile temasa geçin.

EH0 Şebeke elektriği düzenli değil.	• Şebeke elektriği düzenli olana dek bekleyin.

Gösterge ekranında başka alarm kodları gösterilirse, cihazı devre dışı bırakın ve çalıştırın. Sorun devam ederse, Yetkili Servis Merkezi ile temasa geçin.
Makinede farklı bir sorun olması durumunda, olası çözümler için aşağıdaki tabloyu kontrol edin.

Sorun	Olası çözüm
Program başlamıyor.	• Elektrik fişinin prize takılı olduğundan emin olun. • Cihazın kapağının kapalı olduğundan emin olun. • Sigorta kutusundaki sigortaların doğru çalıştığından emin olun. • Başlat / Beklet ⏯ tuşuna basıldığından emin olun. • Gecikmeli başlatma seçeneği ayarlanmışsa, ayarı iptal edin ya da geri sayımın bitmesini bekleyin. • Açık ise Çocuk Kilidi fonksiyonunu devre dışı bırakın. • Seçilen programın düğme konumunu kontrol edin.
Makine hemen suyla doluyor ve su hemen tahliye ediliyor.	• Tahliye hortumunun doğru konumda olduğundan emin olun. Hortum çok alçakta olabilir. "Montaj talimatları" bölümüne başvurun.
Sıkma aşaması çalışmıyor ya da yıkama işlemi normalden uzun sürüyor.	• Sıkma programını ayarlayın. Tahliye programı program düğmesinde yoksa, Uygulama üzerinden ayarlanabilir. • Tahliye filtresinin tıkalı olmadığından emin olun. Gerekirse, filtreyi temizleyin. "Bakım ve temizlik" bölümüne bakın. • Kazan içindeki çamaşırları manuel olarak ayarlayın ve sıkma aşamasını tekrar başlatın. Bu soruna denge sorunları neden olabilir.
Zeminde su var.	• Su hortumu bağlantılarının sıkı olduğundan ve su kaçağı olmadığından emin olun. • Su giriş hortumunda ve tahliye hortumunda hasar olmadığından emin olun. • Deterjanın ve miktarının doğru olduğundan emin olun.
Cihazın kapağı açılmıyor.	• Kazanda su bırakacak bir yıkama programı seçilmediğinden emin olun. • Yıkama programının bittiğinden emin olun. • Tambur içerisinde su bulunuyorsa tahliye ya da sıkma programını seçin. Sıkma ve tahliye programları program düğmesinde yoksa, Uygulama üzerinden ayarlanabilirler. • Cihazın elektrik gücünü aldığından emin olun. • Bu sorunun nedeni bir cihaz arızası olabilir. Yetkili Servis Merkezi ile iletişime geçin. • Remote Start Mode özelliğinin etkinleştirilmediğinden emin olun. Devre dışı bırakın.

Sorun	Olası çözüm
Gösterge ekranı kablosuz göstergesini  göstermiyor.	• Kablosuz bağlantı sinyalini kontrol edin. • Kablosuz bağlantının açık olduğundan emin olun. "Wi-Fi - Bağlantı Kurulumu" bölümünde "Çamaşır makinesi kablosuz bağlantısının yapılandırılması" paragrafına başvurun. • Ev ağınızı ve yönlendiricinizi kontrol edin. • Yönlendiriciyi yeniden başlatın. • Kablosuz ağınızda başka problemler varsa kablosuz hizmet sağlayıcınız ile iletişime geçin.
Uygulama, cihaz ile bağlantı kuramıyor.	• Kablosuz bağlantı sinyalini kontrol edin. • Akıllı cihazınızın kablosuz ağa bağlı olup olmadığını kontrol edin. • Ev ağınızı ve yönlendiricinizi kontrol edin. • Yönlendiriciyi yeniden başlatın. • Kablosuz ağınızda başka sorunlar varsa kablosuz hizmet sağlayıcınız ile iletişime geçin. • Yeni bir yönlendirici kurulduğunda veya yönlendirici yapılandırması değiştirildiğinde cihazın, akıllı cihazınızın veya ikisinin de yapılandırılması gerekebilir.
Uygulama makine ile sık sık bağlantı kuramıyor.	• Kablosuz sinyalin cihaza ulaştığından emin olun. Yönlendiriciyi mümkün olduğu kadar cihazın yanına getirmeye çalışın veya bir kablosuz menzil genişletici satın almayı düşünebilirsiniz. • Kablosuz sinyalinin, mikrodalga tarafından kesilmediğinden emin olun. Mikrodalgayı kapatın. Aynı anda mikrodalgayı ve uzaktan kumandayı kullanmaktan kaçının.
Gösterge ekranında UPd görünüyor. Açma / Kapama düğmesi dışında tüm düğmeler devre dışıdır.	• Cihaz, mevcut güncellemeleri indiriyor. Güncelleme süreci tamamlanana kadar bekleyin. Cihazı güncelleme esnasında devre dışı bırakırsanız, yeniden etkinleştirdiğinizde güncellemeye devam eder.
Cihaz, normal olmayan ses ve titreşimler çıkarıyor.	• Cihaz seviyesinin doğru olduğundan emin olun. "Montaj talimatları" bölümüne başvurun. • Ambalajın ve / veya nakliye cıvatalarının çıkarıldığından emin olun. "Montaj talimatları" bölümüne başvurun. • Tambura daha fazla çamaşır ekleyin. Çamaşır yükü çok az olabilir.
Program çalışırken program süresi artıyor veya azalıyor.	• SensiCare System seçeneği çamaşır tipine ve çamaşır yükleme boyutuna göre program süresini ayarlayabilir. "Günlük Kullanım" bölümünde "SensiCare System yük algılama" kısmına bakın.
Yıkama performansı tatmin edici değil.	• Deterjan miktarını artırın veya farklı bir deterjan kullanın. • İnatçı lekeleri çıkarmak için, çamaşırları yıkamadan önce özel ürünler uygulayın. • Doğru sıcaklığı ayarladığınızdan emin olun. • Çamaşır yükünü azaltın.
Yıkama programı esnasında tamburda çok fazla köpük var.	• Deterjan miktarını veya tek doz deterjan veya tablet sayısını azaltın.

Sorun	Olası çözüm
Yıkama programının ardından, deterjan gözünde bazı deterjan kalıntıları var.	• Kanatçığın doğru konumda olduğundan emin olun (toz deterjan için YUKARI - sıvı deterjan için AŞAĞI). • Deterjan gözünü, bu kullanım kılavuzunda verilen talimatlara göre kullandığınızdan emin olun.

Kontrol sonrasında, cihazı çalıştırın. Program, kesildiği noktadan itibaren devam eder.
Sorun tekrarlanırsa, Yetkili Servis Merkezi ile iletişim kurun.
Servis merkezi için gerekli bilgiler, bilgi etiketinde bulunmaktadır.

15. TÜKETİM DEĞERLERİ

15.1 Açıklama

ⓘ

Cihazla birlikte verilen enerji etiketindeki QR kodu, cihazın performansıyla ilgili olarak EU EPREL veri tabanında tutulan bilgiler için bir web bağlantısı sunmaktadır. Enerji etiketini, kullanım kılavuzu ve bu cihazla birlikte verilen diğer tüm belgelerle birlikte referans olması açısından saklayın.
Aynı bilgileri ayrıca, **https://eprel.ec.europa.eu** linkini ve cihazın bilgi etiketinde verilen model adını ve ürün numarasını kullanarak EPREL'de bulabilirsiniz.

ⓘ

Değerler ve program süresi, farklı koşullara bağlı olarak (ör. oda sıcaklığı, su sıcaklığı ve basıncı, yük boyutu ve çamaşır türü, besleme voltajı) ve ayrıca bir programın varsayılan ayarını değiştirmeniz halinde değişebilir.

15.2 Komisyon Yönetmeliği AB 2019/2023 ve işbirliği yapılan pazarlardaki tüm yeni ek standartlara göre (*)

Eco 40-60 program	kg	kWsa	Litre	sa:dk	% 1)	°C	dev/dk 2)
Tam yük	12.0	0.950	79.0	03:59	52,00	35.0	1300
Yarım yük	6.0	0.540	60.0	02:59	52,00	31.0	1351
Çeyrek yük	3.0	0.180	35.0	02:59	54,00	23.0	1351

1) Sıkma programından sonra kalan nem. Sıkma hızı ne kadar yüksek olursa, gürültü o kadar yüksek ve kalan nem o kadar düşük olur.
2) Maksimum sıkma hızı.

15.3 Sık kullanılan programlar

ⓘ
Bu değerler yalnızca bilgi amaçlıdır.

Program	kg	kWsa	Litre	sa:dk	% 1)	°C	dev/dk 2)
Pamuklu 3) 90 °C	12.0	3.300	100.0	04:10	52,00	85.0	1400
Pamuklu 60 °C	12.0	2.300	100.0	04:00	52,00	55.0	1400
Pamuklu 4) 20 °C	12.0	0.350	100.0	03:10	52,00	20.0	1400
Sentetik 40 °C	5.0	0.900	65.0	02:35	35,00	40.0	1200
Hassas 5) 30 °C	2.0	0.350	55.0	01:05	35,00	30.0	1200
Yünlü 30 °C	2.0	0.300	70.0	01:15	30,00	30.0	1200

(*) BK Enerji ile İlgili Ürünler ve Enerji Bilgisi için Çevreci Tasarım Yönetmeliği; Ukrayna kararnamesi 834/2023; AS/NZS2040 ve AS/NZS6400
Sıcaklıklar ve yükler otomatik olarak ayarlanır ve tüm modeller için görünmeyebilir.

1) Sıkma programından sonra kalan nem. Sıkma hızı ne kadar yüksek olursa, gürültü o kadar yüksek ve kalan nem o kadar düşük olur.

2) Sıkma hızına ilişkin referans gösterge.

3) Aşırı kirli tekstil ürünlerini yıkamak için uygundur.

4) Hafif kirli pamuklu, sentetik ve karışık kumaşları yıkamak için uygundur.

5) Az kirli çamaşırlar için hafif yıkama döngüsü olarak da çalışır.

Farklı modlarda güç tüketimi

Kapalı (W)	Bekleme (W)	Gecikmeli başlatma (W)	Ağ tabanlı bekletme (W)
0,50	0,50	4,00	2,00 1)

Kapalı/Bekleme moduna süre maksimum 15 dakikadır.

1) Bağlantı fonksiyonun enerji tüketimi yılda yaklaşık 17,5 kWsa'tir. Bu fonksiyonun bağlantısını kesmek için, lütfen 'Wi-fi - Bağlantı kurulumu' bölümüne bakın.

16. HIZLI KILAVUZ

16.1 Günlük kullanım

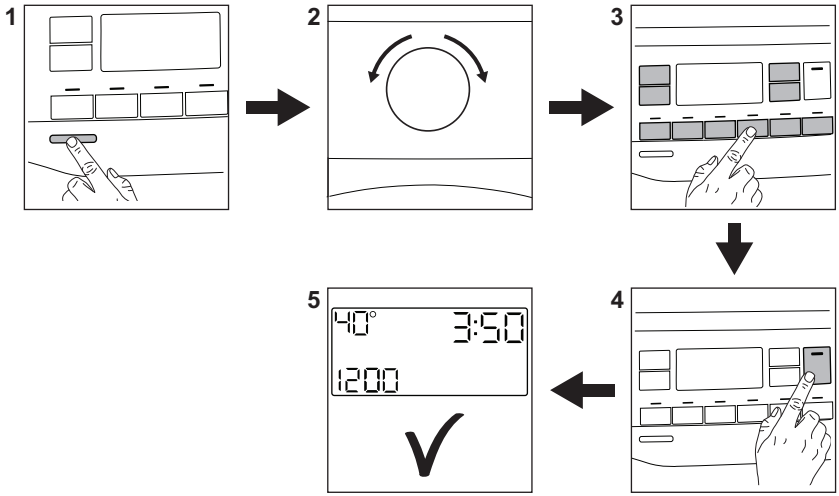

- Fişi prize takın.
- Musluğu açın.
- Cihazı açmak **(1)** için **Açma / Kapama** tuşuna basın.
- İstenen programı **(2)** seçmek için program düğmesini çevirin.
- İlgili dokunmatik tuşları **(3)** kullanarak istediğiniz seçenekleri seçin.
- Çamaşırları, önerilen maksimum yükü aşmadan tambura koyun. Kapağı kapatın ve conta ile kapak arasında çamaşır kalmadığından emin olun.
- Deterjan ve diğer takviye ürünlerini, uygun deterjan bölmesine doldurun.
- Programı başlatmak için **Başlat / Beklet** ▷‖ tuşuna **(4)** basın.
- Makine çalışmaya başlar.
- Programın sonunda çamaşırları çıkarın.
- Cihazı kapatmak için **Açma / Kapama** tuşuna basın.

16.2 Tahliye pompası filtresinin temizlenmesi

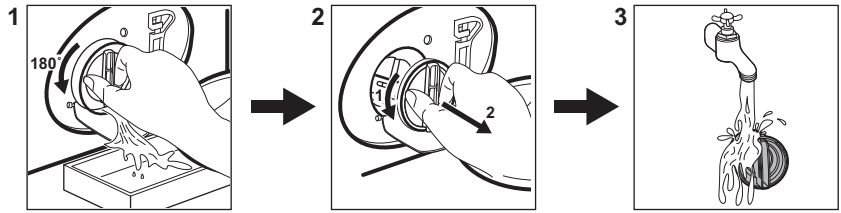

Filtreyi düzenli olarak ve özellikle ekranda alarm kodu E20 görünürse temizleyin.

16.3 Programlar

Programlar	Çamaşır Yükü	Ürün açıklaması
QuickCare 59 dk.	8.0 kg	Pamuklu ve sentetik çamaşırlar. Bu program kısa sürede iyi yıkama performansı sunar. ⓘ Standart program süresi 5 kg'lık çamaşır yükü için geliştirilmiştir. Daha küçük veya daha büyük bir miktarda çamaşır yıkarken, mükemmel sonuçlar için yıkama süresi otomatik olarak azalır veya artar.
Pamuklu	12.0 kg	Beyaz ve renkli pamuklu kumaşlar programı. Normal ve ağır kirli çamaşırlar için idealdir.
Sentetik	5.0 kg	Sentetik çamaşırlar veya karışık kumaş çamaşırlar.
Hassas	2.0 kg	Akrilik, viskoz, polyester gibi hassas kumaşlar.
Yünlü/İpekli	2.0 kg	Makinede yıkanabilen yünlüler, elde yıkanabilen yünlüler ve hassas kumaşlar.
Hızlı 20 dk.	3.0 kg	Hafif kirli veya bir kere giyilmiş pamuklu ve sentetik çamaşırlar.
Buharlı Tazeleme	2.0 kg	Kırışıklıkları giderilmesi gereken pamuklu ve sentetik çamaşırlar.
Sıkma/Boşaltma	12.0 kg	Çamaşırı sıkmak ve tamburdaki suyu boşaltmak için. Yünlüler ve hassas kumaşlar haricinde tüm kumaşlar.
Durulama	12.0 kg	Tüm kumaşlar, yünlüler ve çok hassas kumaşlar hariç. Durulama ve sıkma programı.
Kot	4.0 kg	Kot kıyafetler ve yünlü çamaşırlar.
Yorgan	3.0 kg	Sentetik veya kuş tüyü battaniye ve yorganlar, dolgulu giysiler.
Outdoor	2.0 kg **1)** 1.0 kg **2)**	Modern açık hava spor giysiler.
Hijyen	12.0 kg	Beyaz pamuklu çamaşırlar. Bu program bakterileri ve virüsleri %99,99 oranında giderir **3)** Ayrıca alerjen miktarının uygun şekilde azaltılmasını sağlar.

Programlar	Çamaşır Yükü	Ürün açıklaması
Eko 40-60	12.0 kg	Pamuklular için enerji tasarruflu program. Sıcaklığı düşürür ve iyi yıkama sonuçları için süreyi uzatır.

1) Yıkama programı.

2) Yıkama programı ve su geçirmezlik sağlama aşaması.

3) 2021'de Swissatest Testmaterialien AG tarafından gerçekleştirilen kurum dışı bir test ile Staphylococcus aureus, Enterococcus faecium, Candida albicans, Pseudomonas aeruginosa ve MS2 Bakteriyofaj üzerindeki etkileri test edilmiştir (Test Raporu No. 202120117).

Cihazın her program için belirtilen azami **kapasiteye yüklenmesi enerji ve su tüketimini azaltmaya yardımcı olur**.

Yıkama programları için uygun deterjanlar

Program	Evrensel toz[1)]	Evrensel sıvı deterjan	Renkliler için sıvı deterjan	Hassas yünlüler	Özel
Ultraquick 59 dk.	--	▲	▲	--	--
Pamuklu	▲	▲	▲	--	--
Sentetik	▲	▲	▲	--	--
Hassas	--	--	--	▲	▲
Yünlü/İpekli	--	--	--	▲	▲
Hızlı 20 dk.	--	▲	▲	--	--
Kot	--	▲	▲	--	▲
Yorgan	--	--	--	▲	▲
Outdoor	--	--	--	▲	▲
Hijyen	▲	▲	--	--	▲
Eco 40-60	▲	▲	▲	--	--

1) 60 °C'den yüksek sıcaklıkta toz deterjan kullanılması önerilir.

▲ = Tavsiye Edilir

-- = Tavsiye Edilmez

16.4 Deterjan tipi ve miktarı.

- Sadece özel olarak çamaşır makineleri için üretilmiş deterjanları ve takviye ürünlerini kullanın. Öncelikle, aşağıdaki genel kuralları izleyin:
  - hassas olanlar hariç her türlü kumaş için toz deterjanlar (tabletler ve tek doz deterjanlar da dahil). Beyazlar ve hijyen gerektiren çamaşırlar için ağartıcı içeren toz deterjanları tercih edin,
  - sıvı deterjanlar (ayrıca tek dozluk deterjanlar), tercihen tüm kumaş türleri için düşük sıcaklıkta yıkama programları (maksimum 60 °C) veya sadece yünlüler için özel olanlar.
- Farklı türden deterjanları karıştırmayın.
- Şu durumlarda daha az deterjan kullanın:
  - az miktarda çamaşır yıkıyorsanız,
  - çamaşırlar hafif kirliyse,
  - yıkama sırasında ciddi miktarda köpük oluşuyorsa.
- Deterjan tabletleri veya kapsüllerini kullanırken, bunları deterjan bölmesine değil daima tamburun içine koyun ve üreticinin talimatlarını takip edin.

Yetersiz deterjan şunlara neden olabilir:
- yetersiz yıkama sonuçları,
- beyazlarda grileşme,
- yağlı giysiler,
- cihaz içerisinde küf oluşumu.

Aşırı deterjan şunlara neden olabilir:
- aşırı köpürme,
- daha düşük yıkama etkisi,
- yetersiz durulama,
- daha fazla çevre kirliliği.

16.5 Periyodik temizleme takvimi

Periyodik temizleme cihazınızın ömrünü uzatmaya yardımcı olur.

Her programdan sonra hava sirkülasyonu sağlamak ve cihazın içindeki nemi kurutmak için kapağı ve deterjan dağıtıcısını hafifçe açık tutun.

Cihaz uzun süre kullanılmayacaksa: su musluğunu kapatın ve cihazın fişini çekin.

Periyodik temizlik takvim göstergesi:

Kireç Çözme	Yılda iki kez
Bakım yıkaması	Ayda bir kez
Kapı contasını temizleme	İki ayda bir
Kazan temizleme	İki ayda bir
Deterjan çekmecesini temizleme	İki ayda bir
Tahliye pompası filtresini temizleyin	Yılda iki kez
Giriş hortumu ve valf filtresini temizleyin	Yılda iki kez

Kireç kalıntısı olup olmadığını tespit etmek için tamburun ve körük lastiğinin kıvrımlarının içini düzenli olarak kontrol edin. Boş tambur ve kireç çözücü ürün ile ara sıra bir program çalıştırmanızı öneririz.

Yabancı nesnelerin çıkartılması

ⓘ

Programı çalıştırmadan önce ceplerin boş olduğundan ve tüm gevşek elemanların bağlandığından emin olun.

Kapak contasında, filtrelerde ve tamburda fark ettiğiniz yabancı cisimleri (metal klips, düğmeler, madeni paralar vb.) çıkarın.

Gerekirse, lütfen Yetkili Servis Merkezi ile irtibata geçin.

Kapak contası

Bu cihaz, giysilerden dökülen hafif tüylü liflerin su ile tahliye edilmesini sağlayan **kendi kendini temizleyen bir tahliye sistemi** ile tasarlanmıştır. Körük lastiğini düzenli olarak kontrol edin ve gerekirse aşağıdaki şemada açıklandığı gibi temizleyin. Bozuk paralar, düğmeler ve diğer küçük eşyalar, program bittiğinde lastik kıvrımından geri alınabilir.

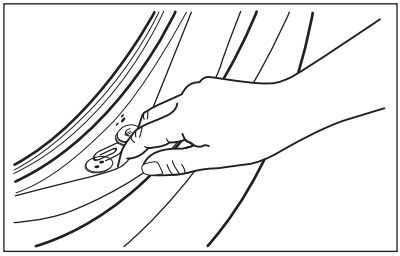

Eğer gerekirse, conta yüzeyini çizmeden amonyak krem temizleyici kullanarak temizleyin.

Filtre yuvasında tiftik veya yabancı nesne varsa bunları alın ve yuvayı temizleyin.

16.6 Wi-Fi - Bağlantı kurulumu

Bu bölümde akıllı cihazınızın Wi-Fi ağına ve mobil cihazlara nasıl bağlanacağı anlatılır.

Bu fonksiyon, mobil cihazlarınız üzerinden bildirimler almanızı ve cihazınızı kontrol etmenizi ve izlemenizi sağlar.

Fabrika ayarı olarak Wi-Fi özelliği kapalıdır.

Geniş yelpazedeki özellik ve hizmetlerden yararlanmak üzere cihazınızı bağlantıda tutmak için aşağıdaki adımları uygulayın:
- İnternet bağlantısı için evdeki kablosuz ağ etkin olmalıdır.
- Mobil cihazınız kablosuz ağa bağlı olmalıdır.

Wi-Fi modül parametreleri	
Frekans	Avrupa pazarına uygun aralık: 2,412 - 2,472 GHz
Protokol	IEEE 802.11b/g/n
Maksimum Güç	<20 dBm

Şifreleme	WPA, WPA2, WPA3

Cihazın kablosuz bağlantısının yapılandırılması

1. Makineyi çalıştırmak için birkaç saniye süreyle Açma / Kapama tuşuna basın. Kablosuz yapılandırmaya devam etmeden önce yaklaşık 10 saniye bekleyin.
2. Program düğmesini çevirerek bir program seçin.
3. Bir 'klik' sesi duyulana kadar Time Manager ve Başlangıç Erteleme düğmelerini birkaç saniye aynı anda basılı tutun. Düğmeleri serbest bırakın.

   Ekranda 5 saniye boyunca On görünür ve ⌔ göstergesi yanıp sönmeye başlar.

Kablosuz modül başlatılır.

ⓘ

Uygulamanızın bağlantı için hazır olduğundan emin olun.

4. Yaklaşık 10 saniye sonra gösterge ekranında AP (**Access Point**) görünür.

Erişim noktası yaklaşık 5 dakika açık olacaktır.

5. Akıllı cihazınızdaki Uygulama'i yapılandırın ve cihazınızı Wi-Fi ağınıza bağlamak için talimatları takip edin.
6. Bağlantı yapılandırılırsa, program bilgi ekranı geldiğinde ekranda gösterge ⌔ görünür.

ⓘ

Cihazı her açtığınızda, cihazın ağa otomatik olarak bağlanması yaklaşık 10 saniye sürer. ⌔ göstergesinin yanıp sönmesi durduğunda bağlantı hazırdır.

Kablosuz bağlantıyı kapatmak içinilk sesli sinyal duyulana kadar Time Manager ve Başlangıç Erteleme tuşlarını aynı anda birkaç saniye basılı tutun. Tuşları serbest bırakın.

OFF 5 saniye süreyle ekranda görünür.

ⓘ

Cihazı kapatıp açarsanız, kablosuz bağlantı otomatik olarak kapanır.

Kablosuz bağlantı erişim bilgilerini kaldırmak için, ikinci sesli sinyal duyulana kadar Time Manager ve Başlangıç Erteleme düğmelerini aynı anda birkaç saniye basılı tutun. $---$ simgesi bir kaç saniye süreyle gösterge ekranında görünür.

17. TÜKETİCİNİN SEÇİMLİK HAKLARI

1. Malın ayıplı olduğunun anlaşılması durumunda tüketici;
   a. Satılanı geri vermeye hazır olduğunu bildirerek sözleşmeden dönme,
   b. Satılanı alıkoyup ayıp oranında satış bedelinden indirim isteme,
   c. Aşırı bir masraf gerektirmediği takdirde, bütün masrafları satıcıya ait olmak üzere satılanın ücretsiz onarılmasını isteme,
   d. İmkân varsa, satılanın ayıpsız bir misli ile değiştirilmesini isteme, seçimlik haklarından birini kullanabilir. Satıcı, tüketicinin tercih ettiği bu talebi yerine getirmekle yükümlüdür.
2. Ücretsiz onarım veya malın ayıpsız misli ile değiştirilmesi hakları üretici veya ithalatçıya karşı da kullanılabilir. Bu fıkradaki hakların yerine getirilmesi konusunda satıcı, üretici ve ithalatçı müteselsilen sorumludur. Üretici veya ithalatçı, malın kendisi tarafından piyasaya sürülmesinden sonra ayıbın doğduğunu ispat ettiği takdirde sorumlu tutulmaz.
3. Ücretsiz onarım veya malın ayıpsız misli ile değiştirilmesinin satıcı için orantısız güçlükleri beraberinde getirecek olması hâlinde tüketici, sözleşmeden dönme veya ayıp oranında bedelden indirim haklarından birini kullanabilir. Orantısızlığın tayininde malın ayıpsız değeri, ayıbın önemi ve diğer seçimlik haklara başvurmanın tüketici açısından sorun teşkil edip etmeyeceği gibi hususlar dikkate alınır.
4. Ücretsiz onarım veya malın ayıpsız misli ile değiştirilmesi haklarından birinin seçilmesi durumunda bu talebin satıcıya, üreticiye veya ithalatçıya

yöneltilmesinden itibaren azami otuz iş günü, konut ve tatil amaçlı taşınmazlarda ise altmış iş günü içinde yerine getirilmesi zorunludur. Ancak, bu Kanunun 58 inci maddesi uyarınca çıkarılan yönetmelik eki listede yer alan mallara ilişkin, tüketicinin ücretsiz onarım talebi, yönetmelikte belirlenen azami tamir süresi içinde yerine getirilir. Aksi hâlde tüketici diğer seçimlik haklarını kullanmakta serbesttir.

5. Tüketicinin sözleşmeden dönme veya ayıp oranında bedelden indirim hakkını seçtiği durumlarda, ödemiş olduğu bedelin tümü veya bedelden yapılan indirim tutarı derhâl tüketiciye iade edilir.
6. Seçimlik hakların kullanılması nedeniyle ortaya çıkan tüm masraflar, tüketicinin seçtiği hakkı yerine getiren tarafça karşılanır. Tüketici bu seçimlik haklarından biri ile birlikte 11/1/2011 tarihli ve 6098 sayılı Türk Borçlar Kanunu hükümleri uyarınca tazminat da talep edebilir.

Tüketici, garantiden doğan haklarının kullanılması ile ilgili olarak çıkabilecek uyuşmazlıklarda yerleşim yerinin bulunduğu veya tüketici işleminin yapıldığı yerdeki Tüketici Hakem Heyetine veya Tüketici Mahkemesine başvurabilir.

Üretici / İhracatçı :

ELECTROLUX APPLIANCES AB

BUSINESS SECTOR EMA-EMEA (SEE)

ST GÖRANSGATAN 143

SE-105 45 STOCKHOLM

SWEDEN

TEL: +46 (8) 738 60 00

FAX: +46 (8) 738 63 35

www.electrolux.com

İthalatcı: Electrolux Day. Tük. Mam. San. Tic. A.Ş.

Adres: İnci Çıkmazı No:3 İnci Ofis Zemin Kat

Daire:6 Altunizade 34662

Üsküdar, İstanbul-Türkiye

Müşteri Hizmetleri : 0 850 2503589

musteri_hizmetleri@electrolux.com

WEB: www.electrolux.com.tr

Kullanım Ömrü Bilgisi :

Kullanım ömrü küçük ev aletlerinde 7 yıl, diğer beyaz eşya ürünlerinde ise 10 yıldır. Kullanım ömrü, üretici ve/veya ithalatçı firmanın cihazınızla ilgili yedek parça temini ve bakım süresini ifade eder.

AEEE Yönetmeliğine Uygundur.

18. DİKKATE ALINMASI GEREKEN ÇEVRESEL FAKTÖRLER

Üzerinde sembolü bulunan malzemeleri geri dönüşüme gönderin ♺. Ambalajı geri dönüştürmek için ilgili kaplara koyun. Elektrikli ve elektronik cihazların atıklarını geri dönüştürerek çevreyi ve insan sağlığını korumaya yardımcı olun. Üstü çizili tekerlekli çöp kutusu sembolü  evsel atıklarla atmayın. Ürünü bulunduğunuz bölgedeki geri dönüşüm tesisine götürün veya belediye yetkilileriyle iletişime geçin.

electrolux.com

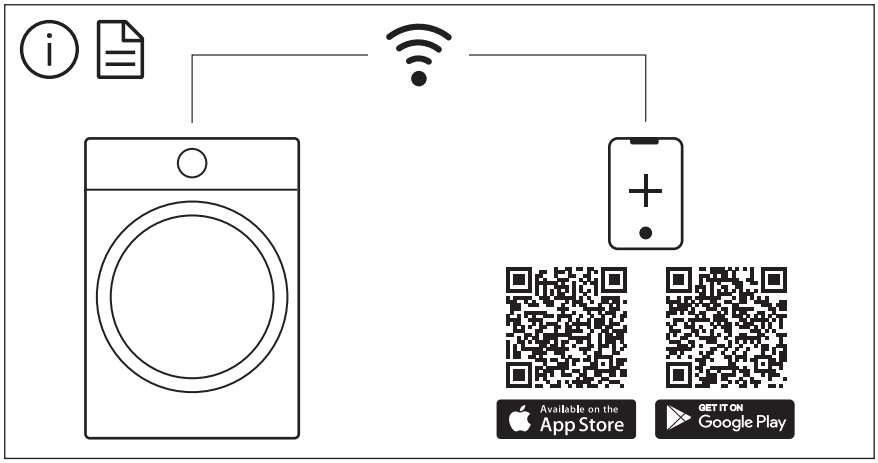

The software in this product contains components that are based on free and open source software. Electrolux gratefully acknowledges the contributions of the open software and robotics communities to the development project.

To access the source code of these free and open source software components whose license conditions require publishing, and to see their full copyright information and applicable license terms, please visit:
http://electrolux.opensoftwarerepository.com (folder NIUS)

128035660-A-172026