Electrolux

electrolux.com/register

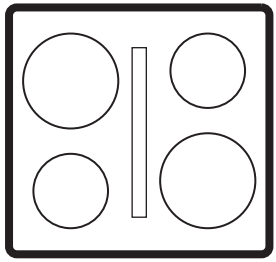

ECC63410CB

SQ Udhëzimet për përdorim | **Vatër gatimi** 2
MK Упатство за ракување | **Плоча за готвење** 20

INSTALIMI / МОНТАЖА

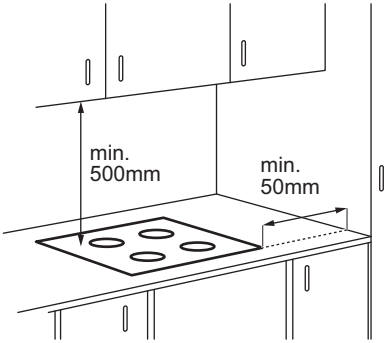

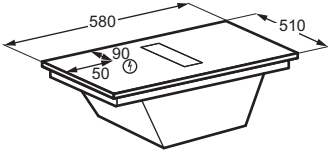

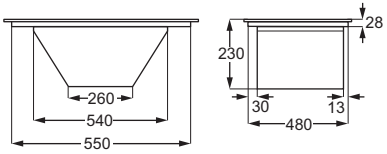

A

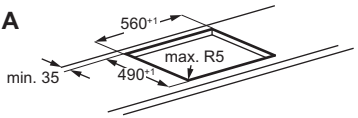

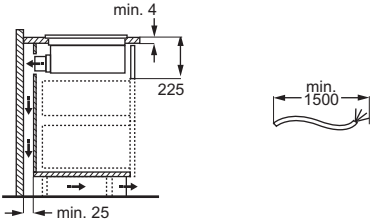

B

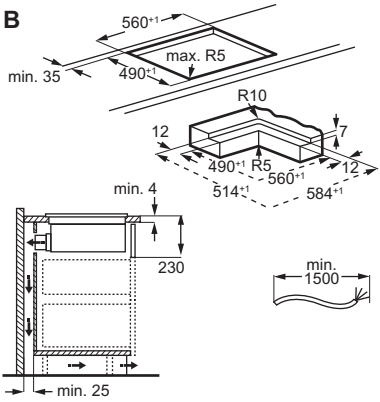

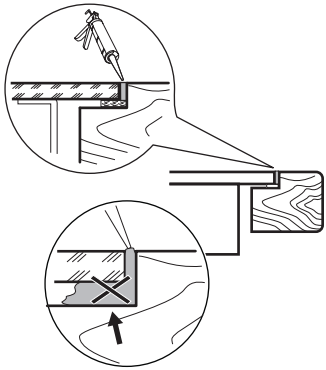

YouTube www.youtube.com/electrolux
www.youtube.com/aeg

How to Install your
AEG/Electrolux Extractor Hob

1. INFORMACIONI I SIGURISË.....**3**
2. UDHËZIMET PËR SIGURINË.....**6**
3. MONTIMI.....**8**
4. PËRPARA PËRDORIMIT TË PARË.....**9**
5. PËRSHKRIMI I PRODUKTIT.....**10**
6. PËRDORIMI I PËRDITSHËM.....**11**
7. UDHËZUESI I GATIMIT.....**14**
8. KUJDESI DHE PASTRIMI.....**14**
9. ZGJIDHJA E PROBLEMEVE.....**16**
10. TË DHËNAT TEKNIKE.....**17**
11. EFIKASITET ENERGJIE.....**17**
12. SHQETËSIME MJEDISORE.....**19**

1. ⚠ INFORMACIONI I SIGURISË

Përpara instalimit dhe përdorimit të kësaj pajisjeje, lexoni me kujdes udhëzimet e dhëna. Prodhuesi nuk është përgjegjës për lëndimet apo dëmet si rezultat i instalimit apo përdorimit të pasaktë. Gjithmonë mbajini udhëzimet në një vend të sigurt dhe ku mund të arrihen lehtë për t'iu referuar në të ardhmen.

1.1 Siguria e fëmijëve dhe personave vulnerabël

- Kjo pajisje mund të përdoret nga fëmijë të moshës 8 vjeç e sipër dhe persona me aftësi të kufizuara fizike, ndijimesh ose mendore ose që nuk kanë eksperiencë dhe njohuri, nëse këta mbahen nën mbikëqyrje ose udhëzohen për përdorimin e sigurt të pajisjes dhe i kuptojnë rreziqet e përdorimit. Fëmijët nga nën 8 vjeç dhe personat me aftësi të kufizuara shumë të theksuara dhe komplekse duhet të mbahen larg nga pajisja, përveçse kur mbahen nën monitorim të vazhdueshëm.
- Fëmijët duhet të mbikëqyren për tu siguruar që ata të mos luajnë me pajisjen.
- Mbajeni paketimin larg fëmijëve dhe hidheni siç duhet.
- PARALAJMËRIM: Pajisja dhe pjesët e saj të arritshme nxehen gjatë përdorimit. Mbajini fëmijët dhe kafshët shtëpiake larg gjatë përdorimit dhe ftohjes.
- Aktivizoni pajisjen e sigurisë për fëmijë, nëse ofrohet.
- Fëmijët nuk duhet ta pastrojnë apo mirëmbajnë pajisjen pa mbikëqyrje.

1.2 Siguria e përgjithshme

- Kjo pajisje përdoret vetëm për gatim.
- Kjo pajisje është krijuar për përdorim shtëpiak në ambient të brendshëm.
- Kjo pajisje mund të përdoret në zyra, dhoma hoteli, dhoma bujtine, dhoma hoteli rural, si dhe në vende të ngjashme ku përdorimi nuk tejkalon (mesatarisht) nivelet e përdorimit shtëpiak.
- PARALAJMËRIM: Rrezik zjarri: Mos ruani artikuj mbi sipërfaqet e gatimit.
- KUJDES: Procesi i gatimit duhet të mbikëqyret. Proceset e shkurtra të gatimit duhet të mbikëqyren vazhdimisht.
- PARALAJMËRIM: Gatimi i pamonitoruar me yndyrë ose vaj mbi pianurë mund të jetë i rrezikshëm dhe mund të shkaktojë zjarr.
- PARALAJMËRIM: Pajisja dhe pjesët e saj të arritshme nxehen gjatë përdorimit. Duhet të keni kujdes që të shmangni prekjen e rezistencave.
- Tymi tregon mbinxehje. Mos përdorni kurrë ujë për të shuar zjarrin nga gatimi. Fikeni pajisjen dhe mbuloni flakët me p.sh. një batanije zjarri ose një kapak.
- PARALAJMËRIM: Pajisja nuk duhet të furnizohet përmes një pajisjeje të jashtme ndezëse, si p.sh. kohëmatës, apo të lidhet me një qark që ndizet dhe fiket rregullisht nga një mjet.
- Objektet metalike si thikat, pirunët, lugët dhe kapakët nuk duhet të vendosen mbi sipërfaqen e pianurës, sepse mund të nxehen.
- Mos e përdorni pajisjen përpara se ta instaloni në strukturën inkaso.
- Mos përdorni spërkatësin e ujit dhe avullin për të pastruar pajisjen.
- Pas përdorimit, fikni elementin e pianurës me çelësin e kontrollit dhe mos u mbështetni te funksionimi i detektorit të tiganit.
- PARALAJMËRIM: Nëse sipërfaqja kriset, fikeni pajisjen për të shmangur mundësinë e goditjes elektrike. Në rast se pajisja është e lidhur me rrymën elektrike direkt duke përdorur kuti lidhëse, hiqeni siguresën për të shkëputur pajisjen nga furnizimi me rrymë. Në çdo rast,

kontaktoni me Qendrën e Autorizuar të Shërbimit.
- Siguroni ajrim të mirë të dhomës ku është instaluar pajisja për të shmangur rrjedhjen në dhomë të gazeve që lëshojnë pajisjet që djegin gaz ose lëndë të tjera djegëse, duke përfshirë flakët e hapura.
- Sigurohuni që daljet e ventilimit të mos jenë bllokuar dhe ajri i grumbulluar nga pajisja të mos kalojë në një tub të përdorur për shkarkimin e tymit dhe avullit nga pajisje të tjera (sistemet e ngrohjes qendrore, termosifonët, bojlerët etj.).
- Mosrespektimi i këtyre udhëzimeve mund të çojë në prapakthimin e gazeve të djegies, duke shkaktuar rrezik helmimi nga monoksidi i karbonit ose mbytjeje.
- Kur pajisja përdoret me pajisje të tjera, vakumi maksimal i gjeneruar në dhomë nuk duhet të tejkalojë 0,04 mbar.
- Pastroni filtrin e aspiratorit dhe hiqni rregullisht depozitat e yndyrës për të parandaluar rrezikun e zjarrit.
- Nëse kordoni i energjisë elektrike është i dëmtuar, duhet të zëvendësohet nga prodhuesi, qendra e autorizuar e shërbimit e tij ose persona me kualifikim të ngjashëm për të shmangur një rrezik elektrik.
- Nëse pajisja është e lidhur direkt me furnizimin me energji, instalimi elektrik duhet të pajiset me një pajisje izoluese që lejon shkëputjen e pajisjes nga linja kryesore në të gjitha polet. Shkëputja e plotë duhet të jetë në pajtim me kushtet e specifikuara të mbitensionit të kategorisë III. Mjetet e shkëputjes duhet të përfshihen në rrjetin elektrik sipas rregullave të instalimeve elektrike.
- PARALAJMËRIM: Përdorni vetëm mbrojtëset e pianurës të përcaktuara nga prodhuesi i pajisjes së gatimit ose të cilësuara si të përshtatshme nga ky i fundit në udhëzimet e përdorimit, ose mbrojtëset e pianurës të integruara në pajisje. Përdorimi i mbrojtëseve të papërshtatshme mund të shkaktojë aksidente.

2. UDHËZIMET PËR SIGURINË

2.1 Instalimi

⚠ PARALAJMËRIM!
Vetëm një teknik i kualifikuar duhet ta instalojë këtë pajisje.

⚠ PARALAJMËRIM!
Rrezik plagosjeje ose dëmtim i pajisjes.

- Hiqni të gjithë paketimin.
- Mos instaloni ose mos përdorni një pajisje të dëmtuar.
- Shihni broshurën e instalimit për udhëzime të hollësishme të montimit.
- Ruani largësitë minimale nga pajisjet dhe njësitë e tjera.
- Kini kujdes kur lëvizni pajisjen pasi është e rëndë. Përdorni doreza sigurie dhe këpucë të mbyllura.
- Izolojini sipërfaqet e prera të mobilies me një izolues për të parandaluar ënjtjen nga lagështia.
- Mbroni pjesën e poshtme të pajisjes nga avulli dhe lagështira.
- Mos e instaloni pajisjen pranë një dere ose nën një dritare për të parandaluar rënien e enëve të nxehta të gatimit nga pajisja kur dera ose dritarja është e hapur.
- Mos e instaloni në një mënyrë që shkarkon ajrin në një vrimë muri, përveçse kur vrima është projektuar për atë qëllim.
- Për montim pa tuba, dalja e ventilatorit duhet të vendoset drejtpërdrejt në mur ose duhet të ndahet nga një mur shtesë i bufesë, në mënyrë që të parandalojë hyrjen në fletët e ventilatorit.
- Çdo pajisje ka poshtë ventilatorë ftohjeje.
- Nëse pajisja është e instaluar mbi një sirtar:
  - Mos ruani sende të vogla ose letra që mund të dëmtojnë ventilatorët e ftohjes ose të dëmtojnë sistemin e ftohjes.
  - Mbani një distancë prej së paku 2 cm midis fundit të pajisjes dhe përmbajtjes së sirtarit.
- Hiqni çdo panel ndarës të instaluar në kabinet nën pajisje.

2.2 Lidhja elektrike

⚠ PARALAJMËRIM!
Rrezik zjarri dhe goditjeje elektrike.

- Të gjitha lidhjet elektrike duhet të bëhen nga një elektricist i kualifikuar sipas diagramit të lidhjes ose broshurës së montimit.
- Në rast të montimit të shkarkuesit, dhe kur aksesorët janë të pranishëm ose të detyrueshëm (valvula muri, çelësi i dritares dhe/ ose hapësi i dritares) lidhjet elektrike duhet të bëhen nga një elektricist i kualifikuar, sipas skemës së lidhjes ose broshurës së montimit.
- Pajisja duhet të jetë e tokëzuar.
- Shkëputeni pajisjen nga ushqimi elektrik përpara çdo veprimi.
- Sigurohuni që parametrat në pllakën e specifikimeve të përkojnë me vlerat elektrike të rrjetit elektrik.
- Kabllot ose prizat elektrike të lirshme ose të pasakta mund të çojnë në mbinxehje të kontaktit.
- Përdorni kabllon e duhur elektrike.
- Mos e lini kabllon elektrike të ngatërrohet.
- Sigurohuni që të jetë instaluar mbrojtja nga goditja elektrike.
- Përdorni kapësen lehtësuese të tendosjes në kabllon elektrike.
- Sigurohuni që kablloja elektrike ose spina (nëse ka) të mos prekë sipërfaqet e nxehta.
- Mos përdorni përshtatës me shumë spina dhe kabllo zgjatuese.
- Shmangni dëmtimin e spinës dhe kabllos të rrjetit. Nëse nevojitet zëvendësim, ai duhet të bëhet nga qendra jonë e autorizuar e shërbimit ose nga një elektricist i kualifikuar.
- Mbrojtja nga goditja elektrike e pjesëve me korrent dhe të izoluara duhet të fiksohet në mënyrë të sigurt dhe nuk duhet të hiqet pa mjete.
- Lidheni spinën e linjës në prizë vetëm në fund të instalimit. Sigurohuni që të keni akses në spinën e linjës pas instalimit.
- Nëse priza është lirshme, mos e futni aty spinën.
- Mos e shkëputni pajisjen duke tërhequr kabllon elektrike. Tërhiqeni gjithmonë nga spina.

- Përdorni vetëm pajisjet e duhura izoluese: çelësat mbrojtës, siguresat (siguresat që vidhosen duhet të hiqen nga foleja), salvavitat dhe kontaktorët.
- Instalimi elektrik duhet të ketë një pajisje izoluese që shkëput pajisjen nga rrjeti elektrik në të gjitha polet, me një gjerësi hapjeje kontakti prej të paktën 3 mm.

2.3 Përdorimi

⚠ PARALAJMËRIM!

Rrezik plagosjeje, djegiesh dhe goditjeje elektrike.

- Mos i ndryshoni specifikimet e pajisjes.
- Hiqni të gjithë paketimin, etiketimin dhe filmin mbrojtës (nëse ka) para përdorimit për herë të parë.
- Sigurohuni që vrimat e ajrimit të mos jenë bllokuar. Ventilimi duhet të kontrollohet periodikisht nga një teknik i kualifikuar.
- Mos e lini pajisjen pa mbikëqyrje gjatë funksionimit.
- Fikeni zonën e gatimit pas çdo përdorimi.
- Mos vendosni servise apo kapakë tenxheresh mbi zonat e gatimit, pasi mund të nxehen.
- Mos e ndizni pajisjen me duar të lagura ose kur bie në kontakt me ujin.
- Mos e përdorni pajisjen si sipërfaqe pune ose si sipërfaqe mbështetëse.
- Nëse sipërfaqja e pajisjes është e krisur, shkëputeni menjëherë pajisjen nga ushqimi elektrik për të parandaluar goditjen elektrike.
- Përdoruesit me stimulues kardiak duhet të mbajnë një distancë prej të paktën 30 cm nga zonat e gatimit me induksion kur pajisja është në përdorim.
- Vendoseni me kujdes ushqimin në vaj të nxehtë, pasi mund të spërkatet.
- Mos përdorni kurrë flakë të hapur kur aspiratori është në punë.
- Mos përdorni fletë alumini apo materiale të tjera midis sipërfaqes së gatimit dhe enëve të gatimit, përveç rasteve kur specifikohet ndryshe nga prodhuesi i kësaj pajisjeje.
- Përdorni vetëm aksesorët e rekomanduar nga prodhuesi për këtë pajisje.

⚠ PARALAJMËRIM!

Rrezik zjarri dhe shpërthimi.

- Yndyrat dhe vajrat e nxehura mund të lëshojnë avuj të ndezshëm. Mbajini larg flakët dhe objektet e nxehta.
- Avujt e vajit të nxehtë mund të shkaktojnë djegie spontane.
- Vaji i përdorur me mbetje ushqimore mund të ndizet në temperatura më të ulëta.
- Mos vendosni produkte të ndezshme pranë pajisjes.

⚠ PARALAJMËRIM!

Rrezik i dëmtimit të pajisjes.

- Mos vendosni enë gatimi të nxehta mbi panelin e kontrollit për të shmangur rrezikun e djegieve.
- Mos i vendosni kapakët e nxehtë të tenxhereve mbi sipërfaqen prej xhami të pajisjes.
- Mos i lini enët e gatimit të thahen duke zier.
- Mos lejoni që sendet ose enët e gatimit të bien mbi pajisje për të shmangur dëmtimin e sipërfaqes.
- Mos i aktivizoni zonat e gatimit me enë bosh apo pa enë fare.
- Mos e hiqni kurrë rrjetën apo filtrin ndërsa aspiratori ose pianura janë në punë.
- Mos përdorni kurrë flakë të hapur ndërsa aspiratori është në punë.
- Mos e mbuloni grykën e aspiratorit me enë gatimi.
- Mos e prekni pjesën e poshtme të pajisjes ndërsa pianura ose aspiratori janë në punë.
- Mos vendosni objekte të vogla apo të lehta pranë aspiratorit për të shmangur rrezikun e bllokimit.
- Enët e gatimit prej gize apo me fund të dëmtuar mund të shkaktojnë gërvishtje në xham / qeramikën e xhamit. Ngrini gjithmonë enët e gatimit lart kur duhet t'i lëvizni mbi sipërfaqen e gatimit.
- Në lidhje me llambat brenda produktit dhe llambat e pjesëve të këmbimit të shitura veçmas: Këto llamba janë prodhuar për kushte ekstreme fizike në pajisjet elektroshtëpiake, si p.sh. temperaturë, dridhje, lagështirë, ose janë prodhuar për të sinjalizuar informacion rreth statusit të përdorimit të pajisjes. Ato nuk janë prodhuar për t'u përdorur në aplikacione të tjera dhe nuk janë të përshtatshme për ndriçim në ambiente shtëpiake.
- Për të riparuar pajisjen kontaktoni me qendrën e autorizuar të shërbimit. Përdorni vetëm pjesë rezervë origjinale.

2.4 Kujdesi dhe pastrimi

- Pastrojeni pajisjen rregullisht për të parandaluar dëmtimin e materialit të sipërfaqes.

- Fikeni pajisjen dhe lëreni të ftohet para se ta pastroni.
- Pastroni pajisjen me ujë të ngrohtë dhe një leckë të butë të njomë. Përdorni vetëm detergjente neutrale. Mos përdorni produkte gërryese, tako pastruese gërryese, solucione apo sende metalike, përveç nëse specifikohet ndryshe.

2.5 Hedhja

⚠ PARALAJMËRIM!
Rreziku i lëndimit ose mbytjes.

- Kontaktoni autoritetin tuaj vendor për informacion se si ta hidhni pajisjen.
- Shkëputeni pajisjen nga rrjeti elektrik, pastaj priteni dhe hidheni kabllon elektrike.

3. MONTIMI

3.1 Para instalimit

Për referencë në të ardhmen, gjeni pllakën e specifikimeve në pjesën e poshtme të sobës dhe shkruani numrin
serial. ..... .

3.2 Montimi i pianurës

ⓘ Për përmasat e instalimit dhe udhëzimet vizuale, shihni skemat e instalimit që ndodhen në faqet e para të manualit të përdorimit.
Për instalimin përsipër, shihni skemën **A**.
Për instalimin inkaso, shihni skemën **B**.

Referojuni broshurës së instalimit për informacion të hollësishëm sesi të montoni pianurën tuaj.

Ndiqni skemën e lidhjes së pianurës dhe skemën e lidhjes së çelësit të dritares (nëse ka) të paraqitura në broshurën e instalimit dhe/ose etiketat poshtë pianurës.

Vetëm për vende të caktuara: Në rast të instalimit të shkarkuesit, mund të kërkohet një çelës i dritares (konsultohuni me një teknik të autorizuar). Duhet ta blini veçmas pasi nuk vjen me pianurën. Çelësi i dritares duhet të instalohet nga një teknik i autorizuar. Referojuni broshurës së montimit.

Nëse pajisja instalohet mbi një sirtar, ventilimi i pianurës mund të ngrohë artikujt që ruhen brenda në sirtar gjatë procesit të gatimit.

Montimi i kasës së filtrit

Pajisja duhet të përdoret gjatë gjithë kohës me të gjithë filtrat e dedikuar për mënyrën e zgjedhur të instalimit. Shihni "Zgjedhja e filtrit". Para përdorimit të parë, sigurohuni që të vendosni filtrat në aspirator me dorezat nga brenda. Pastaj vendosni rrjetën mbi aspirator.

3.3 Vendosja e guarnicionit

Instalimi sipër

1. Pastroni pjesën e punës rreth zonës së prerë.
2. Vendosni shiritin e dhënë të guarnicionit 2x6 mm në skajin e poshtëm të pianurës, përgjatë skajit të jashtëm të kornizës së qeramikës së xhamit. Mos e tendosni atë. Sigurohuni se skajet e shiritit hermetizues gjenden në mes të njërës anë të pianurës.
3. Shtoni disa milimetra gjatësi kur të prisni shiritin hermetizues. Bashkoni dy skajet e shiritit hermetizues së bashku.

Instalimi i integruar

1. Pastroni kanalet në syprinë.
2. Pritini shiritin e guarnicionit të dhënë 3x10 mm në katër shirita që përputhen me gjatësinë e vjaskave.
3. Prisni skajet e shiritave në një kënd prej 45°. Ata duhet të përshtaten saktë me këndet e kanaleve.
4. Vendosini shiritat në kanale. Mos i tendosni shiritat. Mos i ngjitni skajet e shiritave mbi njëri-tjetrin.

Pas montimit të pianurës, izoloni hapësirën e mbetur mes qeramikës prej xhami dhe syprinës me silikon. Sigurohuni që silikoni të mos hyjë poshtë qeramikës së xhamit.

3.4 Kablloja e linjës

⚠ PARALAJMËRIM!
Të gjitha lidhjet elektrike duhen kryer nga një elektricist i kualifikuar.

- Pianura vjen me një kabllo elektrike .
- Për të zëvendësuar kabllon e dëmtuar të rrjetit, përdorni llojin e kabllos H05VV-F që

duron një temperaturë prej 70 °C ose më të lartë.
- Lidhjet nëpërmjet prizave të kontaktit, shpimi ose saldimi i skajeve të telave, si dhe lidhja e kabllos pa mbështjellësen e skajit të kabllos janë të ndaluara.
- Kontaktoni me qendrën lokale të autorizuar të shërbimit. Kablloja elektrike duhet zëvendësuar vetëm nga një elektricist i kualifikuar.

Lidhja me një fazë

1. Hiqni fashetën e fundit të kabllos nga teli i zi dhe ai kaf.
2. Hiqni një pjesë të izolimit në skajin e zi dhe atij kafe të kabllos.
3. Lidhni skajet e kabllove të zeza dhe kafe.
4. Aplikoni një fashetë të re teli në çdo skaj të telit (kërkohet vegël e posaçme).

Lidhja NL

1. Hiqni fashetën e fundit të kabllos nga telat blu.
2. Hiqni një pjesë të izolimit të skajeve të kabllit blu.
3. Aplikoni një fashetë të re në çdo skaj të kabllos (nevojitet vegël e posaçme).

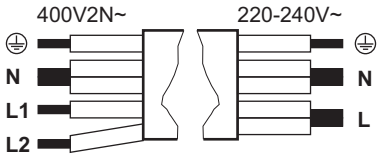

Lidhja me një fazë: 220 - 240 V~ 5x1,5 mm²		Lidhja me dy faza: 400 V2N~ 5x1,5 mm² ose 4x2,5 mm²	
⏚	E gjelbër - e verdhë	E gjelbër - e verdhë	⏚
N	Blu dhe blu	Blu dhe blu	N
L	E zezë dhe kafe	E zezë	L1

Lidhja me një fazë: 220 - 240 V~ 5x1,5 mm²		Lidhja me dy faza: 400 V2N~ 5x1,5 mm² ose 4x2,5 mm²	
		Kafe	L2

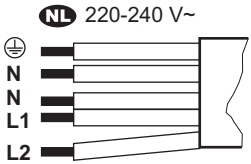

NL 220 - 240 V (5x1,5 mm²)	
⏚	E gjelbër - e verdhë
N	Blu dhe blu
L1	E zezë
L2	Kafe

3.5 Kufizimi i fuqisë

Kufizimi i fuqisë përcakton sesa energji përdoret nga pianura gjithsej, brenda kufijve të siguresave të instalimit në shtëpi. Pianura vjen e programuar në nivelin më të lartë të disponueshëm të energjisë. Sigurohuni që fuqia e zgjedhur të përputhet me siguresat e instalimeve në shtëpi.

Për të ulur ose ngritur fuqinë:

1. Hyni në meny: shtypni dhe mbani ⏻ për 3 sekonda. Pastaj, shtypni dhe mbani 🔒.
2. Shtypni ⏲ derisa të shfaqet P.
3. Shtypni 4 ose 6 në shiritin e kontrollit për të lëvizur midis cilësimeve.
4. Shtypni ⏻ për të dalë.

Nivelet e fuqisë:

P73 - 7,350 W, P15 - 1,500 W, P20 - 2,000 W, P25 - 2,500 W, P30 - 3,000 W, P35 - 3,500 W, P40 - 4,000 W, P45 - 4,500 W, P50 - 5,000 W, P60 - 6,000 W

4. PËRPARA PËRDORIMIT TË PARË

4.1 Zgjedhja e filtrit

Para përdorimit të parë, sigurohuni që të vendosni llojin e saktë të filtrit bazuar në mënyrën e instalimit. Referojuni "Struktura e menysë".

Modaliteti i riqarkullimit: filtri i karbonit (në kombinim me një filtër yndyre)

Filtrat e karbonit, që përmbajnë shkumë aktive, neutralizojnë tymin dhe aromat e gatimit. Mund të zgjidhni midis:

- **OdourClean STANDARD** (i bardhë, njëpërdorimësh)
- **OdourClean PLUS** (i zi, i regjenerueshëm)

Për ta përdorur pajisjen në modalitetin e riqarkullimit, kontaktoni me një teknik të autorizuar për të rregulluar instalimin. Shkoni te cilësimet e përdoruesit dhe aktivizo njoftimin e filtrit të karbonit duke zgjedhur F dhe më pas Ndezur. Më pas zgjidhni një nga filtrat:

- OdourClean STANDARD: Zgjidhni Ft, pastaj 2.
- OdourClean PLUS: Zgjidhni Ft, pastaj 1.

Modaliteti i shkarkimit: filtri i yndyrës

Filtrat e yndyrës mbledhin yndyrën, vajin dhe mbetjet e ushqimit dhe u pengojnë hyrjen në sistemin e aspiratorit.

Për ta përdorur pajisjen në modalitetin e shkarkimit, kontaktoni me një teknik të autorizuar për të rregulluar instalimin. Pastaj shkoni te cilësimet e përdoruesit dhe çaktivizoni njoftimin e filtrit të karbonit duke zgjedhur F dhe më pas Fikur.

ⓘ Modaliteti i nxjerrjes së ajrit mund të ndikojë në presionin e ajrit në dhomë dhe për këtë arsye kërkon ajrim të duhur për të parandaluar prapakthimin e gazeve të djegies nga pajisjet e tjera. Sigurohuni që mjedisi i instalimit të jetë në përputhje me udhëzimet e dhëna të sigurisë.

5. PËRSHKRIMI I PRODUKTIT

5.1 Përmbledhje e produktit

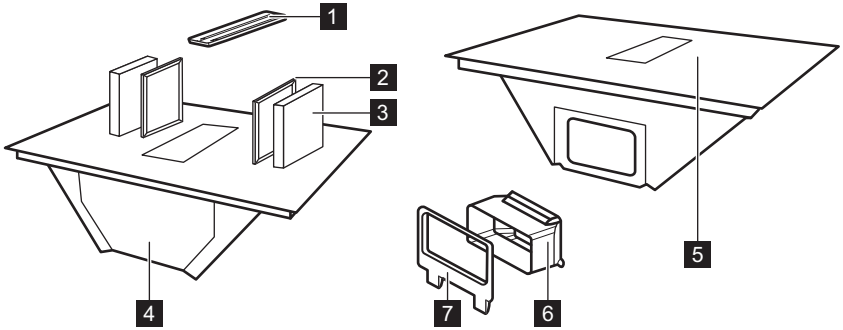

1 Rrjeti
2 Filtër yndyre
3 Filtër karboni
4 Kolektori
5 Pianurë
6 Përshtatësi i tubit të ajrimit
7 Pajisje e tubit të ajrimit për murin e pasmë

5.2 Skema e sipërfaqes së gatimit

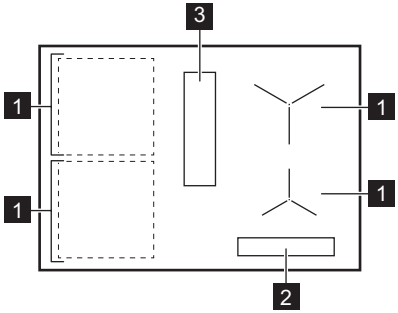

1 Zona e gatimit me induksion
2 Paneli i kontrollit

3 Aspiratori

5.3 Simbolet në panelin e kontrollit dhe në ekran

Simboli/treguesi	
	Ndezur / Fikur
	Përzgjedhësi i zonës së gatimit
	Pauzë
	Kohëmatësi
	Bridge
0.5	Precise Heat
	Heat Assist

Simboli/treguesi	
AUTO	Modaliteti automatik i aspiratorit
	Modaliteti manual i aspiratorit
	Breeze
P	PowerBoost
	Lock/Pajisja për sigurinë e fëmijës
E + shifra	Ka një keqfunksionim.
	Filtri duhet të pastrohet ose të zëvendësohet.
	OptiHeat Control

6. PËRDORIMI I PËRDITSHËM

6.1 Përdorimi i pianurës

Shtypni e mbani ⏻ për të aktivizuar ose çaktivizuar pianurën. Zgjidhni një zonë gatimi duke shtypur simbolin përkatës ■. Vendosni enën e gatimit në zonën e gatimit dhe caktoni një cilësim nxehtësie duke përdorur shiritin e kontrollit. Për të çaktivizuar zonën e zgjedhur të gatimit, shtypni 0.

Precise Heat

Mund të aktivizoni nivelet e nxehtësisë me gjysmë hapi për një kontroll më të saktë të temperaturës së zonave të gatimit. Caktoni një cilësim të nxehtësisë dhe shtypni 0.5. Cilësimi aktual i nxehtësisë ulet me 0.5. Shfaqet një tregues mbi 0.5. Për ta çaktivizuar, shtypni 0.5.

6.2 Enë gatimi

Baza e enës së gatimit duhet të jetë sa më e trashë dhe e sheshtë të jetë e mundur. Pastroni dhe thajeni përpara se të vendosni enët e gatimit në pianurë. Mos e rrëshqitni apo fërkoni enën e gatimit në skajet dhe cepat e xhamit për të shmangur çarjen ose dëmtimin e sipërfaqes. Mos vendosni enë gatimi të nxehta mbi panelin e kontrollit për të shmangur dëmtimin e pjesëve elektronike.

Sigurohuni që ena e gatimit të jetë e përputhshme me induksionin (domethënë magneti të ngjitet në bazën e saj). Për transferim optimal të nxehtësisë, përdorni enë gatimi me diametër të fundit të ngjashëm me madhësinë e zonës së gatimit. Enët e gatimit me diametër më të vogël mund të nxehen më ngadalë, ndërsa ato me diametër më të madh mund të mbinxehen dhe të dëmtojnë panelin e kontrollit.

Materiali i enës

- **të sakta:** giza, çeliku, çeliku i emaluar, inoksi, bazamenti me shumë shtresa (me shënimin e duhur nga prodhuesi).
- **të gabuara:** alumini, bakri, tunxhi, qelqi, qeramika, porcelani.

Zhurma gjatë përdorimit

Zhurmat mund të ndryshojnë në varësi të materialit të enës së gatimit dhe cilësimit aktual të nxehtësisë. Ato janë normale dhe nuk tregojnë ndonjë avari.

- zhurmë kërcitëse: enët janë të përbëra nga materiale të ndryshme (strukturë sandviç).
- tingull fishkëllime: aktivizohet një temperaturë e lartë dhe ena e gatimit është bërë nga materiale të ndryshme (konstruksion sanduiç).
- gumëzhitje: aktivizohet një cilësim i lartë nxehtësie.
- klikim: ndodh shkëmbim elektrik.
- fërshëllimë, zukatje: ventilatori i ftohjes është në punë.
- tingull ritmik: zbulohet ena e gatimit.

6.3 Zbulimi i tenxheres

Kjo veçori tregon praninë e enëve të gatimit në pianurë dhe çaktivizon zonat e gatimit nëse nuk zbulohet asnjë enë gatimi brenda 120 sek. Në rast se zbulohen tenxhere të shumta, pianura zgjedh zonën e gatimit të aktivizuar të fundit.

6.4 Fikja automatike

Si masë sigurie, pianura fiket automatikisht në kushte të caktuara (p.sh. kur të gjitha zonat e gatimit dhe aspiratori janë joaktive, kur nuk është zgjedhur asnjë cilësim nxehtësie apo shpejtësi ventilatori pas aktivizimit apo kur ena e gatimit thahet me vlim).

6.5 OptiHeat Control (treguesi 3-hapësh i nxehtësisë së mbetur)

Treguesi sinjalizon që një zonë gatimi është ende e nxehtë. Për sa kohë që treguesi është i dukshëm, ka rrezik djegieje nga nxehtësia e mbetur. Treguesi shuhet kur zona e gatimit është ftohur.

6.6 Menaxhimi i energjisë

Nëse pianura arrin limitin e kapacitetit maksimal të disponueshëm, fuqia e zonave të gatimit do të reduktohet automatikisht për të mbrojtur siguresat e instalimit të shtëpisë. Për zonat e gatimit që kanë fuqi të reduktuar, paneli i kontrollit pulson dhe tregon cilësimet maksimale të mundshme të nxehtësisë.

6.7 PowerBoost

Për të aktivizuar cilësimin maksimal të nxehtësisë për një kohë të kufizuar. Mund ta përdorni për ta zier ujin më shpejt.

Shtypni **P** për ta aktivizuar. Pasi të mbarojë koha, zona e gatimit kthehet në cilësimin më të lartë të nxehtësisë. Për të çaktivizuar funksionin, ndryshoni cilësimin e nxehtësisë.

6.8 Kohëmatësi me numërim mbrapsht

Për të specifikuar se sa kohë duhet të funksionojë një zonë gatimi.

Vendosni një cilësim nxehtësie në zonën e gatimit dhe shtypni . Vendosni kohën duke shtypur shifrat e cilësimeve të nxehtësisë me radhë. Prisni disa sekonda ose konfirmoni me . Për të anuluar kohëmatësin, vendoseni në 0 o 00 min. Kur koha e caktuar mbaron, zona e gatimit çaktivizohet.

6.9 Heat Assist

Funksioni ndihmon në gatimin ose mbajtjen e ushqimit të ngrohtë duke përdorur nivele të paracaktuara të nxehtësisë nga ulët deri në mesatare:

- Niveli I – shkrirje dhe mbajtje ngrohtë (cilësimi i nxehtësisë 1)
- Niveli II – zierje e ngadaltë (cilësimi i nxehtësisë 5)
- Niveli III – skuqje në tigan (cilësimi i nxehtësisë 7)

Mund ta aktivizoni funksionin vetëm kur zgjidhni më parë një zonë gatimi. Ndërrimi i zonave nuk ndikon në Heat Assist aktiv në një zonë tjetër.

1. Shtypni për të aktivizuar funksionin.
2. Shtypeni sërish për të ndryshuar nivelet..

Për ta çaktivizuar, shtypni derisa të shfaqet 0 në ekran ose zgjidhni cilindo cilësim nxehtësie.

Mund t'ju duhet ta rregulloni nivelin e nxehtësisë manualisht në varësi të enës së gatimit.

6.10 Pauzë

Funksioni i vendos të gjitha zonat aktive të gatimit në cilësimin më të ulët të nxehtësisë.

Kur aspiratori punon në modalitetin manual, shpejtësia e ventilatorit reduktohet në 1. Në modalitetin automatik, shpejtësia e ventilatorit nuk ndryshon.

Funksioni nuk ndalon asnjë kronometër aktiv.

Për të aktivizuar/çaktivizuar, shtypni .

6.11 Lock/Pajisja për sigurinë e fëmijës

Për të kyçur/shkyçur panelin e kontrollit sipas nevojës.

Për të bllokuar shkurtimisht panelin e kontrollit gjatë gatimit: shtypni një herë. Shtypni sërish për ta shkyçur. Për të parandaluar funksionimin aksidental të pianurës: shtypni e mbani për 3 sek ndërsa të gjitha zonat janë joaktive, pastaj fikeni pianurën. Kur çaktivizoni pianurën, funksioni është ende aktiv. Për të çaktivizuar funksionin, ndizni pianurën, shtypni e mbani për 3 sekdhe fikeni pianurën.

6.12 Bridge

Për të lidhur dy zona gatimi anash në mënyrë që të funksionojnë si një e vetme. Mund ta përdorni për të gatuar me enë të mëdha gatimi (p.sh. tava). Sigurohuni që ena e gatimit të mbulojë qendrat e të dy zonave të gatimit. Nëse ena e gatimit vendoset midis qendrave të zonave, funksioni nuk do të aktivizohet.

1. Vendosni cilësimin e nxehtësisë për njërën nga zonat.
2. Shtypni .
3. Ndryshoni cilësimin e nxehtësisë sipas nevojës.

Për të çaktivizuar funksionin, shtypni .

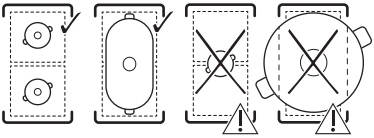

6.13 Funksionet e aspiratorit

Regjimi manual

Aspiratori mund të funksionojë kur pianura është e ndezur ose e fikur. Modaliteti manual ofron katër shpejtësi ventilatori: 1-3 dhe **b** (boost, cilësimi intensiv).

1. Shtypni për të aktivizuar aspiratorin.
2. Shtypni disa herë për të rregulluar shpejtësinë e ventilatorit. Në ekran shfaqet cilësimi aktual.

Për ta çaktivizuar, shtypni disa herë .

Modaliteti automatik

Aspiratori rregullon shpejtësinë e ventilatorit bazuar në temperaturën e zonës së gatimit. Modaliteti automatik ofron katër opsione shpejtësie të ventilatorit: h1-h4 (nga e ulët në intensive).

1. Nëse funksioni nuk është ndezur paraprakisht, shtypni AUTO për ta aktivizuar.
2. Vendosni enët e gatimit në një zonë gatimi dhe zgjidhni një cilësim nxehtësie.

Për ta çaktivizuar, shtypni AUTO.

Për të ndryshuar shpejtësinë e parazgjedhur të ventilatorit (h3), hapni cilësimet e përdoruesit. Referojuni "Struktura e menysë".

Breeze

Ventilatori punon me një shpejtësi shumë të ulët me një nivel minimal zhurme për të hequr çdo erë të mbetur.

1. Fikeni pianurën.
2. Shtypni . Një kohëmatës i vendosur në 60 min dhe **br** shfaqet në ekran.
3. Rregulloni kohëmatësin duke shtypur dhe nivelet e nxehtësisë në shiritin e kontrollit.

Funksioni çaktivizohet kur kohëmatësi ndalon. Për ta çaktivizuar manualisht, shtypni .

Cikli i tharjes

Ventilatori vazhdon të punojë me një shpejtësi minimale për 20 minuta pasi ta fikni pianurën, pastaj çaktivizohet automatikisht. Funksioni heq ndonjë erë të mbetur pas gatimit.

Kur funksioni është në veprim, shfaqen dhe koha e mbetur e ekzekutimit. Nuk është e mundur të rregullohet koha.

Për të ndaluar funksionin, shtypni .

Për ta çaktivizuar plotësisht funksionin, futni cilësimet e përdoruesit. Referojuni "Struktura e menysë".

ⓘ Rekomandohet të mos çaktivizohet funksioni dhe të lejohet që të përdoret pa ndërprerje për një cikël të plotë.

6.14 Struktura e menysë

Simboli	Cilësim
b	Tingulli
P	Kufizimi i fuqisë
h	Modaliteti automatik i ventilatorit
F	Njoftim për filtrin e karbonit
dF	Cikli i tharjes
Ft	OdourClean STANDARD: 2 OdourClean PLUS: 1
E	Historiku i sinjalizimeve/ gabimeve

Për të futur cilësimet e përdoruesit: shtypni e mbani . Pastaj, shtypni e mbani .

Shtypni .

Kalimi përmes menysë: menyja përbëhet nga simboli i cilësimit dhe një vlerë. Për të lëvizur mes cilësimeve, shtypni ⏲. Për të ndryshuar vlerën e cilësimeve, shtypni 4 ose 6 në shiritin e kontrollit. **Për të dalë nga menyja:** shtypni ⓘ.

6.15 Këshilla për kursimin e energjisë

- Kur ngrohni ujë, përdorni vetëm aq ujë sa ju nevojitet.
- Vendosni gjithmonë kapakë mbi enët e gatimit, nëse është e mundur.
- Përdorni nxehtësinë e mbetur për ta mbajtur ushqimin ngrohtë ose për ta shkrirë.
- Vendosni ventilatorin në një nivel shpejtësie të ulët kur të filloni gatimin. Me të mbaruar gatimin, mbajeni ventilatorin ndezur për disa minuta.
- Rrisni shpejtësinë e ventilatorit vetëm për të hequr sasi të mëdha të avullit ose tymit.
- Pastroni filtrin rregullisht dhe zëvendësojeni kur është e nevojshme për të ruajtur efikasitetin e tij.

Për informacion të mëtejshëm, shihni “Efikasitetin e energjisë”.

7. UDHËZUESI I GATIMIT

Të dhënat në tabelë janë vetëm orientuese.

Nxehtësia	Përdorni që të:	Koha (minuta)
1	Mbajeni ushqimin e gatuar të ngrohtë. Vendosni kapakun mbi enën e gatimit.	sipas nevojës
1 - 2	Përgatitni salcë holandeze; shkrini gjalpin, çokollatën dhe xhelatinën. Përziejeni herë pas here.	5 - 25
2	Mpiksni omëlet të shkrifëta, vezë të pjekura. Gatuani me kapakun të vendosur.	10 - 40
2 - 3	Zieni oriz dhe gatime me bazë qumështi dhe nxehni ushqimet e gatshme. Shtoni të paktën dy herë lëng sa orizi, trazojini gatimet me qumësht ne mes të kohës së gatimit.	25 - 50
3 - 4	Zieni zarzavatet, peshkun, mishin. Shtoni disa lugë ujë. Kontrolloni sasinë e ujit gjatë gatimit.	20 - 45
4 - 5	Zieni patate dhe zarzavate të tjera. Mbusheni tenxheren me 1-2 cm ujë. Kontrolloni nivelin e ujit gjatë gatimit. Mbajeni kapakun të vendosur.	20 - 60
4 - 5	Gatuani sasi më të mëdha ushqimesh, gjellërash dhe supash. Deri në 3 l lëng plus përbërësit.	60 - 150
6 - 7	Skuqni lehtë eskallop, copa mishi me djathë e proshutë, kotëleta, qofte, salsiçe, mëlçi, brumë salcash, vezë, petulla, petulla të ëmbla. Kthejeni kur është e nevojshme.	sipas nevojës
7 - 8	Skuqni mirë qoftet e patateve, filetat e mishit, biftekët. Kthejeni kur është e nevojshme.	5 - 15
9	Zierje e ujit, gatimi i makaronave, përcëllimi i mishit (gulash, rosto e majme, patate të pjekura mirë.	
P	Zieni sasi të mëdha uji. PowerBoost është aktivizuar.	

8. KUJDESI DHE PASTRIMI

8.1 Pastrimi të pllakës së gatimit

- Pastrojeni pianurën pas çdo përdorimi.
- Përdorni gjithmonë enë me bazament të pastër.
- Mos i lini enët e gatimit të thahen apo të arrijnë temperatura tepër të larta.

- Mos përdorni enë gatimi nga materiale të papajtueshme me induksionin. Materiale të tilla mund të gërvishtin ose të njollosin sipërfaqen e pianurës.
- Gërvishtjet ose njollat e errëta në sipërfaqen e qelqit nuk ndikojnë në performancën e pianurës.
- Mos përdorni thika apo mjete të tjera të mprehta metalike për të pastruar sipërfaqen e xhamit.
- Përdorni një kruajtëse të rekomanduar vetëm si mjet shtesë pas pastrimit standard.
- Prisni derisa pianura të ftohet dhe pastrojeni sipërfaqen me një leckë të lagur dhe një detergjent jogërryes. Pas pastrimit, fshijeni sipërfaqen deri në tharje me një leckë të butë.
- **Hiqni menjëherë:** plastikën e shkrirë, celofanin, sheqerin dhe ushqimet me sheqer, ndryshe pllaka e gatimit mund të dëmtohet nga papastërtia. Përdorni një kruajtëse dhe kini kujdes që të shmangni djegiet.
- **Hiqeni kur pianura të jetë ftohur mjaftueshëm:** unaza çmërsi, unaza uji, njolla yndyre, mbetje ushqimi të djegura, njollosje metalike me shkëlqim. Pastroni sipërfaqen siç përshkruhet më sipër. Për të hequr njollat metalike me shkëlqim, përdorni një leckë të butë dhe një tretësirë uji dhe uthulle.

8.2 Pastrimi i aspiratorit

Raft

Rrjeta është prej alumini. Lajeni manualisht ose në enëlarëse dhe fshijeni me një leckë të butë.

Kolektori

Kolektori nën aspirator mbledh kondensimin e krijuar gjatë gatimit. Mos harroni ta zbrazni tavën rregullisht.

1. Kapeni pjesën e poshtme të kolektorit me të dyja duart dhe rrëshqiteni përpara. Pastaj lëvizeni me kujdes poshtë për të shmangur derdhjen e ujit.

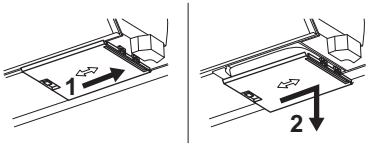

2. Lani kolektorin manualisht (duke përdorur ujë të ngrohtë, sapun dhe një leckë/ sfungjer të butë) ose në enëlarëse (cikli standard).

Nëse derdhet ujë ose lëngje të tjera brenda sistemit të aspiratorit: fikeni aspiratorin dhe pastrojeni zonën me kujdes me ujë të ngrohtë, një leckë ose sfungjer të lagur dhe një detergjent të butë.

8.3 Pastrimi i filtrave

Njësia e filtrimit përbëhet nga filtra yndyre **A** dhe filtra karboni **B**.

ⓘ Pajisja duhet të përdoret gjatë gjithë kohës me të gjithë filtrat e dedikuar për mënyrën e zgjedhur të instalimit. Shihni "Zgjedhja e filtrit".

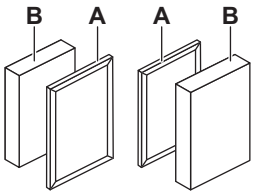

Pianura ka një matës të integruar me një njoftim që ju kujton të pastroni filtrat përkatës rregullisht. Njoftimi nuk bllokon përdorimin e pianurës. Njoftimi qëndron i ndezur për 30 sekonda pasi të çaktivizoni aspiratorin dhe pianurën.

Filtër yndyre

- Pas 40 orësh përdorimi, shfaqet një tregues statiki ⊛ për të sinjalizuar se është koha për të pastruar filtrat e yndyrës.

Filtër karboni OdourClean STANDARD

- Pas 180 orësh përdorimi treguesi ⊛ fillon të pulsojë për të sinjalizuar se është koha për ndërrimin e filtrave.
- Kontrollojini filtrat rregullisht për nivelin e yndyrës së akumuluar. Ndërrojini kur shfaqet treguesi pulsues (afërsisht një herë në vit, në varësi të shpeshtësisë së përdorimit) ose më shpesh, nëse nevojitet.

Filtër karboni OdourClean PLUS

- Pas 140 orësh përdorimi ⊛ fillon të pulsojë për të sinjalizuar se është koha për të rigjeneruar filtrat.
- Pastrojini filtrat vetëm kur yndyra e grumbulluar është e dukshme.
- Rigjenerojini filtrat vetëm kur shfaqet treguesi që pulson. Numri maksimal i cikleve të rigjenerimit është 8. Pas kësaj kohe, zëvendësoni filtrat.

Çmontimi / montimi i filtrave

1. Hiqni skarën.
2. Hiqni filtrat duke kapur dorezat.

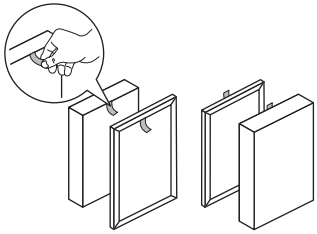

3. Rimontoni njësinë e filtrimit pas pastrimit. Vendosni filtrat në aspirator me dorezat nga brenda. Pastaj vendosni rrjetën në aspirator.

Pastrimi i filtrave të yndyrës

1. Pastrojini filtrat sapo të jetë e dukshme yndyra e grumbulluar. Lajini filtrat e yndyrës me kujdes në ujë të ngrohtë duke përdorur një detergjent të butë, pastaj shpëlajini me ujë të ngrohtë. Mund të përdorni një sfungjer të butë, një leckë të butë ose një furçë pastrimi jogërryese për të hequr mbetjet e ushqimit. Mund t'i lani në enëlarëse në një cikël standard me enë të tjera në të njëjtën ngarkesë. Mund të ndodhë natyrshëm një ngjyrosje e lehtë e rrjetës, e cila nuk ndikon në rendimentin e filtrit.
2. Lërini filtrat për pak kohë të thahen në temperaturë ambienti.
3. Vendosni filtrat sërish brenda. Nëse ndizet njoftimi , shtypni shkurtimisht për të rinisur matësin.

Pastrimi i filtrave të karbonit OdourClean PLUS

1. Lani filtrat me kujdes me ujë të ngrohtë pa ndonjë detergjent. Mund të përdorni një sfungjer të butë, një leckë të butë ose një furçë pastrimi jogërryese për të hequr mbetjet e ushqimit. Gjithashtu mund t'i lani filtrat në enëlarëse në 65-70 °C (duke përdorur një program më të gjatë se 90 min), pa detergjente dhe pa enë në të njëjtën ngarkesë.
2. Lërini filtrat të thahen për të paktën o24 në temperaturë ambienti.
3. Montoni njësinë e filtrimit dhe rivendoseni brenda.

Rigjenerimi i filtrave të karbonit OdourClean PLUS

1. Pastroni fillimisht filtrat siç përshkruhet më sipër.
2. Vendosini filtrat në furrë të vendosur në 100 °C për 120 min, duke i vendosur në raftin e mesëm prej teli. Përdorni një funksion furre pa ventilator.
3. Montoni njësinë e filtrimit dhe rivendoseni brenda. Shtypni shkurtimisht për të rivendosur numëruesin.

9. ZGJIDHJA E PROBLEMEVE

ⓘ Nëse nuk mund të gjeni një zgjidhje për problemin më poshtë, kontaktoni me një qendër shërbimi të autorizuar.

Nuk mund ta aktivizoni/përdorni pianurën.

- Sigurohuni që pianura të jetë e lidhur siç duhet me ushqimin elektrik.
- Sigurohuni që siguresa të ketë shkaktuar keqfunksionimin. Nëse siguresa digjet vazhdimisht ose nëse dëgjoni një bip të vazhdueshëm, kontaktoni me një elektricist të kualifikuar për të inspektuar instalimin.
- Sigurohuni që paneli i kontrollit të jetë i pastër dhe i papenguar nga enë gatimi/objekte të huaja.

Pianura fiket vetë pas një farë kohe.

- Ky nuk është defekt. Në situata të caktuara, pianura fiket automatikisht për të ruajtur sigurinë. Referojuni "Fikja automatike".

Cilësimi maksimal i nxehtësisë për njërën nga zonat e gatimit nuk ofrohet apo ndryshon vazhdimisht midis dy niveleve.

- Ky nuk është defekt. Referojuni "Menaxhimi i energjisë".
- Reduktoni cilësimin e nxehtësisë të zonave të tjera të gatimit të lidhura me të njëjtën fazë.

Ventilatori i aspiratorit nuk punon/çaktivizohet vetë.

- Fikeni pianurën dhe hiqeni nga priza. Lëreni pajisjen të ftohet, pastaj rifuteni në prizë.
- Sigurohuni që dhoma të jetë e ajrosur mjaftueshëm. Mund të duhet të instaloni çelësin e dritares. Kontaktoni një Qendër të Autorizuar të Shërbimit.

shfaqet .

- Pastroni/zëvendësoni filtrin. Shikoni "Kujdesi dhe pastrimi".

shfaqet dhe një shifër.

- Fikeni pianurën, prisni disa minuta dhe pastaj rindizeni. Nëse problemi vazhdon, kontaktoni me një qendër shërbimi të autorizuar.

Paneli i kontrollit pulson.

- Përdorni enë gatimi me diametër të fundit të ngjashëm me madhësinë e zonës së gatimit.
- Sigurohuni që ena e gatimit është e përputhshme me induksionin.

10. TË DHËNAT TEKNIKE

10.1 Tabela e parametrave

Modeli ECC63410CB
Lloji 67 B4A 01 AA
Induksion
Numri serial .....
ELECTROLUX

PNC 949 599 581 00
220 - 240 V / 400 V 2N, 50 - 60 Hz
Prodhuar në: Gjermani
7.35 kW

10.2 Specifikimi i zonës së gatimit

Fuqia e zonave të gatimit mund të ndryshojë pak nga të dhënat më poshtë, në varësi të materialit dhe dimensioneve të enëve të gatimit.

Zona e gatimit	Fuqia nominale (cilësimi maksimal i nxehtësisë) [W]	PowerBoost [W]	PowerBoost kohëzgjatja maksimale [min]	Diametri i enës së gatimit [mm]
Majtas përpara	2300	3200	10	125 - 210
Majtas mbrapa	2300	3200	10	125 - 210
Djathtas përpara	1400	2500	4	125 - 145
Djathtas mbrapa	1800	2800	10	145 - 180

11. EFIKASITET ENERGJIE

11.1 Informacion i produktit sipas (BE) Nr. 66/2014

Identifikimi i modelit		ECC63410CB
Lloji i pianurës		Pianurë inkaso
Numri i zonave të gatimit		4
Teknologji ngrohjeje		Induksion
Diametri i zonave rrethore të gatimit (Ø)	Djathtas përpara Djathtas mbrapa	14.5 cm 18.0 cm
Gjatësia (L) dhe gjerësia (W) e zonës jorrethore të gatimit	Majtas përpara	L 22.4 cm W 21.8 cm

Gjatësia (L) dhe gjerësia (W) e zonës jorrethore të gatimit	Majtas mbrapa	L 22.4 cm W 21.8 cm
Konsumi i energjisë për zonë gatimi (EC electric cooking)	Majtas përpara Majtas mbrapa Djathtas përpara Djathtas mbrapa	189.1 Wh/kg 189.1 Wh/kg 187.5 Wh/kg 174.6 Wh/kg
Konsumi i energjisë i pianurës (EC electric hob)		185.1 Wh/kg

Pajisja e testuar sipas: EN IEC 60350-2.

11.2 Kërkesat për informacion sipas (BE) Nr. 2023/826

Konsumi i energjisë në regjimin fikur	0.3 W
Koha maksimale e nevojshme që pajisja të arrijë automatikisht regjimin e zbatueshëm të fuqisë së ulët	2 min

Pajisja e testuar sipas: EN 50564.

11.3 Fleta e informacionit të produktit dhe informacioni i produktit sipas (BE) Nr. 65/2014 dhe (BE) Nr. 66/2014

Fisha e produktit sipas (BE) Nr. 65/2014		
Emri i furnizuesit ose marka tregtare	ELECTROLUX	
Identifikuesi i modelit	ECC63410CB	
Konsumi Vjetor i Energjisë - AEChood	27.6	kWh/a
Klasi i efikasitetit energjetik	A+	
Efikasiteti i dinamikës së lëngjeve - FDEhood	32.6	
Klasi i efikasitetit të dinamikës së lëngjeve	A	
Efikasiteti i ndriçimit - LEhood	-	luks (për ndriçim)/W
Klasi i efikasitetit të ndriçimit	-	
Efikasiteti i filtrimit të yndyrës - GFEhood	85.1	%
Klasi i efikasitetit të filtrimit të yndyrës	B	
Qarkullimi minimal i ajrit në përdorim normal	250.0	m³/h
Qarkullimi maksimal i ajrit në përdorim normal	520.0	m³/h
Qarkullimi i Ajrit në cilësim intensiv/të përforcuar	630.0	m³/h
Emetimi i fuqisë së zërit me peshë A në shpejtësi minimale	50	db(A) re 1 pW
Emetimi i fuqisë së zërit me peshë A në shpejtësi maksimale	66	db(A) re 1 pW
Emetimi i fuqisë së zërit me peshë A në shpejtësi intensive ose përforcuese	69	db(A) re 1 pW
Konsumi i energjisë në regjimin fikur - Po	0.49	W
Konsumi i energjisë në regjimin e gatishmërisë - Ps	-	W
Informacion shtesë sipas (BE) Nr. 66/2014		
Faktori i rritjes së kohës - f	0.8	

Indeksi i efikasitetit energjetik - EEIhood	41.0	
Shkalla e qarkullimit të matur të ajrit në pikën më të mirë të efikasitetit - QBEP	276.4	m³/h
Shkalla e qarkullimit të matur të ajrit në pikën më të mirë të efikasitetit - PBEP	402	Pa
Qarkullimi maksimal i ajrit - Qmax	630.0	m³/h
Fuqia elektrike e matur në hyrje në pikën më të mirë të efikasitetit - WBEP	94.6	W
Fuqia nominale e sistemit të ndriçimit - WL	-	W
Ndriçimi mesatar i sistemit të ndriçimit në sipërfaqen e gatimit - Emiddle	-	luks (për ndriçim)

Pajisja e testuar sipas: EN IEC 61591, EN IEC 60704-1, EN IEC 60704-2-13, EN 50564.

12. SHQETËSIME MJEDISORE

Ricikloni materialet me simbolin ♺. Vendoseni paketimin në kutitë përkatëse për ta ricikluar. Ndihmoni në mbrojtjen e mjedisit dhe të shëndetit të njeriut duke ricikluar mbeturinat e pajisjeve elektrike dhe elektronike. Mos i hidhni pajisjet e shënuara me simbolin ⍁ me mbeturinat shtëpiake. Kthejeni produktin në qendrën tuaj lokale të riciklimit ose kontaktoni zyrën tuaj komunale..

1. БЕЗБЕДНОСНИ ИНФОРМАЦИИ.....**20**
2. БЕЗБЕДНОСНИ УПАТСТВА.....**23**
3. СКЛОПУВАЊЕ.....**26**
4. ПРЕД ПРВА УПОТРЕБА..... **28**
5. ОПИС НА ПРОИЗВОДОТ.....**28**
6. СЕКОЈДНЕВНА УПОТРЕБА..... **29**
7. ВОДИЧ ЗА ГОТВЕЊЕ..... **32**
8. НЕГА И ЧИСТЕЊЕ..... **33**
9. РЕШАВАЊЕ ПРОБЛЕМИ..... **35**
10. ТЕХНИЧКИ ПОДАТОЦИ..... **36**
11. ЕНЕРГЕТСКА ЕФИКАСНОСТ.....**36**
12. ГРИЖА ЗА ЖИВОТНАТА СРЕДИНА...**38**

1. ⚠ БЕЗБЕДНОСНИ ИНФОРМАЦИИ

Пред монтажата и употребата на овој апарат, внимателно прочитајте ги приложените упатства. Производителот не сноси одговорност за повреда или штета кои се резултат на неправилна монтажа или употреба. Секогаш чувајте ги упатствата на сигурно и безбедно место за подоцнежна употреба.

1.1 Безбедност на деца и ранливи лица

- Овој апарат може да го користат деца над 8 години и лица со намалени физички, сетилни или ментални способности или лица без искуство и знаење доколку тоа го прават под надзор или доколку им биле дадени упатства како безбедно да го употребуваат апаратот, и доколку ги разбираат опасностите поврзани со него. Не смее да биде на дофат на деца помали од 8 години и лица со многу обемни и сложени пречки во развојот, освен ако не се под постојан надзор.
- Децата треба да бидат под надзор да не играат со апаратот.
- Држете ја амбалажата подалеку од деца и фрлете ја соодветно
- ПРЕДУПРЕДУВАЊЕ: Уредот и неговите достапни делови стануваат жешки при употреба. Држете ги децата и домашните миленици подалеку за време на употреба и ладење.
- Активирајте го безбедносниот уред за деца, доколку е достапен.

- Децата не смеат да го чистат или одржуваат апаратот без надзор.

1.2 Општа безбедност

- Овој апарат е наменет само за готвење.
- Уредот е наменет да го користи едно домаќинство во домашни услови во затворен простор.
- Уредот може да се користи во канцеларии, хотелски соби, гостилници, фарми со гостилници и други слични сместувања каде неговото користење не надминува (просечно) ниво на користење во домаќинство.
- ПРЕДУПРЕДУВАЊЕ: Опасност од оган: Не чувајте предмети на површините за готвење.
- ПРЕДУПРЕДУВАЊЕ: Процесот на готвење мора да виде надгледуван. Кратките процеси на готвење мора да бидат постојано надгледувани.
- ПРЕДУПРЕДУВАЊЕ: Готвењето на површина за готвење со маст или масло без надзор може да биде опасно и да доведе до пожар.
- ПРЕДУПРЕДУВАЊЕ: Уредот и неговите достапни делови стануваат жешки при употреба. Треба да се внимава да не се допираат грејачите.
- Чадот укажува на прегревање. Никогаш не користете вода за гаснење на пожар од готвење. Исклучете го уредот и покријте го пламенот со на пример огноотпорна покривка или капак.
- ПРЕДУПРЕДУВАЊЕ: Апаратот не смее да биде доставен преку надворешен уред за прекинување, како на пример тајмер или да биде поврзан на струја кога се гаси и пали постојано со помош на уред.
- Металните предмети, како што се ножеви, вилушки, лажици и капаци, не треба да се оставаат на површината за готвење бидејќи може да се вжештат.
- Не користете го апаратот пред да го монтирате во вградената структура.

- Не користете чистач со воден спреј и пареа за чистење на апаратот.
- По користењето, исклучете ја ринглата на површината за готвење преку соодветната контрола и не потпирајте се на уредот за откривање тенџере.
- ПРЕДУПРЕДУВАЊЕ: Ако површината е напукната, исклучете го апаратот за да избегнете можност од струен удар. Во случај апаратот да е поврзан со штекерот со разводна кутија, извадете ја спојката за да го исклулите апаратот од струја. Во секој случај контактирајте го Овластениот сервисен центар.
- Уверете се дека имате добро проветрување во собата каде што е монтиран апаратот за да избегнете враќање на гасови во собата од апарати што согоруваат гас или други горива, вклучувајќи и отворен оган.
- Проверете дали отворите за вентилација не се блокирани и воздухот што го собира апаратот не се пренесува во канал што се користи за издувување на чад и пареа од други апарати (системи за централно греење, термосифон, грејачи на вода итн.).
- Непочитувањето може да доведе до обратен тек на гасовите од согорувањето, предизвикувајќи ризик од труење со јаглерод моноксид или задушување.
- Кога апаратот работи со други апарати, максималниот вакуум генериран во просторијата не смее да надмине 0,04 mbar.
- Редовно чистете го филтерот на аспираторот и отстранувајте ги наслагите од маснотии за да ја спречите опасноста од пожар.
- Доколку се оштети кабелот за напојување, тој мора да биде заменет од страна на производителот, негов овластен центар за сервисирање или слично квалификувани лица за да се избегне електрична опасност.

- Ако апаратот е директно поврзан со напојувањето, електричната инсталација мора да биде опремена со изолационен уред кој овозможува да го исклучите апаратот од електричната мрежа кај сите жички. Целосното исклучување мора да биде во согласност со условите наведени во категоријата за пренапојување III. Средствата за дисконектирање мора да бидат вградени во фиксните жици во согласност со прописите за врзување жици.

- ПРЕДУПРЕДУВАЊЕ: Користете само заштитници за површина за готвење направени од страна на производителот на апаратот за готвење или оние коишто се наведени во упатствата за користење како погодни или заштитници за површина за готвење коишто се дел од самиот апарат. Користењето на несоодветни заштитници за површина за готвење може да предизвика незгода.

2. БЕЗБЕДНОСНИ УПАТСТВА

2.1 Монтажа

⚠ ПРЕДУПРЕДУВАЊЕ!
Апаратот мора да биде монтиран само од квалификувано лице.

⚠ ПРЕДУПРЕДУВАЊЕ!
Опасност од повреда или оштетување на апаратот.

- Извадете ја целата амбалажа.
- Немојте да монтирате ниту да користите оштетен апарат.
- Погледнете ја брошурата за монтажа за детални упатства за склопување.
- Одржувајте минимална оддалеченост од другите апарати и делови.
- Бидете внимателни кога го пренесувате апаратот, бидејќи е тежок. Користете заштитни ракавици и приложените обувки.
- Зачепете ги засечените површини на плакарот со заптивач за да спречите надигнување од влага.
- Заштитете го дното на апаратот од пареа и влага.
- Не го инсталирајте апаратот до врата или под прозорец за да спречите паѓање на жешки садови за готвење од апаратот кога вратата или прозорецот се отворени.
- Не го инсталирајте на начин кој издувува воздух во sидна празнина, освен ако шуплината не е дизајнирана за таа намена.
- За инсталација без канали, излезот на вентилаторот мора да биде поставен директно на sидот или мора да се оддели со дополнителен sид на орманот, со цел да се спречи пристапот до сечилата на вентилаторот.
- Секој апарат има вентилатори за ладење на дното.

- Ако апаратот е инсталиран над фиоката:
  - Не чувајте мали предмети или хартија што би можеле да ги оштетат вентилаторите за ладење или да го нарушат системот за ладење.
  - Оставете растојание од најмалку 2 см помеѓу дното на апаратот и содржината на фиоката.
- Извадете било кој разделувач на плочи монтиран во плакарот под апаратот.

2.2 Поврзување на струја

⚠ ПРЕДУПРЕДУВАЊЕ!
Ризик од пожар и струен удар.

- Сите електрични врски треба да ги изврши квалификуван електричар според дијаграмот за поврзување или брошурата за инсталација.
- Во случај на инсталација на издувен систем и кога додатоците се присутни или задолжителни (ѕиден вентил, прекинувач на прозорецот и/или отворач на прозорецот) електричните врски треба да бидат направени од квалификуван електричар, во согласност со дијаграмот за поврзување или брошурата за инсталација.
- Апаратот мора да е заземјен.
- Пред каква било работа, исклучете го апаратот од струја.
- Проверете дали параметрите на плочката со спецификации се компатибилни со електричната моќност на мрежата за електрична енергија.
- Лабавите или неправилните кабли или приклучоци за напојување може да доведат до прегревање на терминалот.
- Користете го соодветниот кабел за напојување.
- Не дозволувајте кабелот за напојување да се заплетка.
- Погрижете се да биде инсталирана заштита од електричен шок.
- Користете стегач за затегнување на кабелот за струја.
- Осигурајте се дека кабелот за струја или приклучокот (доколку е применливо) не допираат до жешки површини.
- Не користете адаптери со повеќе приклучници и продолжителни кабли.
- Избегнувајте оштетување на приклучокот и кабелот за струја.

Доколку е потребна замена, таа мора да ја изврши нашиот овластен сервисен центар или квалификуван електричар.
- Заштитата од струјни удари на неизолирани и изолирани делови мора да биде безбедно прицврстена и не треба да се отстрани без алат.
- Поврзете го приклучокот за струја со штекерот само на крајот на монтажата. Обезбедете пристап до приклучокот за струја по монтажата.
- Ако главниот штекер е лабав, не поврзувајте го приклучокот за струја.
- Не исклучувајте го уредот влечејќи го кабелот за напојување. Секогаш влечете го приклучокот за струја.
- Користете само правилни уреди за изолација: заштитни прекинувачи на линија, осигурувачи (осигурувачи на вртење извадени од држачот), прекинувачи за заземјување и контактори.
- Електричната инсталација мора да има изолациски уред којшто ви овозможува да го исклучите апаратот од приклучокот за струја од сите полови, со ширина на отворот за контакт од најмалку 3 mm.

2.3 Употреба

⚠ ПРЕДУПРЕДУВАЊЕ!
Ризик од повреда, изгореници, и струен удар.

- Не менувајте ја спецификацијата на овој апарат.
- Отстранете ја целата амбалажа, етикети и заштитниот филм (доколку е применливо) пред првата употреба.
- Осигурајте се дека отворите за вентилација не се блокирани. Вентилацијата мора периодично да ја проверува квалификувано лице.
- Не го оставајте апаратот да работи без надзор.
- Исклучете ја ринглата по секоја употреба.
- Не ставајте прибор за јадење или капаци од тенџериња на ринглите, бидејќи можат да се загреат.
- Не ракувајте со апаратот со мокри раце или кога е во контакт со вода.
- Не употребувајте го апаратот како работна површина или површина за складирање.
- Ако површината на апаратот е пукната, веднаш исклучете го апаратот од напојување за да спречите струен удар.

- Корисниците со пејсмејкер мора да се држат на растојание од минимум 30 см од индуктивните рингли кога апаратот работи.
- Ставајте храна во врело масло внимателно, бидејќи може да се распрсне.
- Никогаш не користете отворен пламен кога работи аспираторот.
- Не користете алуминиумска фолија или други материјали помеѓу површината за готвење и садот за готвење, освен ако поинаку не е наведено од производителот на овој апарат.
- Користете само додатоци препорачани за овој апарат од производителот.

⚠ ПРЕДУПРЕДУВАЊЕ!

Опасност од пожар и експлозија.

- Загреаните маснотии и масла можат да испуштаат запаливи пареи. Држете ги подалеку од пламен и загреани предмети.
- Пареата од врело масло може да предизвика спонтано согорување.
- Користеното масло со остатоци од храна може да се запали на пониски температури.
- Не ставајте запаливи производи во близина на апаратот.

⚠ ПРЕДУПРЕДУВАЊЕ!

Опасност од оштетување на апаратот.

- Не ставајте жешки садови за готвење на контролната плоча за да избегнете ризик од изгореници.
- Не го ставајте капакот на жешка тава врз стаклената површина на апаратот.
- Не оставајте садови за готвење да вријат без вода.
- Спречете паѓање на предмети или садови за готвење врз апаратот за да избегнете оштетување на површината.
- Не ги вклучувајте зоните за готвење со празни садови или без садови.
- Никогаш не ја вадете решетката или филтерот додека работат аспираторот или плочата за готвење.
- Никогаш не користете отворен пламен додека работи аспираторот.
- Не го покривајте влезот на аспираторот со садови за готвење.
- Не допирајте до долната страна на апаратот додека работат плочата за готвење или аспираторот.
- Не ставајте мали или лесни предмети во близина на аспираторот за да не се заглават.
- Садовите направени од лиено железо или со оштетено дно може да предизвикаат гребаници на стаклото / стаклокерамиката. Секогаш подигнувајте ги овие садови за готвење нагоре кога треба да ги поместите на површината за готвење.
- Во однос на светлото (светлата) во внатрешноста на овој производ и резервните светилки кои се продаваат посебно: Овие светилки се предвидени да издржат екстремни физички услови во апаратите за домаќинство, како што се температура, вибрации, влажност или се предвидени за давање сигнали за работната состојба на апаратот. Тие не се предвидени да се користат за други намени и не се погодни за осветлување простории во домот.
- За да го поправите апаратот, контактирајте со овластениот сервисен центар. Користете само оригинални резервни делови.

2.4 Нега и чистење

- Редовно чистете го апаратот за да спречите оштетување на површината.
- Исклучете го апаратот и оставете го да се олади пред чистењето.
- Чистете го апаратот со топла вода и влажна мека крпа. Користете само неутрални детергенти. Не користете абразивни производи, абразивни сунѓери за чистење, растворувачи или метални предмети, освен ако не е поинаку наведено.

2.5 Отстранување

⚠ ПРЕДУПРЕДУВАЊЕ!

Ризик од повреда или задушување.

- Контактирајте со вашите локални органи за да добиете информации за тоа како да се ослободите од апаратот.
- Исклучете го апаратот од електричната мрежа, потоа исечете го и фрлете го електричниот кабел.

3. СКЛОПУВАЊЕ

3.1 Пред монтажа

За идна референца, пронајдете ја плочката со спецификации што се наоѓа на долната страна од плочата за готвење и запишете го серискиот број .....

3.2 Склопување на плочата за готвење

ⓘ За димензиите на монтажата и визуелните упатства, погледнете ги дијаграмите за инсталација што се наоѓаат на првите страници од упатството за употреба.
За горната монтажа, видете ја шемата **А**. За интегрирана инсталација, видете ја шемата **Б**.

Погледнете ја брошурата за монтажа за детални информации за начинот на склопување на вашата плоча за готвење.

Следете го дијаграмот за поврзување на плочата за готвење и дијаграмот за поврзување (ако е применливо) на префрлачите прикажани во брошурата за монтажа и/или етикетите под плочата за готвење.

Само за одредени земји: Во случај на инсталирање на издувните гасови, може да биде потребен прекинувач за прозорец (консултирајте се со овластен техничар). Треба да го купите одделно бидејќи не се испорачува со плочата за готвење. Прекинувачот за прозорец мора да го инсталира овластен техничар. Погледнете во упатството за монтирање.

Ако апаратот е монтиран над фиоката, вентилацијата на површината за готвење може да ги затопли предметите кои се чуваат во фиоката за време на процесот на готвење.

Склопување на куќиштето на филтерот

Апаратот мора да се користи во секое време со сите филтри наменети за избраниот режим на монтажа. Видете во „Избор на филтер“. Пред првата употреба, проверете дали филтрите се вметнати во аспираторот со рачките свртени навнатре. Потоа поставете ја решетката на аспираторот.

3.3 Прицврстување на заптивката

Горна монтажа

1. Исчистете ја работната плоча околу исечената површина.
2. Ставете ја доставената лента за запечатување 2x6 мм на долниот раб на плочата за готвење преку надворешниот раб на стакло-керамичката. Притоа, не растегнувајте ја. Уверете се дека краевите на лентата за заптивка се наоѓаат во средината на едната страна од плочата за готвење.
3. Додадете неколку мм должина кога ќе ја сечете лентата за запечатување. Повлечете ги заедно двата краја на лентата за запечатување.

Интегрирана монтажа

1. Исчистете ги жлебовите на површината за готвење.
2. Исечете го испорачаниот 3x10 мм Пресечете ја лентата за заптивка на четири ленти што одговараат на должината на запците.
3. Исечете ги краевите на лентите под агол од 45°. Тие треба да влезат точно во аглите на жлебовите.
4. Закачете ги лентите на жлебовите. Не ги истегнувајте лентите. Не ги спојувајте краевите на лентите една над друга.

Откако сте ја склопиле површината за готвење, затворете ја дупката којашто останала помеѓу стакло-керамиката и површината за готвење со силикон. Осигурете се силиконот да не влезе под стакло-керамиката.

3.4 Кабел за поврзување

⚠ **ПРЕДУПРЕДУВАЊЕ!**
Сите електрични поврзувања мора да бидат извршени од квалификуван електричар.

- Плочата за готвење има кабел за поврзување.
- За да го замените оштетениот приклучник за струја, користете тип на

кабел H05VV-F кој издржува температура од 70 °C или повисока.
- Поврзувањата преку контактни приклучоци, дупчење или лемење на краевите на проводниците, како и поврзувањето на кабелот без завршна чаура се забранети.
- Контактирајте со локалниот овластен сервисен центар. Кабелот за поврзување смее да биде заменет само од квалификуван електричар.

Еднофазно поврзување

1. Изавадете го завршетокот на кабелот од црната и кафеавата жица.
2. Извадете дел од изолацијата од краевите на црниот и кафеавиот кабел.
3. Поврзете ги краевите на црните и кафените кабли.
4. Ставете нов завршеток за жица на секој завршеток на кабелот (потребен е специјален алат).

NL врска

1. Извадете го завршетокот на кабелот од сината жица.
2. Отстранете дел од изолацијата на краевите од синиот кабел.
3. Ставете нов завршеток за жица на секој завршеток на кабелот (потребен е специјален алат).

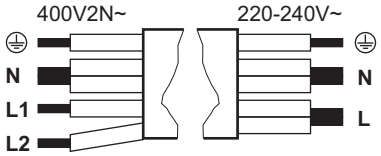

Еднофазно поврзување: 220 - 240 V~ 5x1,5 мм²		Двофазно поврзување: 400 V2N~ 5x1,5 мм² или 4x2,5 мм²	
⏚	Зелена - жолта	Зелена - жолта	⏚
N	Сина и сина	Сина и сина	N
L	Црна и кафеава	Црна	L1

	Кафеава	L2

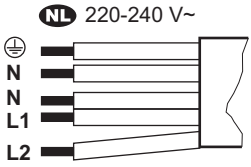

NL 220 - 240 V (5x1,5 мм²)	
⏚	Зелена - жолта
N	Сина и сина
L1	Црна
L2	Кафеава

3.5 Ограничување на јачината

Ограничување на јачината дефинира колку енергија троши вкупно плочата за готвење, во границите на осигурувачите за инсталација на куќата. Плочата за готвење стандардно е поставена на највисокото ниво на јачина. Проверете дали одбраната моќност одговара на осигурувачите во куќата.

За да го намалите или зголемите нивото на моќност:

1. Влезете во менито: притиснете и задржете ⏻ 3 секунди. Потоа, притиснете и држете 🔒.
2. Притиснете ⏲ додека не се појави P.
3. За да се движите низ поставките, притиснете го 4 или 6 на контролната лента.
4. Притиснете ⏻ за да излезете.

Нивоа на моќност:

P73 - 7,350 W, P15 - 1,500 W, P20 - 2,000 W, P25 - 2,500 W, P30 - 3,000 W, P35 - 3,500 W, P40 - 4,000 W, P45 - 4,500 W, P50 - 5,000 W, P60 - 6,000 W

4. ПРЕД ПРВА УПОТРЕБА

4.1 Избор на филтер

Пред првата употреба, проверете дали е поставен точниот тип на филтер според начинот на инсталација. Погледнете во „Структура на менито“.

Режим на рециркулација: јаглероден филтер (во комбинација со филтер за маснотии)

Јаглеродните филтри, коишто содржат активна јаглеродна пена, ги неутрализираат чадот и мирисите од готвењето. Можете да изберете помеѓу:

- **OdourClean STANDARD** (бела, за еднократна употреба)
- **OdourClean PLUS** (црна, обновлива)

За да го користите апаратот во режим на рециркулација, контактирајте овластен техничар за да ја прилагоди инсталацијата. Одете во корисничките поставки и вклучете го известувањето за филтерот со јаглен со избирање F, а потоа Вклучи. Потоа изберете еден од филтрите:

- OdourClean STANDARD: Изберете Ft, потоа 2.
- OdourClean PLUS: Изберете Ft, потоа 1.

Режим на издувување: филтер за маснотии

Филтрите за маснотии собираат маснотии, масло и остатоци од храна и ги спречуваат да влезат во системот на аспираторот.

За да го користите апаратот во режим на издувно гасови, контактирајте овластен техничар за да ја прилагоди инсталацијата. Потоа одете во корисничките поставки и исклучете го известувањето за филтерот со јаглен со избирање F, а потоа Исклучи.

ⓘ Режимот на издувување може да влијае на притисокот на воздухот во просторијата и затоа бара соодветна вентилација за да се спречи обратен тек на гасовите од согорувањето од други апарати. Осигурајте се дека средината за инсталација е во согласност со доставените безбедносни упатства.

5. ОПИС НА ПРОИЗВОДОТ

5.1 Преглед на производот

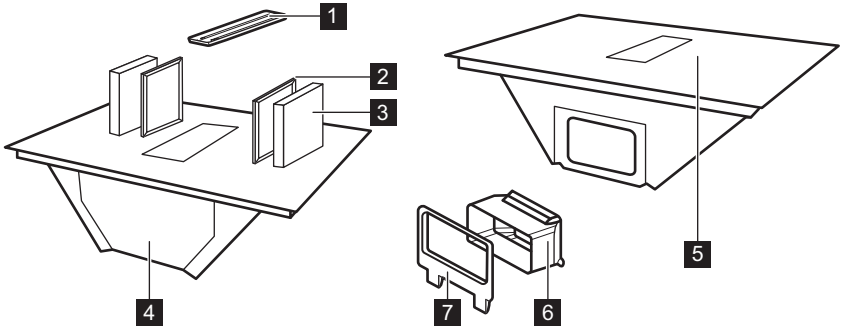

1 Решетка
2 Филтер за маснотии
3 Јаглероден филтер
4 Послужавник за капење
5 Плоча за готвење
6 Адаптер за воздушни канали
7 Монтирање на воздушни канали за задниот ѕид

5.2 Шема на површината за готвење

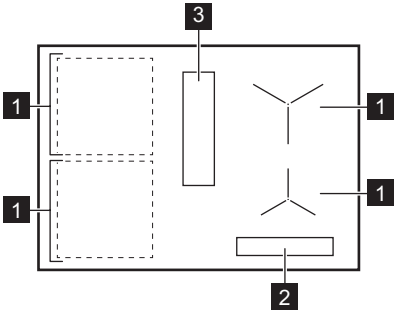

1 Индукциска рингла
2 Контролна плоча
3 Аспиратор

5.3 Симболи на контролната плоча и на екранот

Симбол / показател	
⏻	Вклучи / Исклучи
■	Селектор на зона за готвење
‖	Пауза
⏲	Тајмер
▪	Bridge
0.5	Precise Heat
	Heat Assist
AUTO	Автоматски режим на аспираторот
	Мануелен режим на аспираторот
	Breeze
P	PowerBoost
	Lock/Уред за безбедност на деца
E + цифра	Има дефект.
	Филтерот треба да се исчисти или замени.
/ /	OptiHeat Control

6. СЕКОЈДНЕВНА УПОТРЕБА

6.1 Користење на плочата за готвење

Притиснете го и држете го ⏻ за да ја вклучите или исклучите плочата за готвење. Изберете зона за готвење со притискање на соодветниот симбол ■. Ставете го садот за готвење на ринглата и поставете поставка за топлина користејќи ја контролната лента. За да ја деактивирате избраната зона за готвење, притиснете 0.

Precise Heat

Можете да активирате нивоа на топлина од половина чекор за попрецизна контрола на температурата на зоните за готвење. Поставете поставка за топлина и притиснете 0.5. Тековната поставка за топлина се намалува за 0.5. Индикатор се појавува погоре 0.5. За да го деактивирате, притиснете 0.5.

6.2 Садови за готвење

Дното на садовите за готвење треба да биде колку што може подебело и порамно. Исчистете го и исушете го пред да ставите садови за готвење на шпоретот. Не лизгајте го или тријте го садот за готвење по рабовите и аглите на стаклото за да избегнете кршење или оштетување на површината. Не ставајте жешки садови за готвење на контролната табла за да избегнете оштетување на електронските делови.

Уверете се дека садовите за готвење се компатибилни со индукција (т.е. магнет се лепи на нивната основа). За оптимален пренос на топлина, користете садови за готвење со дијаметар на дното сличен на големината на ринглата. Садовите за готвење со помал дијаметар може да се загреваат побавно, додека оние со поголем дијаметар може да се прегреат и да ја оштетат контролната табла.

Материјал на садовите за готвење

- **погоден:** лиено железо, челик, емајлиран челик, челик што не `рѓосува, повеќеслојно дно (означено како погодно од производителот).
- **непогоден:** алуминиум, бакар, бронза, стакло, керамика, порцелан.

Звуци за време на работата

Звуците на садовите за готвење може да се разликуваат во зависност од материјалот на садовите за готвење и моменталната поставка за топлина. Звуците се нормални и не се знак за неисправност.

- звук на пукање: садот за готвење е направен од различни материјали (сендвич конструкција).
- звук на свиркање: вклучена е највисоката поставка за јачина на топлината и садовите за готвење се направени од различни материјали (сендвич конструкција).
- зуење: вклучена е највисоката поставка за јачина на топлината.
- кликање: се појавува електрично префрлување.
- пиштење, брмчење: вентилаторот за ладење работи.
- ритмички звук: откриени се садови за готвење.

6.3 Откривање тенџере

Оваа функција укажува на присуство на садови за готвење на плочата за готвење и ги деактивира ринглите ако не се откријат садови за готвење внатре. 120 сек Во случај да се откријат повеќе садови, плочата за готвење ја избира последната активирана ринглa.

6.4 Автоматско исклучување

Како безбедносна мерка, плочата за готвење автоматски се исклучува во одредени услови (на пр. кога сите рингли и аспираторот се деактивирани, кога не е избрана температура или брзина на вентилаторот по активирањето или кога садовите за готвење ќе вријат на исушено).

6.5 OptiHeat Control (Показател за преостаната топлина во 3 чекора)

Показателот сигнализира дека ринглата е сè уште жешка. Се додека показателот е видлив, постои ризик од изгореници од преостанатата топлина. Показателот исчезнува кога ринглата е изладена.

6.6 Управ. со енергијата

Ако плочата за готвење го достигне максимумот на максималната достапна јачина во една фаза, јачината на ринглките автоматски ќе се намали за да се заштитат осигурувачите на куќната инсталација. За ринглите кои имаат намалена јачина, контролната линија трепка и ги покажува само максималните можни поставки за подгревање.

6.7 P PowerBoost

За вклучување на максималната поставка за јачина на топлината за ограничено време. Можете да го користите за побрзо вриење на водата.

Притиснете **P** за да активирате. Откако ќе истече времето, ринглата се враќа на највисоката температура. За да ја исклучите функцијата сменете ја поставката за топлина.

6.8 Тајмер за одбројување

За да се одреди колку долго треба да функционира една ринглa.

Поставете ја јачината на топлината за ринглата и притиснете . Поставете го времето со притискање на цифрите за поставка на топлината по ред. Почекајте неколку секунди или потврдете со . За да го откажете тајмерот, поставете го на 0 ч 00 мин. Кога времето за постави истече, зоната за готвење се деактивира.

6.9 Heat Assist

Функцијата помага во готвењето или одржувањето на топлината на храната со користење на претходно поставени ниски до средни нивоа на топлина:

- Ниво I – топење и одржување на топлина (поставување на топлината) 1)
- Ниво II – крчкање (поставување на топлината) 5)
- Ниво III – пржење во тава (термичка поставка) 7)

Можете да ја активирате функцијата само кога прво ќе изберете зона за готвење. Префрлањето на зоните не влијае на активните Heat Assist на друга зона.

1. За да ја вклучите функцијата притиснете .

2. За повторно да се префрлате помеѓу нивоата притиснете .

За деактивирање, притиснете додека не се прикаже екранот 0 или изберете која било поставка на топлина.

Можеби ќе треба рачно да го приспособите нивото на топлина во зависност од садот за готвење.

6.10 Пауза

Оваа функција ги поставува сите рингли на најмала јачина.

Кога аспираторот работи во мануелен режим, брзината на вентилаторот е намалена на 1. Во автоматски режим, брзината на вентилаторот не се менува.

Функцијата не запира ниту еден активен тајмер.

Притиснете , за да вклучите/исклучите.

6.11 Lock/Уред за безбедност на деца

За заклучување / отклучување на контролната плоча по потреба.

За кратко да ја заклучите контролната табла додека готвите: притиснете еднаш. Притиснете повторно за да го отклучите. За да спречите случајно функционирање на плочата за готвење: притиснете и држете за 3сек додека сите рингли се исклучени, а потоа исклучете ја плочата за готвење. Функцијата останува вклучена кога ќе ја исклучите плочата за готвење. За да ја исклучите функцијата, вклучете ја плочата за готвење, притиснете и држете ја за 3секи исклучете ја плочата за готвење.

6.12 Bridge

За поврзување две рингли за да може да работат како една. Можете да го користите за готвење со големи садови (на пример, планча). Проверете дали садовите за готвење ги покриваат центрите на двете рингли. Ако садот за готвење е ставен меѓу центрите на ринглите, функцијата нема да биде вклучена.

1. Прво поставете ја јачината на топлината за една од ринглите.
2. Притиснете .
3. Променете ја јачината на топлина по потреба.

За да ја деактивирате функцијата притиснете .

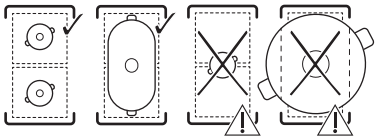

6.13 Функции на аспираторот

Мануелен режим

Аспираторот може да работи кога плочата за готвење е вклучена или исклучена. Рачниот режим нуди четири брзини на вентилаторот: 1-3 и **b** (boost, интензивната поставка).

1. Притиснете за активирање на аспираторот.
2. Притиснете постојано за да ја приспособите брзината на вентилаторот. На екранот се прикажува тековната поставка.

За деактивирање, постојано притискајте .

Автоматски режим

Аспираторот ја прилагодува брзината на вентилаторот врз основа на температурата на ринглата. Автоматскиот режим нуди четири опции за брзина на вентилаторот:h1-h4(ниско до интензивно).

1. Ако функцијата не е стандардно вклучена, притиснете за да ја активирате.
2. Ставете садови на рингла и изберете поставка за топлина.

За да го исклучите, притиснете .

За промена на стандардната брзина на вентилаторот (h3), внесете ги корисничките поставки. Погледнете во „Структура на менито“.

Breeze

Вентилаторот работи со екстра мала брзина со минимално ниво на бучава за да ги отстрани сите долготрајни мириси.

1. Исклучете ја плочата за готвење.
2. Притиснете . Тајмер поставен на 60 мин и **br** се појавува на екранот.

3. Приспособете го тајмерот со притискање на ⏲ и нивоата на топлина на контролната лента.

Функцијата се деактивира кога тајмерот ќе застане. За деактивирање рачно, притиснете 🌪.

Циклус на сушење

Вентилаторот продолжува да работи со минимална брзина 20 минути откако ќе ја исклучите плочата за готвење, а потоа автоматски се исклучува. Функцијата отстранува заостанати мириси по готвењето.

Кога функцијата работи, 🌪 и се појавува преостанатото време на извршување. Не е можно да се приспособи поставеното време.

За да ја сопрете функцијата, притиснете 🌪.

За целосно да ја исклучите функцијата, внесете ги корисничките поставки. Погледнете во „Структура на менито“.

ⓘ Се препорачува да не ја оневозможувате функцијата и да ја оставите да работи непрекинато во текот на целиот циклус.

6.14 Структура на мени

Симбол	Поставка
b	Звук
P	Ограничување на јачината
h	Автоматски режим на вентилаторот
F	Известување за јаглероден филтер
dF	Циклус на сушење
Ft	OdourClean STANDARD: 2 OdourClean PLUS: 1
E	Историја на аларми / грешки

За внесување на кориснички поставки: Притиснете и задржете ⏻. Потоа, притиснете и држете 🔒. Притиснете ⏲. **Движење низ менито:** менито се состои од симбол за поставување и вредност. За да се движите помеѓу поставките, притиснете ⏲. За да ја промените вредноста на поставката, притиснете 4 или 6 на контролната лента. **За да излезете од менито:** притиснете ⏻.

6.15 Совети за штедење енергија

- Кога загревате вода, користете само колку што ви треба.
- Ако е можно, секогаш ставајте ги капаците на садовите за готвење.
- Користете ја преостанатата топлина за да ја задржите храната топла или да ја стопите.
- Поставете го вентилаторот на најниска брзина кога ќе започнете со готвење. Откако ќе заврши готвењето, вклучете го вентилаторот неколку минути.
- Зголемете ја брзината на вентилаторот само за да се ослободите од големи количини пареа или чад.
- Редовно чистете го филтерот и заменете го кога е потребно за да ја одржите неговата ефикасност.

За повеќе информации, видете во „Енергетска ефикасност“.

7. ВОДИЧ ЗА ГОТВЕЊЕ

Податоците во табелата се само насоки.

Топлина	Употребете за да:	Време (мин)
1	Чувајте ја зготвената храна топла. Ставете капак на садот за готвење.	како што е неопходно
1 - 2	Направете Hollandaise сос; топење путер, чоколадо, желатин. Промешувајте одвреме-навреме.	5 - 25
2	Зацврснете меки омлети, печени јајца. Готвење покриено со капак.	10 - 40

Топлина	Употребете за да:	Време (мин)
2 - 3	Крчкање ориз и јадења со млеко, подгревање готови јадења. Додајте најмалку двапати повеќе течност од количината на оризот, мешајте ги јадењата со млеко на половина од времето.	25 - 50
3 - 4	Варете зеленчук, риба, месо. Додадете неколку лажици вода. Проверете ја количината на вода за време на готвењето.	20 - 45
4 - 5	Гответе на пареа компири и друг зеленчук. Наполнете го тенџерето со 1-2 см од вода. Проверете го нивото на водата за време на готвењето. Држете го капакот затворен.	20 - 60
4 - 5	Гответе поголеми количини храна, чорби и супи. До 3l течност плус состојки.	60 - 150
6 - 7	Лесно пржете шницла, телешко кордон блу, котлети, ризоли, колбаси, црн дроб, запршка, јајца, палачинки, крофни. Превртете кога е потребно.	како што е неопходно
7 - 8	Интензивно пржете пржен рендан компир, шницли. Превртете кога е потребно.	5 - 15
9	Сварете вода, гответе тестенини, спржете месо (гулаш, печење), пржете компир во фритеза.	
P	Варење големи количества вода. PowerBoost е активиран.	

8. НЕГА И ЧИСТЕЊЕ

8.1 Чистење на плочата за готвење

- Чистете ја површината за готвење по секоја употреба.
- Секогаш употребувајте садови за готвење со чисто дно.
- Не дозволувајте садовите да се варат на суво или да достигнат премногу високи температури.
- Не користете садови за готвење направени од материјали кои не се компатибилни со индукција. Таквите материјали може да ја изгребат или испрскаат површината на плочата.
- Гребнатини или темни дамки на површината на стаклото не влијаат на перформансите на плочата.
- Не користете ножеви или други остри метални алатки за чистење на стаклената површина.
- Користете препорачана стругалка само како дополнителна алатка по стандардното чистење.
- Чекајте додека плочата да се олади и исчистете ја површината со влажна крпа и неабразивен детергент. По чистењето, избришете ја плочата за готвење со мека крпа за да се исуши.
- **Веднаш отстранете:** стопена пластика, пластична фолија, сол, шеќер и храна со шеќер. Користете стругалка и внимавајте да избегнете изгореници.
- **Извадете ги откако плочата за готвење е доволно изладена:** прстени од бигор, вода, дамки од маснотии, остатоци од изгорена храна, светкави метални промени на бојата. Исчистете ја површината како што е опишано погоре. За отстранување на сјајна метална промена на бојата користете мека крпа и раствор од вода и оцет.

8.2 Чистење на аспираторот

Решетка

Мрежата е изработена од алуминиум. Измијте го рачно или во машина за миење садови и избришете го со мека крпа.

Послужавник за капење

Послужавникот за капење што се наоѓа под аспираторот ја собира кондензацијата што се создава за време на готвењето. Не заборавајте редовно да ја празните тавата за собирање маснотии.

1. Фатете ја долната страна од садот за капење со двете раце и лизнете ја

напред. Потоа внимателно поместете го надолу за да не се истури водата.

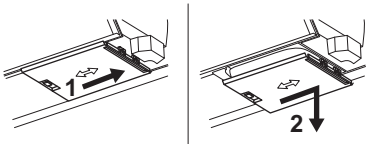

2. Мијте ја тавата рачно (со топла вода, детергент и мека крпа / сунѓер) или во машина за миење садови (стандарден циклус).

Доколку се истури вода или други течности во системот за аспиратор: исклучете го аспираторот и внимателно исчистете го местото со топла вода, влажна крпа или сунѓер и благо средство за чистење.

8.3 Чистење на филтрите

Единицата за филтрирање се состои од филтри за маснотии **A** и јаглеродни филтри **B**.

ⓘ Апаратот мора да се користи во секое време со сите филтри наменети за избраниот режим на монтажа. Видете во „Избор на филтер“.

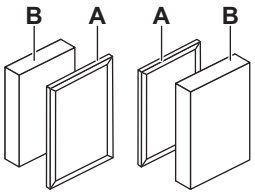

Површината за готвење има вграден бројач со известување коешто ве потсетува редовно да ги чистите филтрите. Известувањето не ја блокира употребата на плочата за готвење. Известувањето останува вклучено 30 секунди откако ќе ти деактивирате аспираторот и плочата за готвење.

Филтер за маснотии

- По 40 часа користење на статичен показател ⊛ се појавува да сигнализира дека е време да се исчистат филтрите за маснотии.

OdourClean STANDARD јаглероден филтер

- По 180 часа користење показателот за ⊛ почнува да трепка за да сигнализира дека е време да се заменат филтрите.
- Прегледувајте ги филтрите редовно за нивото на акумулираната маснотија. Заменете ги кога ќе се појави трепкање на показателот (приближно еднаш годишно, во зависност од фреквенцијата на употреба) или порано, доколку е потребно.

OdourClean PLUS јаглероден филтер

- По 140 часа користење показателот за ⊛ почнува да трепка за да сигнализира дека е време да се регенерираат филтрите.
- Чистете ги филтрите само кога насобраните маснотии се видливи.
- Регенерирајте ги филтрите само кога ќе се појави трепкачкиот индикатор. Максималниот број на циклуси на регенерирање е 8. По тој период, заменете ги филтрите.

Расклопување/повторно склопување на филтрите

1. Отстранете ја решетката.
2. Извадете ги филтрите за миризба со фаќање за рачките.

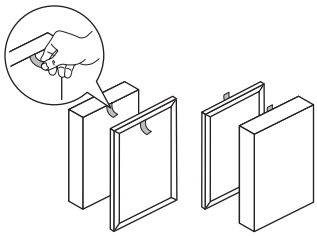

3. Повторно склопете ја единицата за филтрирање по чистењето. Вметнете ги филтрите во аспираторот со рачките свртени навнатре. Потоа поставете ја решетката на аспираторот.

Чистење на филтерот за маснотии

1. Исчистете ги филтрите штом насобраната маст стане видлива. Внимателно измијте ги филтрите за маснотии во топла вода со нежно средство за чистење, а потоа исплакнете ги со топла вода. Можете да користите мек сунѓер, мека крпа или неабразивна четка за чистење за да ги отстраните остатоците од храна. Можете да го миете во машина за миење садови на кој било стандарден циклус со други садови во истото полнење. Може природно да се појави

блага промена на бојата на мрежата, што не влијае на перформансите на филтерот.

2. Оставете ги филтрите некое време да се исушат на собна температура.
3. Вратете ги филтрите внатре. Ако за известувања е вклучен, притиснете накратко за да го рестартирате бројачот.

Чистење на јаглеродните филтри OdourClean PLUS

1. Измијте ги филтрите внимателно во топла вода без никакви средства за чистење. Можете да користите мек сунѓер, мека крпа или неабразивна четка за чистење за да ги отстраните остатоците од храна. Можете да го перете филтритеи во машина за миење садови на температура од 65-70°C (користејќи програма подолга од 90мин), без детергенти и без садови во истото полнење.
2. Оставете ги филтрите да се исушат најмалку 24ч на собна температура.
3. Повторно склопете ја единицата за филтрирање и вратете ја назад внатре.

Регенерирање на јаглеродните филтри OdourClean PLUS

1. Прво исчистете ги филтрите, како што е опишано погоре.
2. Ставете ги филтрите во печка поставена на 100 °C за 120 мин, ставајќи ги на средната решетка. Користете функција на рерната без вентилатор.
3. Повторно склопете ја единицата за филтрирање и вратете ја назад внатре.

   Притиснете кратко за да го ресетирате бројачот.

9. РЕШАВАЊЕ ПРОБЛЕМИ

ⓘ Ако не можете самите да го решите проблемот, обратете се кај овластениот сервисен центар.

Не можете да ја вклучите или да ракувате со плочата за готвење.

- Уверете се дека плочата за готвење е правилно поврзана со електрично напојување.
- Уверете се дека осигурувачот е причината за неисправноста. Ако осигурувачот прегорува постојано или ако слушате постојан звучен сигнал, контактирајте квалификуван електричар за да ја провери инсталацијата.
- Проверете дали контролната плоча е чиста и без прибор за готвење/туѓи предмети.

Плочата за готвење се исклучува сама по некое време.

- Ова не е дефект. Во одредени ситуации, плочата за готвење автоматски се исклучува за да се одржи безбедноста. Погледнете во „Автоматско исклучување“.

Максималната поставка за топлина за една од ринглите не е достапна или постојано се менува помеѓу две нивоа.

- Ова не е дефект. Погледнете во „Управ. со енергијата“.
- Намалете ја поставката за јачина на топлината на другите рингли поврзани на истата фаза.

Вентилаторот за аспирација не работи/се исклучува сам.

- Исклучете ја плочата за готвење и исклучете ја од главниот штекер. Оставете го апаратот да се олади, а потоа повторно вклучете го.
- Осигурајте се дека просторијата е доволно проветрена. Можеби ќе треба да го инсталирате прекинувачот за прозорец. Контактирајте со овластен сервисен центар.

Се појавува.

- Исчистете/заменете го филтерот. Видете го поглавјето „Нега и чистење“.

и се појавува цифра.

- Исклучете ја плочата за готвење, почекајте неколку минути, а потоа повторно вклучете ја. Ако проблемот продолжи, контактирајте со овластен сервисен центар.

Контролната плоча трепка.

- Користете садови за готвење со дијаметар на дното сличен на големината на ринглата.
- Проверете дали садовите за готвење се компатибилни со индукција.

10. ТЕХНИЧКИ ПОДАТОЦИ

10.1 Плочка со спецификации

Модел ECC63410CB
Тур 67 B4A 01 AA
Индукција
Сериски број .....
ELECTROLUX

PNC 949 599 581 00
220 - 240 V / 400 V 2N, 50 - 60 Hz
Произведено во: Германија
7.35 kW

10.2 Спецификации за ринглите

Јачина на риглите може малку да се разликува од податоците подолу, во зависност од материјалот и димензиите на садовите.

Рингла	Номинална моќност (поставка за максимална топлина) [W]	PowerBoost [W]	PowerBoost максимално траење [мин]	Дијаметар на сад за готвење [мм]
Лев преден	2300	3200	10	125 - 210
Лев заден	2300	3200	10	125 - 210
Десен преден	1400	2500	4	125 - 145
Десен заден	1800	2800	10	145 - 180

11. ЕНЕРГЕТСКА ЕФИКАСНОСТ

11.1 Информации за производ според (ЕУ) бр. 66/2014

Идентификација на модел		ECC63410CB
Тип на плоча за готвење		Вградена плоча за готвење
Број на ринглі		4
Технологија на подгревање		Индукција
Дијаметар на кружни ринглі (Ø)	Десен преден Десен заден	14.5 см 18.0 см
Должина (L) и ширина (W) на нециркуларна рингла	Лев преден	L 22.4 см W 21.8 см
Должина (L) и ширина (W) на нециркуларна рингла	Лев заден	L 22.4 см W 21.8 см
Потрошувачка на енергија по рингла (EC electric cooking)	Лев преден Лев заден Десен преден Десен заден	189.1 Wh/kg 189.1 Wh/kg 187.5 Wh/kg 174.6 Wh/kg
Потрошувачка на енергија на плочата за готвење (EC electric hob)		185.1 Wh/kg

Апаратот е тестиран според: EN IEC 60350-2.

11.2 Барања за информации според (ЕУ) бр. 2023/826

Потрошувачка на енергија со исклучен режим	0,3 W
Максимално време потребно за опремата автоматски да го достигне применливиот режим со мала моќност	2 мин

Апаратот е тестиран според: EN 50564.

11.3 Лист со информации за производ и информации за производ според (ЕУ) бр. 65/2014 и (ЕУ) бр. 66/2014

Информативен лист со податоци за производи според (ЕУ) бр. 65/2014		
Име или трговска марка на добавувачот	ELECTROLUX	
Идентификатор на модел	ECC63410CB	
Годишна Потрошувачка на Енергија - AEChood	27.6	kWh/a
Класа на енергетска ефикасност	A+	
Течна динамична ефикасност - FDEhood	32.6	
Класа на течна динамична ефикасност	A	
Ефикасност на светло - LEhood	-	лукс/Вт
Класа на светлечка ефикасност	-	
Ефикасност на филтрирање на маснотиите - GFEhood	85.1	%
Класа на ефикасност на филтрирање на маснотиите	B	
Минимален проток на воздух при нормална употреба	250.0	м3 /ч
Максимален проток на воздух при нормална употреба	520.0	м3 /ч
Проток на воздух при поставка за интензивно/засилено	630.0	м3 /ч
А-пондерирана емисија на јачина на звук при минимална брзина	50	дБ(А) за 1 пВ
А-пондерирана емисија на јачина на звук при максимална брзина	66	дБ(А) за 1 пВ
А-пондерирана емисија на јачина на звук при интензивна или зголемена брзина	69	дБ(А) за 1 пВ
Потрошувачка на енергија со исклучен режим - Po	0.49	W
Потрошувачка на струја во режим на мирување - Ps	-	W
Дополнителни информации согласно (ЕУ) бр. 66/2014		
Фактор за зголемување на времето - f	0.8	
Индекс на енергетска ефикасност - EEIhood	41.0	
Измерена брзина на проток на воздух во точка на најдобра ефикасност - QBEP	276.4	м3 /ч
Измерен воздушен притисок во точка на најдобра ефикасност - PBEP	402	Pa
Максимален проток на воздух - Qmax	630.0	м3 /ч

Измерен влез на електрична енергија во точка на најдобра ефикасност - WBEP	94.6	W
Номинална јачина на системот за осветлување - WL	-	W
Просечно осветлување на системот за осветлување на површината за готвење - Emiddle	-	лукс

Апаратот е тестиран според: EN IEC 61591, EN IEC 60704-1, EN IEC 60704-2-13, EN 50564.

12. ГРИЖА ЗА ЖИВОТНАТА СРЕДИНА

Рециклирајте материјали со симболот ♺. Ставете го пакувањето во соодветни контејнери за да го рециклирате. Помогнете во заштитата на животната средина и здравјето на луѓето со рециклирање на отпад од електрични и електронски апарати. Не фрлајте ги апаратите означени со симболот со отпадот од домаќинството. Вратете го производот во вашиот локален објект за рециклирање или контактирајте со општинската канцеларија.

CE

701136794-A-062026