Electrolux

electrolux.com/register

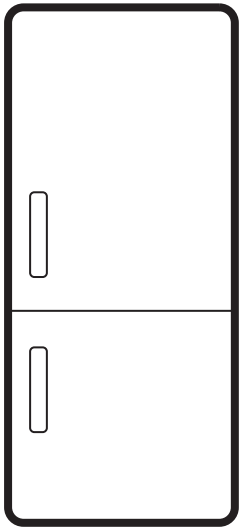

LNA6LD18S

KA მომხმარებლის სახელმძღვანელო | **საყინულიანი მაცივარი** 2
RU Инструкция по эксплуатации | **Холодильник-морозильник** 13
TR Kullanma Kılavuzu | **Buzdolabı** 23
UK Інструкція | **Холодильник-морозильник** 32

მონტაჟი / МОНТАЖ / KURULUM / ВСТАНОВЛЕННЯ

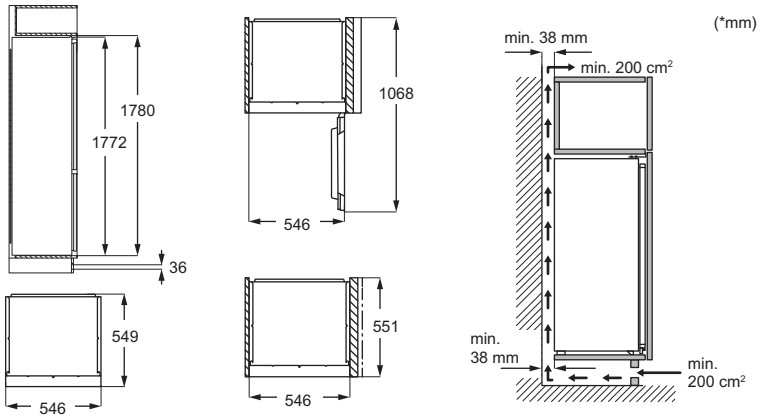

ხმაურები / ШУМЫ / GÜRÜLTÜLER / ШУМИ



ქართული **ენ**

1. უსაფრთხოების ინფორმაცია..... **3**
2. უსაფრთხოების ინსტრუქციები..... **5**
3. კონტროლის პანელი..... **8**
4. ყოველდღიური გამოყენება..... **9**
5. მინიშნებები და რჩევები..... **9**
6. მოვლა და გაწმენდა..... **11**
7. ხარვეზების აღმოფხვრა..... **11**
8. ტექნიკური მონაცემები..... **12**
9. ინფორმაცია ტესტირების დაწესებულებებისთვის..... **13**
10. გარემოსდაცვითი საკითხები..... **13**

ექვემდებარება შეცვლას წინასწარი გაფრთხილების გარეშე.

1. ⚠ უსაფრთხოების ინფორმაცია

მოწყობილობის დამონტაჟებამდე და გამოყენებამდე, ყურადღებით წაიკითხეთ მოწოდებული ინსტრუქციები. მწარმოებელი პასუხისმგებელი არ არის არასწორი მონტაჟის ან მოხმარების შედეგად მიყენებულ რაიმე ფიზიკურ ზიანზე ან ზარალზე. ყოველთვის იქონიეთ ინსტრუქციები უსაფრთხო და ხელმისაწვდომ ადგილზე სამომავლო გამოყენებისთვის.

1.1 ბავშვებისა და დაუცველი ადამიანების უსაფრთხოება

- ამ მოწყობილობის გამოყენება შეუძლიათ ბავშვებს 8 წლის ასაკიდან და შეზღუდული ფიზიკური, გრძნობითი ან მენტალური შესაძლებლობის მქონე ან გამოუცდელ პიროვნებებს, თუ მათ მიეცემათ მითითებები მოწყობილობის გამოყენებასთან დაკავშრებით უსაფრთხო გზით და გაიაზრებენ დაკავშირებულ საფრთხეებს. სათანადო ინსტრუქტაჟის მიღების შემდეგ, 3-დან 8 წლამდე ასაკის ბავშვებისთვის და პირებისთვის, რომლებსაც აქვთ ფართოდ გავრცელებული და კომპლექსური შეზღუდული შესაძლებლობები, ნებადართულია მოწყობილობის ჩატვირთვა და გადმოტვირთვა. 3 წელზე ნაკლები ასაკის ბავშვები ინახება მოწყობილობიდან, თუ უწყვეტი ზედამხედველობა არ იქნება.
- ბავშვები უნდა იყვნენ ზედამხედველობის ქვეშ, რომ არ ითამაშონ მოწყობილობით.
- ბავშვებმა არ უნდა დაასუფთაონ და მოიხმარონ მოწყობილობა უფროსების ზედამხედველობის გარეშე.

- იქონიეთ შეფუთვა ბავშვებისგან მოშორებით და განკარგეთ იგი სათანადოდ.

1.2 ზოგადი უსაფრთხოება

- ეს მოწყობილობა განკუთვნილია მხოლოდ საკვებისა და სასმლის შესანახად.
- ეს მოწყობილობა განკუთვნილია ერთი ოჯახის მიერ შინ გამოსაყენებლად დახურულ სივრცეში.
- ეს მოწყობილობა შეიძლება გამოიყენებოდეს ოფისებში, სასტუმროს ნომრებში, B&B-ს ნომრებში, საოჯახო ფერმის ტიპის სასტუმროებსა და სხვა მსგავს საცხოვრებლებში, სადაც ასეთი გამოყენება არ სცდება (საშუალო) საყოფაცხოვრებო მოხმარების დონეებს.
- საკვების დაბინძურების თავიდან აცილების მიზნით, დაიცავით შემდეგი ინსტრუქციები:
  - არ დატოვოთ კარი ღია დიდი ხნის განმავლობაში;
  - რეგულარულად გაწმინდეთ ზედაპირები, რომლებიც კონტაქტში შედის საკვებთან და დრენაჟის ხელმისაწვდომი სისტემები;
  - შეინახეთ უმი ხორცი და თევზი შესაფერის კონტეინერებში მაცივარში იმისთვის, რომ ისინი არ შევიდნენ კონტაქტში ან არ წვეთავდნენ საკვებზე.
- გაფრთხილება: გქონდეთ ღია სავენტილაციო ღიობები მოწყობილობის დახურულ სივრცეში ან ჩაშენებულ სტრუქტურაში, ისე რომ ისინი არ იყოს დაბლოკილი.
- გაფრთხილება: გამოიყენეთ მხოლოდ მწარმოებლის მიერ რეკომენდებული მექანიკური მოწყობილობები ან სხვა საშუალებები დნობის პროცესის დასაჩქარებლად.
- გაფრთხილება: არ დააზიანოთ მაგრილებელი წრედი.
- გაფრთხილება: არ გამოიყენოთ

ელექტრული ხელსაწყოები მოწყობილობის საკვების შესანახ განყოფილებებში, გარდა იმ ხელსაწყოებისა, რომლებიც რეკომენდებულია მწარმოებლის მიერ.
- არ გამოიყენოთ წყლის სპრეი და ორთქლი მოწყობილობის გასაწმენდად.
- გაწმინდეთ მოწყობილობა რბილი სველი ტილოთი. გამოიყენეთ მხოლოდ ნეიტრალური სარეცხი საშუალებები. არ გამოიყენოთ აბრაზიული პროდუქტები, აბრაზიული საწმენდი ბალიშები, გამხსნელები ან რკინის ნივთები.
- თუ მოწყობილობას დიდი ხნის განმავლობაში ცარიელს დატოვებთ, გათიშეთ ის, გაადნეთ, გაწმინდეთ, გაამშრალეთ და დატოვეთ კარი ღია, რათა მოწყობილობაში არ დაგროვდეს ობი.
- არ შეინახოთ ფეთქებადი ნივთიერებები, როგორიცაა აეროზოლიანი ქილები აალებად საწვავთან ერთად მოცემულ მოწყობილობაში.
- თუ კვების სადენი დაზიანებულია, მისი შეცვლა უნდა მოხდეს მწარმოებლის, მისი ავტორიზებული სერვის ცენტრის ან მსგავსი კვალიფიკაციის მქონე პირების მიერ, რათა თავიდან იქნას აცილებული ელექტრობასთან დაკავშირებული საფრთხე.

2. უსაფრთხოების ინსტრუქციები

2.1 მონტაჟი

⚠ გარფთხილება!
ეს მოწყობილობა მხოლოდ კვალიფიცირებულმა სპეციალისტმა უნდა დააყენოს.

- მოხსენით ყველა შეფუთვა.
- არ დაამონტაჟოთ და არ გამოიყენოთ დაზიანებული მოწყობილობა.
- ნუ გამოიყენებთ მოწყობილობას ინსტალაციის ინსტალაციამდე.
- მიჰყევით მოწყობილობის ინსტალაციისა და კარის საპირისპირო მხარეს დაყენებისთვის ცალკეულ ინსტრუქციებს, რომლებიც მოწოდებულია მოწყობილობასთან ერთად ან ხელმისაწვდომი ჩვენს ვებგვერდზე.
- ყოველთვის იყავით ფრთხილად მოწყობილობის გადატანისას, რადგან მძიმეა. ყოველთვის გამოიყენეთ დამცავი ხელთათმანები და თანდართული ფეხსაცმელი.

- დარწმუნდით, რომ მოწყობილობაში ჰაერი მოძრაობს.
- პირველი მონტაჟის ან კარის საპირისპირო მხარეს გადაყენების შემთხვევაში, დაელოდეთ მინიმუმ 4 საათი დენის წყაროსთან შეერთებამდე. ეს ზეთის ნაკადს უკან კომპრესორში ჩადენის საშუალებას მისცემს.
- მოწყობილობაზე ნებისმიერი ოპერაციების შესრულებამდე (მაგ. კარის საპირისპირო მხარეს დაყენება), ამოიღეთ შტეკერი როზეტიდან.
- არ დაამონტაჟოთ მოწყობილობა რადიატორებთან ან ქურებთან, ღუმელებთან ან ღუმელის სახურავებთან, თუ სხვაგვარად არ არის მითითებული მონტაჟის ინსტრუქციაში.
- მოარიდეთ მოწყობილობა წვიმას.
- არ დაამონტაჟოთ მოწყობილობა მზის პირდაპირი სხივების ზემოქმედების ქვეშ.
- არ დაამონტაჟოთ ეს მოწყობილობა ძალიან ნესტიან ან ცივ ადგილებში.
- მოწყობილობის გადაადგილებისას, აწიეთ წინა კიდიდან, რათა იატაკი არ გაიკაწროს.
- როდესაც მოწყობილობის კარს საპირისპირო მხარეს აყენებთ, დაიცავით იატაკი ნაკაწრებისგან.
- მოწყობილობა შეიცავს გამომშრობიან ჩანთას. ეს არ არის სათამაშო. ეს არ არის საკვები. გთხოვთ, დაუყოვნებლივ გადააგდოთ.

2.2 ელექტრო კავშირი

⚠ გარფთხილება!

ხანძრისა და დენის დარტყმის რისკი.

⚠ გარფთხილება!

მოწყობილობის პოზიციაში დაყენებისას, დარწმუნდით, რომ კვების კაბელი არ გაიჭედოს ან არ დაზიანდეს.

⚠ გარფთხილება!

არ გამოიყენოთ მარავალშესაერთებლიანი გადამყვანები და დამაგრძელებლები.

⚠ სიფრთხილე!

ნებისმიერი ელექტრული სამუშაოები, რომლებიც საჭიროა მოცემული მოწყობილობის დასაყენებლად, უნდა შეასრულოს კვალიფიცურმა ელექტრიკოსმა.

- დარწმუნდით, რომ საცნობარო ფირფიტაზე მითითებული პარამეტრები თავსებადია ძირითადი დენის წყაროს ელექტრულ მნიშვნელობებთან.
- მოწყობილობა უნდა იქნას დამიწებული.
- ყოველთვის გამოიყენეთ სწორად დაყენებული დარტყმაგამძლე ბუდე.
- თუ სახლის დენის როზეტი დამიწებული არ არის, შეაერთეთ მოწყობილობა ცალკე დამიწებასთან მიმდინარე რეგულაციების შესაბამისად, კვალიფიცირებულ ელექტრიკოსთან კონსულტაციის საფუძველზე.
- დარწმუნდით, რომ არ აზიანებთ ელექტრულ კომპონენტებს (მაგ. კვების შტეკერს, კვების კაბელს, კომპრესორს). ელექტრული კომპონენტების გამოსაცვლელად დაუკავშირდით უფლებამოსილ სერვის ცენტრს ან ელექტრიკოსს.
- კვების კაბელი შტეკერთან შედარებით ქვემოთ უნდა რჩებოდეს.
- შტეფსელი როზეტთან დააკავშირეთ მხოლოდ მონტაჟის ბოლოს. დარწმუნდით, რომ როზეტთან წვდომა არის დამონტაჟების შემდეგ.
- არ მოქაჩოთ კაბელი მოწყობილობის გამოსართავად. ყოველთვის მოქაჩეთ შტეფსელით.
- ეს მოწყობილობა ერგება 13 A დენის როზეტს. თუ საჭიროა როზეტის მთავარი მცველის შეცვლა, გამოიყენეთ მხოლოდ 13 A ASTA (BS 1362) მცველი (მხოლოდ დიდი ბრიტანეთი და ირლანდია).

2.3 გამოყენება

⚠ გარფთხილება!

დაზიანების, დაწვის და დენის დარტყმის ან ხანძრის რისკი.



მოწყობილობა შეიცავს აალებად აირს, იზობუტანს (R600a), რომელიც არის ბუნებრივი აირი გარემოზე ინტენსიური ზემოქმედებით. გამოიჩინეთ სიფრთხილე,

რათა არა დააზიანოთ იზობუტანის შემცველი მაგრილებელი წრედი.

- არ მოახდინოთ მოწყობილობის მოდიფიკაცია.
- ნებისმიერი ჩაშენებული პროდუქტის ავტონომიური საბით გამოყენება დაუშვებელია.
- მოცემული მოწყობილობა გამოყენებული უნდა იყოს ოთახის ტემპერატურაზე 10°C - 38°C დიაპაზონში. მოწყობილობის გამართული მუშაობა გარანტირებულია მითითებული ტემპერატურული დიაპაზონის დაცვის შემთხვევაში.
- არ მოათავსოთ ელექტრული ხელსაწყოები (მაგ. ნაყინის დასამზადებელი აპარატები) მოწყობილობაში, გარდა იმ შემთხვევისა, თუ ისინი დასაშვებად მიიჩნევა მწარმოებლის მიერ.
- მაგრილებელ წრედში დაზიანების შემთხვევაში, დარწმუნდით, რომ ოთახში არ იყოს ალი და აალების წყაროები. გაანიავეთ ოთახი.
- არ დაუშვათ საგნების შეხება მოწყობილობის პლასტმასის ნაწილებთან.
- არ მოათავსოთ უალკოჰოლო სასმელები საყინულეში. ეს გამოიწვევს წნევის ზემოქმედებას სასმელენის კონტინერებზე.
- არ შეინახოთ აალებადი აირი და სითხე მოწყობილობაში.
- არ დადოთ აალებადი პროდუქტი, ან სველი საგნები აალებად პროდუქტებთან ერთად მოწყობილობაში, მოწყობილობაზე ან მასთან ახლოს.
- არ შეეხოთ კომპრესორს ან კონდენსატორს. ისინი ცხელია.
- არ ამოიღოთ და არ შეეხოთ ელემენტებს საყინულიდან სველი ან ტენიანი ხელებით.
- არ გაყინოთ მეორედ უკვე დამდნარი საკვები.
- დაიცავით შენახვის ინსტრუქციები, რომლებიც მითითებულია გაყინული საკვების შეფუთვაზე.
- შეახვიეთ საკვები ნებისმიერ საკვებთან საკონტაქტო მასალაში საყინულე განყოფილებაში მოთავსებამდე.
- არ დაუშვათ საკვების შეხება მოწყობილობის განყოფილებების შიდა კედლებთან.

2.4 შიდა განათება

⚠ გარფთხილება!
დენის დარტყმის რისკი.

- ეს პროდუქტი შეიცავს ენერგოეფექტურობის G კლასის სინათლის ერთ ან მეტ წყაროს.
- პროდუქტში არსებული ნათურა(ები) და სათადარიგო ნათურის ნაწილები დამოუკიდებლად უნდა შეიძინოთ: ეს ნათურები განკუთვნილია ექსტრემალური ფიზიკური პირობებისათვის საყოფაცხოვრებო დანადგარებში, როგორიც არის ტემპერატურა, ვიბრაცია, ტენიანობა და ასევე იღებენ სასიგნალო ინფორმაციას დანადგარის საოპერაციო სტატუსის შესახებ. ისინი არ არის განკუთვნილი სხვა დანადგარებში გამოყენებისათვის და საყოფაცხოვრებო ოთახების განათებლად.

2.5 მოვლა და გაწმენდა

⚠ გარფთხილება!
დაზიანებისა ან მოწყობილობის გაფუჭების რისკი.

- ნებისმიერი მოვლის ოპერაციამდე, გათიშეთ მოწყობილობა და გამორთეთ შტეკერი როზეტიდან.
- მოცემული მოწყობილობა შეიცავს ნახშირწყალბადებს გამაგრილებელ ბლოკში. ტექმომსახურება და ბლოკის ხელახლა დამუხტვა უნდა აწარმოოს მხოლოდ კვალიფიციულმა პირმა.
- რეგულარულად შეამოწმეთ პროდუქტი გაუარესების ნიშნების აღმოსაჩენად, რამაც შეიძლება ის საკვებ პროდუქტებთან კონტაქტისთვის უვარგისი გახადოს, როგორიცაა ბზარები, ბუშტუკები, დელამინაცია, შეკუმშვა, წებოვნება, კოროზია ან ტექსტურის ან გარეგნობის სხვა თვალსაჩინო ცვლილებები. დაზიანების თავიდან ასაცილებლად, დაიცავით დასუფთავებისა და მოვლის ინსტრუქციები.
- რეგულარულად შეამოწმეთ მოწყობილობის სადრენაჟო მილი და საჭიროების შემთხვევაში, გაასუფთავეთ. თუ სადრენაჟო მილი დაბლოკილია, მოწყობილობის ძირში დაგუბდება გამდნარი წყალი.

2.6 სერვისი

- მოწყობილობის შესაკეთებლად დაუკავშირდით ავტორიზებულ სერვის ცენტრს. გამოიყენეთ მხოლოდ ორიგინალი სათადარიგო ნაწილები.
- გაითვალისწინეთ, რომ თვით-შეკეთებას ან არაპროფესიონალურ რემონტს შეუძლია საფრთხის შემცველი შედეგების განპირობება და შესაძლოა გააუქმოს გარანტია.
- შემდეგი სათადარიგო ნაწილები ხელმისაწვდომი იქნება მოდელის გამოშვების შეწყვეტიდან 7 წლის განმავლობაში: თერმოსტატები, ტემპერატურის სენსორები, ნაბეჭდი პლატები, სინათლის წყაროები, კარის სახელურები, კარის ანჯამები, ლანგრები და კონტეინერები. კარის მამჭიდროებელი შუასადებები ხელმისაწვდომი იქნება მოდელის გამოშვების შეწყვეტიდან 10 წლის განმავლობაში. თქვენს ქვეყანაში ეს პერიოდი შეიძლება უფრო ხანგრძლივი იყოს. დამატებითი ინფორმაციის მისაღებად ეწვიეთ ჩვენს ვებ-საიტს.
- გთხოვთ გაითვალისწინეთ, რომ ზოგიერთი მათგანი მხოლოდ ხელმისაწვდომია პროფესიონალ შემკეთებელთან და რომ ყველა სათადარიგო ნაწილი ყველა შესაბამისი მოდელისათვის არ არის განკუთვნილი.

2.7 განკარგვა

⚠ გარფთხილება!
დაზიანებისა ან დახუთვის რისკი.

- გამორთეთ მოწყობილობა დენის მთავარი წყაროდან.
- მოჭერით კვების კაბელი და გადააგდეთ.
- მოაცილეთ კარი, იმისთვის, რომ მოწყობილობაში არ მოხდეს ბავშვების ან შინაური ცხოველების ჩაკეტვა.
- მოცემული მოწყობილობის მაგრილებელი აგენტის წრედი და საიზოლაციო მასალა ოზონ-მეგობრულია.
- თბოსაიზოლაციო პენოპლასტი შეიცავს აალებად აირს. დაუკავშირდით თქვენს მუნიციპალურ უწყებას რათა მიიღოთ ინფორმაცია იმის შესახებ, თუ როგორ უნდა მოახდინოთ მოწყობილობის სწორი უტილიზაცია.
- არ დააზიანოთ მაგრილებელი ბლოკის ის ნაწილი, რომელიც ახლოსაა თბოგადამცემთან..

3. კონტროლის პანელი

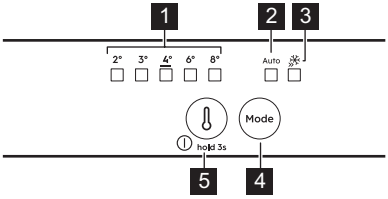

1. **ტემპერატურის ინდიკატორები**
2. **AI CoolAssist ინდიკატორი**
3. **Extra Freeze ინდიკატორი**
4. **Mode ღილაკი**
   დააჭირეთ ჩასართავად/გამოსართავად AI CoolAssist.
   დააჭირეთ Extra Freeze ფუნქციის ჩასართავად/გამოსართავად.
   მექსნიკურ რეჟიმზე დასაბრუნებლად, დააჭირეთ Mode ღილაკს, სანამ ტემპერატურის ინდიკატორი არ ჩაირთვება.
5. **ტემპერატურის რეგულირების ღილაკი/**
   ღილაკი ჩართვა გამორთვა
   დააჭირეთ ტემპერატურის დასაყენებლად (2°C- 8°C; რეკომენდებულია 4°C).

ⓘ დაყენებული ტემპერატურის მისაღწევად საჭიროა მაქსიმუმ 24 სთ. ელკვების შეფერხების შემდეგ მოწყობილობა აღადგენს ტემპერატურის დაყენებულ დონეებს.

3.1 ჩართვა/გამორთვა

ჩართვა: ჩართეთ ჩანგალი როზეტში. თუ ყველა შუქდიოდის ინდიკატორი გამორთულია, დააჭირეთ ტემპერატურის რეგულირების ღილაკს.

გამორთვა: ხანგრძლივად დააჭირეთ ტემპერატურის რეგულირების ღილაკს 3 წმ-ის განმავლობაში ყველა ინდიკატორის გათიშვამდე.

3.2 AI CoolAssist

AI CoolAssist არის მანქანურ სწავლებაზე დაფუძნებული ფუნქცია, რომელიც

არეგულირებს მოწყობილობის პარამეტრებს ინდივიდუალური გამოყენების ტრენდების მიხედვით. გამოიყენეთ შემდეგის გასააქტიურებლად:

- ტემპერატურის მართვა: უზრუნველყოფს საკვების ეფექტურ შენახვას.
- Auto Shopping Mode: არეგულირებს ტემპერატურას მაცივარში ახლად დამატებული საკვების სწრაფად გასაგრილებლად.
- Auto Vacation Mode: ამცირებს ენერგომოხმარებას, როდესაც მოწყობილობა არ გამოიყენება ზედიზედ სამი ან მეტი დღის განმავლობაში. დასასვენებლად წასვლამდე ამოიღეთ მალფუჭებადი საკვები ახალი საკვების განყოფილებიდან.

ⓘ AI CoolAssist თიშავს Extra Cool-ს ან Extra Freeze-ს. Extra Cool ან Extra Freeze დროებით აპაუზებს AI CoolAssist-ს.

ⓘ როდესაც AI CoolAssist ჩართულია, ტემპერატურის რეგულირების ღილაკი ითიშება. გამორთეთ იგი, რათა დაარეგულიროთ ტემპერატურა.

3.3 Extra Freeze ფუნქცია

გამოიყენეთ Extra Freeze საყინულეში სრეაფად გასაყინად.

გააააქტიურეთ ფუნქცია საკვების ჩადებამდე მინიმუმ 24 სთ-ით ადრე. ფუნქცია შეწყვეტს მოქმედებას მაქს. 52 სთ-ის შემდეგ.

3.4 გამაფრთხილებელი სიგნალები

ⓘ აკუსტიკური სიგნალის გამოსართავად დააჭირეთ ნებისმიერ ღილაკს.

ღია კარის შესახებ გამაფრთხილებელი სიგნალი

თუ მაცივრის კარი დარჩება ღია 5 წთ-ის განმავლობაში, ხმოვანი სიგნალი ამოქმედდება. დახურეთ კარი გამაფრთხილებელი სიგნალის შესაწყვეტად.

ელექტროენერგიის მიწოდების შეწყვეტა

როდესაც მოწყობილობაში ტემპერატურა მოიმატებს დენის ხანგრძლივად გათიშვის შემთხვევაში, ტემპერატურის ყველა შუქდიოდი (LED) აციმციმდება და ამოქმედდება ხმოვანი სიგნალი. ხმა ავტომატურად ითიშება მას შემდეგ, რაც გავა 1 სთ.

4. ყოველდღიური გამოყენება

4.1 უჯრების ამოღება

უჯრები განკუთვნილია ხილისა და ბოსტნეულის შესანახად.

1. მოქაჩეთ უჯრას მანამდე, სანამ არ გაჩერდება.
2. როდესაც მიაღწევთ ღეროების ბოლოს. ოდნავ აწიეთ უჯრის წინა მხარე და ამოიღეთ მოწყობილობიდან.

ⓘ ზოგიერთ მოდელში, უჯრის გამოსაღებად ჯერ საჭიროა ბოთლის სათავსოს გამოღება.

5. მინიშნებები და რჩევები

5.1 ოპტიმიზაციის რჩევები

- საყინულე თავდაპირველი კონფიგურაცია უზრუნველყოფს ყველაზე მაღალ ენერგოეფექტურობას.
- მაცივარი: კონფიგურაცია, რომლის დროსაც მოწყობილობის ქვედა ნაწილში განლაგებული უჯრები და თაროები თანაბრადაა განაწილებული, უზრუნველყოფს ყველაზე მაღალ ენერგოეფექტურობას. კარზე განლაგებული ჭურჭლის მდებარეობა არ ახდენს ზემოქმედებას ენერგიის ხარჯზე.
- არ გახსნათ კარი ხშირად და არ დატოვოთ ღია საჭიროზე დიდ ხანს.

- საყინულე რაც უფრო დაბალზეა დაყენებული ტემპერატურული პარამეტრი, მით უფრო მაღალია ენერგიის მოხმარება.
- მაცივარი: არ დააყენოთ ზედმეტად მაღალი ტემპერატურა გარდა იმ შემთხვევისა, როდესაც ამას მოითხოვს საკვების მახასიათებლები.
- თუ გარემოს ტემპერატურა მაღალია და ტემპერატურის მართვა დაყენებულია დაბალ ტემპერატურაზე და მოწყობილობა სრულად დატვირთულია, კომპრესორი შეიძლება უწყვეტად მუშაობდეს, რაც გამოიწვევს ყინვას ან ყინულის წარმოქმნას ასეთ შემთხვევაში, დააყენეთ ტემპერატურის რეგულატორი უფრო მაღალ ტემპერატურაზე, რაც იძლევა ავტომატური გალღობის ფუნქციის გამოყენების საშუალებას.
- არაფერი დააფაროთ ვენტილაციის გისოსებს ან უჯრებს.

5.2 გაყინვასთან დაკავშირებული რჩევები

- შეინახეთ ახალი საკვები პირველ განყოფილებაში ან უჯრაში ზემოდან დაწყებული, თანაბრად განაწილებით.
- არ გაყინოთ სითხის შემცველი ბოთლები ან ქილები, კერძოდ, ნახშირბადის ორჟანგის შემცველი სასმელები, რადგან ისინი შეიძლება აფეთქდეს გაყინვის დროს.
- არ ჩადოთ ცხელი საკვები საყინულე განყოფილებაში.
- ნუ მოათავსებთ ახალ, გაუყინავ საკვებს უშუალოდ უკვე გაყინული საკვების გვერდით.
- მოყინვის თავიდან ასაცილებლად, არ ჭამოთ ყინულის კუბები, გაყინული წყალი ან ყინულის ლოლუები უშუალოდ საყინულიდან მათი ამოღების შემდეგ.
- დამდნარი საკვები ხელმეორედ არ გაყინოთ

5.3 რჩევები გაყინული საკვების შენახვასთან დაკავშირებით

- საყინულის განყოფილება მონიშნულია სიმბოლოთი ****.
- კარგი ტემპერატურული პარამეტრი, რომელიც უზრუნველყოფს გაყინული საკვების შენახვას, არის ტემპერატურა, რომელიც -18°C-ის ტოლია ან მასზე ნაკლები.
- მოწყობილობაში უფრო მაღალი ტემპერატურის პარამეტრმა შეიძლება გამოიწვიოს საკვების შენახვის ვადის შემცირება.
- საყინულის მთელი განყოფილება შეიძლება გამოყენებული იყოს გაყინული საკვები პროდუქტების შესანახად.
- დატოვეთ საკმარისი სივრცე საკვების გარშემო იმისათვის, რომ ჰაერი თავისუფლად მოძრაობდეს.

5.4 მაცივრის განყოფილებაში შენახვის ვადა

საკვების ტიპი	შენახვის ვადა (თვეები)
პური	3
ხილი (ციტრუსების გარეშე)	6 - 12
ბოსტნეული	8 - 10
დარჩენილი საჭმელი ხორცის გარეშე	1 - 2
რძის პროდუქტები	
კარაქი	6 - 9
რბილი ყველი (მაგ. მოცარელა)	3 - 4
მაგარი ყველი (მაგ. პარმეზანი, ჩედარი)	6
ზღვის პროდუქტები	
ცხიმიანი თევზი (მაგ. ორაგული, სკუმბრია)	2 - 3
ნაკლებცხიმიანი თევზი (მაგ. ვირთევზა, ბრტყელი თევზი)	4 - 6
კრევეტი	12
გასუფთავებული მოლუსკები და მიდიები	3 - 4
მომზადებული თევზი	1 - 2
ხორცი	
შინაური ფრინველის ხორცი	9 - 12
საქონლის ხორცი	6 - 12
ღორის ხორცი	4 - 6
ბატკნის ხორცი	6 - 9
ძეხვი	1 - 2
ლორი	1 - 2
დარჩენილი საჭმელი ხორცით	2 - 3

5.5 რჩევები საკვების მაცივარში შენახვასთან დაკავშირებით

ⓘ ახალი საკვების განყოფილება (ტექნიკური მონაცემების ფირფიტაზე) მონიშნულია სიმბოლოთი .

- კარგი ტემპერატურული პარამეტრი, რომელიც უზრუნველყოფს ახალი საკვების შენახვა, არის ტემპერატურა, რომელიც არის +4°C-ის ტოლი ან მასზე ნაკლები ტემპერატურა.
- ყოველთვის გამოიყენეთ დახურული კონტეინერები სითხეებისა და საკვებისთვის იმისთვის, რომ განყოფილებაში არ იყოს საკვების და არასასიამოვნო სუნი.
- მომზადებულ და უმი საკვების ჯვარედინი დაბინძურების თავიდან ასაცილებლად, დააფარეთ მომზადებულ საკვებს და შეინახეთ უმი საკვებისგან ცალკე.
- ხორცი შეფუთეთ და მოათავსეთ ბოსტნეულის უჯრის ზემოთ არსებულ შუშის თაროზე.
- გაალღვეთ საკვები მაცივარში.
- არ ჩადოთ ცხელი საკვები მოწყობილობაში.
- გაასუფთავეთ ხილი და ბოსტნეული და მოათავსეთ შესაბამის უჯრაში (ბოსტნეულის უჯრა).
- ეგზოტიკურ ხილს ნუ შეინახავთ მაცივარში.
- ნუ შეინახავთ მაცივარში ისეთ ბოსტნეულს, როგორიცაა პომიდორი, კარტოფილი, ხახვი და ნიორი.
- მაცივარში მოთავსებამდე, ბოთლებს დაახურეთ თავსახური.

6. მოვლა და გაწმენდა

6.1 ინტერიერის გაწმენდა

პირველ გამოყენებამდე ინტერიერი და ყველა აქსესუარი გაწმინდეთ ნელთბილი წყლითა და ნეიტრალური საპნით, შემდეგ გაამშრალეთ. რეგულარულად გაწმინდეთ მოწყობილობა და კარის შუასადებები.

გაწმინდეთ მართვის პანელი ნამიანი ტილოთი და გაამშრალეთ რბილი ტილოთი. არ გამოიყენოთ სარეცხი საშუალებები.

რეგულარულად გაწმინდეთ გადნობილი წყლის სადრენაჟე ღიობი, რომელიც განლაგებულია მაცივრის განყოფილების უკანა ნაწილში, მილის საწმენდით.

ⓘ არ გარეცხოთ აქსესუარები და მოწყობილობის ნაწილები ჭურჭლის სარეცხ მანქანაში.

6.2 მოწყობილობის გადნობა

მაცივარი:

მაცივრის განყოფილების გადნობა ავტომატურად ხდება.

საყინულე

ⓘ არასოდეს გამოიყენოთ ლითონის ბასრი ხელსაწყოები ევაპორატორიდან ყინულის მოსაფხეკად.

გაადნეთ საყინულე, როდესაც ყინულის შრის სისქე 3 მმ-ს აღემატება.

1. გამორთეთ და მოწყობილობა და ჩახსენით კვების წყაროდან.
2. გამოიღეთ შენახული საკვები.
3. დატოვეთ კარი ღია და ეცადეთ წყალი იატაკზე არ დაიღვაროს.
4. გალღობის შემდეგ გაამშრალეთ ინტერიერი.
5. ჩართეთ მოწყობილობა. დაკეტეთ კარი.
6. საყინულის განყოფილებაში საკვების კვლავ მოთავსებამდე, ტემპერატურა დააყენეთ უმცირეს მნიშვნელობაზე სულ მცირე 3 სთ -ით.

7. ხარვეზების აღმოფხვრა

მოწყობილობა არ მუშაობს.

- ჩასვით ქსელის შტეკერი როზეტში.
- ჩართეთ მოწყობილობა.
- დარწმუნდით, რომ როზეტში არის დენი. დაუკავშირდით კვალიფიცირებულ ელექტრიკოსს.

მოწყობილობა ხმაურიანია.

დარწმუნდით, რომ მოწყობილობა არის სათანადოდ დაყრდნობილი.

ჩართულია აკუსტიკური ან ვიზუალური გამაფრთხილებელი სიგნალი.

დახურეთ კარი ან დააჭირეთ ნებისმიერ ღილაკს აკუსტიკური სიგნალის გასათიშად.

კომპრესორი განუწყვეტლივ მუშაობს.

- დაარეგულირეთ ტემპერატურა.
- დაელოდეთ ტემპერატურის სტაბილიზაციას.
- მაცივარში შენახვამდე დაელოდეთ საკვების ოთახის ტემპერატურამდე გაგრილებას.
- კარი სწორად დახურეთ.

კარი არ არის გასწორებული ან ხელს უშლის ვენტილაციის გისოსს.

იხილეთ მონტაჟების ინსტრუქციები.

კარს უჭირს გაღება.

დაელოდეთ რამდენიმე წამი დახურვიდან ხელმეორედ გახსნამდე.

ზედმეტად დიდი ყინვა და ბევრი ყინულია.

- კარი სწორად დახურეთ.
- გაწმინდეთ ან გამოცვალეთ შუასადები.
- შეფუთეთ საკვები სწორად.
- დაარეგულირეთ ტემპერატურა.

წყალი წვეთავს მაცივრის უკანა ფირფიტაზე.

ეს არის გალღობის პროცესის ნაწილი.

მაცივრის შიგნით ზედმეტად ბევრი კონდენსირებული წყალია.

- გახსენით კარი მხოლოდ საჭიროების შემთხვევაში და ბოლომდე დახურეთ.
- ზაფხულსა და შემოდგომაზე, დააყენეთ მაცივრის უფრო თბილი შიდა ტემპერატურა(დაახლ. 6-7°C).

წყალი მაცივარში ჩაედინება.

- დარწმუნდით, რომ საკვები არ ეხება უკანა ფილას.
- გაწმინდეთ წყლის გამოსაშვები მილი.

წყალი გაედინება იატაკზე.

მიამაგრეთ მდნარი წყლის გამოსაშვები ღიობი აორთქლებით ქვეშზე.

ტემპერატურის დაყენება შეუძლებელია.

გამორთეთ Extra Freeze ფუნქცია.

ტემპერატურის პარამეტრების შუქდიოდური ნათურები ერთდროულად ციმციმებენ.

გამაგრილებელი სისტემა საკვებს გრილად ინახავს. ტემპერატურის რეგულირება გამორთულია. თუ პრობლემა არ აღმოფხვრა, დაუკავშირდით ავტორიზებულ სერვის ცენტრს.

ნათურა არ მუშაობს ან კარის შუასადებები დაზიანებულია.

დაუკავშირდით ავტორიზებულ სერვის ცენტრს.

8. ტექნიკური მონაცემები

ტექნიკური ინფორმაცია ასახულია ენერგიის ეტიკეტსა და მოწყობილობის ქარხნულ პასპორტში, რომელიც შეიძლება განლაგებული იყოს მოწყობილობაზე ან მოწყობილობის შეგინით.

დანადგართან ერთად მოწოდებულ ეტიკეტზე არსებული QR კოდი წარმოადგენს ვებ ბმულს დანადგარის შესრულებასთან დაკავშირებული ინფორმაციისათვის EU EPREL მონაცემთა ბაზაში. შეინახეთ ენერგიის ეტიკეტი საცნობაროდ მომხმარებლის სახელმძღვანელოსთან ერთად და დანადგართან ერთად მოწოდებულ სხვა დოკუმენტაციასთან ერთად. ასევე შესაძლებელია ამავე ინფორმაციის ნახვა EPREL-ში ბმულის *https://eprel.ec.europa.eu*, მოდელის სახელის და პროდუქტის ნომრის გამოყენებით, რომლის ნახვაც შეგიძლიათ მოწყობილობის ტექნიკური მონაცემების ფირფიტაზე. იხილეთ ვებ-ბმული *www.theenergylabel.eu* დეტალური ინფორმაციისათვის ენერგეტიკული მარკირების შესახებ.

9. ინფორმაცია ტესტირების დაწესებულებებისთვის

მოწყობილობის ეკოდიზაინის ვერიფიკაციისთვის მონტაჟი და მომზადება უნდა შეესაბამებოდესEN 62552-ს (EU, შვეიცარია და გაერთიანებული სამეფო). ვენტილაციის მოთხოვნების, ჩაღრმავების ზომებისა და უკანა მინიმალური დაშორებებისთვის იხილეთმონტაჟი. დამატებითი ინფორმაციისთვის დაუკავშირდით ავტორიზებულ სერვის ცენტრს.

10. გარემოსდაცვითი საკითხები

საჭიროა მასალების გადამუშავება, თუ პროდუქტზე გამოსახულია სიმბოლო . გადამუშავებისთვის შესაფუთი მასალა მოათავსეთ შესაბამის კონტეინერში. დაგვეხმარეთ გარემოს და ადამიანის ჯანმრთელობის დაცვაში ელექტრული და ელექტრონული მოწყობილობების ნარჩენების გადამუშავებით. მოწყობილობა, რომელზეც გამოსახულია სიმბოლო არ უნდა გადააგდოთ საყოფაცხოვრებო ნარჩენებთან ერთად. დააბრუნეთ პროდუქტი თქვენს ადგილობრივ გადასამუშავებელ ობიექტში ან დაუკავშირდით თქვენს მუნიციპალურ სამსახურს.

РУССКИЙ

1. ИНСТРУКЦИИ ПО БЕЗОПАСНОСТИ... **13**
2. УКАЗАНИЯ ПО БЕЗОПАСНОСТИ.....**16**
3. ПАНЕЛЬ УПРАВЛЕНИЯ.....**18**
4. ЕЖЕДНЕВНОЕ ИСПОЛЬЗОВАНИЕ.....**19**
5. УКАЗАНИЯ И РЕКОМЕНДАЦИИ..... **19**
6. УХОД И ОЧИСТКА.....**21**
7. ПОИСК И УСТРАНЕНИЕ НЕИСПРАВНОСТЕЙ.....**21**
8. ТЕХНИЧЕСКИЕ ДАННЫЕ.....**22**
9. ИНФОРМАЦИЯ ДЛЯ ИСПЫТАТЕЛЬНЫХ ОРГАНИЗАЦИЙ.....**22**
10. ОХРАНА ОКРУЖАЮЩЕЙ СРЕДЫ..... **23**

Право на изменения сохраняется.

1. ⚠ ИНСТРУКЦИИ ПО БЕЗОПАСНОСТИ

Перед установкой и эксплуатацией прибора внимательно ознакомьтесь с прилагаемой к нему инструкцией. Изготовитель не несет ответственности за любые травмы или ущерб, возникшие вследствие неправильной установки или эксплуатации. Всегда храните эту инструкцию в безопасном и доступном месте для последующего использования.

1.1 Безопасность детей и лиц с ограниченными возможностями

- Этот прибор может использоваться детьми старше 8 лет и лицами с ограниченными физическими, сенсорными или умственными способно-

стями и с недостаточным опытом или знаниями только при условии нахождения под присмотром лица, отвечающего за их безопасность, или после получения соответствующих инструкций, позволяющих им безопасно эксплуатировать изделие и дающих им представление об опасности, связанной с его эксплуатацией. Детям в возрасте от трех до восьми лет, а также лицам с ярко выраженными и комплексными нарушениями здоровья разрешается загружать и разгружать прибор при условии надлежащего инструктажа. Детям младше трех лет запрещается находиться рядом с прибором, если только за ними не обеспечивается постоянный надзор взрослых.

- Дети должны находиться под присмотром для недопущения игр с прибором.
- Очистка и доступное пользователю техническое обслуживание прибора не должны выполняться детьми без присмотра.
- Храните все упаковочные материалы вне досягаемости детей и утилизируйте их надлежащим образом.

1.2 Общая безопасность

- Этот прибор предназначен только для хранения продуктов питания и напитков.
- Данный прибор предназначен для бытового применения в отдельном домохозяйстве.
- Данный прибор можно использовать в офисах, гостиничных номерах, мини-гостиницах типа «ночлег и завтрак», сельских жилых домах и других аналогичных помещениях, где такое использование не превышает (среднего) уровня бытового использования.
- Во избежание загрязнения продуктов соблюдайте следующие инструкции:
  - не оставляйте дверцу открытой на долгое время;
  - регулярно очищайте поверхности, которые могут контактировать с

пищей и доступными частями систем слива;
  – при хранении в холодильнике сырых мяса и рыбы подбирайте им подходящие контейнеры так, чтобы они не касались других продуктов и не закапывали их.
- ВНИМАНИЕ! Не перекрывайте вентиляционные отверстия в корпусе прибора или во встроенной конструкции.
- ВНИМАНИЕ! Не используйте механические устройства или другие средства для ускорения процесса размораживания, кроме рекомендованных производителем.
- ВНИМАНИЕ! Не повреждайте контур холодильника.
- ВНИМАНИЕ! Не используйте электроприборы в отделениях для хранения продуктов, если они не рекомендованы производителем.
- Не используйте для очистки прибора подаваемую под давлением воду и пар.
- Протрите прибор мягкой влажной тканью. Используйте только нейтральные моющие средства. Не используйте абразивные средства, абразивные губки, растворители или металлические предметы.
- При оставлении прибора пустым в течение длительного времени выключите его, разморозьте, очистите, вытрите и оставьте дверцу открытой во избежание образования плесени внутри прибора.
- Не используйте прибор для хранения взрывоопасных веществ, таких как аэрозольные баллоны с взрывоопасным газом-вытеснителем.
- В случае повреждения шнура питания его замену, во избежание несчастного случая, должен выполнять изготовитель, авторизованный сервисный центр или специалист с аналогичной квалификацией.

2. УКАЗАНИЯ ПО БЕЗОПАСНОСТИ

2.1 Установка

⚠ ВНИМАНИЕ!

Установка прибора должна осуществляться только квалифицированным специалистом.

- Удалите всю упаковку.
- Не устанавливайте и не подключайте прибор, имеющий повреждения.
- Не эксплуатируйте прибор до его установки в мебель, в которую он должен быть встроен, в целях соблюдения мер безопасности.
- Следуйте отдельным инструкциям по установке прибора и перевешиванию дверцы, прилагающимся к прибору или размещенным на нашем веб-сайте.
- Всегда будьте осторожны при перемещении прибора, поскольку он тяжелый. Всегда используйте защитные перчатки и закрытую обувь.
- Убедитесь, что вокруг прибора имеется циркуляция воздуха.
- При первом запуске или после перевешивания дверцы подождите не менее 4 часов, прежде чем подключать прибор к сети электропитания. Это позволит маслу стечь обратно в компрессор.
- Перед выполнением любой операции с прибором (например, перевешиванием дверцы) выньте вилку из сетевой розетки.
- Не устанавливайте прибор рядом с радиаторами или плитами, духовыми шкафами или варочными панелями, если иное не указано в инструкциях по установке.
- Не подвергайте прибор воздействию дождя.
- Не устанавливайте прибор под прямые солнечные лучи.
- Не устанавливайте прибор в слишком влажных или холодных местах.
- При перемещении прибора поднимайте его за передний край, чтобы не поцарапать пол.
- При перевешивании дверцы прибора обеспечьте защиту пола от царапин.
- В приборе находится пакет с влагопоглотителем. Это не игрушка. Это не продукт питания. Просьба немедленно его утилизировать.

2.2 Подключение к электросети

⚠ ВНИМАНИЕ!

Существует риск пожара и поражения электрическим током.

⚠ ВНИМАНИЕ!

При выборе места установки прибора убедитесь, что шнур электропитания не зажат и не поврежден.

⚠ ВНИМАНИЕ!

Не используйте разветвители и удлинители кабелей.

⚠ ПРЕДУПРЕЖДЕНИЕ

Любые электромонтажные работы, необходимые для установки этого прибора, должны выполняться квалифицированным электриком.

- Убедитесь, что параметры, указанные в табличке с техническими данными, соответствуют параметрам вашей электросети.
- Прибор необходимо заземлить.
- Включайте прибор только в установленную надлежащим образом электрическую розетку с защитным контактом.
- Если розетка электрической сети не заземлена, выполните отдельное заземление прибора в соответствии с действующими нормами, поручив эту операцию квалифицированному электрику.
- Следите за тем, чтобы не повредить электрические компоненты (например, вилку сетевого шнура, сетевой кабель, компрессор). Обратитесь в авторизованный сервисный центр или к электрику для замены электрических компонентов.
- Сетевой кабель должен оставаться ниже уровня сетевого штекера.
- Вставляйте вилку кабеля питания в розетку только в конце установки прибора. Убедитесь, что после установки прибора к вилке сетевого кабеля имеется свободный доступ.

- При отключении прибора не тяните за кабель питания. Тяните только за вилку.
- Данный прибор оснащен сетевой вилкой 13 A. При замене предохранителя в сетевой вилке следует использовать только предохранитель 13 A ASTA (BS 1362) (только для Великобритании и Ирландии).

2.3 Использование

⚠ ВНИМАНИЕ!

Существует риск получения травмы, ожога, поражения электрическим током или пожара.

 Прибор содержит горючий газ изобутан (R600a). Это природный газ, безвредный для окружающей среды. Следите за тем, чтобы не повредить контур холодильника, содержащий изобутан.

- Не вносите изменений в этот прибор.
- Любое использование встраиваемого изделия в качестве отдельно стоящего строго запрещено.
- Прибор предназначен для эксплуатации при температуре окружающей среды в диапазоне от 10°C до 38°C. Надлежащая работа прибора может быть гарантирована только в пределах указанного диапазона температур.
- Не помещайте в прибор электроприборы (например, мороженицы), если их производителем не указано, что подобное применение допустимо.
- При повреждении контура холодильника убедитесь, что в помещении нет пламени и источников возгорания. Проветрите помещение.
- Не допускайте контакта горячих предметов с пластмассовыми частями прибора.
- Не кладите в морозильное отделение напитки. Это создаст давление на контейнер для напитков.
- Не храните в приборе горючие газы и жидкости.
- Не ставьте на прибор или рядом с ним легковоспламеняющиеся материалы или пропитанные ими предметы.
- Не касайтесь компрессора или конденсатора. Они горячие.
- Не доставайте предметы из морозильной камеры и не прикасайтесь с ним, если ваши руки мокрые или влажные.
- Не замораживайте продукты, которые уже были разморожены.
- Выполняйте инструкции по хранению, приведенные на упаковке замороженных продуктов.
- Перед укладкой продуктов в морозильное отделение оберните их в любую пищевую упаковку.
- Не допускайте контакта пищевых продуктов с внутренними стенками отделений прибора.

2.4 Внутреннее освещение

⚠ ВНИМАНИЕ!

Существует опасность поражения электрическим током.

- Данный продукт содержит один или несколько источников света класса энергоэффективности G.
- О лампах внутри прибора и лампах, продаваемых отдельно в качестве запасных частей: эти лампы рассчитаны на работу в бытовых приборах в условиях экстремально высокой температуры, вибрации и влажности или предназначены для отображения информации о рабочем состоянии прибора. Они не предназначены для использования в других приборах и не подходят для освещения бытовых помещений.

2.5 Уход и очистка

⚠ ВНИМАНИЕ!

Существует риск повреждения прибора или получения травмы.

- Перед выполнением операций по очистке и уходу выключите прибор и извлеките вилку сетевого шнура из розетки.
- В блоке охлаждения содержатся углеводороды. Техническое обслуживание и зарядку блока может выполнять только квалифицированный специалист.
- Регулярно проверяйте прибор на наличие признаков ухудшения характеристик, которые могут сделать его непригодным для контакта с пищевыми продуктами, в частности трещин, вздутий, расслоения, усадки, липкости, коррозии или других видимых изменений текстуры или внешнего

вида. Соблюдайте инструкции по очистке и уходу, чтобы избежать ухудшения характеристик.
- Регулярно проверяйте слив воды из прибора и при необходимости очищайте его. Если слив засорился, на дне прибора начнет скапливаться размороженная вода.

2.6 Сервис

- Для ремонта прибора обратитесь в авторизованный сервисный центр. Используйте только оригинальные запасные части.
- Обратите внимание, что самостоятельный ремонт или ремонт, произведенный не на профессиональном уровне может сказаться на безопасности прибора, а гарантийные обязательства могут потерять силу.
- Следующие запасные части доступны в течение не менее 7 лет после снятия модели с производства: термостаты, термодатчики, печатные платы, источники света, дверные ручки, дверные петли, поддоны, противни и корзины. Дверные уплотнители доступны в течение не менее 10 лет после снятия модели с производства. Продолжительность может быть больше в вашей стране. Для получения дополнительной информации посетите наш веб-сайт.
- Обратите внимание, что ряд данных запасных частей доступен только для профессиональных бюро ремонта, и что не все запасные части подходят ко всем моделям.

2.7 Утилизация

⚠ ВНИМАНИЕ!
Существует опасность получения травм или удушья.

- Отключите прибор от электросети.
- Отрежьте и утилизируйте кабель электропитания.
- Удалите дверцу, чтобы предотвратить риск ее запирания при попадании внутрь прибора детей и домашних животных.
- Содержимое холодильного контура и изоляционные материалы данного прибора не вредят озоновому слою.
- Изоляционный пенопласт содержит горючий газ. Для получения информации о том, как надлежит утилизировать данный прибор, обратитесь в местные муниципальные органы власти.
- Не повреждайте часть узла охлаждения, которая находится рядом с теплообменником.

3. ПАНЕЛЬ УПРАВЛЕНИЯ

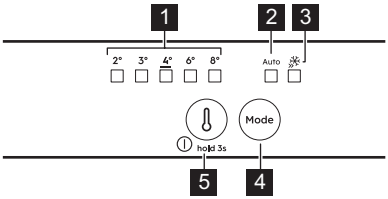

1 **Индикаторы температуры**
2 **Индикатор AI CoolAssist**
3 **Индикатор Extra Freeze**
4 **Кнопка Mode**
Нажмите, чтобы включить или выключить AI CoolAssist.
Нажмите, чтобы включить или выключить функцию Extra Freeze.
Чтобы вернуться к ручной настройке, нажимайте кнопку Mode, пока не загорится индикатор температуры.
5 **Кнопка регулировки температуры/ Кнопка ВКЛ/ВЫКЛ**
Нажмите, чтобы установить температуру (2°C–8°C; рекомендуется 4°C).

ⓘ Заданная температура будет достигнута в течение 24 ч.
После сбоя электропитания прибор возвращается к заданному значению температуры.

3.1 Включение и выключение

Включение: Вставьте вилку шнура питания в розетку. Если ни один светодиодный индикатор не горит, нажмите кнопку регулятора температуры.

Выключение: Нажмите и удерживайте кнопку регулятора температуры 3 сек, пока не погаснут все индикаторы.

3.2 AI CoolAssist

AI CoolAssist — это функция на основе машинного обучения, которая автоматически регулирует настройки прибора с учетом индивидуальных особенностей использования. С ее помощью можно включить:

- регулирование температуры для эффективного сохранения продуктов;
- Auto Shopping Mode: настраивает температуру в холодильном отделении для быстрого охлаждения недавно добавленных продуктов;
- Auto Vacation Mode: снижает энергопотребление, когда прибор не используется в течение трех или более дней подряд. Перед отъездом в отпуск уберите скоропортящиеся продукты из отделения для свежих продуктов.

ⓘ AI CoolAssist отключает Extra Cool или Extra Freeze. Extra Cool или Extra Freeze временно приостанавливает AI CoolAssist.

ⓘ Кнопка регулировки температуры отключена, когда включена функция AI CoolAssist. Выключите ее, чтобы отрегулировать температуру.

3.3 Функция Extra Freeze

Используйте Extra Freeze для быстрого замораживания продуктов в морозильном отделении.

Функцию необходимо включить как минимум за 24 ч до размещения продуктов в приборе. Работа функции прекращается через максимум 52 ч.

3.4 Сигналы

ⓘ Нажмите любую кнопку, чтобы отключить звуковой сигнал.

Предупреждение об открытой дверце

Если дверь холодильного отделения остается открытой в течение 5 мин, подается звуковой сигнал. Закройте дверцу, чтобы выключить сигнализацию.

Отключение электроэнергии

При повышении температуры в приборе ввиду длительного отключения электроэнергии все светодиоды температуры мигают, и до момента восстановления нормальных условий подается звуковой сигнал. Звук автоматически выключится через 1 ч.

4. ЕЖЕДНЕВНОЕ ИСПОЛЬЗОВАНИЕ

4.1 Снятие выдвижных ящиков

Ящики подходят для хранения фруктов и овощей.

1. Полностью выдвиньте ящик.
2. Полностью выдвинув направляющие, слегка приподнимите переднюю часть ящика и извлеките его из прибора.

ⓘ В некоторых моделях для извлечения ящика сначала необходимо снять контейнер для бутылок.

5. УКАЗАНИЯ И РЕКОМЕНДАЦИИ

5.1 Советы по оптимизации

- Морозильное отделение: Оригинальная конфигурация обеспечивает наиболее эффективное использование электроэнергии.
- Холодильное отделение: Конфигурация, предусматривающая установку выдвижных ящиков в нижнюю часть прибора и равномерное распределение полок, обеспечивает наиболее эффективный расход энергии. Расположение дверных полок не влияет на энергопотребление.

- Не открывайте дверцу слишком часто и не держите ее открытой дольше необходимого.
- Морозильное отделение: Чем ниже значение температуры, тем выше энергопотребление.
- Холодильное отделение: Не устанавливайте слишком высокую температуру, если только этого не требуют свойства хранящихся продуктов.
- Если при высокой температуре окружающей среды регулятор температуры установлен на высокий уровень охлаждения и холодильник полностью загружен, компрессор может работать постоянно, что приводит к образованию инея или льда на испарителе. В этом случае следует задать более высокую температуру, чтобы сделать возможным автоматическое размораживание.
- Не закрывайте вентиляционные прорези или отверстия.

5.2 Рекомендации по замораживанию

- При хранении свежих продуктов размещайте их равномерно в первом отделении или в выдвижном ящике сверху.
- Не замораживайте бутылки или банки с крышками, особенно напитки, содержащие двуокись углерода: они могут взорваться во время замораживания.
- Не кладите в морозильное отделение горячие продукты.
- Не размещайте свежие незамороженные продукты непосредственно рядом с уже замороженными продуктами.
- Не употребляйте кубики льда, фруктовое мороженое на воде или фруктовый лед сразу после извлечения из морозильной камеры во избежание обморожения.
- Не замораживайте размороженные продукты повторно.

5.3 Рекомендации по хранению замороженных продуктов

- Морозильное отделение помечено символом ✳✳✳.
- Оптимальная настройка температуры, обеспечивающая сохранения замороженных продуктов — это температура, равная или не превышающая –18°C.
- Высокая настройка температуры внутри прибора может привести к уменьшению срока годности продуктов.
- Для хранения замороженных пищевых продуктов подходит все пространство морозильного отделения.
- Оставьте достаточно места вокруг продуктов, чтобы обеспечить вокруг них свободную циркуляцию воздуха.

5.4 Срок хранения в морозильном отделении

Тип продукта	Срок хранения (в месяцах)
Хлеб	3
Фрукты (кроме цитрусовых)	6–12
Овощи	8–10
Остатки пищи без мяса	1–2
Молочные продукты:	
Сливочное масло	6–9
Мягкий сыр (например, моцарелла)	3–4
Твердый сыр (например, пармезан, чеддер)	6
Морепродукты:	
Жирная рыба (например, лосось, скумбрия)	2–3
Постная рыба (например, треска, камбала)	4–6
Креветки	12
Очищенные ракушки и мидии	3–4
Приготовленная рыба	1–2
Мясо:	
Птица	9–12
Говядина	6–12
Свинина	4–6
Баранина	6–9
Сосиски	1–2
Ветчина	1–2
Остатки пищи с мясом	2–3

5.5 Рекомендации по охлаждению продуктов

ⓘ Отделение для свежих продуктов обозначено (на табличке с техническими данными) символом  .

- Оптимальная настройка температуры, обеспечивающая сохранение свежих продуктов — это температура, равная или не превышающая +4°C.
- Всегда храните жидкости и продукты в закрытых контейнерах во избежание появления в отделении сильных или неприятных запахов.
- Во избежание загрязнения приготовленных и сырых продуктов накрывайте приготовленные продукты и отделяйте их от сырых.
- Мясо следует упаковать и хранить на стеклянной полке, расположенной над ящиком для овощей.
- Размораживайте продукты внутри холодильника.
- Не помещайте в прибор горячие продукты.
- Очистите фрукты и овощи и выложите их в специальный ящик (ящик для овощей).
- Не храните экзотические фрукты в холодильнике.
- Не храните в холодильнике такие овощи, как помидоры, картофель, лук и чеснок.
- Закрывайте бутылки, прежде чем поместить их в холодильник.

6. УХОД И ОЧИСТКА

6.1 Очистка внутренней камеры

Перед первым использованием очистите внутреннюю камеру прибора и аксессуары теплой водой с добавлением нейтрального моющего средства, а затем вытрите их насухо. Регулярно очищайте прибор и уплотнители дверцы.

Очистите панель управления влажной тканевой салфеткой и вытрите ее насухо мягкой салфеткой. Не используйте моющие средства.

Регулярно очищайте сливное отверстие для талой воды, расположенное в задней части холодильного отделения, с помощью щетки для трубок.

ⓘ Не мойте аксессуары и детали прибора в посудомоечной машине.

6.2 Размораживание прибора

Холодильное отделение:

Размораживание холодильного отделения выполняется автоматически.

Морозильное отделение:

ⓘ Не пользуйтесь острыми металлическими инструментами для удаления наледи с испарителя морозильного отделения.

Размораживайте морозильное отделение, когда слой наледи достигнет толщины около 3 мм.

1. Выключите прибор и отключите его от электросети.
2. Выньте все хранящиеся в нем продукты.
3. Оставьте дверцу открытой и защитите пол от талой воды.
4. После завершения размораживания насухо вытрите внутренние поверхности прибора.
5. Включите прибор. Закройте дверцу.
6. Установите самую низкую температуру как минимум на 3 ч, прежде чем снова загружать продукты в морозильное отделение.

7. ПОИСК И УСТРАНЕНИЕ НЕИСПРАВНОСТЕЙ

Прибор не работает.

- Вставьте вилку сетевого кабеля в розетку надлежащим образом.
- Включите прибор.
- Убедитесь, что в сетевой розетке есть напряжение. Обратитесь к квалифицированному электрику.

Прибор издает шум.

Проверьте, устойчиво ли установлен прибор.

Включена звуковая или визуальная сигнализация.

Закройте дверцу или нажмите любую кнопку, чтобы отключить звуковую сигнализацию.

Постоянно работает компрессор.

- Отрегулируйте температуру.
- Дождитесь стабилизации температуры.
- Прежде чем положить продукты на хранение, дайте им остыть до комнатной температуры.
- Закрывайте дверцу правильно.

Дверца установлена неровно или мешает вентиляционной решетке.

См. главу «Инструкции по установке».

Дверца открывается с трудом.

Делайте паузу в несколько секунд между закрыванием и повторным открыванием дверцы.

Слишком много инея и льда.

- Закрывайте дверцу правильно.
- Очистите или замените уплотнение.
- Упакуйте продукты надлежащим образом.
- Отрегулируйте температуру.

Вода стекает по задней стенке холодильника.

Это часть процесса размораживания.

Внутри холодильного отделения конденсируется слишком много влаги.

- Открывайте дверцу только при необходимости и полностью закрывайте ее.
- В летний и осенний периоды рекомендуется устанавливать в холодильнике более высокую температуру (около 6–7°C).

Вода стекает по внутренней стенке холодильника.

- Убедитесь, что продукты не касаются задней стенки.
- Прочистите сливное отверстие.

Вода стекает на пол.

Подсоедините отверстие слива талой воды к поддону испарителя.

Невозможно установить температуру.

Выключите функцию Extra Freeze.

Светодиоды настроек температуры мигают одновременно.

Система охлаждения сохраняет продукты холодными. Регулировка температуры отключена. Если неисправность устранить не удалось, обратитесь в авторизованный сервисный центр.

Лампа не работает или уплотнители дверцы повреждены.

Обратитесь в авторизованный сервисный центр.

8. ТЕХНИЧЕСКИЕ ДАННЫЕ

Техническая информация указана на этикетке энергоэффективности и на табличке с техническими данными прибора, которая может быть расположена на приборе или внутри него.

QR-код на этикетке энергоэффективности, прилагающейся к прибору, содержит вебссылку на страницу с информацией о производительности прибора, приведенной в базе данных EU EPREL. Сохраните этикетку для справки наряду с руководством пользователя и другими документами, предоставленными вместе с прибором. Эту информацию также можно найти в базе данных EPREL, доступной по ссылке *https://eprel.ec.europa.eu*, по наименованию модели и номеру изделия, приведенным на табличке с техническими данными прибора. Подробные сведения об этикетке энергоэффективности приведены по ссылке *www.theenergylabel.eu*.

9. ИНФОРМАЦИЯ ДЛЯ ИСПЫТАТЕЛЬНЫХ ОРГАНИЗАЦИЙ

Установка и подготовка прибора к проверке экодизайна должны соответствовать стандарту EN 62552 (EC, Швейцария и Великобритания). Требования к вентиляции,

размеры ниш и минимального пространства сзади прибора приводятся в Установка. За дополнительной информацией обращайтесь в авторизованный сервисный центр.

10. ОХРАНА ОКРУЖАЮЩЕЙ СРЕДЫ

Материалы с символом следует сдавать на переработку ♺Поместите элементы упаковки в соответствующие контейнеры для сбора вторичного сырья. Сдавая электрические и электронные приборы на переработку, вы вносите свой вклад в защиту окружающей среды и здоровья человека. Не утилизируйте приборы, помеченные символом ⌧ с бытовыми отходами. Прибор следует доставить в место раздельного накопления и сбора отходов потребления или в пункт сбора использованной бытовой техники для последующей утилизации.

TÜRKÇE

1. GÜVENLİK BİLGİLERİ.....**23**
2. GÜVENLİK TALİMATLARI.....**25**
3. KONTROL PANELİ.....**27**
4. GÜNLÜK KULLANIM.....**28**
5. İPUÇLARI VE ÖNERİLER.....**28**
6. BAKIM VE TEMİZLİK.....**29**
7. SORUN GİDERME.....**30**
8. TEKNİK VERİLER.....**30**
9. TEST KURULUŞLARINA YÖNELİK BİLGİLER.....**31**
10. TÜKETİCİNİN SEÇİMLİK HAKLARI.....**31**
11. DİKKATE ALINMASI GEREKEN ÇEVRESEL FAKTÖRLER.....**32**

Önceden haber verilmeksizin değişiklik yapma hakkı saklıdır.

1. ⚠ GÜVENLİK BİLGİLERİ

Cihazın montajı ve kullanımından önce, verilen talimatları dikkatlice okuyun. Üretici, yanlış kurulum veya kullanımdan kaynaklanan yaralanma ya da hasarlardan sorumlu değildir. Talimatları, ileride kullanabilmeniz için her zaman güvenli ve kolay ulaşılabilir bir yerde tutun.

1.1 Çocukların ve tehlikeye açık kişilerin güvenliği

- Bu cihaz, gözetim altında bulunmaları veya cihazın güvenli şekilde kullanımı ve oluşabilecek tehlikeler hakkında bilgi verilmesi kaydıyla 8 yaş ve üzeri çocuklar ile fiziksel, duyusal veya zihinsel kapasitesi düşük ya da bilgi ve deneyimi olmayan kişiler tarafından kullanılabilir. 3 ila 8 yaşındaki çocukların ve çok kapsamlı ve karmaşık engelli kişilerin, uygun şekilde bilgilendirilmeleri şartıyla cihazı yüklemelerine ve boşaltmalarına izin verilebilir. 3 yaşından küçük çocuklar, sürekli

olarak gözlemlenmedikçe cihazdan uzak tutulmalıdır.
- Çocukların cihazlarla ve oynamadıklarından emin olun.
- Temizlik ve kullanıcı tarafından gerçekleştirilen bakım işlemleri, gözetim altında olmadıkları sürece çocuklar tarafından gerçekleştirilmemelidir.
- Tüm ambalajları çocuklardan uzak tutun ve uygun şekilde bertaraf edin.

1.2 Genel Güvenlik

- Bu cihaz sadece yiyecek ve içecek saklamak içindir.
- Bu cihaz tek bir evde kapalı bir ortamda ev içi kullanım için tasarlanmıştır.
- Bu cihaz; ofislerde, otel misafir odalarında, oda-kahvaltı misafir odalarında, çiftlik konukevlerinde ve bu tür kullanımın (ortalama) ev içi kullanım seviyelerini aşmadığı diğer benzer konaklama yerlerinde kullanılabilir.
- Yiyecek kirlenmesini önlemek için aşağıdaki talimatlara harfiyen uyun:
  - kapıyı uzun süre açık bırakmayın;
  - gıda ve erişilebilir tahliye sistemleri ile temas edebilecek yüzeyleri düzenli olarak temizleyin;
  - diğer yiyeceklerle temas etmesini veya üzerine sularının damlamasını önlemek için çiğ etleri ve balıkları buzdolabındaki uygun kaplarda saklayın.
- UYARI: Cihazın kendisindeki veya içerisine kurulduğu kabindeki havalandırma boşluklarını kapatmayın veya engellemeyin.
- UYARI: Buz çözme sürecini hızlandırmak için üretici tarafından önerilenin dışında mekanik cihazlar veya başka araçlar kullanmayın.
- UYARI: Soğutucu devreye zarar vermeyin.
- UYARI: Üreticinin önerdiği türde olmayan elektrikli cihazları gıda saklama bölmelerinin içinde kullanmayın.
- Cihazı temizlemek için su spreyi ve buhar kullanmayın.
- Cihazı nemli yumuşak bir bezle temizleyin. Sadece nötr deterjanlar kullanın. Aşındırıcı ürünler, aşındırıcı temizlik bezleri, çözücüler veya metal cisimler kullanmayın.
- Cihaz uzun süre boş kaldığında, cihazı kapatın, buzunu çözün, temizleyin, kurulayın ve cihaz içinde küflen-

meyi önlemek için kapısını açık bırakın.
- Yanıcı püskürtmeli gazlar barındıran aerosol teneke kutular gibi patlayıcı maddeleri bu cihazda saklamayın.
- Elektrik kablosunun zarar görmesi durumunda, bir hasarının meydana gelmesine engel olmak için, kablonun değişimi, üreticisi, Yetkili Servisi veya benzer niteliktek kalifiye bir kişi tarafından yapılmalıdır.

2. GÜVENLİK TALİMATLARI

2.1 Montaj

⚠ UYARI!
Cihazın montajı yalnızca kalifiye bir kişi tarafından yapılmalıdır.

- Tüm ambalajları çıkarın.
- Hasarlı bir cihazı monte etmeyin ya da kullanmayın.
- Güvenlik açısından cihazı yerleşik yapıya kurmadan kullanmayın.
- Montaj ve kapı yönünün değiştirilmesi için cihazla birlikte veya web sitemizde ayrıca verilen talimatları izleyin.
- Cihazı hareket ettirdiğinizde dikkatli olun, cihaz ağırdır. Her zaman koruyucu eldiven ve koruyuculu ayakkabı kullanın.
- Cihazın etrafında hava dolaşımının olduğundan emin olun.
- İlk kurulum sonrası veya kapı yönü değiştirildikten sonra cihazı güç kaynağına bağlamadan önce en az 4 saat bekleyin. Bunun amacı yağın kompresörün içine geri akmasını sağlamaktır.
- Cihaz üzerinde herhangi bir müdahale yapmadan önce (ör. kapı açılma yönünün değiştirilmesi) cihazın fişini prizden çekin.
- Kurulum talimatlarında aksi belirtilmedikçe, cihazın kurulumunu radyatörlerin veya ocakların, fırınların, ankastre fırın ya da elektrikli ocakların yakınına yapmayın.
- Cihazı yağmura, kar vb dış iklim koşullarına maruz bırakmayın.
- Cihazı doğrudan güneş ışığı bulunan yere kurmayın.
- Bu cihazı çok nemli veya çok soğuk olan yerlere kurmayın.
- Cihazı hareket ettirirken zemini çizmemek için ön tarafından kaldırın.
- Cihaz kapağını ters çevirirken zemini çizilmelerden koruyun.
- Cihaz bir kurutucu madde torbası içerir. Bu bir oyuncak değildir. Bu bir yiyecek değildir. Lütfen bunu derhal imha edin.

2.2 Elektrik bağlantısı

⚠ UYARI!
Yangın ve elektrik çarpması riski.

⚠ UYARI!
Cihazın pozisyonunu ayarlarken elektrik kablosunun sıkışmadığından veya zarar görmediğinden emin olun.

⚠ UYARI!
Çoklu fiş adaptörleri ve uzatma kabloları kullanmayın.

⚠ DİKKAT!
Bu cihazın kurulumunu için gerekli tüm elektrik işleri, yetkin bir elektrikçi tarafından gerçekleştirilmelidir.

- Bilgi etiketindeki parametrelerinin şebekenin elektrik parametrelerine uygun olduğundan emin olun.
- Cihaz topraklanmalıdır.
- Daima doğru takılmış darbeye dayanıklı bir priz kullanın.
- Evinizdeki elektrik prizi topraklanmamışsa yetkinlik sahibi bir elektrikçiye danışarak cihazı mevcut düzenlemelere uygun ayrı bir topraklamaya bağlayın.
- Elektrikli bileşenlere (ör. fiş, kablo, kompresör) hasar vermediğinizden emin olun. Elektrikli bileşenleri değiştirmek için

Yetkili Servis Merkeziyle veya bir elektrikçi ile temas kurun.
- Elektrik kablosu, fiş seviyesinin altında kalmalıdır.
- Fişi prize sadece kurulum tamamlandıktan sonra takın. Kurulumdan sonra elektrik fişine erişilebildiğinden emin olun.
- Cihazın fişini elektrik kablosundan çekerek çekmeyin. Daima şebeke fişinden çekin.
- Bu cihaz 13 A fiş içermektedir. Gerektiği takdirde, prizin bağlı olduğu sigortanın bir 13 A ASTA (BS 1362) sigorta ile değiştirilmesi gerekir (Sadece Birleşik Krallık ve İrlanda).

2.3 Kullanım

⚠ UYARI!
Yaralanma, yanık, elektrik çarpması ya da yangın riski.

 Cihaz yüksek çevresel uyumluluğa sahip bir doğal gaz olan yanıcı izobütan (R600a) içerir. İzobütan içeren soğutucu devresine zarar vermemeye dikkat edin.

- Bu cihazda değişiklik yapmaya çalışmayın.
- Ankastre ürünün solo olarak kullanılması kesinlikle tehlikeli ve yasaktır.
- Bu cihaz, 10°C ile 38°C arasında değişen ortam sıcaklıklarında kullanılmak üzere tasarlanmıştır. Belirtilen sıcaklık aralığı, cihazın doğru çalışmasını garanti eder.
- Üretici tarafından kullanılabilir oldukları belirtilmedikçe cihazın içine elektrikli cihazlar (ör. dondurma makineleri) koymayın.
- Buzdolabı devresinde hasar oluşursa odada alev ve tutuşturma kaynağı bulunmadığından emin olun. Odayı havalandırın.
- Sıcak nesnelerin, cihazın plastik kısımlarına temas etmemesini sağlayın.
- Dondurucu bölmesine meşrubat koymayın. Bu içecek kabında basınç yaratacaktır.
- Cihazın içinde yanıcı gaz ve sıvı saklamayın.
- Yanıcı veya yanıcı ürünlerle ıslanan nesneleri cihazın içine, yanına veya üstüne koymayın.
- Kompresör ve kondensöre temas etmeyin. Bu parçalar çoğunlukla sıcak olur.
- Eliniz ıslak veya nemli ise dondurucu bölmesinden bir şey çıkarmayın veya temas etmeyin.
- Buzu çözdürülmüş yiyecekleri yeniden dondurmayın.
- Dondurulmuş yiyeceğin paketi üstündeki saklama talimatlarına başvurun.
- Yiyecekleri dondurucu bölmesine koymadan önce herhangi bir gıdayla temas etmemesi için sarın.
- Yiyeceklerin cihaz bölmelerinin iç duvarlarına temas etmesine izin vermeyin.

2.4 İç aydınlatma

⚠ UYARI!
Elektrik çarpması riski.

- Bu ürün, enerji verimliliği sınıfı G olan bir veya daha fazla ışık kaynağı içerir.
- Bu ürünün içindeki lamba(lar) ve ayrı satılan yedek parça lambalar ile ilgili olarak: Bu lambaların sıcaklık, titreşim, nem gibi ev aletlerindeki anormal fiziksel koşullara dayanması ya da cihazın çalışma durumu hakkında bilgi vermesi amaçlanmıştır. Başka uygulamalarda kullanım amaçlı olmayıp, ev odası aydınlatma için uygun değillerdir.

2.5 Bakım ve temizlik

⚠ UYARI!
Yaralanma veya cihazın zarar görme riski söz konusudur.

- Bakım işleminden önce, cihazı devre dışı bırakın ve prizden elektrik bağlantısını kesin.
- Bu cihaz, soğutma ünitesinde hidrokarbonlar içerir. Yalnızca kalifiye bir kişi bakımını yapmalı ve üniteyi yeniden şarj etmelidir.
- Ürünü düzenli olarak yiyecekle temas için uygun olmayacak hale getirebilecek çatlaklar, kabarcıklar, soyulmalar, çekme, yapışma, korozyon veya dokuda veya görünümdeki diğer gözle görülebilir değişiklikler gibi bozulma işaretleri açısından kontrol edin. Bozulmaları önlemek için temizleme ve bakım talimatlarını takip edin.
- Cihazın tahliye kanallarını düzenli olarak inceleyin ve gerekirse temizleyin. Tahliye kanalı tıkalı ise çözülen buz suyu cihazın altında birikir.

2.6 Servis

- Cihazı onarmak için yetkili bir Servis Merkezine başvurun. Yalnızca orijinal yedek parçaları kullanın.

- Kendinizin yapacağı veya profesyonel olmayan onarımın güvenliği olumsuz etkileyebileceğini ve garantiyi geçersiz kılabileceğini dikkate alınız.
- Aşağıdaki yedek parçalar, modelin üretimi sonlandırıldıktan en az 7 yıl sonrasına kadar temin edilir: termostatlar, sıcaklık sensörleri, baskılı devre kartları, ışık kaynakları, kapı kolları, kapı menteşeleri, tepsiler ve sepetler. Kapı contaları, model üretimi durdurulduktan sonra en az 10 yıl boyunca piyasada olacaktır. Bu süre, ülkenizde daha uzun olabilir. Daha fazla bilgi için lütfen web sitemizi ziyaret edin.
- Bu yedek parçaların bazılarının yalnızca profesyonel servis personeline yönelik olduğunu ve yedek parçaların tamamının tüm modeller için geçerli olmadığını dikkate alınız.

2.7 Elden çıkarma

⚠ UYARI!
Yaralanma ve boğulma riski.

- Cihazın fişini prizden çekin.
- Elektrik kablosunu kesin ve atın.
- Çocukların ve hayvanların cihazda kapalı kalmasını önlemek için kapıyı çıkarın.
- Bu cihazın soğutucu devresi ve yalıtım maddeleri ozon dostudur.
- Yalıtım köpüğü yanıcı gaz içerir. Cihazı nasıl doğru şekilde elden çıkaracağınıza ilişkin bilgi için belediyenize başvurun.
- Isı eşanjörünün yanındaki soğutma ünitesi kısmına zarar vermemeye dikkat edin.

3. KONTROL PANELİ

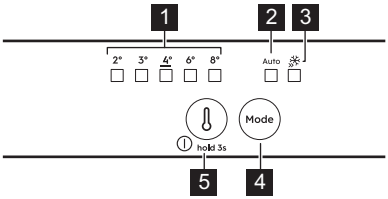

1 **Sıcaklık göstergeleri**

2 **AI CoolAssist göstergesi**

3 **Extra Freeze göstergesi**

4 **Mode düğmesi**
Etkinleştirmek/devre dışı bırakmak için basın AI CoolAssist.
Extra Freeze fonksiyonunu etkinleştirmek/devre dışı bırakmak için basın.
Manuel ayara geri dönmek için sıcaklık göstergesi yanana kadar Mode tuşuna basın.

5 **Sıcaklık ayar tuşu/ AÇMA/KAPAMA düğmesi**
Sıcaklığı ayarlamak için basın (2°C- 8°C; önerilen 4°C).

ⓘ Ayarlanan sıcaklığa 24 sa içinde ulaşılır. Elektrik kesintisinden sonra, cihaz önceden ayarlanan sıcaklıkları hatırlayarak çalışır.

3.1 Açma ve kapama

Çalıştırma: Fişi prize takın. Tüm LED göstergeler kapalıysa sıcaklık ayar tuşuna basın.

Kapatma: Tüm göstergeler sönene kadar 3 sn kadar sıcaklık ayarlama tuşuna basın.

3.2 AI CoolAssist

AI CoolAssist, kullanım kalıplarına göre cihaz ayarlarını otomatik olarak ayarlayan makine öğrenimi destekli bir özelliktir. Şunları etkinleştirmek için kullanın:

- sıcaklık yönetimi: etkili yiyecek koruması sağlar.
- Auto Shopping Mode: yeni eklenen yiyecekleri hızlı bir şekilde soğutmak için buzdolabındaki sıcaklığı ayarlar.
- Auto Vacation Mode: cihaz arka arkaya üç veya daha fazla gün kullanılmadığında enerji tüketimini azaltır. Tatile çıkmadan önce taze yiyecek bölmesinden bozulabilir yiyecekleri çıkarın.

ⓘ AI CoolAssist Extra Cool veya Extra Freeze'ü devre dışı bırakır. Extra Cool veya Extra Freeze AI CoolAssist'yı geçici olarak duraklatır.

ⓘ AI CoolAssist açıkken sıcaklık ayar düğmesi devre dışıdır. Sıcaklığı ayarlamak için kapatın.

3.3 Extra Freeze fonksiyonu

Dondurucuda hızlı dondurmak için Extra Freeze kullanın.

Yiyecekleri cihaza yerleştirmeden en az 24 sa önce fonksiyonunu çalıştırın. Fonksiyon maksimum 52 sa sonra durur.

3.4 Alarmlar

ⓘ Sesli alarmı kapatmak için herhangi bir düğmeye basın.

Kapı açık alarmı

Soğutucu kapısı 5 dk açık bırakılırsa ses gelir. Alarmı durdurmak için kapıyı kapatın.

Elektrik kesintisi

Uzun süreli elektrik kesintisi nedeniyle cihazdaki sıcaklık yükseldiğinde, tüm sıcaklık LED'leri yanıp söner ve uygun koşullar geri gelene kadar ses yanar. 1 sa saat sonra ses otomatik olarak kapanır.

4. GÜNLÜK KULLANIM

4.1 Çekmecelerin çıkarılması

Çekmeceler, meyve ve sebze depolamak için uygundur.

1. Çekmeceyi durana kadar çekin.
2. Rayların sonuna ulaştığınızda, çekmecenin önünü hafifçe kaldırın ve cihazdan çıkarın.

ⓘ Bazı modellerde, çekmeceyi çıkarmak için önce şişe bölmesini çıkarın.

5. İPUÇLARI VE ÖNERİLER

5.1 Optimizasyon ipuçları

- Dondurucu: Orijinal konfigürasyon, enerjinin en verimli şekilde kullanılmasını sağlar.
- Soğutucu: Çekmecelerin cihazın alt kısmında olduğu ve yiyeceklerin raflara eşit şekilde dağıtıldığı kullanım şeklinde en yüksek enerji verimliliği sağlanır. Kapı raflarının konumu enerji tüketimini etkilemez.
- Kapıyı sık sık açmayın veya gerektiğinden daha uzun süre açık bırakmayın.
- Dondurucu: Sıcaklık ayarı ne kadar düşükse, enerji tüketimi de o kadar yüksek olur.
- Soğutucu: Yiyeceklerin özellikleri gerektirmediği sürece çok yüksek sıcaklığa ayarlamayın.
- Eğer ortam sıcaklığı yüksekse, ısı ayarı düşük bir sıcaklığa ayarlanmışsa ve cihaz tam dolu durumdaysa, kompresör devamlı çalışabilir ve bu da buharlaştırıcı devresinde karlanmaya veya buzlanmaya neden olabilir. Böyle bir durumda, otomatik buz çözme için ısı ayarını yüksek dereceye ayarlayın.
- Havalandırma ızgaralarını veya deliklerini kapatmayın.

5.2 Dondurma ipuçları

- Taze yiyecekleri birinci bölmeye veya çekmeceye üstten başlayıp eşit bir şekilde dağıtarak saklayın.
- Şişeleri veya teneke kutuları sıvılarla, özellikle de karbondioksit içeren içecekler ile dondurmayın - donma sırasında patlayabilirler.
- Dondurucu bölmesine sıcak yiyecekler koymayın.
- Henüz dondurulmamış taze yiyecekleri doğrudan dondurulmuş yiyeceklerin yanına koymayın.
- Soğuk ısırmasını önlemek için buz küplerini, su buzlarını veya buzlu dondurmaları dondurucudan çıkardıktan hemen sonra tüketmeyin.
- Buzu çözülmüş gıdaları tekrar dondurmayın.

5.3 Dondurulmuş yiyeceklerin saklanması ile ilgili tavsiyeler

- Dondurucu bölmesinde şu işareter bulunur: ✳ ✳✳✳.
- Dondurulmuş yiyeceklerin saklanması için ideal sıcaklığın -18°C veya altında olması gereklidir.
- Cihaz içindeki sıcaklık ayarı daha yüksek olursa dondurulmuş yiyeceklerin raf ömrü kısalabilir.

- Dondurucu bölmesinin tamamı dondurulmuş yiyeceklerin saklanması için uygundur.
- Havanın serbestçe dolaşmasını sağlamak için yiyeceklerin arasında yeterli boşluk bırakın.

5.4 Dondurucu bölmesi için raf ömrü

Yemek tipi	Raf ömrü (ay)
Ekmek	3
Meyveler (turunçgiller hariç)	6 - 12
Sebzeler	8 - 10
Artakalan etsiz yemekler	1 - 2
Süt ürünleri:	
Tereyağı	6 - 9
Yumuşak peynir (ör. mozzarella)	3 - 4
Sert peynir (ör. parmesan, kaşar)	6
Deniz ürünleri:	
Yağlı balık (ör. somon, uskumru)	2 - 3
Yağsız balık (ör. morina, dil balığı)	4 - 6
Karides	12
Soyulmuş istiridye ve midye	3 - 4
Pişmiş balık	1 - 2
Et:	
Kümes hayvanı	9 - 12
Sığır Eti	6 - 12
Domuz Eti	4 - 6
Kuzu eti	6 - 9
Sosis	1 - 2
Jambon	1 - 2
Artakalan etli yemekler	2 - 3

5.5 Yiyeceklerin soğutucu bölmede saklanması ile ilgili ipuçları

ⓘ Taze gıda bölümü (bilgi etiketinde) ile işaretlenmiştir.

- Taze yiyeceklerin korunmasını sağlayan uygun sıcaklık ayarı +4°C'ye eşit veya daha düşük bir sıcaklıktır.
- Bölmedeki aroma veya kokuları önlemek için daima sıvılar ve yiyecekler için kapalı kaplar kullanın.
- Pişmiş ve çiğ yiyecekler arasındaki çapraz bulaşmayı önlemek için, pişirilmiş yiyeceklerin üzerini örtün ve çiğ olandan ayırın.
- Eti sarın ve sebze çekmecesinin üstündeki cam rafa yerleştirin.
- Dondurulmuş gıdaları çözmek için soğutucu bölmesine yerleştirin.
- Cihazın içine sıcak yiyecekler koymayın.
- Meyve ve sebzeleri temizleyin ve belirtilen çekmeceye (sebze çekmecesi) yerleştirin.
- Egzotik meyveleri buzdolabında saklamayın.
- Domates, patates, soğan ve sarımsak gibi sebzeleri buzdolabında saklamayın.
- Şişeleri buzdolabına koymadan önce kapatın.

6. BAKIM VE TEMİZLİK

6.1 İç kısmın temizlenmesi

İlk kullanımdan önce iç kısmı ve aksesuarları ılık su ve nötr sabunla temizleyin ve ardından kurulayın. Ekipmanı ve kapı contalarını düzenli olarak temizleyin.

Kontrol panelini nemli bir bezle temizleyin ve yumuşak bir bezle kurulayın. Deterjan kullanmayın.

Buzdolabı bölmesinin arkasında bulunan buz çözme su tahliye deliğini tüp temizleyiciyi düzenli olarak kullanarak temizleyin.

ⓘ Aksesuarları ve cihaz parçalarını bulaşık makinesinde yıkamayın.

6.2 Cihazın buzunun çözülmesi

Soğutucu:

Soğutucu bölmesinin buzunun çözülmesi otomatiktir.

Dondurucu:

ⓘ Dondurucunun evaporatöründeki buzu kazımak için asla keskin metal aletler kullanmayın.

Buz tabakası 3 mm üzerinde bir kalınlığa ulaştığında dondurucudaki buzu çözün.

1. Cihazı kapatın ve fişini çekin.
2. Saklanan yiyecekleri çıkarın.
3. Kapağı açık bırakın ve zemini sudan koruyun.
4. Buz çözdükten sonra iç kısmı kurutun.
5. Cihazı çalıştırın. Kapağı kapatın.
6. Yiyecekleri dondurucu bölmesine geri koymadan önce en az 3 sa boyunca en düşük sıcaklığa ayarlayın.

7. SORUN GİDERME

Cihaz çalışmıyor.

- Fişi prize doğru şekilde takın.
- Cihazı çalıştırın.
- Duvardaki prize elektrik geldiğinden emin olun. Kalifiye bir elektrik teknisyeni ile irtibat kurun.

Cihaz çok ses çıkarıyor.

Cihazın düzgün bir şekilde yerleştirilip yerleştirilmediğini kontrol edin.

Sesli veya görsel alarm açık.

Sesli alarmı devre dışı bırakmak için kapıyı kapatın veya herhangi bir düğmeye basın.

Kompresör sürekli çalışıyor.

- Sıcaklığı ayarlayın.
- Sıcaklığın dengelenmesini bekleyin.
- Gıdaları saklamadan önce oda sıcaklığına düşmesi için bekletin.
- Kapağı doğru şekilde kapatın.

Kapı yanlış hizalanmış veya havalandırma ızgarası tarafından engelleniyor.

Montaj talimatlarına bakın.

Kapı rahatça açılmıyor.

Kapıyı kapattıktan sonra tekrar açmadan önce birkaç saniye bekleyin.

Çok fazla donma ve buz var.

- Kapağı doğru şekilde kapatın.
- Kapak lastiğini temizleyin veya değiştirin.
- Yiyeceği uygun şekilde sarın.
- Sıcaklığı ayarlayın.

Buzdolabının arka plakasında su akıyor.

Bu buz çözme işleminin bir parçasıdır.

Buzdolabının içinde çok fazla su yoğuşması var.

- Kapıyı sadece gerektiğinde açın ve tamamen kapatın.
- Yaz ve sonbahar aylarında, soğutucudaki sıcaklığı ayarlayın (yaklaşık 6-7°C).

Buzdolabının içinde su akıyor.

- Gıdaların arka plakaya temas etmemesini sağlayın.
- Su tahliye kanalını temizleyin.

Zeminde su sızıntısı var.

Eriyen su çıkışını yoğuşma kabına yönlendirerek sabitleyin.

Sıcaklık ayarlanamıyor.

Extra Freeze fonksiyonunu kapatın.

Sıcaklık ayar LED'leri aynı anda yanıp sönüyor.

Soğutma sistemi yiyecekleri soğuk tutar. Sıcaklık ayarı devre dışı bırakılır. Sorun devam ederse Yetkili Servis Merkezi ile iletişime geçin.

Lamba çalışmıyor veya kapı contaları hasarlı.

Yetkili Servis Merkezi ile irtibata geçin.

8. TEKNİK VERİLER

Teknik bilgiler enerji etiketinde ve cihazın etiket plakasında yer almaktadır; bu plaka cihazın üzerinde veya içinde bulunabilir.

Cihazla birlikte verilen enerji etiketindeki QR kodu, cihazın performansıyla ilgili olarak EU EPREL veri tabanında tutulan bilgiler için bir web bağlantısı sunmaktadır. Enerji etiketini, kullanım kılavuzu ve bu cihazla verilen diğer tüm belgelerle birlikte referans olması açısından saklayın. Aynı bilgileri *https://eprel.ec.europa.eu* adresinden ve cihazın bilgi etiketinde verilen model adını ve ürün numarasını kullanarak EPREL'de bulabi-

lirsiniz. Enerji etiketi hakkında ayrıntılı bilgiye *www.theenergylabel.eu* adresinden ulaşabilirsiniz.

9. TEST KURULUŞLARINA YÖNELİK BİLGİLER

Ekodesign doğrulaması için cihazın montajı ve hazırlanması EN 62552 (AB, İsviçre ve Birleşik Krallık) mevzuatı ile uygun olmalıdır. Havalandırma gereksinimleri, girinti boyutları ve minimum arka boşluklar için Montaj bölümüne bakınız. Daha fazla bilgi için Yetkili Servis Merkezi ile iletişime geçin.

10. TÜKETİCİNİN SEÇİMLİK HAKLARI

1. Malın ayıplı olduğunun anlaşılması durumunda tüketici;
   a. Satılanı geri vermeye hazır olduğunu bildirerek sözleşmeden dönme,
   b. Satılanı alıkoyup ayıp oranında satış bedelinden indirim isteme,
   c. Aşırı bir masraf gerektirmediği takdirde, bütün masrafları satıcıya ait olmak üzere satılanın ücretsiz onarılmasını isteme,
   d. İmkân varsa, satılanın ayıpsız bir misli ile değiştirilmesini isteme, seçimlik haklarından birini kullanabilir. Satıcı, tüketicinin tercih ettiği bu talebi yerine getirmekle yükümlüdür.
2. Ücretsiz onarım veya malın ayıpsız misli ile değiştirilmesi hakları üretici veya ithalatçıya karşı da kullanılabilir. Bu fıkradaki hakların yerine getirilmesi konusunda satıcı, üretici ve ithalatçı müteselsilen sorumludur. Üretici veya ithalatçı, malın kendisi tarafından piyasaya sürülmesinden sonra ayıbın doğduğunu ispat ettiği takdirde sorumlu tutulmaz.
3. Ücretsiz onarım veya malın ayıpsız misli ile değiştirilmesinin satıcı için orantısız güçlükleri beraberinde getirecek olması hâlinde tüketici, sözleşmeden dönme veya ayıp oranında bedelden indirim haklarından birini kullanabilir. Orantısızlığın tayininde malın ayıpsız değeri, ayıbın önemi ve diğer seçimlik haklara başvurmanın tüketici açısından sorun teşkil edip etmeyeceği gibi hususlar dikkate alınır.
4. Ücretsiz onarım veya malın ayıpsız misli ile değiştirilmesi haklarından birinin seçilmesi durumunda bu talebin satıcıya, üreticiye veya ithalatçıya yöneltilmesinden itibaren azami otuz iş günü, konut ve tatil amaçlı taşınmazlarda ise altmış iş günü içinde yerine getirilmesi zorunludur. Ancak, bu Kanunun 58 inci maddesi uyarınca çıkarılan yönetmelik eki listede yer alan mallara ilişkin, tüketicinin ücretsiz onarım talebi, yönetmelikte belirlenen azami tamir süresi içinde yerine getirilir. Aksi hâlde tüketici diğer seçimlik haklarını kullanmakta serbesttir.
5. Tüketicinin sözleşmeden dönme veya ayıp oranında bedelden indirim hakkını seçtiği durumlarda, ödemiş olduğu bedelin tümü veya bedelden yapılan indirim tutarı derhâl tüketiciye iade edilir.
6. Seçimlik hakların kullanılması nedeniyle ortaya çıkan tüm masraflar, tüketicinin seçtiği hakkı yerine getiren tarafça karşılanır. Tüketici bu seçimlik haklarından biri ile birlikte 11/1/2011 tarihli ve 6098 sayılı Türk Borçlar Kanunu hükümleri uyarınca tazminat da talep edebilir.

Tüketici, garantiden doğan haklarının kullanılması ile ilgili olarak çıkabilecek uyuşmazlıklarda yerleşim yerinin bulunduğu veya tüketici işleminin yapıldığı yerdeki Tüketici Hakem Heyetine veya Tüketici Mahkemesine başvurabilir.

Üretici / İhracatçı :

ELECTROLUX APPLIANCES AB

BUSINESS SECTOR EMA-EMEA (SEE)

ST GÖRANSGATAN 143

SE-105 45 STOCKHOLM

SWEDEN

TEL: +46 (8) 738 60 00

FAX: +46 (8) 738 63 35

www.electrolux.com

İthalatcı: Electrolux Day. Tük. Mam. San. Tic. A.Ş.

Adres: İnci Çıkmazı No:3 İnci Ofis Zemin Kat
Daire:6 Altunizade 34662
Üsküdar, İstanbul-Türkiye
Müşteri Hizmetleri : 0 850 2503589
musteri_hizmetleri@electrolux.com
WEB: www.electrolux.com.tr

Kullanım Ömrü Bilgisi :

Kullanım ömrü küçük ev aletlerinde 7 yıl, diğer beyaz eşya ürünlerinde ise 10 yıldır. Kullanım ömrü, üretici ve/veya ithalatçı firmanın cihazınızla ilgili yedek parça temini ve bakım süresini ifade eder.

AEEE Yönetmeliğine Uygundur.

11. DİKKATE ALINMASI GEREKEN ÇEVRESEL FAKTÖRLER

Üzerinde sembolü bulunan malzemeleri geri dönüşüme gönderin ♺. Ambalajı geri dönüştürmek için ilgili kaplara koyun. Elektrikli ve elektronik cihazların atıklarını geri dönüştürerek çevreyi ve insan sağlığını korumaya yardımcı olun. Üstü çizili tekerlekli çöp kutusu sembolü 🗑 evsel atıklarla atmayın. Ürünü bulunduğunuz bölgedeki geri dönüşüm tesisine götürün veya belediye yetkililerileriyle iletişime geçin.

УКРАЇНСЬКА

1. ІНФОРМАЦІЯ ЩОДО БЕЗПЕКИ..... **32**
2. ІНСТРУКЦІЇ З ТЕХНІКИ БЕЗПЕКИ..... **34**
3. ПАНЕЛЬ КЕРУВАННЯ..... **37**
4. ЩОДЕННЕ КОРИСТУВАННЯ..... **38**
5. ПОРАДИ ТА РЕКОМЕНДАЦІЇ..... **38**
6. ДОГЛЯД ТА ОЧИЩЕННЯ..... **39**
7. УСУНЕННЯ НЕСПРАВНОСТЕЙ..... **40**
8. ТЕХНІЧНІ ДАНІ..... **40**
9. ІНФОРМАЦІЯ ДЛЯ ДОСЛІДНИЦЬКИХ УСТАНОВ..... **41**
10. ОХОРОНА ДОВКІЛЛЯ..... **41**

Може змінитися без оповіщення.

1. ⚠ ІНФОРМАЦІЯ ЩОДО БЕЗПЕКИ

Перед установкою та експлуатацією приладу уважно ознайомтеся з наданими інструкціями. Виробник не несе відповідальності за травми чи збитки, спричинені неправильним установленням або використанням. Інструкції слід зберігати в безпечному й доступному місці для використання в майбутньому.

1.1 Безпека дітей і вразливих осіб

- Діти від 8 років та особи з обмеженими фізичними, сенсорними або психічними можливостями чи недостатнім досвідом і знаннями можуть користуватися цим приладом лише під наглядом, або за умови попереднього отримання інструкцій з безпечного користування приладом та розуміння пов’язаних з

цим ризиків. Дітям віком від 3 до 8 років та особам із дуже великими та складними вадами дозволяється завантажувати та розвантажувати прилад за умови, що вони пройшли належний інструктаж. Не слід залишати дітей до 3 років поблизу приладу без постійного нагляду.
- Слідкуйте за тим, щоб діти не бавилися із цим приладом.
- Чищення або обслуговування приладу дітьми дозволяється лише під наглядом.
- Тримайте усі пакувальні матеріали подалі від дітей та утилізуйте їх належним чином.

1.2 Загальна безпека

- Цей прилад призначений лише для зберігання продуктів і напоїв.
- Цей прилад призначений для використання в домашніх умовах у приміщенні.
- Цей прилад можна використовувати в офісах, готельних номерах, напівготелях, приміщеннях для фермерського туризму та інших подібних приміщеннях, де застосування цього приладу не перевищує (середній) рівень побутового користування.
- Щоб уникнути зараження їжі, дотримуйтеся наступних правил:
  - не відкривайте дверцята на тривалий час;
  - регулярно очищуйте поверхні, які можуть контактувати з продуктами харчування та відкритими системами дренажу;
  - зберігайте сире м'ясо і рибу у відповідних контейнерах у холодильнику таким чином, аби вони не торкалися та не капали на інші продукти.
- ПОПЕРЕДЖЕННЯ: У шафі чи конструкції, в яку вбудовано прилад, вентиляційні отвори повинні бути незаблокованими.
- ПОПЕРЕДЖЕННЯ: Для прискорення процесу розморожування використовуйте лише рекомендовані виробником механічні пристрої чи інші засоби.
- ПОПЕРЕДЖЕННЯ: Не допускайте пошкодження контуру циркуляції холодоагенту.

- ПОПЕРЕДЖЕННЯ: Не використовуйте електричні приладі всередині відділень для зберігання продуктів, якщо це не передбачене виробником.
- Не використовуйте пару та водяні розпилювачі для очищення приладу.
- Витріть прилад м'якою вологою ганчіркою. Застосовуйте лише нейтральні мийні засоби. Не використовуйте абразивні засоби, жорсткі серветки для очищення, розчинники або металеві предмети.
- Якщо прилад буде залишено порожнім на тривалий час, слід вимкнути, розморозити, очистити, висушити його та залишити дверцята відчиненими з метою уникнення цвілі у приладі.
- Не зберігайте в цьому приладі вибухонебезпечні речовини, такі як аерозольні балончики з паливом.
- Щоб уникнути небезпеки в разі пошкодження електричного кабелю, його заміну має здійснювати представник виробника чи його авторизованого сервісного центру або інша кваліфікована особа.

2. ІНСТРУКЦІЇ З ТЕХНІКИ БЕЗПЕКИ

2.1 Монтаж

⚠ ПОПЕРЕДЖЕННЯ!
Встановлювати цей прилад повинен лише кваліфікований фахівець.

- Повністю зніміть упаковку.
- Не встановлюйте й не використовуйте пошкоджений прилад.
- Не користуйтеся приладом, доки його не буде безпечно встановлено у вбудовану конструкцію.
- Дотримуйтеся окремих інструкцій щодо встановлення приладу та перевішування дверцят на інший бік, які додаються до приладу або розміщено на нашому вебсайті.
- Будьте обережні під час переміщення приладу, оскільки він важкий. Використовуйте захисні рукавички та взуття, що постачається в комплекті.
- Забезпечте вільну циркуляцію повітря навколо приладу.
- Під час першої установки або після перевішування дверцят на інший бік зачекайте принаймні 4 години, перш ніж підключати прилад до живлення. Це необхідно для того, щоб масло могло зібратися назад у компресор.
- Перш ніж виконувати будь-які операції на приладі (наприклад, перевішування дверцят на інший бік), витягніть вилку з електричної розетки.
- Не встановлюйте прилад поблизу радіаторів, плит, духових шаф або варильних поверхонь, якщо інше не зазначено в інструкції зі встановлення.
- Встановлюйте прилад там, де на нього не потраплятиме дощ.
- Не встановлюйте прилад під прямим сонячним світлом.
- Не встановлюйте прилад у місцях з високою вологістю або низькою температурою.
- Пересуваючи прилад, піднімайте його за передній край, щоб не подряпати підлогу.

- Захистіть підлогу від подряпин під час перевішування дверцят приладу на інший бік.
- Прилад містить упаковку вологовбирача. Це не іграшка. Його не можна їсти. Негайно утилізуйте його.

2.2 Підключення до електромережі

⚠ ПОПЕРЕДЖЕННЯ!

Існує ризик займання та ураження електричним струмом.

⚠ ПОПЕРЕДЖЕННЯ!

При розміщенні приладу переконайтеся, що шнур живлення не затиснуто і не пошкоджено.

⚠ ПОПЕРЕДЖЕННЯ!

Не використовуйте розгалужувачі та подовжувачі.

⚠ УВАГА

Будь-які електротехнічні роботи, пов'язані зі встановленням цього приладу, мають виконуватися кваліфікованим електриком.

- Переконайтеся в тому, що параметри на табличці з технічними даними відповідають електричним параметрам електромережі.
- Прилад має бути заземлений.
- Завжди використовуйте належним чином встановлену розетку, захищену від дотику до частин, що проводять струм.
- Якщо розетку не заземлено, заземліть прилад окремо відповідно до чинних нормативних вимог, проконсультувавшись із кваліфікованим електриком.
- Стежте за тим, щоб не пошкодити електричні компоненти (наприклад, електричну вилку, кабель живлення, компресор). Для заміни електричних компонентів слід звернутися до авторизованого сервісного центру або до електрика.
- Кабель живлення повинен знаходитися нижче рівня електричної вилки.
- Вставляйте вилку в розетку електроживлення лише після закінчення установки. Переконайтеся, що після установки є вільний доступ до мережі.
- Не тягніть за кабель живлення для відключення приладу. Завжди тягніть за вилку.
- Цей пристрій оснащено мережевою вилкою 13 A. За необхідності заміни запобіжника в мережевій вилці, використовуйте тільки запобіжник 13 A ASTA (BS 1362) (лише для Великої Британії та Ірландії).

2.3 Користування

⚠ ПОПЕРЕДЖЕННЯ!

Існує небезпека травмування, опіків, ураження електричним струмом і пожежі.

 У приладі міститься легкозаймистий газ (ізобутан (R600a)) — природний газ з високим рівнем екологічності. Стежте за тим, щоб не пошкодити контур циркуляції холодоагенту, що містить ізобутан.

- Не змінюйте цей прилад.
- Суворо забороняється використання вбудовуваного виробу окремо.
- Цей прилад призначений для використання при температурі навколишнього середовища від 10°C до 38°C. Зазначений діапазон температур гарантує правильну роботу приладу.
- Не кладіть на прилад електричні пристрої (наприклад, морозивниці), якщо це не передбачено виробником.
- У разі пошкодження контуру циркуляції холодоагенту переконайтеся в тому, що в приміщенні немає полум'я та джерел займання. Провітріть приміщення.
- Не допускайте, щоб гарячі предмети торкалися пластикових частин приладу.
- Не кладіть безалкогольні напої у морозильне відділення. При цьому зростає тиск на стінки тари.
- Не зберігайте в приладі займисті гази та рідини.
- Не кладіть усередину приладу, поряд із ним або на нього легкозаймисті речовини чи предмети, змочені в легкозаймистих речовинах.
- Не торкайтеся компресора або конденсатора. Вони гарячі.
- Не виймайте мокрими або вологими руками предмети з морозильної камери та не торкайтеся їх.
- Не заморожуйте повторно розморожені продукти.

- Дотримуйтеся вказаних на упаковці із замороженими продуктами інструкцій щодо зберігання.
- Замотуйте продукти у пакування, придатне для харчових продуктів, перш, ніж класти їх у морозильну камеру.
- Не допускайте контакту продуктів із внутрішніми стінками відділень приладу.

2.4 Внутрішня підсвітка

⚠ ПОПЕРЕДЖЕННЯ!

Небезпека враження електричним струмом.

- Цей продукт містить одне або кілька джерел світла класу енергоефективності G.
- Щодо ламп у цьому приладі та запасних ламп, що продаються окремо: ці лампи витримують екстремальні умови в побутових приладах, як-от температуру, вібрацію, вологість, або призначені для подання сигналу про робочий стан приладу. Вони не призначені для використання з іншою метою та не придатні для освітлення побутових приміщень.

2.5 Догляд та очищення

⚠ ПОПЕРЕДЖЕННЯ!

Існує ризик травмування або пошкодження приладу.

- Перш ніж виконувати технічне обслуговування, вимкніть прилад і вийміть електричну вилку з розетки.
- У холодильному агрегаті цього приладу містяться вуглеводні. Проводити технічне обслуговування і заправляти прилад повинен лише кваліфікований спеціаліст.
- Регулярно перевіряйте виріб на наявність ознак погіршення, які можуть зробити його непридатним для контакту з їжею, як-от тріщин, здуття, розшарування, скручування, липкості, корозії або інших видимих змін текстури або зовнішнього вигляду. Дотримуйтесь інструкцій з очищення та догляду, щоб запобігти погіршенню.
- Регулярно оглядайте зливний отвір приладу та за необхідності прочищайте. У разі блокування зливного отвору розморожена вода збирається на дні приладу.

2.6 Сервіс

- Для ремонту приладу звертайтеся до авторизованого сервісного центру. Використовуйте лише оригінальні запасні частини.
- Зверніть увагу, що самостійний або непрофесійний ремонт може мати наслідки для безпеки та призвести до втрати гарантії.
- Зазначені нижче запасні частини доступні протягом щонайменше 7 років після припинення випуску моделі: термостати, датчики температури, друковані плати, джерела світла, ручки дверцят, завіси дверцят, лотки та кошики. Ущільнювачі дверцят доступні протягом щонайменше 10 років після припинення випуску моделі. У вашій країні тривалість може бути довшою. Для отримання додаткової інформації відвідайте наш вебсайт.
- Зверніть увагу, що деякі з цих запчастин доступні тільки спеціалістам з ремонту, і що не всі запчастини стосуються всіх моделей.

2.7 Утилізація

⚠ ПОПЕРЕДЖЕННЯ!

Існує небезпека травмування або задушення.

- Від'єднайте прилад від електромережі.
- Відріжте кабель живлення й викиньте його.
- Зніміть дверцята, щоб запобігти запиранню дітей чи домашніх тварин усередині приладу.
- Контур циркуляції холодоагенту й ізоляційні матеріали приладу є екологічно чистими.
- Ізоляційна піна містить займистий газ. Щоб отримати інформацію про належну утилізацію приладу, слід звернутися до органів муніципальної влади.
- Не пошкоджуйте елементи охолоджувача, що знаходяться поруч із теплообмінником.

Цей продукт по вмісту небезпечних речовин відповідає вимогам Технічного регламенту обмеження використання деяких небезпечних речовин в електричному та електронному обладнанні (постанова Кабінета Міністрів України №139 від 10 березня 2017р.)

3. ПАНЕЛЬ КЕРУВАННЯ

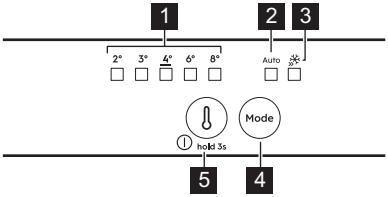

1 **Індикатори температури**

2 **Індикатор AI CoolAssist**

3 **Індикатор Extra Freeze**

4 **Кнопка Mode**
Натисніть, щоб увімкнути/вимкнути AI CoolAssist.
Натисніть, щоб увімкнути/вимкнути функцію Extra Freeze.
Щоб повернутися до ручного налаштування, натискайте кнопку Mode, доки не увімкнеться індикатор температури.

5 **Кнопка регулювання температури/ Кнопка «УВІМК./ВИМК.»**
Натисніть, щоб установити температуру (2°C–8°C; рекомендовано 4°C).

ⓘ Установленої температури буде досягнуто протягом 24 год.
Після перебоїв у постачанні електроенергії прилад повертається до раніше встановленої температури.

3.1 Увімкнення/вимкнення

Увімкнення: Вставте вилку в розетку. Якщо жоден зі світлодіодних індикаторів не горить, натисніть кнопку регулятора температури.

Вимкнення: Натисніть і утримуйте кнопку регулювання температури 3сек, поки всі індикатори не вимкнуться.

3.2 AI CoolAssist

AI CoolAssist - це функція на основі машинного навчання, яка регулює налаштування пристрою виходячи з індивідуальних моделей використання. Використовуйте її, щоб увімкнути:

- контроль температури: забезпечує ефективне зберігання продуктів;
- Auto Shopping Mode: регулює температуру в холодильній камері для швидкого охолодження щойно доданих продуктів;
- Auto Vacation Mode: зменшує споживання енергії, коли прилад не використовується протягом трьох або більше днів поспіль. Дістаньте продукти, що швидко псуються, з відділення для свіжих продуктів перед поїздкою у відпустку;

ⓘ AI CoolAssist вимикає Extra Cool або Extra Freeze. Extra Cool або Extra Freeze тимчасово призупиняє AI CoolAssist.

ⓘ Кнопка регулювання температури вимкнена, коли увімкнена функція AI CoolAssist. Вимкніть її, щоб відрегулювати температуру.

3.3 Функція Extra Freeze

Використовуйте Extra Freeze для швидкого заморожування в морозильній камері.

Активуйте функцію щонайменше за 24 год до того, як покласти продукти. Функція зупиняється через максимум 52 год.

3.4 Сигнали

ⓘ Натисніть будь-яку кнопку, щоб вимкнути звуковий сигнал.

Сигнал попередження про відчинені дверцята

Якщо дверцята холодильної камери залишаються відчиненими протягом 5 хв, лунає звуковий сигнал. Зачиніть дверцята, щоб вимкнути сигнал.

Відключення живлення

Коли температура в приладі підвищується через тривале відключення живлення, усі світлодіоди температури блимають і лунає звуковий сигнал до моменту відновлення нормальних умов. Звук автоматично вимикається через 1 год.

4. ЩОДЕННЕ КОРИСТУВАННЯ

4.1 Виймання шухляд

Шухляди підходять для зберігання фруктів й овочів.

1. Максимально витягніть шухляду.
2. Витягнувши шухляду до кінця напрямних, злегка підніміть його передню частину та вийміть його з приладу.

ⓘ У деяких моделях, щоб витягнути шухляду, спочатку треба зняти контейнер для пляшок.

5. ПОРАДИ ТА РЕКОМЕНДАЦІЇ

5.1 Поради щодо оптимізації

- Морозильна камера: Найефективніше споживання енергії забезпечується в оригінальній конфігурації.
- Холодильна камера: Конфігурація, коли шухляди розташовані в нижній частині приладу, а полиці рівномірно розподілені, забезпечує найефективніше споживання енергії. Положення кошиків на дверцятах не впливає на споживання енергії.
- Не відчиняйте часто дверцята й не залишайте їх відчиненими довше, ніж це необхідно.
- Морозильна камера: Що нижча встановлена температура, то вище споживання енергії.
- Холодильна камера: Не встановлюйте занадто високу температуру, якщо цього не вимагають характеристики продуктів.
- Якщо за високої температури повітря в приміщенні регулятор температури встановлено на низьку температуру, а прилад повністю завантажено, компресор може працювати безперервно, що призводить до появи інею або льоду на випарнику. У такому разі перемикач температури слід повернути в положення вищої температури, щоб забезпечити автоматичне розморожування.
- Не накривайте вентиляційні отвори та решітку.

5.2 Поради щодо заморожування

- Рівномірно розкладіть свіжі продукти в першому зверху відділенні або ящику.
- Не заморожуйте пляшки або банки з рідиною, зокрема газованими напоями, адже вони можуть вибухнути під час заморожування.
- Не ставте гарячі продукти в морозильну камеру.
- Не кладіть свіжі незаморожені продукти безпосередньо поруч із вже замороженими продуктами.
- Не споживайте кубики льоду, заморожену воду або фруктовий лід відразу після того, як дістали їх із морозильника, щоб уникнути обмороження.
- Не заморожуйте розморожені продукти повторно.

5.3 Поради щодо зберігання заморожених продуктів

- Морозильна камера позначена символом .
- Оптимальним налаштуванням температури, що забезпечує збереження заморожених продуктів, є температура -18°C або нижча.
- Більш висока температура всередині приладу може призвести до скорочення терміну придатності.
- Усе морозильне відділення підходить для зберігання заморожених продуктів.
- Залиште достатньо місця навколо продуктів для забезпечення вільної циркуляції повітря.

5.4 Термін зберігання в морозильному відділенні

Продукт	Термін зберігання (місяці)
Хліб	3
Фрукти (крім цитрусових)	6–12
Овочі	8–10
Залишки їжі без м'яса	1–2

Продукт	Термін зберігання (місяці)
Молочні продукти:	
Масло	6–9
М'який сир (наприклад, моцарела)	3–4
Твердий сир (наприклад, пармезан, чеддер)	6
Морепродукти:	
Жирна риба (наприклад, лосось, скумбрія)	2–3
Нежирна риба (наприклад, тріска, камбала)	4–6
Креветки	12
Очищені молюски та мідії	3–4
Приготовлена риба	1–2
М'ясо:	
Птиця	9–12
Яловичина	6–12
Свинина	4–6
Баранина	6–9
Ковбаса	1–2
Шинка	1–2
Залишки їжі з м'ясом	2–3

5.5 Рекомендації щодо зберігання продуктів у холодильнику

ⓘ Відділення для свіжих продуктів позначене (на табличці з технічними даними) символом .

- Оптимальне налаштування температури, що забезпечує збереження свіжих продуктів, — +4°C або нижче.
- Рідини та продукти тримайте в закритих контейнерах, щоб уникнути розповсюдження запахів у камері.
- Щоб уникнути перехресного забруднення готових і сирих продуктів, накривайте приготовлені страви й тримайте їх окремо від сирих продуктів.
- Загорніть і покладіть м'ясо на скляну поличку над шухлядою для овочів.
- Розморожуйте продукти всередині холодильника.
- Не ставте гарячі страви в прилад.
- Помийте фрукти та овочі і помістіть у спеціальну шухляду (шухляду для овочів).
- Не зберігайте екзотичні фрукти в холодильнику.
- Не зберігайте в холодильнику такі овочі, як помідори, картопля, цибуля та часник.
- Закрийте пляшки, перш ніж поставити їх у холодильник.

6. ДОГЛЯД ТА ОЧИЩЕННЯ

6.1 Очищення приладу всередині

Перед першим використанням очистіть прилад зсередини, включно з усіма аксесуарами, ледь теплою водою з нейтральним милом, а потім висушіть. Регулярно очищуйте обладнання та ущільнювачі дверцят.

Протріть панель керування вологою ганчіркою та висушіть її м'якою тканиною. Не використовуйте мийні засоби.

Регулярно очищуйте отвір для зливу талої води, розташований у задній частині холодильного відділення, за допомогою пристрою для чищення трубок.

ⓘ Не мийте аксесуари й деталі приладу в посудомийній машині.

6.2 Розморожування приладу

Холодильна камера:

Розморожування в холодильній камері відбувається автоматично.

Морозильна камера:

ⓘ У жодному разі не використовуйте гострі металеві предмети для видалення інею з випарника морозильної камери.

Коли товщина шару інею перевищить 3 мм, розморозьте морозильну камеру.

1. Вимкніть прилад і вийміть вилку з розетки.

2. Вийміть продукти, що зберігаються.
3. Залиште дверцята відчиненими та захистіть підлогу від води.
4. Після розморожування висушіть внутрішню поверхню.
5. Увімкніть прилад. Зачиніть дверцята.
6. Встановіть найнижчу температуру принаймні на 3 год, перш ніж ставити продукти назад у морозильне відділення.

7. УСУНЕННЯ НЕСПРАВНОСТЕЙ

Прилад не працює.

- Уставте вилку в розетку живлення належним чином.
- Увімкніть прилад.
- Переконайтеся, що в розетці є напруга. Зверніться до кваліфікованого електрика.

Прилад шумить під час роботи.

Перевірте, чи пристрій підтримується як слід.

Активний звуковий або візуальний сигнал тривоги.

Закрийте двері або натисніть будь-яку кнопку, щоб деактивувати акустичну сигналізацію.

Компресор працює без зупинок.

- Налаштуйте температуру.
- Зачекайте, доки температура стабілізується.
- Перш ніж завантажувати продукти для зберігання, зачекайте, доки вони охолонуть до кімнатної температури.
- Закрийте дверцята належним чином.

Дверцята неправильно вирівняно або вони торкаються вентиляційної решітки.

Див. інструкції з установлення.

Дверцята відчиняються із зусиллям.

Перш ніж знову відчинити дверцята, зачекайте кілька секунд після зачинення.

Утворюється забагато інею та криги.

- Закрийте дверцята належним чином.
- Очистіть або замініть прокладку.
- Загорніть продукти належним чином.
- Налаштуйте температуру.

По задній панелі холодильника тече вода.

Це частина процесу розморожування.

Усередині холодильника забагато конденсату.

- Відкривайте двері лише тоді, коли це потрібно, і повністю закривайте їх.
- Влітку й восени встановіть вищу температуру в холодильнику (приблизно 6–7°C).

Вода затікає всередину холодильника.

- Переконайтеся, що продукти не торкаються задньої стінки.
- Очистіть отвір для зливання води.

Вода тече на підлогу.

Під'єднайте отвір для зливання талої води до піддону випарника.

Не вдається встановити температуру.

Вимкніть функцію Extra Freeze.

Одночасно блимають світлодіодні індикатори налаштування температури.

Система охолодження підтримує холодну температуру їжі. Регулювання температури вимкнено. Якщо проблема повторюється, зверніться до авторизованого сервісного центру.

Лампа не працює або ущільнювачі дверей пошкоджені.

Зверніться до авторизованого сервісного центру.

8. ТЕХНІЧНІ ДАНІ

Технічна інформація міститься на етикетці з параметрами енергоефективності та на табличці з технічними даними, яка може бути розташована як на пристрої, так і всередині нього.

QR-код на етикетці з параметрами енергоефективності, що постачається з приладом, містить посилання на інформацію стосовно продуктивності приладу в базі даних EU EPREL. Зберігайте етикетку з па-

раметрами енергоефективності для довідки разом із інструкцією з експлуатації та всіма іншими документами, що надаються з цим приладом. За посиланням *https://eprel.ec.europa.eu* і назвою моделі та номером виробу, які зазначено на табличці з технічними даними приладу, можна також знайти ту ж саму інформацію в базі даних EPREL. Докладніше про етикетки з параметрами енергоефективності див. за посиланням *www.theenergylabel.eu*.

9. ІНФОРМАЦІЯ ДЛЯ ДОСЛІДНИЦЬКИХ УСТАНОВ

Установлення та підготовка приладу до перевірки екодизайну мають відповідати стандарту EN 62552 (ЄС, Швейцарія та Велика Британія). Вимоги щодо вентиляції, розміри ніш та мінімального вільного простору ззаду приладу можна дізнатися в Монтаж. По додаткову інформацію звертайтеся до авторизованого сервісного центру.

10. ОХОРОНА ДОВКІЛЛЯ

Здавайте на повторну переробку матеріали, позначені символом ♺. Викидайте упаковку у відповідні контейнери для її переробки. Зробіть свій внесок у захист довкілля і здоров'я людей шляхом здачі на переробку електричних та електронних приладів. Не викидайте прилади, позначені символом 🗑 разом із побутовими відходами. Передайте виріб на підприємство для повторної переробки або зверніться до місцевої влади.



CE

222388313-A-392026