Electrolux

# Instruction Book
# 使用說明手冊

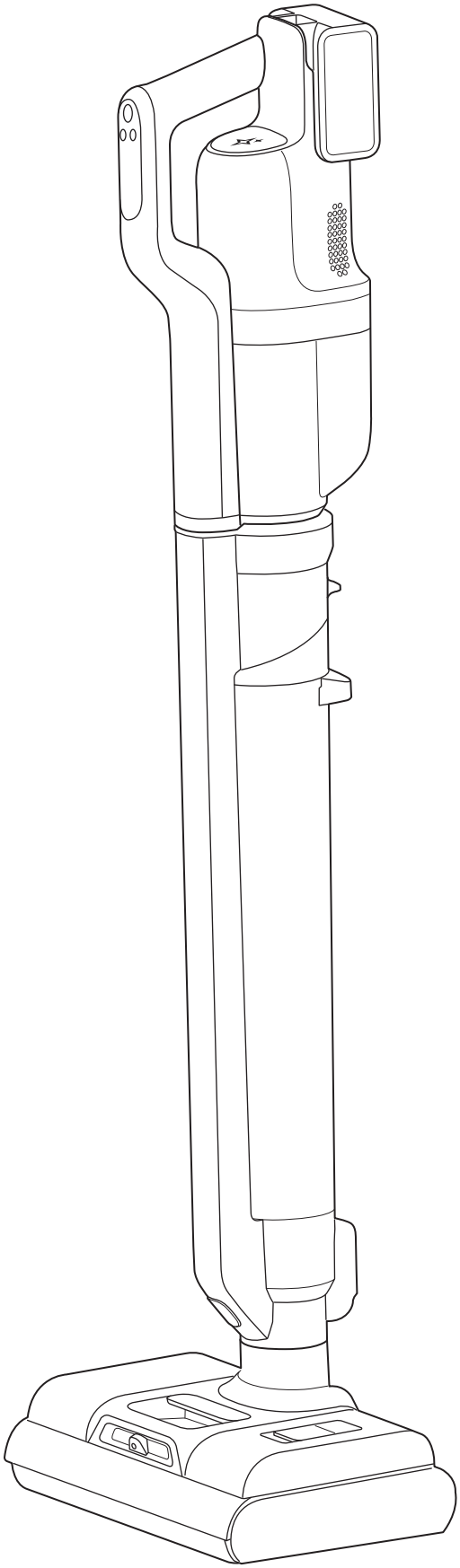

## **ULTIMATEHOME** 800

EFW81713

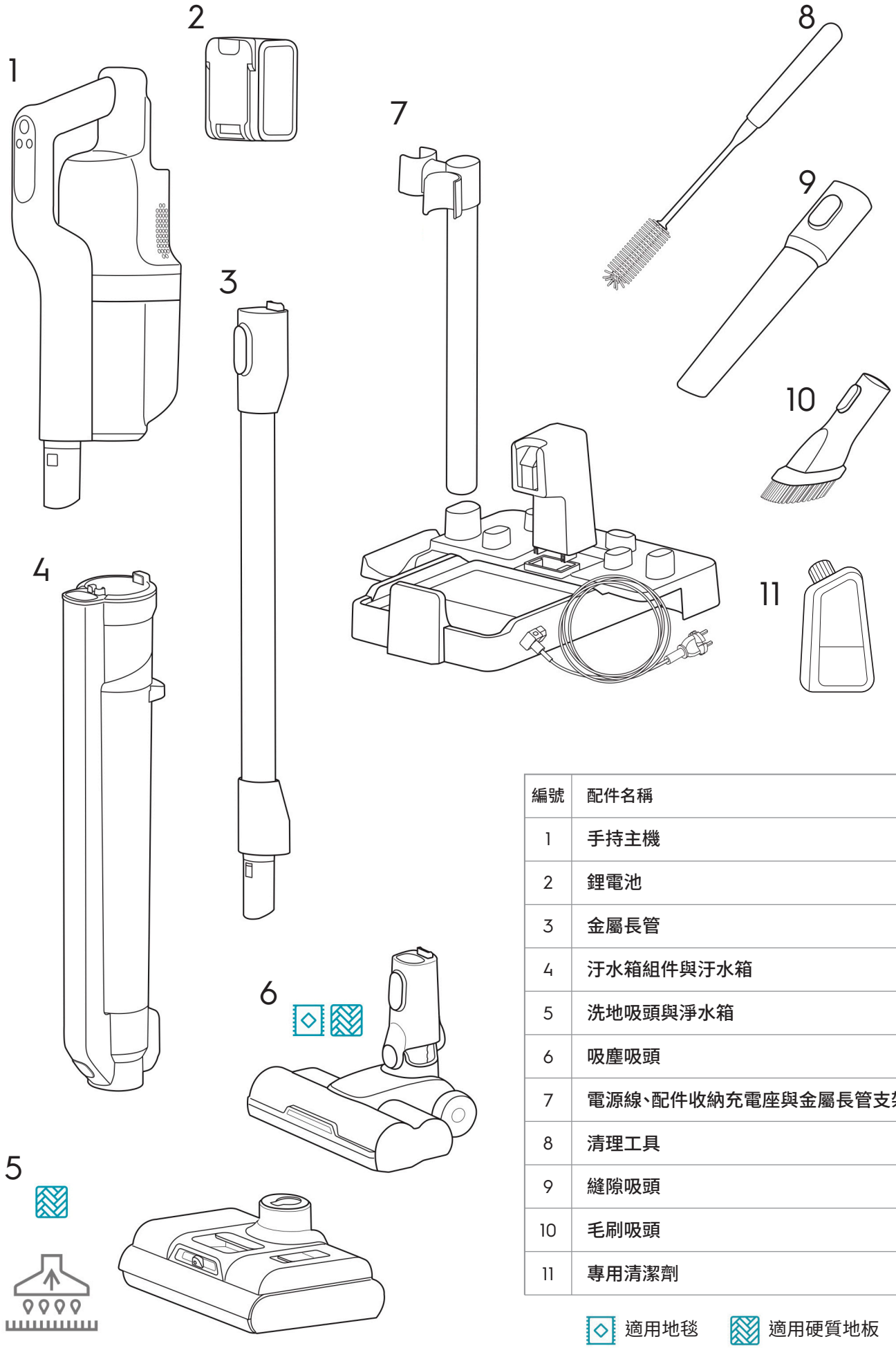


| 編號 | 配件名稱 |
|---|---|
| 1 | 手持主機 |
| 2 | 鋰電池 |
| 3 | 金屬長管 |
| 4 | 汙水箱組件與汙水箱 |
| 5 | 洗地吸頭與淨水箱 |
| 6 | 吸塵吸頭 |
| 7 | 電源線、配件收納充電座與金屬長管支架 |
| 8 | 清理工具 |
| 9 | 縫隙吸頭 |
| 10 | 毛刷吸頭 |
| 11 | 專用清潔劑 |

適用地毯　適用硬質地板

此吸頭為可吸水清潔吸頭

## 電池安裝

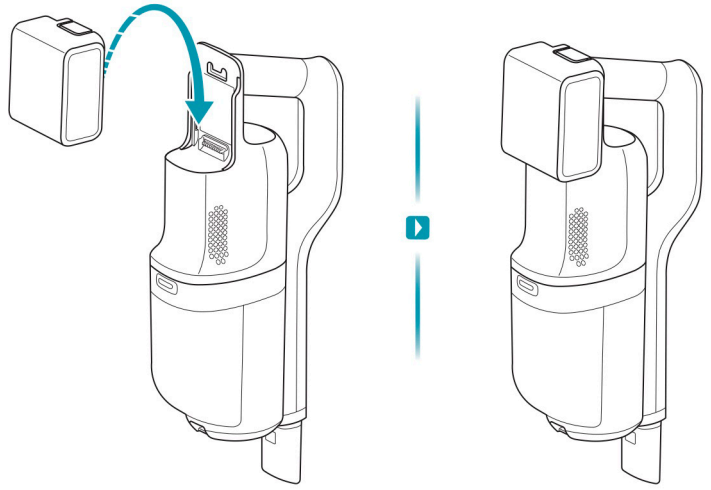

## 汙水箱組件與洗地吸頭安裝

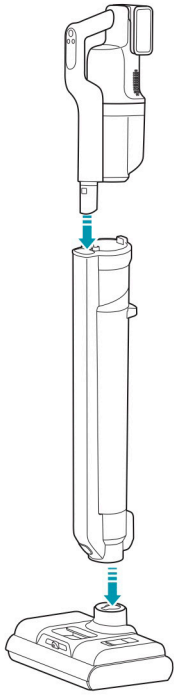

## 充電座組裝

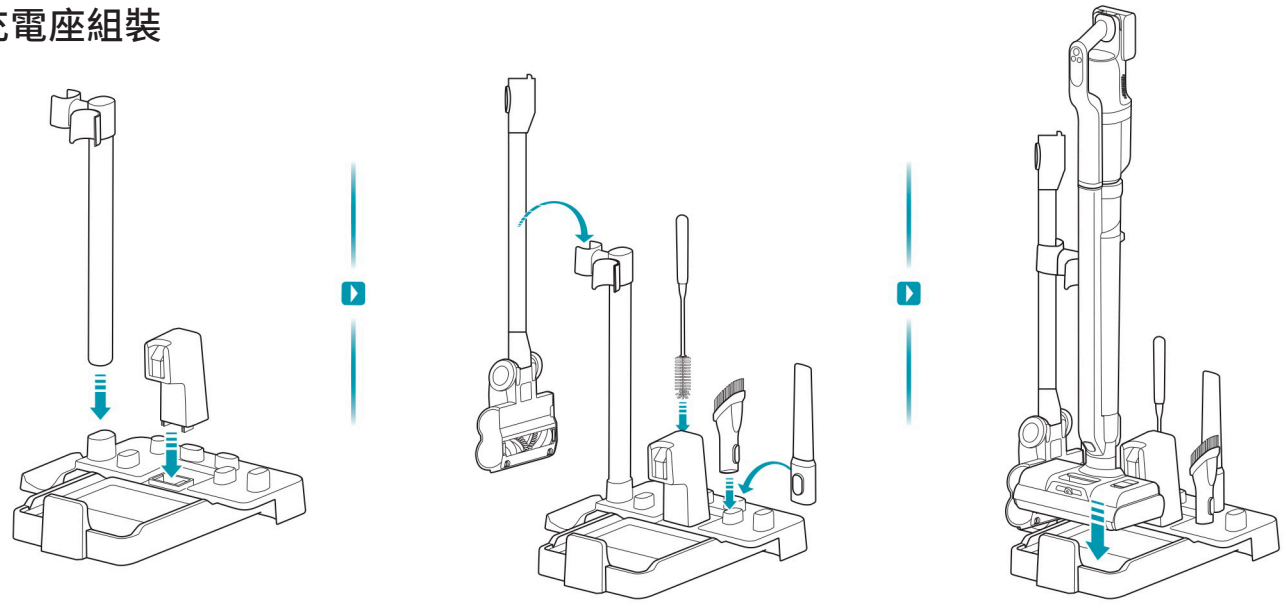

## 電源線連接

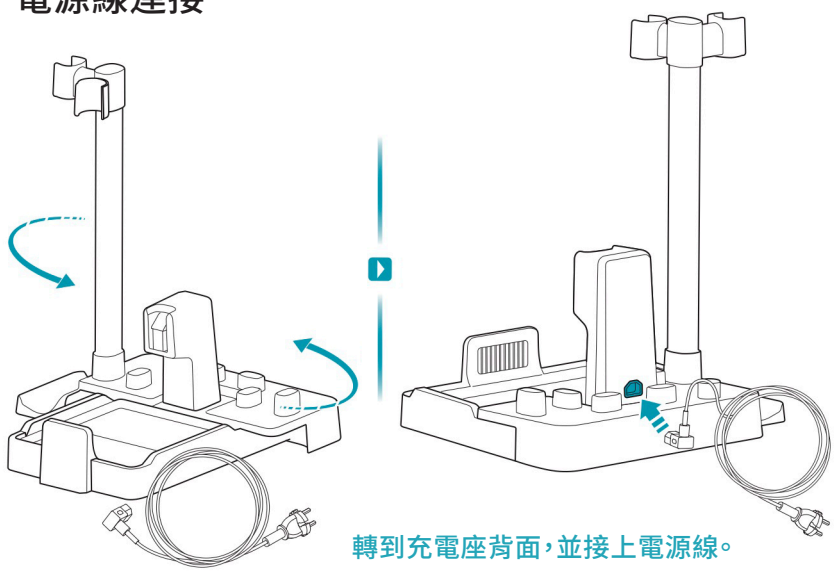


## 電池電量顯示

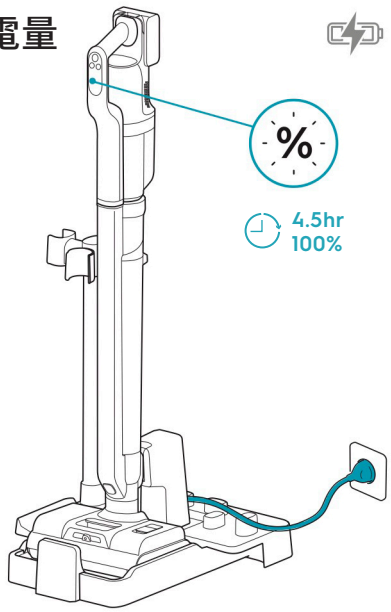

## 淨水箱安裝拆卸、注水與加入清潔劑

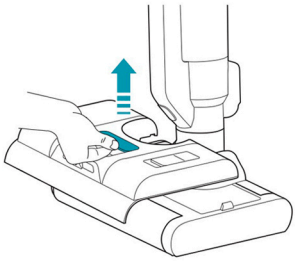

向上取出淨水箱。

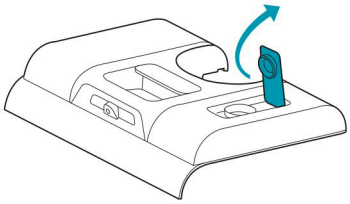

開啟淨水箱上蓋。

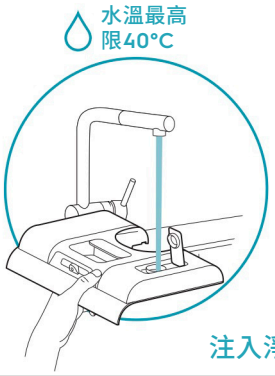


注入淨水。

請依專用清潔劑瓶身上指示
加入適當比例

將專用清潔劑注入淨水箱。

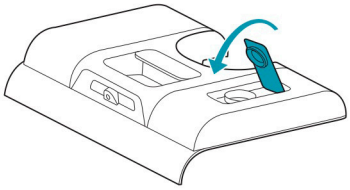

關閉淨水箱上蓋。

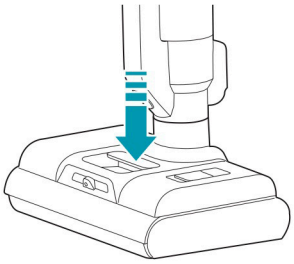

將淨水箱裝回主機。

請勿將產品與強酸、強鹼或具有腐蝕性、可燃性的清潔劑或類似物質一起使用

## 開始使用

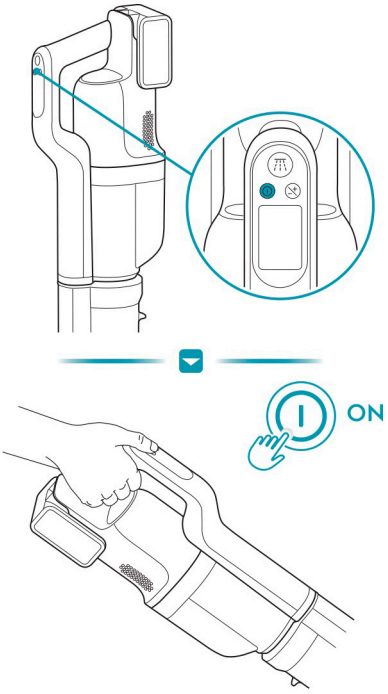


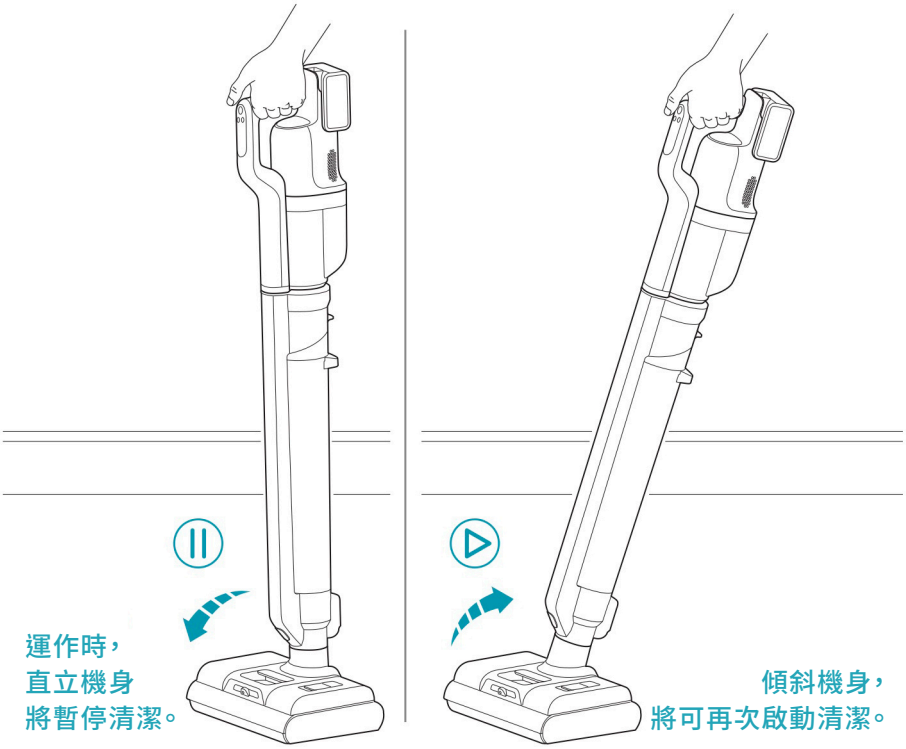

運作時，
直立機身
將暫停清潔。

傾斜機身，
將可再次啟動清潔。

# 操作面板

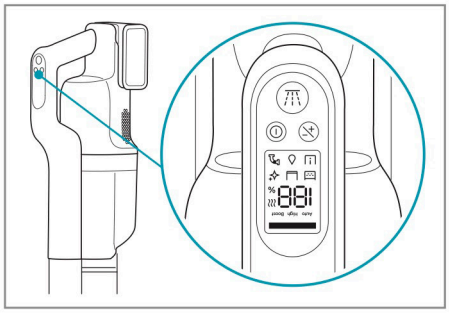

## 吸力調整鍵

Auto

High

Boost

僅縫隙吸頭與毛刷吸頭可使用Boost Mode

≤20%

Auto ✓

High ✗

Boost ✗

電量低於20%時，僅限使用Auto Mode

## 電量指示燈

0-100%

## 烘乾指示燈

警告：高溫表面

主機置於充電座時，按下吸力調整鍵可啟動 / 停止烘乾。

烘乾功能可將完成自清程序的滾刷烘乾。若手動清潔滾刷，請充分晾乾或多次烘乾後再使用。

## 髒汙偵測指示燈

Auto High Boost

## 汙水箱滿水指示燈

MAX

## 淨水箱缺水指示燈

≈0%

## 汙水箱未妥善安裝指示燈

## 洗地指示燈

## 灑水鍵

可往前噴水，局部加強清潔。

## 電源鍵

ON

OFF

## 阻塞指示燈

MAX

阻塞指示燈亮起時，可能是以下情況：

集塵盒已滿，請清空集塵盒。

濾網阻塞，請清潔或更換濾網。

異物阻塞在管路中，請移除異物。

## 自清潔指示燈

自清潔鍵

ON

洗淨 2mins

脫水 5mins

烘乾 3hrs

自清潔模式下，按下電源鍵可停止清潔。

≤20%

電量低於20%時，無法啟動自清潔。

主機離開充電座時，無法啟動自清潔。

啟動自清潔前 / 後，請倒除汙水箱內汙水；若充電座上有殘留汙水與髒汙，請倒除並清潔乾淨。

## 吸頭使用搭配

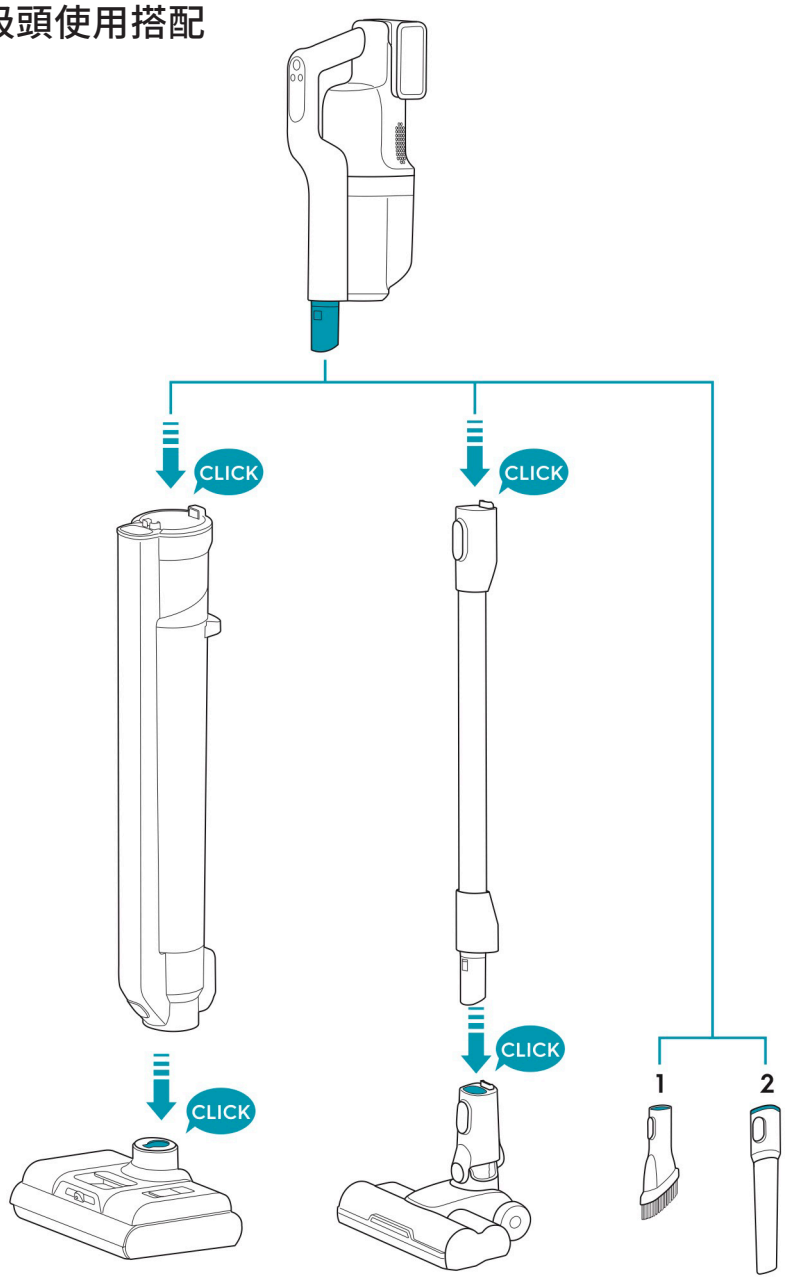


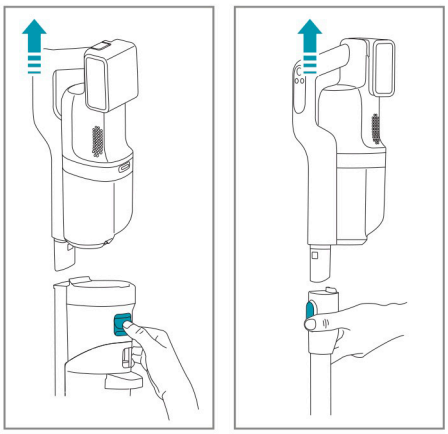

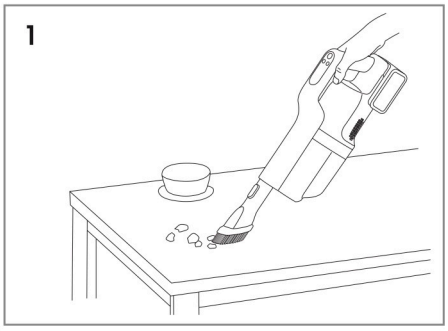


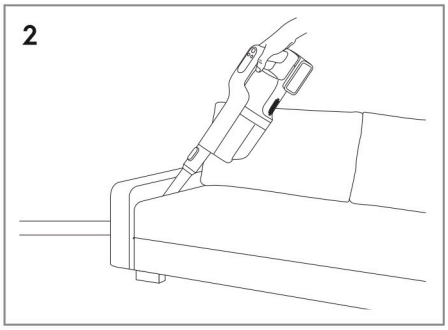


## 汙水箱拆卸與清潔維護

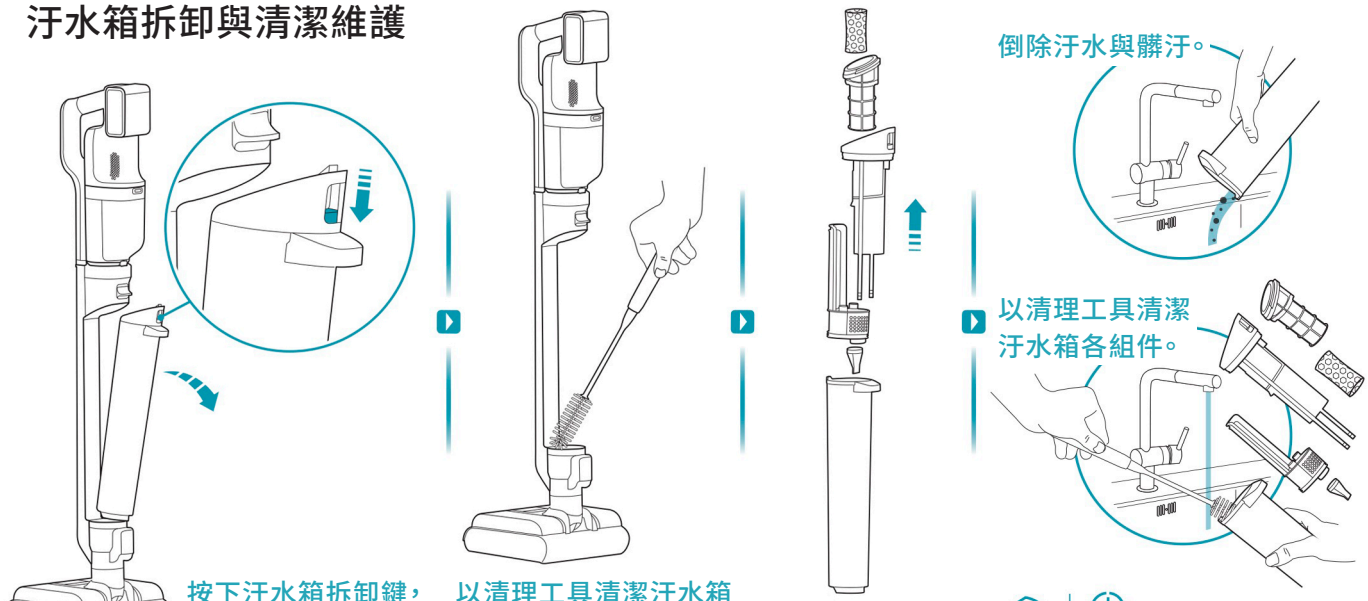


按下汙水箱拆卸鍵，
向外取出汙水箱。

以清理工具清潔汙水箱
組件底部凹槽處。

拆卸汙水箱各組件。

24h+ 清洗後請用乾布擦拭，
並陰乾24小時以上。

## 洗地吸頭拆卸與清潔維護

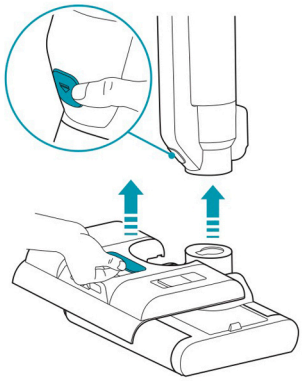

按下汙水箱組件底部拆卸鍵，
取出汙水箱組件，並取下淨水箱。

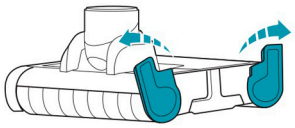

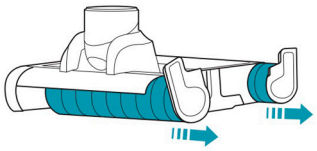

將吸頭兩側的滾刷轉開，向外取出並以淨水清潔。

## 淨水箱拆卸與清潔維護

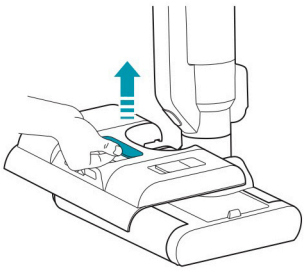

向上取出淨水箱。

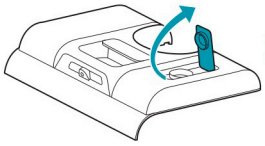

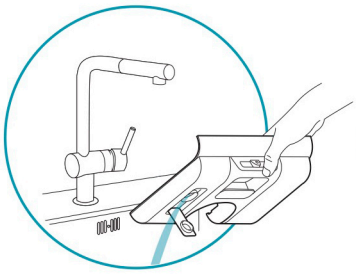

開啟淨水箱上蓋並倒除淨水。

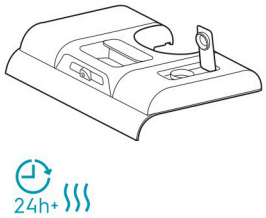


請陰乾24小時以上。

## 集塵盒與濾網清潔維護

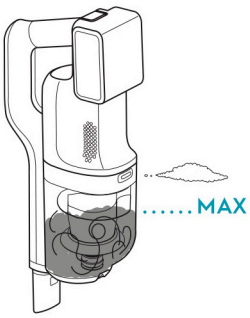


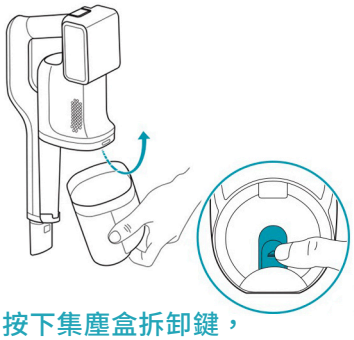

按下集塵盒拆卸鍵，
向外取出。

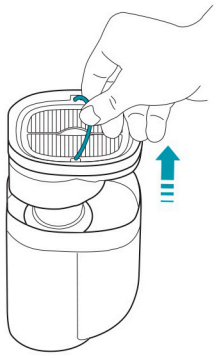

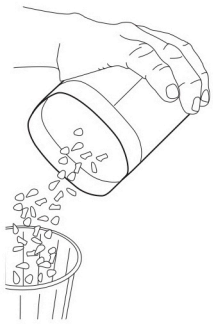

向上提起集塵盒過濾系統上的提把，將其取出並倒除髒汙。

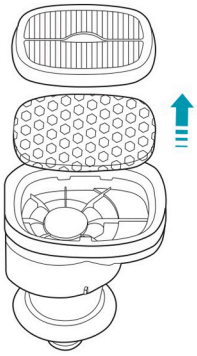

將濾網取出。

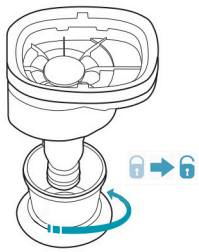

依解鎖圖示方向旋轉
取出集塵錐罩。

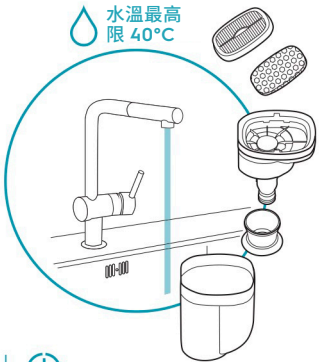

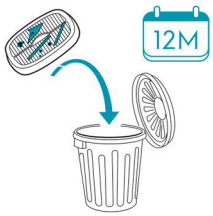


建議每 12 個月
更換一次濾網

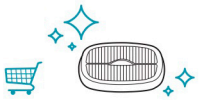

## 吸塵吸頭清潔維護

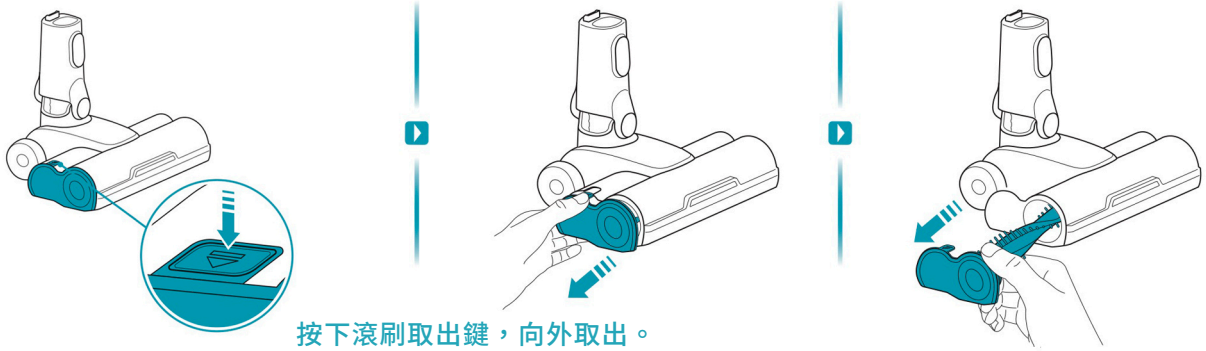

按下滾刷取出鍵，向外取出。

以清理工具尾端清潔滾刷上
纏繞的毛髮與髒汙。

## 注意事項

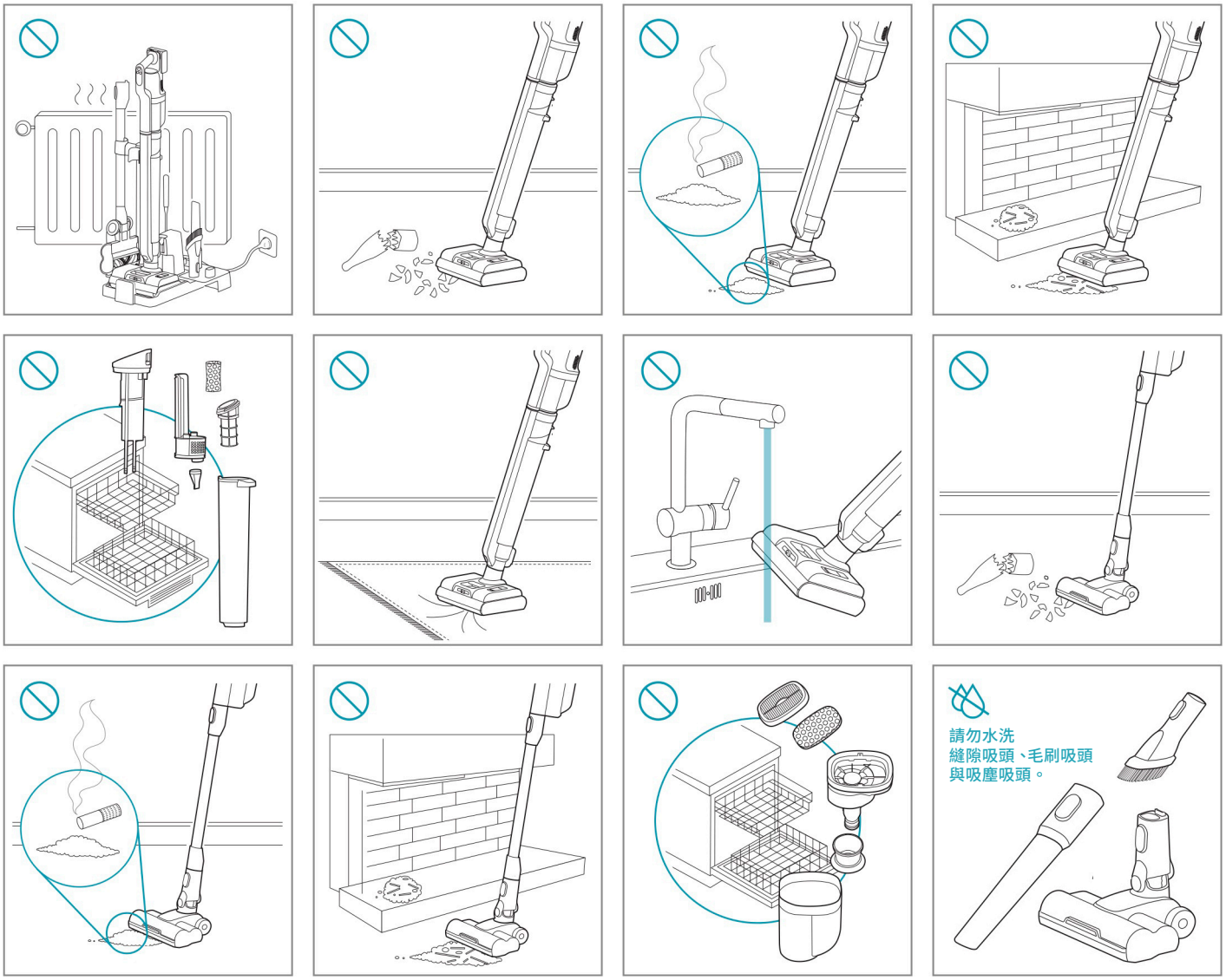

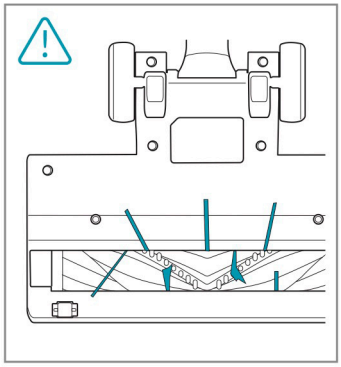

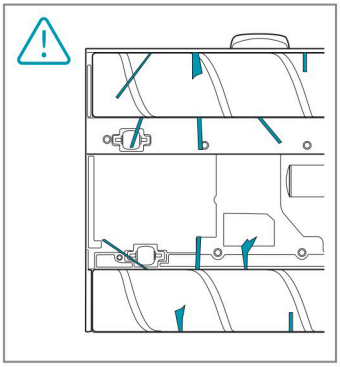

## 電池使用注意事項

1. 請使用原廠專用電池充電座。
2. 請勿自行拆解電池組、使其短路或接觸金屬表面。
3. 請勿在以下情況下充電：　◎高溫、接近熱源、陽光直接照射下　◎當產品有肉眼可見的損壞跡象
   ◎當充電座與充電線受損時　◎潮濕區域內　◎有微塵，例如灰泥、水泥、麵粉、高溫或低溫灰燼的環境
4. 若有故障、摔壞、受損、遺留在戶外或掉落水中等情形時，應交由原廠合格維修商檢查後再行使用。
5. 若長時間不使用本電器，請拔下電源線並取出電池。

### 【存放與回收說明】

1. 若要保護電池，則不應將產品用於下列環境：低於5°C或超過35°C的室內環境。低於20%或超過80%的濕度(非凝結)。
2. 如果臨時將產品放置在低於5°C或超過35°C的環境，請先讓產品冷卻或升溫並乾燥數小時後再使用。如果將產品從寒冷環境移到溫暖環境，內部可能產生結露現象。
3. 此電池不得與正常家庭廢棄物處理，請遵循您所在國家對於充電電池的回收規範。
   ◎在上述錯誤環境下使用本產品，可能對人員造成嚴重傷害或產品毀損，此類情形不屬於保固範圍
   ◎商品保固並未涵蓋因為電池老化或使用而導致電池執行時間縮短，因為電池使用壽命視使用性質而定

### 【電池型號與規格】

| | |
|---|---|
| 電池類型 | 二次鋰離子電池組 |
| 電池型號 | T-DC71D-SJ |

| | |
|---|---|
| 額定電壓 | 21.6V |
| 額定電容量 | 4300mAh |
| 標準充電電流 | 1.0A |

| | |
|---|---|
| 最大充電電壓 | 25.8V |
| 最大充電電流 | 1.0A |
| 建議使用充電器電壓 | 110V |

有鑒於世界各國對綠色環保意識的重視，伊萊克斯依循 **RoHS**「危害性限制物質指令」誠實標示產品化學物質含量。
關於本產品的 **RoHS** 聲明書，請上伊萊克斯官網 →「服務與維修」→「通過歐盟 **RoHS** 認證 - 了解更多」，依產品類別及型號檢索。
http://www.electrolux.com.tw/support/rohs/


electrolux.com.tw

**專用濾網組合**
EF163
900 923 808

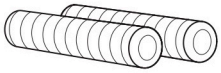

**洗地滾刷組合**
ZE191
900 923 809

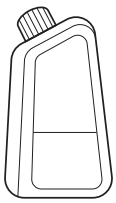

**專用清潔劑**
EHFLC3
900 923 819

A28801010