Electrolux

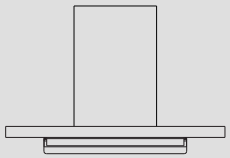

ECT9745KB
ECT9645XB

伊萊克斯排油煙機　使用說明書

立即註冊您的產品

享有更完善的服務，
掌握最新資訊與活動

1.打開手機掃描產品
QR Code；

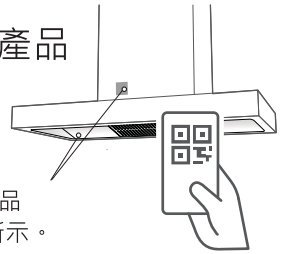

註冊 QR Code 位於產品
正面或底部，如右圖所示。

2.依照提示點選通知或連結
開始註冊；

3.填寫您的資料，完成註冊！

目　錄

1.注意事項……2
2.安裝說明……3
3.產品描述……6
4.包裝清單……6
5.技術參數……6
6.電路原理圖……7
7.照明燈示意圖……7
8.使用說明……7
9.維護保養……12
10.故障排除 ……13
11.部件名稱圖 ……14

想您所想

感謝您選購伊萊克斯家電。您選擇的產品承載我們數十年的專業經驗與創新。此產品兼具獨創性與時尚感，在設計過程中以「想您所想」為核心，是您的最佳選擇。每次使用時，都能安心享受其卓越效果。
歡迎進入伊萊克斯的世界。

如需取得使用建議、操作手冊、故障排除與維修服務資訊，請造訪我們的官方網站 www.electrolux.com.tw 或撥打客服專線0800-888-259。

為了享有更完善的服務，請於官方網站註冊您的產品。
★ 使用前請仔細閱讀本使用說明，並妥善保存。

客戶關懷與服務

以下圖示將會出現在說明書中，說明如下：

⚠ **警告！** 與人身安全及避免電器損壞相關的重要資訊。

ℹ 通用資訊與建議

環保資訊

Electrolux

1.注意事項

●避免孩童將手指或其他部位伸入排油煙機內部玩耍。

警告：拆機後的包裝塑膠袋有窒息風險，請勿讓孩童玩耍。

●本器具不適合肢體、感官或心智能力不足，或缺乏使用經驗與知識的人（包含兒童）單獨操作，除非在負責安全的人員監督或指導下使用。

●請勿讓兒童操作排油煙機。

●當排油煙機與燃氣或其他燃料器具同時使用時，房間應保持良好通風。

●排油煙機排出的氣體不得排入燃氣或其他燃料器具的煙道。

●禁止火焰直接烘烤排油煙機。

●**注意**：使用烹飪器具時，易觸及部位可能會發燙。

●若未依照使用說明清潔，可能有起火危險。

●安裝方法詳見第 3 頁「安裝說明」。

●清潔週期與方法詳見第 12 頁「清潔保養」。

●照明燈的型式、功率、標稱尺寸等資訊詳見第 6–7 頁「產品規格」。

●使用電源必須符合本器具要求，三孔插座必須可靠接地。

●油鍋起火時，請立即關閉排油煙機，以免火焰擴大。

●油杯中的廢油請及時倒掉，切勿食用。

●請經常使用中性洗劑與軟布、軟刷清潔排油煙機表面油污。

●嚴禁電機、開關等電氣部件進水，以免漏電或故障。

●請勿更改電氣部件的型號或規格。

●嚴禁自行改動內部電路或接駁其他電路，以免觸電或引起火災。

●使用中如有異常，請立即切斷電源並檢修或送修。

●照明燈損壞時，應更換相同規格的燈具。

●本機為家用電器，請勿於特殊環境中使用。

●請勿以濕手接觸或操作插頭、電源開關及電氣部件，以免觸電。

●使用過程中，請確保插頭完全插入插座並保持良好接觸。

●器具出現異常噪音、異味、異常高溫或故障時，請立即停止使用，關閉電源。

●使用中如有異常，請先參考「故障排除」章節；若仍無法排除，請拔掉插頭並聯繫客服中心。

●油杯內廢油達到三分之二時，應及時清理，避免溢出。

●不應從帶插座的燈頭引接電源供給器具。

●本器具不得在易燃、易爆物品附近或類似環境中使用。

●使用者不得自行拆卸器具，不得變更內部接線、零件和保護裝置。

●拔除插頭時，不得拉扯電源線。

●不得以普通導電體或超過規定容量的熔絲替換器具或電源的熔絲。

●不得自行更改低壓斷路器或剩餘電流保護器的設定值。

有鑒於世界各國對綠色環保意識的重視，伊萊克斯依循 RoHS 「危害性限制物質指令」，誠實標示產品化學物質含量，關於本產品的 RoHS 聲明書， 請上伊萊克斯官網 →「服務」→「RoHS 聲明書」，依產品類別及型號檢索。
https://www.electrolux.com.tw/support/rohs/

2.安裝說明

(1) 警告:未依據說明書安裝螺釘或固定裝置可能存在觸電之風險。

(2) 排油煙機底部距爐灶上鍋具支撐面的參考距離為 650mm。

(3)使用電鑽在牆上鑽 2 個孔，尺寸如安裝圖所示，然後埋入 2 支 Ø10 塑膠膨脹螺栓，將整機掛板固定在指定位置（詳見安裝圖）。

(4)再將掛板用 2 顆 Ø5×53mm 木螺釘緊固在牆面上。

(5)使用十字螺絲起子卸下出風口組件處的 8 顆自攻螺絲，取出出風口橡膠墊。

(6)將出風口橡膠墊、出風口組件依序放置於出風口上，放置時注意對準螺絲孔位。孔位對準後，使用步驟 (4) 卸下的 8 顆自攻螺絲將橡膠墊與出風口組件固定於機體上。

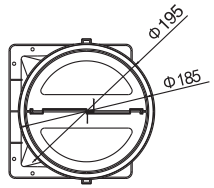

煙管安裝範圍： 內徑大於 Ø185；
外徑小於 Ø198。

(7)取出煙管和安裝轉接頭（兩者已經使用鋁箔膠帶固定），使煙管處於緊縮狀態。將出風口蓋由上往下依次穿過煙管與短轉接口至限位處待用，並透過出風口蓋的四個卡扣與出風口座緊固互鎖。插上電源，啟動馬達，檢查兩片金屬片是否翻起；關閉排油煙機後，兩片金屬片應自然回落。

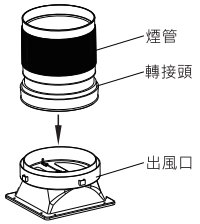

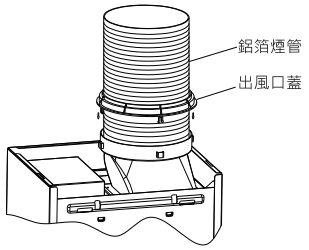

(8)將機器托起，使箱體背面的掛孔對準掛板上的掛鉤掛入，確認機器安裝水平且穩固。使用 1 顆螺絲 (ST5×19) 經由塑膠膨脹管將安全擋塊固定在牆上，以防止排油煙機在受外力時於垂直方向脫落。

(9)若將排煙管直接連接至室外，請將排煙管伸出牆外至少 30mm，且出風口應稍微朝下傾斜，以避免雨水倒灌。

(10)若需安裝上裝飾罩，請依安裝示意圖確定裝飾罩掛板固定孔位置。

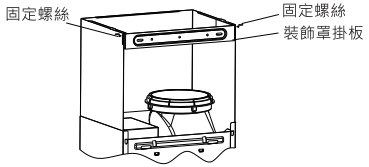

(11)在相應位置使用衝擊電鑽鑽出直徑 10mm、深度 50mm 的孔 2 個，埋設塑膠膨脹管，並以 2 顆螺絲 (Ø5×53) 將裝飾罩掛板固定於牆上。

(12)拉出上裝飾罩，調整高度後掛入掛鉤孔，使上裝飾罩兩側孔位與支架的錨栓孔對齊，並以 2 顆不鏽鋼帶墊螺絲 (M4×12) 緊固到位。注意：取出上裝飾罩時須小心，避免產品周邊鋒利邊緣造成割傷。

(13)將油杯兩端掛耳對準集煙罩後部下端的油杯支架插槽，水平推入油杯，確認安裝穩固即可。

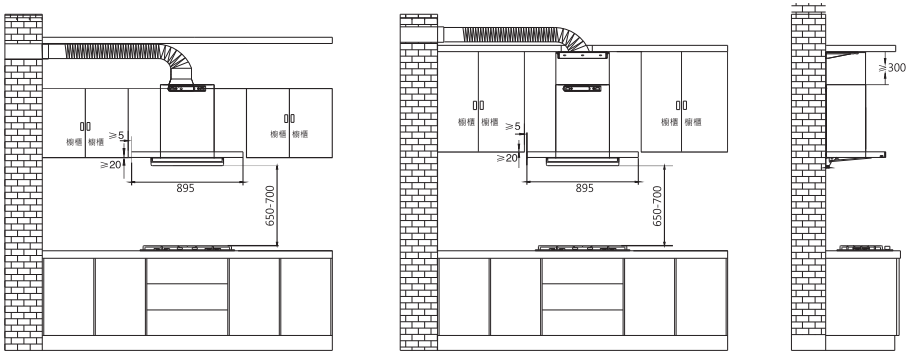

注意:如果煙管在天花板下時，下裝飾罩上边沿距離天花板須預留300mm以上空間。

圖一

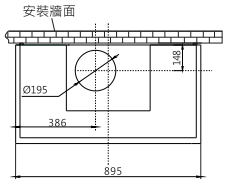

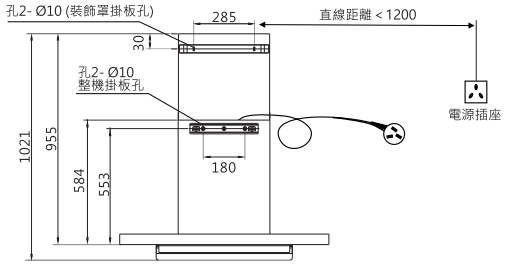

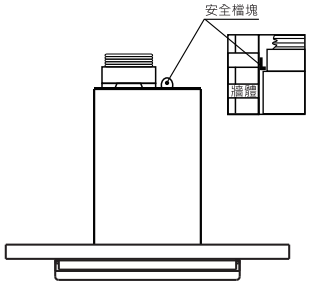

圖二

安裝檢查

使用者應首先確認排油煙機是否安裝到位。

電源設定

確認安裝正確後，將器具的電源插頭（三插 15A）插入具備可靠接地的電源插座中，本機使用 110V~60Hz 電源。

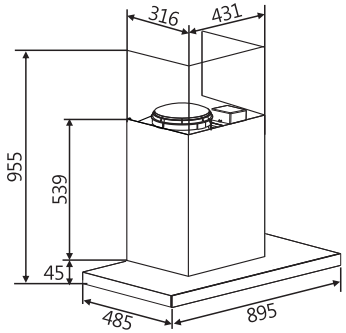

註:不含油杯尺寸

3.產品描述

1.大吸力設計:

油煙清除徹底。

2.整體拉伸式集煙罩:

更適合台灣廚房的集煙範圍，並搭配大排風量風機，使排煙更徹底。

3.低噪音:

依據空氣動力學原理，精心設計的排風系統，運轉平穩安靜。

4.容易清潔:

四面超大進風錐形油網，確保油煙全面吸收，油污不外溢，順利匯流至油杯，同時避免傳統排油煙機不易清洗的問題。

5.多油路設計:

確保不積油、不滴油、不滲油。

4.包裝清單

請依照裝箱單內容清點，如有缺少請聯繫伊萊克斯官方服：

序號	名　稱	數量	序號	名　稱	數量
1	主機	1台	7	轉接頭	1個
2	使用說明書	1本	8	裝飾罩掛板	1個
3	保固卡	1張	9	出風口	1個
4	油杯	1個	10	裝飾罩專用螺絲、安全擋塊、ST5×19 螺絲、膨脹管、木螺釘	1包
5	整機掛板	1個			
6	煙管	1個			

5.技術參數

型號	ECT9745KB	ECT9645XB
外形尺寸	寬895mm×深485mm×高(Min650mm/Max1021mm)	寬895mm×深485mm×高(Min650mm/Max1021mm)
淨重	26 kg	26 kg
電源	110 V~ 60 Hz	110 V~ 60 Hz
整機額定消耗功率	271 W	271 W
照明燈的額定電壓	12 V	12 V
照明燈最大消耗功率	3 W	3 W

6.電路原理圖

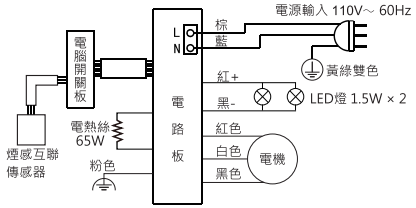

ECT9745KB

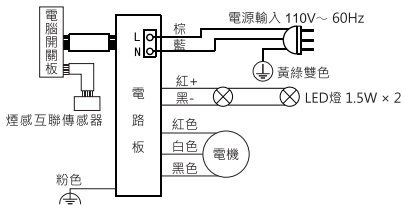

ECT9645XB

7. 照明燈圖示

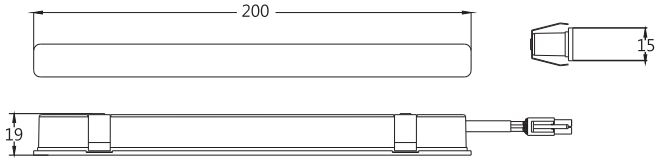

8 使用說明

1.ECT9745KB 開關功能鍵使用方法



電源鍵

觸控「電源」鍵或向右揮手即可啟動排油煙機，紅色 LED 指示燈將由左至右依序點亮。若在最後 0.6 秒內偵測到記憶檔位，則以該檔位啟動；若無記憶檔位，則預設為 2 檔。欲關閉排油煙機時，請再次觸控「電源」鍵即可（照明燈狀態不受影響）。

風速設定

在開機狀態下，可透過觸控「1 檔」至「5 檔」鍵或左右揮手來調整風速，並伴隨蜂鳴聲提示。所選風速鍵的紅色指示燈將同步亮起。風速可依需求在「1 檔」至「5 檔」間自由切換，操作方式包含按鍵觸控或手勢控制。

爆炒功能

在開機狀態下，觸控「爆炒」鍵即可啟動爆炒模式，紅色指示燈亮起，風機將以最大風量運行 1 分鐘後自動回到原檔位；若需在 1 分鐘內切換回原檔位，可再次觸控「爆炒」鍵。由於爆炒模式已為最大風量，往右揮手將無作用，往左揮手則可切換至 5 檔；若需提前結束爆炒模式，請直接觸控所需風速檔位。

清潔功能 (熱風除油)

在開機狀態下，單擊「清潔」鍵即可進入熱風除油清潔模式，運行時間為 20 分鐘；若需中途退出，請長按「清潔」鍵 3 秒即可。當風機累積運行達 25 小時時，「清潔」鍵會閃白色提示燈，長按 3 秒即可關閉提示並熄滅指示燈；累積運行達 50 小時時，「清潔」鍵則會閃紅色提示燈，同樣可透過長按 3 秒關閉提示並熄滅指示燈。

照明功能

關機/開機狀態下，觸控「照明」鍵，伴隨蜂鳴聲，照明鍵點亮，對應紅色指示燈亮起，照明開啟；再次單擊「照明」鍵可調整三段亮度。照明開啟狀態下，長按「照明」鍵可直接關閉燈光。

延遲關機

在風機開啟狀態下，觸控「延遲」鍵或於 1 檔時向左揮手即可啟動延遲關機功能，伴隨蜂鳴聲提示，「延遲」鍵亮起紅色指示燈，風機將以 1 檔持續運行，並保持 1 檔紅色指示燈亮起；延時 5 分鐘後系統將自動關機。在延時關機狀態下，系統將於 5 分鐘後自動關閉風機並同時關閉照明燈。若需提前退出延時關機，可觸控「延時」鍵或任意檔位鍵，風機將回到 2 檔運行；亦可透過手勢操作，向左揮手直接關閉排油煙機，或向右揮手退出延時關機並回到 2 檔。

手勢功能

當排油煙機處於關閉狀態時，向左揮手無作用，向右揮手可啟動排油煙機，每次操作需經過左右兩側感測器；首次啟動預設為 2 檔，再次使用則回到上次使用的檔位（不含爆炒檔）。在工作狀態下，向左揮手可依序降檔：爆炒檔 → 5 檔 → 4 檔 → 3 檔 → 2 檔 → 1 檔 → 延時關機 → 關閉；向右揮手則依序升檔：1 檔 → 2 檔 → 3 檔 → 4 檔 → 5 檔 → 爆炒檔，進入爆炒檔後保持最大風量不再升檔。當延時關機功能啟動時，向左揮手可直接關閉排油煙機，向右揮手則退出延時並回到 2 檔運行。

開啟/關閉手勢功能

當排油煙機處於關閉狀態時，長按「電源」鍵 3 秒即可進入手勢設定模式，此時「1」「2」鍵會同時亮起。出廠預設為開啟手勢功能：若觸控「1」鍵，紅色指示燈亮起表示手勢功能開啟；若觸控「2」鍵，紅色指示燈亮起且「1」鍵熄滅，表示手勢功能關閉。在手勢設定模式下，若觸控「電源」鍵或「照明」鍵，或 3 秒內未操作，系統將自動退出並回到關閉狀態。

Hob2Hood 油機連動功能

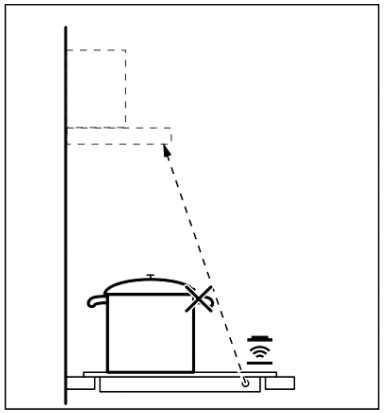

伊萊克斯部份感應爐與與瓦斯爐能與排油煙機進行連動。排油煙機的檔位會依模式設定及爐具溫度自動調整，您也可在爐具上手動控制排油煙機檔位。
Hob2Hood 油機連動功能 功能提示：
使用具備「 Hob2Hood 」功能的爐具時，請避免陽光直射。
切勿將鹵素燈照射在面板上。
請勿遮蓋爐具面板。
請勿阻擋排油煙機與爐具之間的信號傳輸（例如手或鍋具把手）。 當爐具啟動煙灶連動時，指示燈會點亮，表示功能已啟動。

注意：可能會出現其他遙控電器干擾信號的情況。為避免此問題，請勿同時操作其他遙控器與爐具。
若選擇具備 Hob2Hood 功能的排油煙機，請查詢支援此功能的全系列產品，詳見消費者網站。支援此功能的排油煙機會帶有相應符號。

2.ECT9645XB 開關功能鍵使用方法



電源鍵
觸控「電源」鍵或向右揮手即可啟動排油煙機，紅色 LED 指示燈將由左至右依序點亮。若在最後 0.6 秒內偵測到記憶檔位，則以該檔位啟動；若無記憶檔位，則預設為 2 檔。欲關閉排油煙機時，請再次觸控「電源」鍵即可（照明燈狀態不受影響）。

風速設定
在開機狀態下，可透過觸控「1 檔」至「5 檔」鍵或左右揮手來調整風速，並伴隨蜂鳴聲提示。所選風速鍵的紅色指示燈將同步亮起。風速可依需求在「1 檔」至「5 檔」間自由切換，操作方式包含按鍵觸控或手勢控制。

爆炒功能
在開機狀態下，觸控「爆炒」鍵即可啟動爆炒模式，紅色指示燈亮起，風機將以最大風量運行 1 分鐘後自動回到原檔位；若需在 1 分鐘內切換回原檔位，可再次觸控「爆炒」鍵。由於爆炒模式已為最大風量，往右揮手將無作用，往左揮手則可切換至 5 檔；若需提前結束爆炒模式，請直接觸控所需風速檔位。

Electrolux

清潔功能
排油煙機首次通電後，系統即開始累積運行時間。當累積達 50 小時時，「清洗」鍵紅色指示燈會閃爍，提醒使用者需取出油網進行清潔。完成清潔並將油網放回後，長按「油網清潔」鍵 3 秒即可取消提示，系統同時重新開始 50 小時的計時。

照明功能
關機/開機狀態下，觸控「照明」鍵，伴隨蜂鳴聲，照明鍵點亮，對應紅色指示燈亮起，照明開啟；再次單擊「照明」鍵可調整三段亮度。照明開啟狀態下，長按「照明」鍵可直接關閉燈光。

延遲關機
在風機開啟狀態下，觸控「延遲」鍵或於 1 檔時向左揮手即可啟動延遲關機功能，伴隨蜂鳴聲提示，「延遲」鍵亮起紅色指示燈，風機將以 1 檔持續運行，並保持 1 檔紅色指示燈亮起；延時 5 分鐘後系統將自動關機。在延時關機狀態下，系統將於 5 分鐘後自動關閉風機並同時關閉照明燈。若需提前退出延時關機，可觸控「延時」鍵或任意檔位鍵，風機將回到 2 檔運行；亦可透過手勢操作，向左揮手直接關閉排油煙機，或向右揮手退出延時關機並回到 2 檔。

手勢功能
當排油煙機處於關閉狀態時，長按「電源」鍵 3 秒即可進入手勢設定模式，此時「1」「2」鍵會同時亮起。出廠預設為開啟手勢功能：若觸控「1」鍵，紅色指示燈亮起表示手勢功能開啟；若觸控「2」鍵，紅色指示燈亮起且「1」鍵熄滅，表示手勢功能關閉。在手勢設定模式下，若觸控「電源」鍵或「照明」鍵，或 3 秒內未操作，系統將自動退出並回到關閉狀態。

開啟/關閉手勢功能
當排油煙機處於關閉狀態時，長按「電源」鍵 3 秒即可進入手勢設定模式，此時「1」「2」鍵會同時亮起。出廠預設為開啟手勢功能：若觸控「1」鍵，紅色指示燈亮起表示手勢功能開啟；若觸控「2」鍵，紅色指示燈亮起且「1」鍵熄滅，表示手勢功能關閉。在手勢設定模式下，若觸控「電源」鍵或「照明」鍵，或 3 秒內未操作，系統將自動退出並回到關閉狀態。

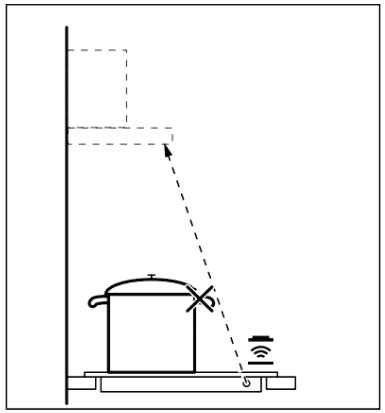

Hob2Hood 油機連動功能
伊萊克斯部份感應爐與與瓦斯爐能與排油煙機進行連動。排油煙機的檔位會依模式設定及爐具溫度自動調整，您也可在爐具上手動控制排油煙機檔位。
Hob2Hood 油機連動功能 功能提示：
使用具備「 Hob2Hood 」功能的爐具時，請避免

陽光直射。
切勿將鹵素燈照射在面板上。
請勿遮蓋爐具面板。
請勿阻擋排油煙機與爐具之間的信號傳輸（例如手或鍋具把手）。 當爐具啟動煙灶連動時，指示燈會點亮，表示功能已啟動。

注意：可能會出現其他遙控電器干擾信號的情況。為避免此問題，請勿同時操作其他遙控器與爐具。 若選擇具備 Hob2Hood 功能的排油煙機，請查詢支援此功能的全系列產品，詳見消費者網站。支援此功能的排油煙機會帶有相應符號。

3.照明燈拆卸

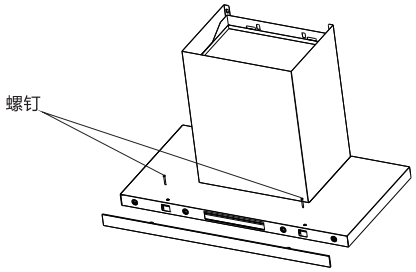

1.使用十字螺絲起子拆卸排油煙機頂部的 2 顆固定螺絲，用手扣住玻璃左右邊緣，用力往外扣出玻璃面板組件。

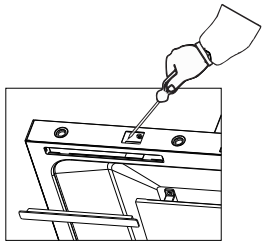

2.使用螺絲起子從前部方孔處將 LED 燈頂出，即可更換 LED 燈。

4.開關拆卸

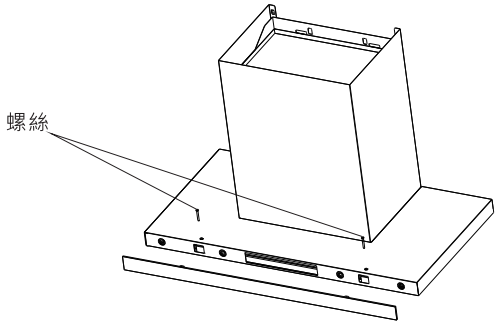

使用十字螺絲起子拆卸排油煙機頂部的 2 顆固定螺絲，用手扣住玻璃左右邊緣，用力往外扣出玻璃面板組件即可拆卸。安裝時，則將上述步驟反向進行即可。

9.維護保養

●良好的性能來自良好的保養，請定期維護您的排油煙機。
●維護保養前務必切斷電源。
●維護保養時，因器具內零部件可能有尖銳邊角，請務必戴上手套。
●需經常擦拭網罩及機體表面的油污，請勿使用研磨海綿、含砂清潔劑、蘇打、酸性或氯化物等清潔劑清洗機體表面，亦勿使用易刮傷表面的工具（如鋼絲球）擦洗排油煙機，請勿使用浴室清潔劑等強力清潔劑。
●建議每半年或一年聯繫專業維修人員進行全面保養一次，清除各部位油污，以確保器具維持良好性能。
●拆卸部件步驟：
拆卸部件時請輕拿輕放，以免部件變形或受損。
(1) 托住並水平拉出油杯。
(2) 握住集油板前端，向下拉脫開後取下集油板。
(3) 拆下網罩固定螺絲，取下網罩。
(4) 拆下機體後方固定外裝飾罩的螺絲，取下外裝飾罩。
(5) 拆下機箱蓋板螺絲並取下蓋板。
(6) 拆下導風圈固定螺絲並取下導風圈。
(7) 按箭頭方向旋下風輪帽，取出風輪。
(8) 保養完成後，依上述相反步驟裝回各部件。
●拆卸部件清洗：
(1) 清洗部件時請使用中性洗劑與軟布、軟刷，禁止使用有機溶劑。
(2) 建議先浸泡 30 分鐘再清洗，清洗時避免部件變形或損傷，請勿放入洗碗機內清潔。
(3) 清潔後請用清水沖洗，並以軟布擦乾。
(4) 電氣部件請用乾燥軟布或軟刷清潔，嚴禁使用水或洗劑清洗。
(5) 若未依照本說明書規定方法清潔，排油煙機可能有起火的危險。

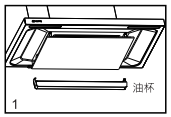

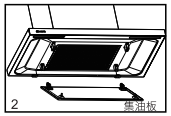

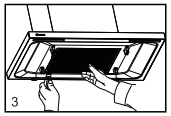





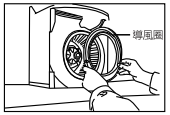

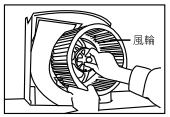

註：排油煙機的維護保養操作必須由專業人員進行。

10.故障及排除

●在處理故障前，務必拔掉電源插頭。

故障現象	可能原因	處理方法
照明燈與馬達均不工作	電源插頭未插好	插好電源插頭
	無電力輸出	請電工檢修
馬達工作，照明燈不亮	照明燈損壞	更換照明燈（請聯繫伊萊克斯客服中心安排更換）
	電腦板故障	更換電腦板（請聯繫伊萊克斯客服中心安排更換）
照明燈工作馬達不運轉	電容器接觸不良或損壞	聯繫伊萊克斯客服中心安排更換
	馬達或電源板故障	聯繫伊萊克斯客服中心安排更換
風輪運轉有異常聲音	風輪鬆動、風輪帽未拴緊	拴緊風輪帽
一檔不能工作，其餘檔位正常	控制開關故障	更換控制開關（請聯繫伊萊克斯客服中心安排更換）
吸油煙效果不佳	主機安裝過高	降低安裝高度
	風片未完全打開	檢查風片是否靈活轉動
	周圍空氣對流過大	適度關閉門窗
	油污過多	清除油污
	調整至最大轉速	並調整至最大轉速

⚠ 警告：

在連接插件或更換零件時，請務必拔下電源插頭。

若排油煙機電源線損壞，必須由製造商、其維修部門或專業人員更換。

嚴禁將火焰吸入機體內，以防發生意外。

11. 部件名稱圖

