Electrolux

electrolux.com/register

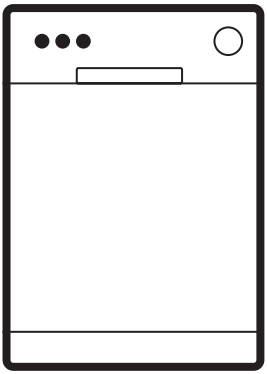

KL52E100S

UK Інструкція | **Посудомийна машина** 2
RU Инструкция по эксплуатации | **Посудомоечная машина** 24

ВСТАНОВЛЕННЯ / МОНТАЖ

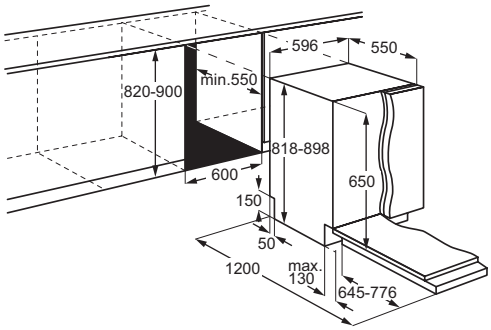

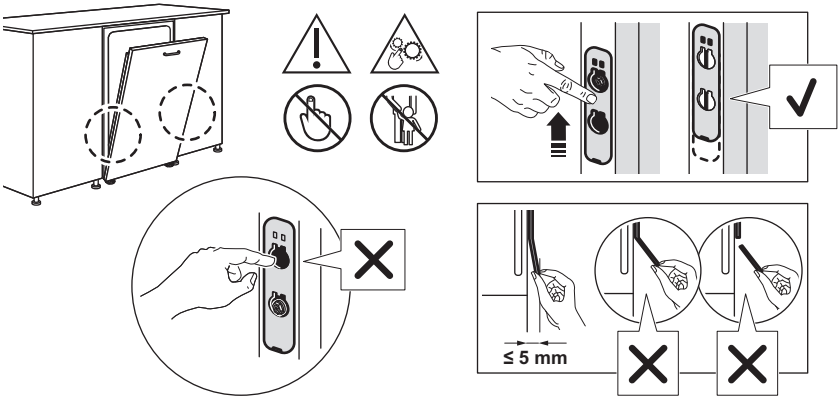

Може змінитися без оповіщення.

1. ІНФОРМАЦІЯ ЩОДО БЕЗПЕКИ..... **3**
2. ІНСТРУКЦІЇ З ТЕХНІКИ БЕЗПЕКИ..... **4**
3. ОПИС ВИРОБУ..... **6**
4. ПАНЕЛЬ КЕРУВАННЯ..... **7**
5. ПРОГРАМИ..... **7**
6. НАЛАШТУВАННЯ..... **8**
7. ПЕРЕД ПЕРШИМ ВИКОРИСТАННЯМ.. **11**
8. ЗАВАНТАЖЕННЯ ПОСУДОМИЙНОЇ МАШИНИ..... **12**
9. ЩОДЕННЕ КОРИСТУВАННЯ..... **15**
10. ПОРАДИ ТА РЕКОМЕНДАЦІЇ..... **16**
11. ДОГЛЯД ТА ОЧИЩЕННЯ..... **18**
12. УСУНЕННЯ НЕСПРАВНОСТЕЙ..... **20**
13. ТЕХНІЧНІ ДАНІ **22**
14. ОХОРОНА ДОВКІЛЛЯ..... **23**

1. ⚠ ІНФОРМАЦІЯ ЩОДО БЕЗПЕКИ

Перед установкою та експлуатацією приладу уважно ознайомтеся з наданими інструкціями. Виробник не несе відповідальності за травми чи збитки, спричинені неправильним установленням або використанням. Інструкції слід зберігати в безпечному й доступному місці для використання в майбутньому.

1.1 Безпека дітей і вразливих осіб

- Діти від 8 років та особи з обмеженими фізичними, сенсорними або психічними можливостями чи недостатнім досвідом і знаннями можуть користуватися цим приладом лише під наглядом, або за умови попереднього отримання інструкцій з безпечного користування приладом та розуміння пов'язаних з цим ризиків. Діти до 8 років та особи з важкою та комплексною непрацездатністю можуть перебувати поблизу приладу лише за умови, якщо знаходяться під безперервним спостереженням.
- Слідкуйте за тим, аби діти не бавилися з приладом.
- Тримайте мийні засоби в недоступному для дітей місці.
- Не дозволяйте дітям та домашнім тваринам знаходитися поблизу приладу при відчинених дверцятах.
- Чищення або обслуговування приладу дітьми дозволяється лише під наглядом.

1.2 Загальна безпека

- Цей прилад призначений лише для миття посуду побутового типу та посуду.
- Цей прилад призначений для використання в домашніх умовах у приміщенні.
- Цей прилад можна використовувати в офісах, готельних номерах, напівготелях, приміщеннях для фермерського туризму та інших подібних приміщеннях, де застосування цього приладу не перевищує (середній) рівень побутового користування.

- Не змінюйте технічні специфікації цього приладу.
- Робочий тиск води (мінімальний і максимальний) має бути в діапазоні 0.05 (0.5) / 1 (10) МПа (бар).
- Не перевищуйте максимальне значення 13 кількості комплектів посуду.
- Щоб уникнути ризику спотикання, дверцята приладу не слід залишати у відкритому положенні.
- Щоб уникнути небезпеки в разі пошкодження електричного кабелю, його заміну має здійснювати представник виробника чи його авторизованого сервісного центру або інша кваліфікована особа.
- ПОПЕРЕДЖЕННЯ: Ножі та інші предмети з гострими кінчиками треба завантажувати до кошика кінчиками донизу або розміщувати горизонтально.
- Перш ніж виконувати технічне обслуговування, вимкніть пристрій і вийміть вилку з розетки.
- Не використовуйте струмінь води та/або пари високого тиску для очищення приладу.
- Якщо в нижній частині приладу є вентиляційні отвори, їх не можна закривати, наприклад, килимом.
- Прилад слід підключати до водопроводу за допомогою набору нових шлангів із комплекту поставки. Повторно використовувати набір старих шлангів не можна.

2. ІНСТРУКЦІЇ З ТЕХНІКИ БЕЗПЕКИ

2.1 Встановлення

⚠ **ПОПЕРЕДЖЕННЯ!**
Встановлювати цей прилад повинен лише кваліфікований фахівець.

- Повністю зніміть упаковку.
- Не встановлюйте й не використовуйте пошкоджений прилад.
- Дотримуйтесь інструкцій зі встановлення, що додаються.
- Будьте обережні під час переміщення приладу, оскільки він важкий. Використовуйте захисні рукавички та закрите взуття.
- Не встановлюйте та не використовуйте прилад за температури нижче 0°C.
- Встановлюйте прилад у безпечному підходящому місці, що відповідає вимогам зі встановлення.
- Не користуйтеся приладом, доки його не буде безпечно встановлено у вбудовану конструкцію.
- Якщо меблева панель не встановлена, дверцята можуть несподівано зачинитися. Обережно відкривайте дверцята приладу, щоб уникнути ризику травмування. Після встановлення переконайтеся, що пластикові кришки зафіксовані на місці. Пошкодження або зняття пластикових кришок з боків дверцят може вплинути на функціональність приладу та спричинити травму. Якщо пластикова

кришка пошкоджена, зверніться до авторизованого сервісного центру для її заміни.

2.2 Підключення до електромережі

⚠ ПОПЕРЕДЖЕННЯ!
Існує ризик займання та ураження електричним струмом.

- ПОПЕРЕДЖЕННЯ: Цей прилад має бути встановлений / підключений до системи заземлення будівлі.
- Переконайтеся, що параметри на табличці з технічними даними сумісні з параметрами мережі живлення.
- Завжди використовуйте належним чином встановлену розетку, захищену від дотику до частин, що проводять струм.
- Не використовуйте розгалужувачі та подовжувачі.
- Уникайте пошкодження штекера та мережевого кабелю. Якщо потрібна заміна, зверніться до нашого авторизованого сервісного центру.
- Вставляйте вилку в розетку лише після завершення монтажу та забезпечте легкий доступ до неї.
- Не тягніть за кабель живлення для відключення приладу. Завжди тягніть за вилку.

2.3 Підключення води

⚠ ПОПЕРЕДЖЕННЯ!
Небезпека враження електричним струмом.

- Не допускайте пошкодження шлангів.
- Перед підключенням до нового трубопроводу, труб, що не використовувалися протягом тривалого часу, після ремонту або встановлення нових пристроїв (наприклад, лічильників води), дайте воді стекти, поки вона не стане чистою.
- Перевірте наявність витоків води під час і після першого використання.
- У разі пошкодження впускного шланга негайно закрийте водопровідний кран і вийміть штепсельну вилку з розетки. Зверніться до авторизованого сервісного центру, щоб замінити впускний шланг для води.
- За припинення постачання електрики система захисту від води вимикається, що збільшує ризик затоплення.
- Впускний шланг для води має запобіжний клапан і оболонку з кабелем живлення всередині.

2.4 Користування

- Тримайте подалі від приладу легкозаймисті матеріали або просочені ними предмети.
- Мийні засоби для посудомийної машини є небезпечними. Дотримуйтеся інструкцій з безпеки, що зазначені на упаковці мийного засобу.
- Не пийте воду з приладу й не грайтеся з нею.
- Зачекайте завершення програми, перш ніж виймати посуд, оскільки на ньому можуть залишатися сліди мийного засобу.
- Не кладіть речі на відчинені дверцята приладу й не натискайте на них.
- Під час виконання програми прилад може випускати гарячу пару.

2.5 Сервіс

- Для ремонту приладу звертайтеся до авторизованого сервісного центру. Використовуйте лише оригінальні запасні частини.
- Самостійний або непрофесійний ремонт може створювати ризик для користувача й призводить до анулювання гарантії.
- Нижчезазначені запчастини будуть доступні щонайменше протягом 7 років після припинення випуску моделі: двигун, циркуляційний і зливний насос, нагрівачі й нагрівальні елементи, зокрема теплові насоси, труби й пов'язане з ними обладнання, у тому числі шланги, клапани, фільтри й аквастопи, конструктивні та внутрішні деталі, пов'язані з дверними вузлами, друковані плати, електронні дисплеї, датчики тиску, термостати й датчики, програмне забезпечення та вбудовані програми, у тому числі програмне забезпечення для скидання. Нижчезазначені запасні частини будуть доступні щонайменше протягом 10 років після припинення випуску моделі: завіса дверцят й ущільнювачі, інші ущільнювачі, розпилювачі, зливні фільтри, внутрішні полиці й пластикові аксесуари, наприклад, кошики та кришки. У вашій країні тривалість може бути довшою. Для отримання додаткової інформації відвідайте наш вебсайт.

- Деякі запасні частини доступні лише для професійних ремонтників і можуть не підходити для цієї моделі.
- Щодо ламп у цьому приладі та запасних ламп, що продаються окремо: ці лампи витримують екстремальні умови в побутових приладах, як-от температуру, вібрацію, вологість, або призначені для подання сигналу про робочий стан приладу. Вони не призначені для використання з іншою метою та не придатні для освітлення побутових приміщень.

2.6 Утилізація

⚠ ПОПЕРЕДЖЕННЯ!
Існує небезпека задушення.

- Відключіть прилад від електромережі.
- Відріжте кабель живлення і викиньте його.
- Зніміть замок із дверцят, щоб уникнути запирання дітей і домашніх тварин у приладі.

Цей продукт по вмісту небезпечних речовин відповідає вимогам Технічного регламенту обмеження використання деяких небезпечних речовин в електричному та електронному обладнанні (постанова Кабінета Міністрів України №139 від 10 березня 2017р.)

3. ОПИС ВИРОБУ

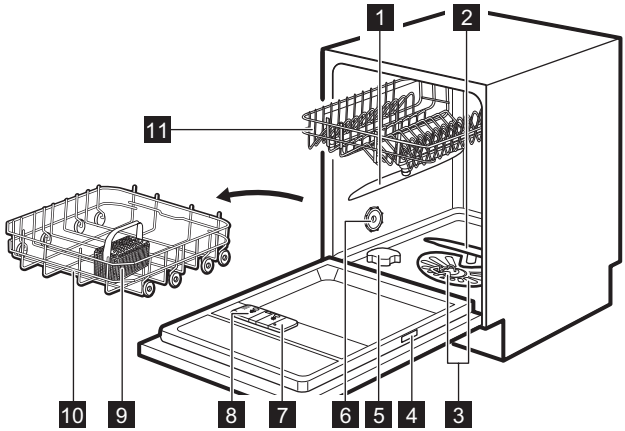

1 Верхній розпилювач
2 Нижній розпилювач
3 Фільтри
4 Табличка з технічними даними
5 Контейнер для солі
6 Вентиляційний отвір
7 Дозатор для ополіскувача
8 Дозатор мийного засобу
9 Кошик для столового приладдя
10 Нижній кошик
11 Верхній кошик

4. ПАНЕЛЬ КЕРУВАННЯ

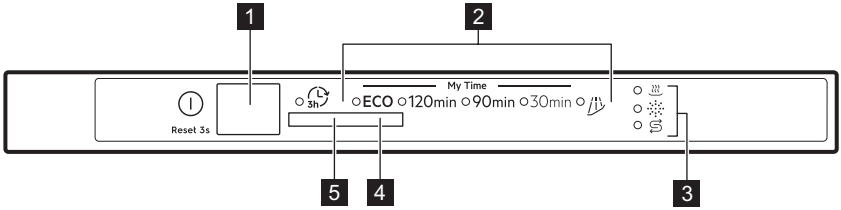

1 Кнопка Увімк./Вимк. / Скинути
2 Індикатори програм
3 Індикатори
4 Кнопка програм
5 Кнопка відкладеного запуску

4.1 Індикатори

Світиться, коли вибрано програму з фазою сушіння. Блимає, коли виконується фаза сушіння. Докладніше в розділі «Програми».

Горить, коли дозатор для ополіскувача потрібно наповнити. Докладніше в розділі «Перед першим використанням».

Горить, коли контейнер для солі потрібно заповнити. Докладніше в розділі «Перед першим використанням».

5. ПРОГРАМИ

ECO

Ця програма пропонує найефективніше споживання води та електроенергії під час миття посуду та столового приладдя, каструль і сковорід із середнім ступенем забруднення. Фази: попереднє промивання, миття посуду за 50°C, проміжне полоскання, остаточне полоскання за 55°C, сушіння, AirDry. Це стандартна програма для дослідницьких установ. Ця програма використовується для оцінки відповідності вимогам регламенту Комісії (ЄС) № 2019/2022 щодо екологічного проєктування.

120min

Для посуду, столового приладдя, каструль і сковорід зі звичайним, засохлим забрудненням. Фази: миття посуду за 65°C, проміжне полоскання, остаточне полоскання за 50°C, сушіння, AirDry.

90min

Для посуду, столового приладдя, каструль і сковорід зі звичайним, злегка підсохлим забрудненням. Фази: миття посуду за 65°C, проміжне полоскання, остаточне полоскання за 55°C, сушіння, AirDry.

30min

Для посуду та столового приладдя зі свіжим забрудненням. Фази: миття посуду за 60°C, ополіскування за 50°C, AirDry. Програма не містить фазу сушіння або випуск ополіскувача. Залиште предмети в посудомийній машині з відкритими дверцятами для природного сушіння.

5.1 Спеціальні програми

Rinse&Hold

Програма замочує посуд, який буде митися пізніше. Не використовуйте мийний засіб для цієї програми.

5.2 Показники споживання

A – програма, **B** – вода (л), **C** – електроенергія (кВт•год), **D** – тривалість (хв).

A	B	C	D
ECO	9,9	0,936	240
120min	11,5	0,900	120
90min	11,5	0,975	90

A	B	C	D
30min	9,0	0,600	30
	4,5	0,025	15

Показники залежать від тиску й температури води, коливання напруги в електромережі, вибраних параметрів, кількості посуду та ступеня забруднення.

Значення для програм, крім ECO, є лише орієнтовними.

5.3 Інформація для порівняльних випробувань

Щоб отримати необхідну інформацію щодо проведення функціональних випробувань (наприклад, відповідно до стандартів EN60436), надішліть електронний лист на адресу

info.test@dishwasher-production.com

У своєму запиті зазначте цифровий код виробу (PNC), який можна знайти на табличці з технічними даними.

У разі виникнення будь-яких інших запитань щодо вашої посудомийної машини зверніться до сервісної книжки, що постачається разом із приладом.

6. НАЛАШТУВАННЯ

6.1 Режим вибору програм і режим користувача

Коли прилад знаходиться в режимі вибору програм, ви можете встановити програму та увійти в режим користувача.

Налаштування, доступні у режимі користувача:

- Рівень пом'якшувача води відповідно до жорсткості води.
- Увімкнення або вимкнення повідомлення про відсутність ополіскувача.
- Увімкнення та вимкнення звукового сигналу після завершення програми.
- Увімкнення або вимкнення AirDry.

Збережені налаштування залишають дійсними до наступного внесення змін.

Налаштування режиму вибору програм

Прилад знаходиться в режимі вибору програми, коли миготить індикатор програми ECO.

Після ввімкнення прилад за промовчанням переходить у режим вибору програм. Інакше перейти в режим вибору програм можна наведеним нижче чином.

Натисніть та утримуйте кнопку увімк./вимк., доки пристрій не перейде в режим вибору програми.

Перехід у режим користувача

Переконайтеся, що прилад переведено в режим вибору програм.

1. Натисніть і утримуйте кнопку скидання протягом 3 секунд.
2. Вимкніть посудомийну машину, потім знову увімкніть її.
3. Натисніть і утримуйте кнопку програми, поки індикатор **ECO** не почне блимати й не загоряться індикатори **120min**, **90min** та 30min.

6.2 Пом'якшувач води

Пом'якшувач видаляє з води мінеральні речовини, які погіршують якість миття та скорочують термін експлуатації приладу.

За високого вмісту цих мінеральних речовин вода є твердішою. Твердість води вимірюється відповідними шкалами.

Рівень пом'якшувача води слід налаштувати з урахуванням твердості води в системі водопостачання. Налаштування потрібне незалежно від типу мийного засобу, який використовується, для забезпечення гарних результатів миття посуду та підтримки індикатора солі активним. Щоб дізнатися про рівень твердості води у вашому регіоні, зверніться до місцевого органу водопостачання. Стандартне заводське налаштування — рівень 5.

ⓘ Таблетки, які містять в своєму складі пом'якшувальні компоненти, мають обмежену ефективність. Дивіться інформацію на упаковці продукту.

Твердість води

°dH	°fH	ммоль/л	мг/л (часток на млн.)	°Clark	L[1)]
47 -50	84 -90	8,4 -9,0	835 -904	58 -63	10
43 -46	76 -83	7,6 -8,3	755 -834	53 -57	9
37 -42	65 -75	6,5 -7,5	645 -754	46 -52	8
29 -36	51 -64	5,1 -6,4	505 -644	36 -45	7
23 -28	40 -50	4,0 -5,0	395 -504	28 -35	6
19 -22	33 -39	3,3 -3,9	325 -394	23 -27	5
15 -18	26 -32	2,6 -3,2	255 -324	18 -22	4
11 -14	19 -25	1,9 -2,5	185 -254	13 -17	3
4 -10	7 -18	0,7 -1,8	70 -184	5 -12	2
<4	<7	<0,7	<70	< 5	1

[1)] Рівень пом'якшувача води

Пом'якшувач води проходить процес автоматичного регенерації. [1)]

Налаштування рівня пом'якшувача води

Переконайтеся, що прилад переведено у режим користувача.

1. Зачекайте, доки індикатор почне мигтіти, індикатор **ECO** продовжить мигтіти, а всі інші індикатори згаснуть.

Періодичне блимання індикатора показує поточне налаштування: наприклад, 5 блимань + пауза + 5 блимань = рівень 5.

2. Натисніть кнопку вибору програм кілька разів, щоб змінити налаштування.

   Кожне натиснення кнопки вибору програм збільшує рівень на один показник. Після досягнення 10 рівня відлік починається знову з 1 рівня.

3. Щоб підтвердити налаштування, натисніть кнопку ввімкнення/вимкнення.

6.3 Сповіщення про низький рівень ополіскувача

Завдяки ополіскувачу посуд висихає без розводів та плям. Він автоматично використовується під час останнього полоскання.

Коли контейнер ополіскувача порожній, активується відповідний індикатор. Якщо в разі використання лише багатофункціонального таблетованого мийного засобу результати сушіння є задовільними, ви можете вимкнути сповіщення про необхідність поповнення ополіскувача. Проте для досягнення найкращих результатів сушіння рекомендується використовувати ополіскувач.

Якщо ви використовуєте стандартний мийний засіб або багатофункціональний таблетований мийний засіб без ополіскувача, увімкніть сповіщення, щоб індикатор рівня ополіскувача залишався активним.

Вимкнення повідомлення про порожній дозатор ополіскувача

Переконайтеся, що прилад переведено у режим користувача.

1. Відразу натисніть кнопку програми.

Індикатор **120min** починає блимати.

2. Зачекайте, доки індикатор **120min** продовжить мигтіти, а всі інші індикатори програми згаснуть.

Індикатор показує поточне налаштування:

- світиться = повідомлення про порожній дозатор ополіскувача увімкнено.

[1)] Для належної роботи пом'якшувача води смолу в пристрої пом'якшення потрібно регулярно регенерувати. Цей процес здійснюється автоматично і є частиною звичайної роботи посудомийної машини. Частота регенерації залежить від налаштування рівня пом'якшувача води. Чим вищий рівень, тим частіше відбувається регенерація. За високого рівня регенерація відбувається двічі за цикл: під час миття посуду та після кінцевого полоскання. За низького рівня регенерація відбувається лише після кінцевого полоскання. Промивання пом'якшувача відбувається на початку наступного циклу. За високого рівня вона додатково відбувається наприкінці миття посуду. Промивання пом'якшувача закінчується повним зливанням води. Регенерація збільшує тривалість програми максимум на 5 хв, споживання води максимум на 4 л та енергоспоживання на 2 Вт•год. У поточних стандартних лабораторних умовах із жорсткістю води 2,5 ммоль/л (пом'якшувач води: рівень 3) регенерація відбувається кожні 62 л використаної води. Температура води, тиск води й коливання напруги в електромережі можуть змінити значення.

- не світиться = повідомлення про порожній дозатор ополіскувача вимкнено.

3. Натисніть кнопку програми, щоб змінити налаштування.
4. Щоб підтвердити налаштування, натисніть кнопку ввімкнення/вимкнення.

6.4 Звукові сигнали

Звукові сигнали лунають у разі збоїв у роботі приладу. Ці звукові сигнали не можна деактивувати.

Звуковий сигнал також лунає, коли завершується виконання програми. За промовчанням цей звуковий сигнал вимкнений, проте його можна ввімкнути.

Увімкнення звукового сигналу після завершення програми

Переконайтеся, що прилад переведено у режим користувача.

1. Натисніть кнопку програми двічі.

Індикатор 90min починає блимати.

2. Зачекайте, доки індикатор 90min продовжить мигтіти, а всі інші індикатори програми згаснуть.

Індикатор показує поточне налаштування:

- не світиться = звуковий сигнал вимкнено.
- світиться = звуковий сигнал увімкнено.

3. Натисніть кнопку програми, щоб змінити налаштування.
4. Щоб підтвердити налаштування, натисніть кнопку ввімкнення/вимкнення.

6.5 AirDry

AirDry покращує ефективність сушіння та зменшує споживання електроенергії. Під час фази сушіння дверцята автоматично відкриваються та залишаються відчиненими.

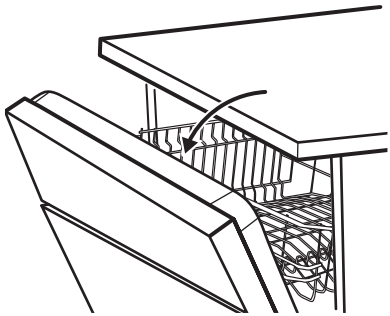

⚠ УВАГА

Не намагайтеся закрити дверцята приладу протягом 2 хвилин після автоматичного відкриття. Це може призвести до пошкодження приладу.

AirDry автоматично активується з усіма програмами, за винятком (якщо застосовно).

Тривалість фази сушіння та час відкриття дверцят залежать від вибраної програми та опцій.

⚠ УВАГА

Якщо діти мають доступ до приладу, рекомендується вимкнути функцію AirDry, оскільки відкриті дверцята можуть становити загрозу.

Вимкнення AirDry

Переконайтеся, що прилад переведено у режим користувача.

1. Натисніть кнопку програм тричі.

Індикатор 30min починає блимати.

2. Зачекайте, доки індикатор 30min продовжить мигтіти, а всі інші індикатори програми згаснуть.

Індикатор показує поточне налаштування:

- не світиться = AirDry вимкнено.
- світиться = AirDry увімкнено.

3. Натисніть кнопку програми, щоб змінити налаштування.
4. Щоб підтвердити налаштування, натисніть кнопку ввімкнення/вимкнення.

7. ПЕРЕД ПЕРШИМ ВИКОРИСТАННЯМ

1. **Відрегулюйте рівень пом'якшувача води відповідно до жорсткості води, що подається.**
2. Заповніть контейнер для солі.
3. Заповніть дозатор для ополіскувача.
4. Відкрийте водопровідний кран.
5. Запустіть програму з мийним засобом, щоб видалити будь-які залишки виробничого процесу. Не кладіть посуд у кошики.

Після запуску програми може знадобитися до 5 хвилин для заряджання смоли у пристрої для пом'якшення води. Програма миття запуститься лише після завершення цієї процедури. Процедура періодично повторюється.

7.1 Контейнер для солі

⚠ УВАГА

Використовуйте лише відновлювальну сіль для посудомийних машин. Не використовуйте кухонну сіль.

Сіль використовується для заряджання смоли в приладі для пом'якшення води. Це забезпечує добрі результати миття при щоденному користуванні.

7.2 Заповнення контейнера для солі

1. Поверніть кришку контейнера для солі проти годинникової стрілки та зніміть її.
2. Налийте 1 літр води в контейнер для солі (лише перший раз).
3. Засипте 1 кг солі у контейнер для солі (до його заповнення).

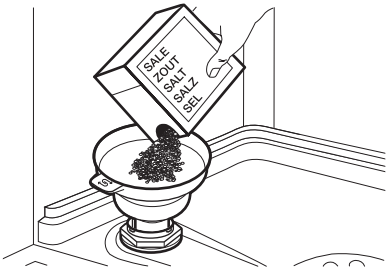

4. Обережно потрусіть лійку за ручку, аби останні гранули потрапили всередину.
5. Видаліть сіль навколо отвору контейнера.

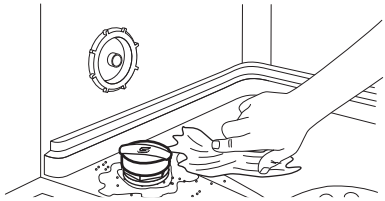

6. Щоб закрити контейнер для солі, поверніть кришку за годинниковою стрілкою.

⚠ УВАГА

Під час наповнення вода з сіллю може перелитися за край контейнера. Щоб запобігти корозії, заповніть контейнер для солі й відразу запустіть повний цикл миття посуду з мийним засобом.

7.3 Використання мийного засобу

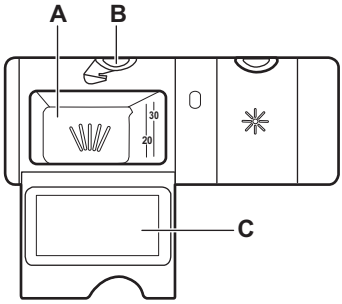

⚠ УВАГА

Користуйтеся лише мийними засобами для посудомийних машин.

1. Натисніть кнопку розблокування (**B**), щоб відкрити кришку (**C**).
2. Додайте мийний засіб у дозатор (**A**). Можна використовувати мийний засіб у формі таблеток, порошку або гелю.
3. Якщо програма містить фазу попереднього миття, завантажте не більше 5 г мийного засобу на внутрішній частині дверцят посудомийної машини.

4. Закрийте кришку. Переконайтеся, що кнопку розблокування зафіксовано.

ⓘ Не додавайте в дозатор (**A**) більше 30 мл гелевого мийного засобу.

Інформація про дозування мийного засобу наведена в інструкції виробника на упаковці виробу. Зазвичай для миття посуду середнього ступеню забруднення достатньо 20 - 25 мл гелевого або 18 г порошкового мийного засобу.

7.4 Заповнення дозатора для ополіскувача

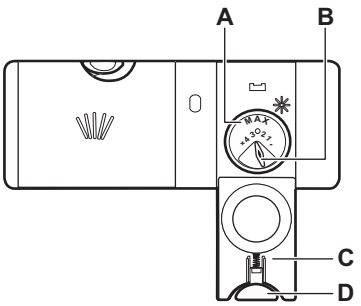

⚠ **УВАГА**

Відділення (**A**) призначено лише для ополіскувача. Не заливайте туди мийний засіб.

⚠ **УВАГА**

Застосовуйте лише ополіскувачі, призначені спеціально для посудомийних машин.

1. Натисніть кнопку розблокування (**D**), щоб відкрити кришку (**C**).
2. Заповніть ополіскувач у дозатор (**A**) до позначки «MAX».
3. Для запобігання надмірному утворенню піни видаліть пролитий ополіскувач вологопоглинаючою ганчіркою.
4. Закрийте кришку. Переконайтеся, що кнопку розблокування зафіксовано.

ⓘ Можна повернути регулятор дозування (**B**) у положення між 1 (найменша кількість) і 4 або 6 (найбільша кількість).

8. ЗАВАНТАЖЕННЯ ПОСУДОМИЙНОЇ МАШИНИ

- Для найкращих результатів очищення розкладіть предмети в кошиках, як зазначено в інструкції з експлуатації.
- Для економії води та енергії завантажуйте посудомийну машину на повну місткість.
- Не перевантажуйте кошики, щоб забезпечити ефективну роботу посудомийної машини.
- Переконайтеся в тому, що предмети в кошиках не торкаються один одного й не перекриваються. Тільки за таких умов вода може повністю досягнути та вимити весь посуд.
- Використовуйте прилад лише для посуду, придатного для миття в посудомийній машині.
- Не мийте в посудомийній машині посуд із таких матеріалів: дерево, ріг, олово, мідь, алюміній, тонкий фарфор з малюнком та вуглецева сталь без покриття або срібло. Це може призвести до їхнього розтріскування, деформації, зміни кольору, появи іржі, потемніння або корозії.
- Забороняється мити в приладі речі, що вбирають вологу (губки, ганчірки).
- Порожнисті предмети (чашки, склянки та каструлі) ставте отвором донизу, щоб вода могла стікати.
- Подбайте, аби скляні вироби не торкалися один одного.
- Легкі предмети кладіть у верхній кошик. Подбайте про те, щоб предмети не рухалися.
- Кладіть столові прибори та невеликі предмети в кошик для столових приборів.
- Перед запуском програми переконайтеся, що розпилювачі можуть вільно обертатися.
- Відрегулюйте висоту верхнього кошика так, щоб можна було розмістити великий посуд.

8.1 Регулювання висоти верхнього кошика

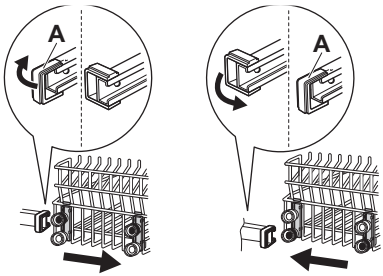

Переміщення верхнього кошика у вище положення:

1. Висуньте упор передньої напрямної (A) верхнього кошика назовні і викотіть кошик.
2. Переставте кошик у вище положення й поверніть на місце фіксатори (A) у їхнє початкове положення.

8.2 Характеристики кошика посудомийної машини

Комплектація може відрізнятися залежно від моделі вашої посудомийної машини.

Нижній кошик

Кількість складаних зубців може змінюватися залежно від моделі вашої посудомийної машини.

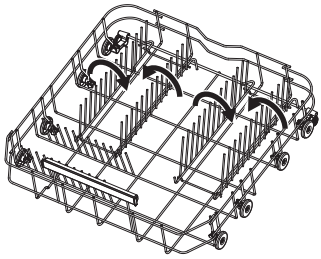

Верхній кошик

Полиці для чашок можна скласти, щоб звільнити місце для високого посуду.

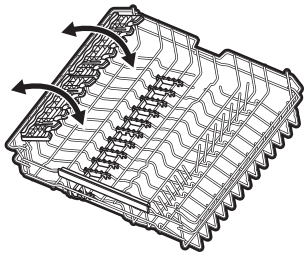

Полиці для чашок мають виїмки для утримання келихів, а гумові виступи забезпечують стабільність.

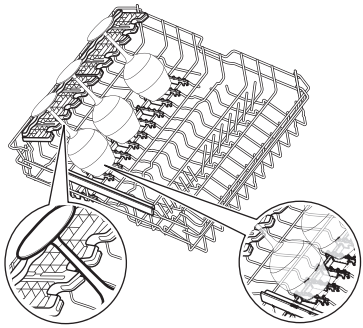

Кошик для столового приладдя

Розмістіть кошик для столового приладдя в передньому правому куті нижнього кошика. Використовуйте його для столових приборів та дрібних предметів.

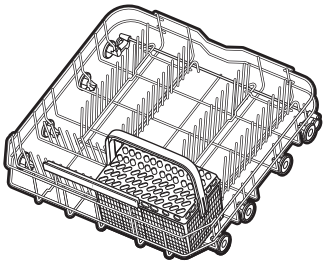

Як знімати аксесуари

Полиці для чашок і гумові виступи можна тимчасово зняти, щоб розмістити громіздкі предмети

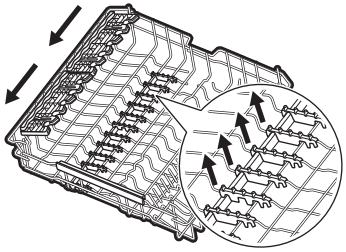

Максимальна висота посуду (мм)

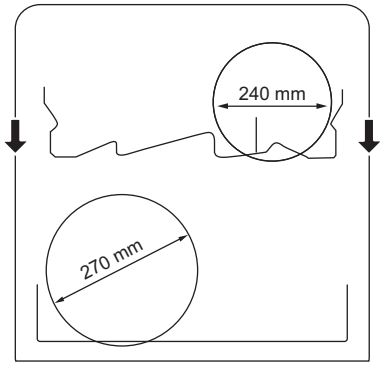

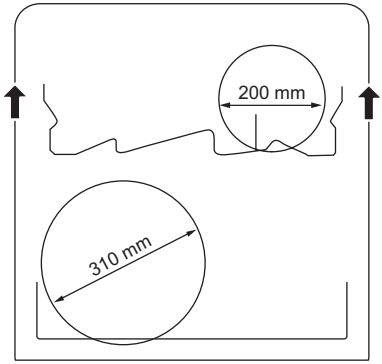

8.3 Приклади завантаження посудомийної машини

Нижній кошик

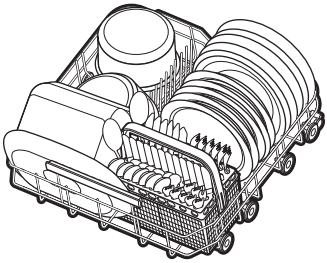

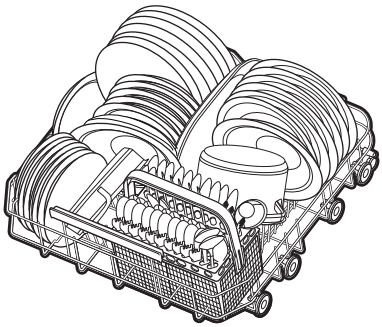

Верхній кошик

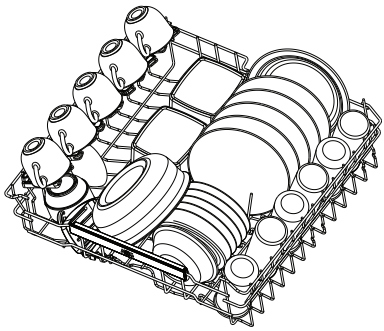

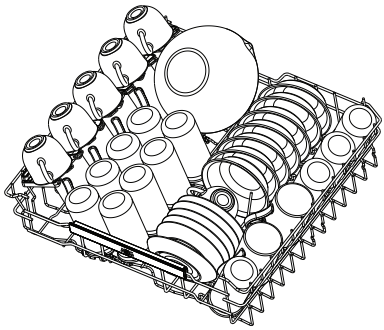

Кошик для столового приладдя

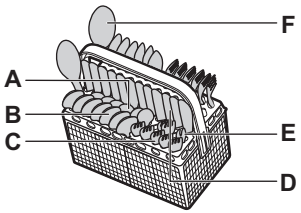

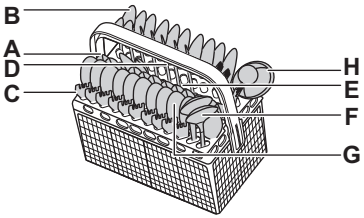

A. Чайна ложка
B. Столова ложка
C. Виделка
D. Ніж
E. Сервірувальна виделка
F. Сервірувальна ложка
G. Десертна ложка
H. Ложка для підливи

9. ЩОДЕННЕ КОРИСТУВАННЯ

1. Відкрийте водопровідний кран.
2. Щоб активувати прилад, натисніть кнопку ввімкнення/вимкнення.
3. Якщо світиться індикатор, наповніть контейнер для солі.
4. Якщо світиться індикатор, наповніть дозатор ополіскувача.
5. Завантажте кошики.
6. Заповніть дозатор мийного засобу.
7. Виберіть та запустіть програму.
8. Закрийте водяний кран після завершення програми.

9.1 Встановлення і запуск програми

Запуск програми

1. Залиште дверцята пристрою трохи відкритими.
2. Для ввімкнення приладу натисніть кнопку ввімкнення/вимкнення. Переконайтеся, що прилад переведено в режим вибору програми.
3. Натисніть кілька разів кнопку програм, доки індикатор потрібної програми не почне мигтіти.
4. Щоб запустити програму, закрийте дверцята приладу.

Відкладений запуск програми

1. Виберіть програму.
2. За допомогою кнопки відкладеного запуску можна відкласти запуск програми на 3 години.

Світиться індикатор 3h.

3. Закрийте дверцята приладу, щоб почати зворотний відлік.

Під час зворотного відліку не можна змінити програму.

Після закінчення зворотного відліку програма запускається.

Відчинення дверцят під час роботи приладу

Якщо відчинити дверцята під час виконання програми, прилад зупиниться. Це може вплинути на рівень споживання електрое-

нергії та тривалість програми. Після зачинення дверцят прилад поновить роботу програми з того моменту, коли її було перервано.

ⓘ Не намагайтеся зачинити дверцята приладу протягом 2 хвилин після їхнього автоматично відчинення функцією AirDry, оскільки це може пошкодити пристрій.
Якщо після цього дверцята зачиняються принаймні на 3 хвилини, поточна програма завершиться.

Скасування відкладеного пуску

Натисніть кнопку увімк./вимк. на 3 секунди, доки прилад не перейде в режим вибору програм.

У разі скасування відкладеного запуску необхідно повторно вибрати програму.

Скасування програми

Натисніть кнопку увімк./вимк. на 3 секунди, доки прилад не перейде в режим вибору програм.

Перш ніж запускати нову програму, переконайтеся, що в дозаторі є мийний засіб.

Завершення виконання програми

Після завершення програми посудомийна машина автоматично відключається.

Усі кнопки неактивні, крім кнопки ввімкнення/вимкнення.

Автоматичне вимикання

З метою заощадження електроенергії ця функція вимикає прилад, коли він не працює.

Функція починає діяти:

- Коли програму завершено.
- Через 5 хвилин, якщо не було запущено жодної програми та не було натиснуто жодної кнопки.

10. ПОРАДИ ТА РЕКОМЕНДАЦІЇ

10.1 Загальна інформація

Наступні поради дозволять досягти оптимальних результатів миття та сушіння при повсякденному використанні, а також допоможуть захистити навколишнє середовище.

- Миття посуду в посудомийній машині із дотриманням інструкцій, наведених у керівництві користувача, зазвичай споживає менше води та енергії, ніж миття посуду вручну.
- Для економії води та енергії завантажуйте посудомийну машину відповідно до її повного завантаження. Для найкращих результатів миття розташовуйте предмети в кошиках відповідно до вказівок, наведених в інструкції з експлуатації, та не перевантажуйте кошики.
- Не ополіскуйте посуд вручну, перш ніж помістити його в посудомийну машину. Це збільшує споживання води та енергії. При потребі виберіть програму з фазою попереднього миття.
- Видаліть великі залишки їжі з посуду та спорожніть чашки і келихи, перш, ніж ставити їх у прилад.
- Переконайтеся в тому, що предмети в кошиках не торкаються один одного й не перекриваються. Тільки в такому випадку вода може повністю досягнути та вимити весь посуд.
- Оберіть програму відповідно до типу посуду та ступеня забруднення. Режим ECO забезпечує найефективніше споживання води та енергії.
- Для попередження накопичення вапняних відкладень у приладі:
  - Заповнюйте контейнер для солі, коли це необхідно.
  - Використовуйте рекомендовану кількість миючого засобу і ополіскувача.
  - Перевірте, чи поточний рівень пом'якшувача води відповідає жорсткості води вашого водопостачальника.
  - Дотримуйтеся інструкцій, наведених у розділі «Догляд та очищення».

10.2 Використання солі, ополіскувача та мийного засобу

- Використовуйте тільки сіль, ополіскувач та мийний засіб, що призначені для

посудомийних машин. Інші засоби можуть пошкодити прилад.
- У регіонах із твердою й дуже твердою водою для досягнення оптимальних результатів очищення та сушіння рекомендується використовувати звичайний мийний засіб для посудомийних машин (порошок, гель, таблетований мийний засіб без додаткових речовин), ополіскувач і сіль окремо.
- Таблетований мийний засіб може розчинитися не повністю під час короткої програми, що може призвести до осідання його залишків на посуді. Дивіться інформацію на упаковці продукту. Використовуйте таблетки з довшими програмами.
- Завжди використовуйте належну кількість мийного засобу. Недостатня кількість мийного засобу може призвести до незадовільних результатів миття та утворення плівки або плям від твердої води на посуді. Використання занадто великої кількості мийного засобу або пом'якшеної води призводить до залишку мийного засобу на посуді. Зверніться до інструкцій на упаковці мийного засобу.
- Завжди використовуйте належну кількість ополіскувача. Недостатня кількість ополіскувача погіршує результат сушіння. Використання занадто великої кількості ополіскувача призводить до появи синюватих плям на посуді.
- Переконайтесь, що рівень пом'якшувача води встановлено правильно. Якщо встановлено занадто високий рівень, вода стає надмірно м'якою, що може спричинити корозію скла. Докладніше про коригування рівня пом'якшувача води в розділі «Налаштування».

10.3 Що робити, якщо потрібно припинити використання комбінованого таблетованого миючого засобу

Перш ніж розпочинати використання миючого засобу, солі та ополіскувача окремо, виконайте наступні кроки.

1. Установіть найвищий рівень пом'якшувача води.
2. Переконайтеся в тому, що контейнер для солі й дозатор ополіскувача заповнені.
3. Запустіть найкоротшу програму з фазою полоскання. Не додавайте миючий засіб і завантажуйте посуд у кошики.
4. Коли програму буде завершено, скоригуйте рівень пристрою для пом'якшення води з урахуванням жорсткості води у вашому регіоні.
5. Відрегулюйте дозування ополіскувача.
6. Активуйте повідомлення про порожній дозатор ополіскувача.

10.4 Перед запуском програми

Перед запуском вибраної програми переконайтеся, що наведених нижче вимог дотримано.

- Фільтри чисті та їх правильно встановлено.
- Кришка контейнера для солі щільно закрита.
- Розпилювачі не засмічені.
- Завантажено достатню кількість солі та ополіскувача.
- Посуд у кошиках розташований правильно.
- Програма відповідає типу посуду та ступеню забруднення.
- Використовується правильна кількість мийного засобу.

10.5 Витягання посуду з кошиків

1. Дайте посуду охолонути, перш ніж виймати його з приладу. Гарячий посуд можна легко пошкодити.
2. Вийміть посуд спершу з нижнього, а потім з верхнього кошика.

ⓘ Після завершення програми на внутрішніх поверхнях приладу може залишатися вода.

11. ДОГЛЯД ТА ОЧИЩЕННЯ

ВАЖЛИВО

Перш ніж виконувати технічне обслуговування, вимкніть прилад і вийміть вилку з розетки.

Брудні фільтри і забиті розпилювачі негативно впливають на результати миття.

Фільтри самоочищаються та не потребують очищення після кожного використання. Чистьте фільтри раз на тиждень. Очищайте розпилювачі кожні два місяці або частіше, щойно помітите залишки їжі на посуді після завершення програми. Частота очищення може змінюватися залежно від того, як часто використовується прилад.

11.1 Очищення зовні

- Витріть прилад м'якою вологою ганчіркою.
- Застосовуйте лише нейтральні мийні засоби. Для панелі керування використовуйте воду без мийних засобів.
- Не використовуйте абразивні засоби, абразивні губки чи розчинники.

11.2 Очищення всередині

- Протріть прилад всередині м’якою вологою ганчіркою.
- Не застосовуйте абразивні засоби, серветки з абразивною поверхнею, гострі інструменти, агресивні хімічні речовини, металеві мочалки чи розчинники.
- Протирайте дверцята, в тому числі гумову прокладку, один раз на тиждень.
- Для оптимальної роботи приладу використовуйте спеціальний засіб для очищення посудомийних машин принаймні раз на два місяці. Дотримуйтесь інструкцій, наведених на упаковці продукту.

11.3 Видалення сторонніх предметів

Перевіряйте фільтри та відстійник після кожного використання посудомийної машини. Сторонні предмети (наприклад, шматки скла, пластику, кістки або зубочистки тощо) знижують ефективність очищення й можуть призвести до пошкодження зливного насоса.

УВАГА

У разі неможливості видалити сторонні предмети, зверніться до авторизованого сервісного центру.

1. Розберіть систему фільтрів відповідно до інструкцій, наведених у цьому розділі.
2. Видаліть сторонні предмети вручну.
3. Повторно зберіть фільтри відповідно до інструкцій, наведених у цьому розділі.

11.4 Очищення фільтрів

Фільтрувальна система складається з 3 частин.

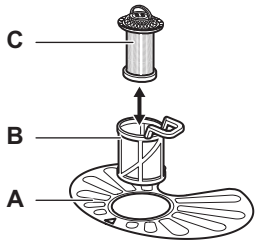

1. Поверніть фільтр (**B**) проти годинникової стрілки й зніміть його.

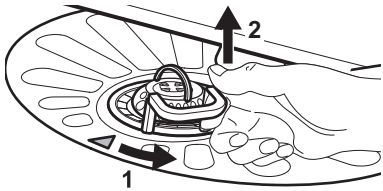

2. Зніміть фільтр (**C**) з фільтра (**B**).
3. Зніміть плоский фільтр (**A**).
4. Промийте фільтри.

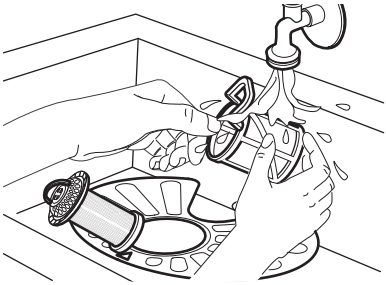

5. Переконайтеся, що на краю відстійника немає залишків їжі або бруду.
6. Встановіть плоский фільтр (**A**) на місце. Переконайтеся, що він правильно розташований під 2 напрямними.



7. Знову зберіть фільтри (**B**) і (**C**).
8. Встановіть фільтр (**B**) у плоский фільтр (**A**). Повертайте його за годинниковою стрілкою, доки він не зафіксується.

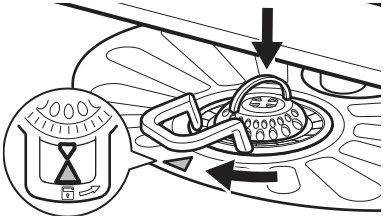

⚠ **УВАГА**

Неправильне положення фільтрів може призвести до незадовільних результатів миття та пошкодження приладу.

11.5 Очищення нижнього розпилювача

1. Щоб зняти нижній розпилювач, потягніть його вгору.

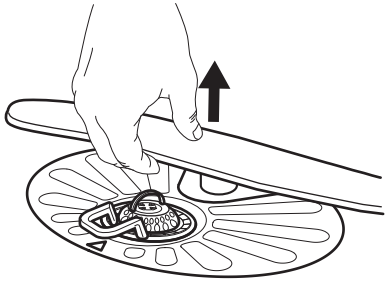

2. Вимийте розпилювач під проточною водою. Використовуйте тонкий гострий предмет, наприклад зубочистку, щоб видалити з отворів частки забруднень. Пропустіть воду крізь отвори, щоби вимити частинки бруду зсередини.
3. Щоб установити розпилювач на місце, притисніть його донизу.

11.6 Очищення верхнього розпилювача

Не знімайте розпилювач. Якщо отвори розпилювача забилися, видаліть рештки бруду за допомогою тонкого гострого предмета.

11.7 Очищення фільтра впускного шланга

1. Перекрийте водопровідний кран.
2. Поверніть кріплення (A) за годинниковою стрілкою. Від'єднайте шланг.

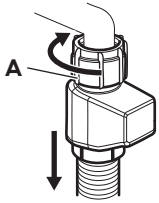

3. Очистьте фільтр шлангу подачі води

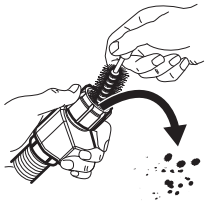

12. УСУНЕННЯ НЕСПРАВНОСТЕЙ

12.1 Усунення несправностей

По інформацію про можливі проблеми зверніться до таблиці нижче. В разі деяких проблем починає періодично блимає відповідний індикатор і на дисплей виводиться код попередження.

Більшість потенційних проблем можна вирішити без звернення до авторизованого сервісного центру.

Перевіривши прилад, вимкніть та ввімкніть його. Якщо проблема повторюється, зверніться до авторизованого сервісного центру.

ВАЖЛИВО

Закрийте водопровідний кран, від'єднайте прилад від мережі та не користуйтеся ним, доки проблему не буде усунено.

Не вдається активувати прилад.

- Переконайтеся в тому, що електрична вилка підключена до розетки.
- Переконайтеся, що в коробці запобіжників немає пошкоджених запобіжників.

Програма не запускається.

- Переконайтеся в тому, що дверцята приладу зачинено.
- Якщо встановлено відкладений запуск, скасуйте це налаштування або дочекайтеся завершення зворотного відліку.
- Прилад завантажує сорбент у блок для пом'якшення води. Процедура триває приблизно 5 хвилин.

У прилад не надходить вода. Індикатор періодично блимає по 1 разу. Звуковий сигнал лунає періодично по 1 разу.

- Переконайтеся, що водопровідний кран відкрито.
- Переконайтеся в тому, що тиск води не занадто низький. Для цієї інформації зверніться до місцевої служби водопостачання.
- Переконайтеся в тому, що водопровідний кран не засмічено.
- Переконайтеся в тому, що фільтр у впускному шлангу не засмічено.
- Переконайтеся в тому, що впускний шланг не перегнутий і не перекручений.

Прилад не зливає воду. Індикатор періодично блимає по 2 рази. Звуковий сигнал лунає періодично по 2 рази.

- Переконайтеся, що зливний отвір не засмічено.
- Переконайтеся в тому, що внутрішню систему фільтрації не засмічено.
- Переконайтеся в тому, що зливний шланг не перегнутий і не перекручений.

Увімкнений пристрій, який запобігає переливанню води. Індикатор періодично блимає по 3 рази. Звуковий сигнал лунає періодично по 3 рази.

- Перекрийте водопровідний кран.
- Переконайтеся, що прилад установлено правильно.
- Переконайтеся, що кошики завантажено згідно із вказівками в інструкції з експлуатації.

Несправність датчика визначення рівня води. Індикатор періодично блимає по 4 рази. Звуковий сигнал лунає періодично по 4 рази.

- Переконайтеся, що фільтри чисті.
- Вимкніть і знову ввімкніть прилад.

Несправність промивного насоса або зливного насоса. Індикатор періодично блимає по 5 разів. Звуковий сигнал лунає періодично по 5 разів.

- Вимкніть і знову ввімкніть прилад.

Температура води всередині приладу занадто висока, або несправність датчика температури. Індикатор періодично блимає по 6 разів. Звуковий сигнал лунає періодично по 6 разів.

- Переконайтеся, що температура води, що подається в прилад, не перевищує 60 °C.
- Вимкніть і знову ввімкніть прилад.

Технічна несправність приладу. Індикатор періодично блимає по 12 разів. Звуковий сигнал лунає періодично по 12 разів.

- Вимкніть і знову ввімкніть прилад.

Рівень води всередині приладу занадто високий. Індикатор ♨ періодично блимає по 15 разів. Звуковий сигнал лунає періодично по 15 разів.

- Вимкніть і знову ввімкніть прилад.
- Переконайтеся, що фільтри чисті.
- Переконайтеся, що зливний шланг встановлено на правильній висоті над рівнем підлоги. Докладніше в інструкціях зі встановлення.

Прилад зупиняється та знову запускається декілька разів під час роботи.

- Це нормально. Це забезпечує оптимальні результати чищення та заощадження електроенергії.

Програма виконується занадто довго.

- Якщо встановлено відкладений запуск, скасуйте це налаштування або дочекайтеся завершення зворотного відліку.

Незначне витікання з дверцят приладу.

- Прилад не вирівняно. Відкрутіть або закрутіть регульовані ніжки (за наявності таких).
- Дверцята приладу зміщені від центру баку. Відрегулюйте задню ніжку (за наявності такої).

Дверцята приладу важко зачиняються.

- Прилад не вирівняно. Відкрутіть або закрутіть регульовані ніжки (за наявності таких).
- Частини посуду виступають з решіток.

Дверцята приладу відчиняються під час циклу миття.

- Функція AirDry активується для покращення результатів сушіння і одночасно збереження енергії. Порядок вимкнення функції описаний у главі «Налаштування».

Стук або звуки ударів з середини приладу.

- Посуд не розташований належним чином у решітках. Докладніше в розділі «Завантаження посудомийної машини».
- Переконайтеся в тому, що розпилювачі можуть вільно обертатися.

Спрацьовує автоматичний вимикач приладу.

- Сили струму недостатньо для одночасного живлення усіх приладів. Перевірте силу струму в мережі та потужність вимірювача або вимкніть один із приладів, що використовуються.
- Несправність внутрішніх електричних систем приладу. Зверніться до авторизованого сервісного центру.

12.2 Незадовільні результати миття та сушіння

Погані результати миття посуду.

- Використовуйте більш інтенсивні програми миття.
- Очистьте насадки розпилювача та фільтр. Докладніше в розділі Догляд та очищення.
- Докладніше в розділах Щоденне користування, Поради та рекомендації і буклеті щодо завантаження кошиків.

Незадовільні результати сушіння

- Посуд залишався занадто довго всередині закритого приладу.
- Ополіскувач закінчився або надходить у недостатньому обсязі. Залийте ополіскувач у дозатор або встановіть рівень ополіскувача на вищу позначку.
- Пластмасові вироби, можливо, потрібно буде витерти рушником насухо.
- Для досягнення найкращих результатів сушіння активуйте функцію AirDry.
- Завжди використовуйте ополіскувач навіть із комбінованим таблетованим мийним засобом.

Білуваті смуги на склянках та посуді.

- Надто велика кількість ополіскувача. Зменшіть рівень ополіскувача.
- Завелика кількість мийного засобу.

Плями та сухі сліди води на склянках та іншому посуді.

- Недостатня кількість ополіскувача, що надходить. Збільшіть рівень ополіскувача.
- Причиною проблеми може бути недостатня якість ополіскувача.

Посуд вологий.

- Для досягнення найкращих результатів сушіння активуйте функцію AirDry.
- Програма не включає фазу сушіння або фазу сушіння з низькою температурою.
- Дозатор ополіскувача порожній.
- Причиною проблеми може бути недостатня якість ополіскувача.
- Проблема може бути спричинена якістю багатофункціонального таблетованого мийного засобу. Спробуйте використати засіб іншого виробника або активуйте

дозатор ополіскувача та використовуйте ополіскувач і комбінований таблетований мийний засіб.

Усередині приладу є волога.

- Це не є дефектом приладу. Вологе повітря конденсується на стінках приладу.

Незвичайне утворення піни під час миття.

- Користуйтеся мийними засобами для посудомийних машин.
- Скористайтеся мийним засобом іншого виробника.
- Не полощіть посуд попередньо проточною водою.

Сліди іржі на столових приборах.

- У воді, що використовується для миття, занадто багато солі. Див. розділ **«Пом'якшувач води»**.
- Столові прибори зі срібла та нержавіючої сталі було розміщено разом. Не розташовуйте поруч срібні вироби та предмети з нержавіючої сталі.

Після закінчення виконання програми в дозаторі залишаються сліди мийного засобу.

- Таблетка миючого засобу застрягла в дозаторі, тому її не було повністю змито водою.
- Мийний засіб у дозаторі не вимивається водою. Переконайтеся, що розпилювач не засмічений, а також, що ніщо не заважає йому вільно обертатися.
- Переконайтеся, що посуд у кошиках не заважає відкриватися кришці дозатора мийного засобу.

Запахи всередині приладу.

- Див. розділ **«Чищення всередині»**.

Вапняні відкладення на посуді, ванні та внутрішній стороні дверцят.

- Низький рівень вмісту солі, перевірте індикатор заповнення.
- Кришка контейнера для солі закрита нещільно.
- Тверда водопровідна вода. Докладніше в розділі **«Пом'якшувач води»**.
- Навіть при застосуванні багатофункціонального таблетованого мийного засобу слід використовувати сіль та налаштувати функцію регенерації води для пом'якшувача води. Див. розділ **«Пом'якшувач води»**.
- Якщо вапняні відкладення не усуваються, помийте прилад відповідним мийним засобом.
- Використовуйте інший мийний засіб.
- Зверніться до виробника мийного засобу.

Посуд тьмяний, знебарвлений або надколотий.

- Переконайтеся, що завантажуєте в прилад лише той посуд, який дозволено мити в посудомийній машині.
- Завантажуйте та розвантажуйте кошик обережно. Див. буклет щодо завантаження решіток.
- Делікатні предмети кладіть у верхній кошик.

13. ТЕХНІЧНІ ДАНІ

Габарити	Ширина/висота/глибина (мм)	596 / 818 - 898 / 550
Підключення до електромережі [1)]	Напруга (В)	220 - 240
	Частота (Гц)	50
Тиск води	Мін. / макс. МПа (бар)	0.05 (0.5) / 1 (10)
Подача води	Холодна вода або гаряча вода (°C) [2)]	мін. 5 – макс. 60
Місткість	Комплекти посуду	13

[1)] Решта значень наведені на табличці з технічними даними.

[2)] Якщо гаряча вода нагрівається за допомогою альтернативного джерела енергії (наприклад, сонячних батарей), то використовуйте гарячу воду, щоб зменшити споживання електроенергії.

13.1 Посилання на базу даних EPREL ЄС

QR-код на етикетці з параметрами енергоефективності, що постачається з приладом, містить посилання на реєстрацію цього приладу в базі даних EU EPREL. Зберігайте етикетку з параметрами енергоефективності для довідки разом з інструкцією з експлуатації та всіма іншими документами, що надаються з цим приладом.

Інформацію щодо ефективності приладу можна також знайти в базі даних EU EPREL за посиланням https://eprel.ec.europa.eu та назвою моделі і номером виробу, які ви можете знайти на табличці з технічними даними приладу. Див. розділ «Опис виробу».

14. ОХОРОНА ДОВКІЛЛЯ

Здавайте на повторну переробку матеріали, позначені символом ♺. Викидайте упаковку у відповідні контейнери для її переробки. Зробіть свій внесок у захист довкілля і здоров'я людей шляхом здачі на переробку електричних та електронних приладів. Не викидайте прилади, позначені символом 🗑 разом із побутовими відходами. Передайте виріб на підприємство для повторної переробки або зверніться до місцевої влади.

1. ИНСТРУКЦИИ ПО БЕЗОПАСНОСТИ... **24**
2. УКАЗАНИЯ ПО БЕЗОПАСНОСТИ.....**26**
3. ОПИСАНИЕ ПРИБОРА..... **28**
4. ПАНЕЛЬ УПРАВЛЕНИЯ.....**28**
5. ПРОГРАММЫ..... **29**
6. НАСТРОЙКИ..... **29**
7. ПЕРЕД ПЕРВЫМ ИСПОЛЬЗОВАНИЕМ **32**
8. ЗАГРУЗКА ПОСУДОМОЕЧНОЙ МАШИНЫ..... **34**
9. ЕЖЕДНЕВНОЕ ИСПОЛЬЗОВАНИЕ..... **37**
10. УКАЗАНИЯ И РЕКОМЕНДАЦИИ..... **38**
11. УХОД И ОЧИСТКА..... **40**
12. ПОИСК И УСТРАНЕНИЕ НЕИСПРАВНОСТЕЙ..... **42**
13. ТЕХНИЧЕСКИЕ ДАННЫЕ **45**
14. ОХРАНА ОКРУЖАЮЩЕЙ СРЕДЫ..... **45**

1. ⚠ ИНСТРУКЦИИ ПО БЕЗОПАСНОСТИ

Перед установкой и эксплуатацией прибора внимательно ознакомьтесь с прилагаемой к нему инструкцией. Изготовитель не несет ответственности за любые травмы или ущерб, возникшие вследствие неправильной установки или эксплуатации. Всегда храните эту инструкцию в безопасном и доступном месте для последующего использования.

1.1 Безопасность детей и лиц с ограниченными возможностями

- Этот прибор может использоваться детьми старше восьми лет и лицами с ограниченными физическими, сенсорными или умственными способностями и с недостаточным опытом или знаниями только при условии нахождения под присмотром лица, отвечающего за их безопасность, или после получения соответствующих инструкций, позволяющих им безопасно эксплуатировать изделие и дающих им представление об опасности, связанной с его эксплуатацией. Детям младше 8 лет и лицам с ярко выраженными и комплексными нарушениями здоровья запрещается находиться рядом с прибором без постоянного присмотра.
- Дети должны находиться под присмотром для недопущения игр с прибором.

- Храните моющие средства в недоступном для детей месте.
- Не подпускайте детей и домашних животных к прибору, когда его дверца открыта.
- Очистка и доступное пользователю техническое обслуживание прибора не должны выполняться детьми без присмотра.

1.2 Общая безопасность

- Данный прибор следует использовать только для мытья посуды и столовых приборов, предназначенных для домашнего пользования.
- Данный прибор предназначен для бытового применения в отдельном домохозяйстве.
- Данный прибор можно использовать в офисах, гостиничных номерах, мини-гостиницах типа «ночлег и завтрак», сельских жилых домах и других аналогичных помещениях, где такое использование не превышает (среднего) уровня бытового использования.
- Не вносите изменения в конструкцию данного прибора.
- Рабочее давление воды (минимальное и максимальное) должно находиться в пределах 0.05 (0.5) / 1 (10) МПа (бар).
- Загрузить можно не более 13 комплектов посуды.
- Не оставляйте дверцу прибора открытой, чтобы не споткнуться.
- В случае повреждения шнура питания во избежание несчастного случая он должен быть заменен изготовителем, авторизованным сервисным центром или специалистом с аналогичной квалификацией.
- ВНИМАНИЕ! Ножи и прочие предметы с заостренными концами необходимо укладывать в корзину либо острыми концами вниз, либо горизонтально.
- Прежде чем приступить к операциям по чистке и уходу, выключите прибор и извлеките вилку сетевого шнура из розетки.
- Не используйте для чистки прибора струю воды высокого давления и/или пар.
- Если в основании прибора имеются вентиляционные отверстия, они не должны перекрываться,

например, ковровым покрытием.
- Прибор необходимо подключить к водопроводной сети с использованием новых шлангов, входящих в комплект поставки. Повторное использование старых комплектов шлангов запрещено.

2. УКАЗАНИЯ ПО БЕЗОПАСНОСТИ

2.1 Установка

⚠ ВНИМАНИЕ!

Установка прибора должна осуществляться только квалифицированным специалистом.

- Удалите всю упаковку.
- Не устанавливайте и не подключайте прибор, имеющий повреждения.
- Следуйте прилагаемым инструкциям по установке.
- Будьте осторожны при перемещении прибора, так как он тяжелый. Используйте защитные перчатки и закрытую обувь.
- Не устанавливайте и не используйте прибор при температуре ниже 0°C.
- Разместите прибор в безопасном месте, отвечающем требованиям установки.
- Не эксплуатируйте прибор до его установки в мебель, в которую он должен быть встроен, в целях соблюдения мер безопасности.
- Если дверца мебели не установлена, дверца прибора может неожиданно закрыться. Осторожно открывайте дверцу прибора, чтобы избежать получения травм. После установки убедитесь, что пластиковые крышки зафиксированы на месте. Повреждение или снятие пластиковых заглушек с боковых сторон дверцы может повлиять на качество работы прибора и привести к возникновению риска получения травмы. Если пластиковая крышка повреждена, обратитесь в Авторизованный сервисный центр, чтобы заменить ее.

2.2 Подключение к электросети

⚠ ВНИМАНИЕ!

Существует риск пожара и поражения электрическим током.

- ВНИМАНИЕ! Данный прибор предназначен для установки/подключения к заземлению в здании.
- Убедитесь, что данные, указанные на паспортной табличке, соотносятся с параметрами сети питания.
- Включайте прибор только в установленную надлежащим образом электророзетку с защитным контактом.
- Не используйте разветвители и удлинители кабелей.
- Не допускайте повреждения сетевой вилки и кабеля питания. При необходимости замены обратитесь в наш авторизованный сервисный центр.
- Подключайте сетевую вилку к розетке только в конце установки и обеспечьте доступ к розетке.
- При отключении прибора не тяните за кабель питания. Тяните только за вилку.

2.3 Подключение к водопроводу

⚠ ВНИМАНИЕ!

Существует опасность поражения электрическим током.

- Не повреждайте шланги для воды.
- Перед подключением к новым или давно не использовавшимся трубам, а также после проведения ремонта или установки новых устройств (например, счетчиков воды), дайте воде стечь до тех пор, пока она не станет чистой.
- Проверьте на наличие утечек воды во время и после первого использования.
- Если наливной шланг поврежден, немедленно закройте кран подачи воды и выньте вилку сетевого шнура из розетки. Для замены наливного шланга

обратитесь в авторизованный сервисный центр.
- При отключении электроэнергии отключается система защиты от протечек, что повышает риск затопления.
- Наливной шланг оснащен предохранительным клапаном и оболочкой с внутренним кабелем питания.

2.4 Использование

- Держите легковоспламеняющиеся вещества или предметы, пропитанные легковоспламеняющимися веществами, вдали от прибора.
- Моющие средства для посудомоечных машин опасны. Следуйте указаниям по технике безопасности на упаковке моющего средства.
- Не пейте воду из прибора и не играйте с ней.
- Дождитесь окончания программы, прежде чем извлекать посуду, поскольку на посуде может остаться моющее средство.
- Не храните посторонние предметы и не надавливайте на открытую дверцу прибора.
- При открывании дверцы во время выполнения программы может высвобождаться горячий пар.

2.5 Сервис

- Для ремонта прибора обратитесь в авторизованный сервисный центр. Используйте только оригинальные запасные части.
- Самостоятельный или непрофессиональный ремонт может создать риски для пользователя и привести к аннулированию гарантии.
- Следующие запасные части будут доступны в течение 7 лет после снятия модели с производства: двигатель, циркуляционные и сливные насосы, нагреватели и нагревательные элементы, включая тепловые насосы, трубопроводы и сопутствующее оборудование, в том числе переходные трубы, клапаны, фильтры и системы защиты от протечек Aquastop, каркасные и внутренние детали дверей в сборе, печатные платы, электронные дисплеи, реле давления, термостаты и датчики, программное обеспечение и встроенное ПО, включая программное обеспечение для сброса настроек. Следующие запасные части будут доступны в течение 10 лет после снятия модели с производства: дверные петли и уплотнители, другие уплотнители, разбрызгиватели, сливные фильтры, внутренние полки и пластиковые аксессуары, такие как корзины и крышки. Продолжительность может быть больше в вашей стране. С дополнительной информацией можно ознакомиться на нашем веб-сайте.
- Некоторые запасные части доступны только для специалистов по ремонту и могут не подходить для данной модели.
- О лампах внутри прибора и лампах, продаваемых отдельно в качестве запасных частей: эти лампы рассчитаны на работу в бытовых приборах в условиях экстремально высокой температуры, вибрации и влажности или предназначены для отображения информации о рабочем состоянии прибора. Они не предназначены для использования в других приборах и не подходят для освещения бытовых помещений.

2.6 Утилизация

⚠ ВНИМАНИЕ!

Существует опасность травмы или удушья.

- Отключите прибор от электросети.
- Отрежьте и утилизируйте кабель электропитания.
- Удалите защелку дверцы, чтобы предотвратить риск ее запирания при попадании внутрь прибора детей и домашних животных.

3. ОПИСАНИЕ ПРИБОРА

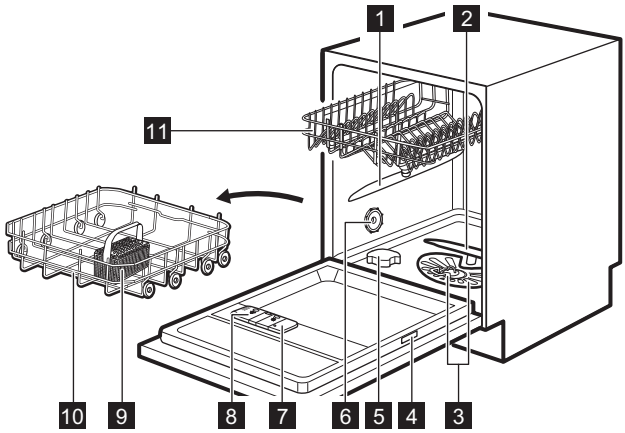

1 Верхний разбрызгиватель
2 Нижний разбрызгиватель
3 Фильтры
4 Табличка с техническими данными
5 Емкость для соли
6 Вентиляционное отверстие
7 Дозатор ополаскивателя
8 Дозатор моющего средства
9 Корзина для столовых приборов
10 Нижняя корзина
11 Верхняя корзина

4. ПАНЕЛЬ УПРАВЛЕНИЯ

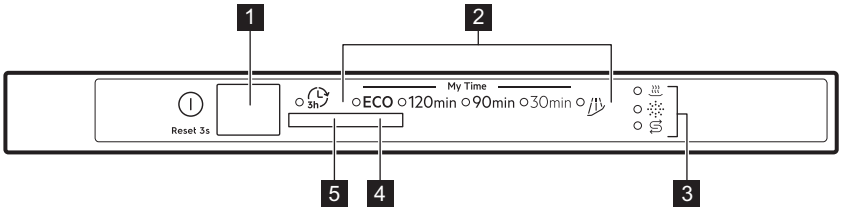

1 Кнопка Вкл/Выкл/Сброс
2 Индикаторы программ
3 Индикаторы
4 Кнопка выбора программ
5 Кнопка «Отсрочка пуска»

4.1 Индикаторы

	Загорается при выборе программы, включающей этап сушки. Индикатор мигает во время выполнения этапа сушки. См. главу «Программы».
	Светится, если требуется наполнить дозатор ополаскивателя. См. главу «Перед первым использованием».
	Светится, если требуется наполнить емкость для соли. См. главу «Перед первым использованием».

5. ПРОГРАММЫ

ECO

Данная программа обеспечивает наиболее эффективное потребление воды и электроэнергии при мытье посуды и столовых приборов обычной степени загрязненности. Фазы: замачивание, мытье при 50°C, промежуточное ополаскивание, окончательное ополаскивание при 55°C, сушка, AirDry. Это стандартная программа для испытательных организаций. Данная программа используется для оценки соответствия Регламенту комиссии по экологизации (ЕС) 2019/2022.

120min

Для посуды, столовых приборов, кастрюль и сковородок с обычными, засохшими загрязнениями. Фазы: мытье посуды при 65°C, промежуточное ополаскивание, окончательное ополаскивание при 50°C, сушка, AirDry.

90min

Для посуды, столовых приборов, кастрюль и сковородок с обычными, слегка подсохшими загрязнениями. Фазы: мытье посуды при 65°C, промежуточное ополаскивание, окончательное ополаскивание при 55°C, сушка, AirDry.

30min

Для посуды и столовых приборов со свежими загрязнениями. Фазы: мытье посуды при 60°C, ополаскивание при 50°C, AirDry. Программа не включает фазу сушки или подачи ополаскивателя. Оставьте посуду в посудомоечной машине с открытой дверцей, чтобы она высохла на воздухе.

5.1 Специальные программы

Rinse&Hold

Программа используется для замачивания посуды, которая будет вымыта позже. Не используйте с этой программой моющее средство.

5.2 Показатели потребления

A – программа, **B** – вода (л), **C** – энергопотребление (кВт•ч), **D** – длительность (мин).

A	B	C	D
ECO	9,9	0,936	240
120min	11,5	0,900	120
90min	11,5	0,975	90
30min	9,0	0,600	30
	4,5	0,025	15

Указанные значения могут изменяться в зависимости от давления и температуры воды, напряжения в электросети, выбранных опций, количества посуды и степени загрязненности.

Значения для всех программ, кроме программы ECO, приводятся только для информации.

5.3 Информация для сравнительных испытаний

Чтобы получить необходимую информацию для тестирования производительности (например, в соответствии с EN60436), обращайтесь по электронной почте

info.test@dishwasher-production.com

Направляя запрос, укажите номер продукта (PNC), который находится на табличке с техническими данными.

По всем вопросам, касающимся посудомоечной машины, см. прилагаемое к прибору руководство пользователя.

6. НАСТРОЙКИ

6.1 Режим выбора программ и пользовательский режим

Когда прибор находится в режиме выбора программ, можно выбрать программу и войти в пользовательский режим.

Настройки, доступные в пользовательском режиме:

- Уровень смягчителя для воды с учетом жесткости воды.

- Включение или выключение уведомления о том, что дозатор ополаскивателя пуст.
- Включение или выключение звукового сигнала по окончании работы программы.
- Включение или выключение функции AirDry.

Сохраненные значения параметров действительны до их следующего изменения пользователем.

Установка режима выбора программы

Если мигает индикатор программ ECO, это означает, что прибор находится в режиме выбора программы.

После включения прибор по умолчанию переходит в режим выбора программы. Если этого не произошло, установите режим выбора программы, выполнив следующие действия:

Нажмите и удерживайте кнопку «Вкл/Выкл», пока прибор не перейдет в режим выбора программы.

Переключение в пользовательский режим

Убедитесь, что прибор находится в режиме выбора программы.

1. Нажмите и удерживайте кнопку сброса в течение 3 секунд.
2. Выключите посудомоечную машину, затем включите ее снова.
3. Нажмите и удерживайте кнопку программы, пока не начнет мигать индикатор **ECO** и не загорятся индикаторы **120min**, 90min и 30min.

6.2 Умягчитель воды

Умягчитель для воды удаляет из подаваемой в прибор воды минеральные вещества, которые в противном случае могли бы оказать негативное влияние на результаты мойки и на сам прибор.

Чем больше в воде содержится этих минеральных веществ, тем выше жесткость воды. Жесткость воды измеряется в эквивалентных единицах.

Уровень умягчителя воды необходимо установить в соответствии с жесткостью воды в вашей системе водоснабжения. Такая регулировка необходима независимо от типа средства для мытья посуды для обеспечения оптимальной эффективности мытья посуды и поддержания индикатора соли в активном состоянии. Информацию о жесткости воды в вашем регионе можно получить в местной службе водоснабжения. Заводская настройка по умолчанию — уровень 5.

ⓘ Таблетированные моющие средства, в состав которых входят умягчающие компоненты, обладают ограниченной эффективностью. Ознакомьтесь с информацией на упаковке продукта.

Жесткость воды

°dH	°fH	ммоль/л	мг/л (ч./млн)	°Clark	L[1)]
47 -50	84 -90	8,4 –9,0	835 -904	58 -63	10
43 -46	76 -83	7,6 –8,3	755 -834	53 -57	9
37 -42	65 -75	6,5 –7,5	645 -754	46 -52	8
29 -36	51 -64	5,1 –6,4	505 -644	36 -45	7
23 -28	40 -50	4,0 –5,0	395 -504	28 -35	6
19 -22	33 -39	3,3 –3,9	325 -394	23 -27	5
15 -18	26 -32	2,6 –3,2	255 -324	18 -22	4
11 -14	19 -25	1,9 –2,5	185 -254	13 -17	3
4 -10	7 -18	0,7 –1,8	70 -184	5 -12	2
<4	<7	<0,7	<70	< 5	1

[1)] Уровень умягчителя воды

Умягчитель воды проходит процедуру автоматической регенерации. [1)]

Настройка смягчителя для воды

Убедитесь, что прибор находится в пользовательском режиме.

1. Дождитесь состояния, при котором индикатор замигает, индикатор **ECO** продолжит мигать, а остальные индикаторы погаснут.

Количеством миганий индикатора обозначается текущая настройка, напр., 5 миганий + пауза + 5 миганий = уровень 5.

2. Для изменения установки нажмите на кнопку программы требуемое количество раз. При каждом нажатии кнопки выбора программы номер уровня повышается. По достижении уровня 10 отсчет начинается заново с уровня 1.
3. Нажмите кнопку «Вкл/Выкл» для подтверждения настройки.

6.3 Уведомление о том, что дозатор ополаскивателя пуст

Ополаскиватель способствует высушиванию посуды без образования потеков и пятен. Он автоматически высвобождается во время заключительного ополаскивания.

Когда камера ополаскивателя пуста, загорается индикатор отсутствия ополаскивателя. В случае удовлетворительных результатов сушки при использовании только таблетированного моющего средства можно отключить уведомление о необходимости добавления ополаскивателя. Тем не менее, для достижения оптимальных результатов сушки всегда используйте ополаскиватель.

При использовании обычного или таблетированного моющего средства включите уведомление о необходимости добавления ополаскивателя.

Выключение оповещения о том, что дозатор ополаскивателя пуст

Убедитесь, что прибор находится в пользовательском режиме.

1. Сразу же нажмите на кнопку выбора программ.

Индикатор 120min начнет мигать.

2. Дождитесь состояния, при котором индикатор 120min продолжит мигать, а остальные индикаторы программ погаснут.

Индикатор отображает текущую настройку:

- горит = уведомление о том, что дозатор ополаскивателя пуст, включено.
- не горит = уведомление о том, что дозатор ополаскивателя пуст, выключено.

3. Для изменения установки нажмите кнопку программы.
4. Нажмите кнопку «Вкл/Выкл» для подтверждения настройки.

6.4 Звуковая сигнализация

В случае возникновения неисправности прибором выдаются звуковые сигналы. Данные звуковые сигналы отключить невозможно.

По окончании программы также выдается звуковой сигнал. По умолчанию выдача звукового сигнала отключена, но ее можно включить.

Включение звукового сигнала по окончании работы программы

Убедитесь, что прибор находится в пользовательском режиме.

1. Дважды нажмите на кнопку выбора программы.

Индикатор 90min начнет мигать.

2. Дождитесь состояния, при котором индикатор 90min продолжит мигать, а остальные индикаторы программ погаснут.

Индикатор отображает текущую настройку:

- не горит = звуковая сигнализация отключена.
- горит = звуковая сигнализация включена.

[1)] Для надлежащей работы умягчителя воды требуется регулярная регенерация смолы в устройстве смягчения. Данная процедура выполняется автоматически и является частью нормальной работы посудомоечной машины. Частота регенерации зависит от настройки уровня умягчителя воды. Чем выше уровень, тем чаще происходит регенерация. При высоких уровнях регенерация происходит дважды за цикл: во время мытья посуды и после заключительного ополаскивания. При более низких уровнях регенерация происходит только после заключительного ополаскивания. Промывка смягчителя происходит в начале следующего цикла. На высоких уровнях она дополнительно выполняется по окончании мытья посуды. Промывка умягчителя завершается полным сливом воды. Регенерация увеличивает продолжительность программы максимум на 5 мин, потребление воды максимум на 4 л, а потребление энергии — на 2 Вт·ч. В соответствии с действующими в настоящее время стандартными лабораторными условиями при жесткости воды 2,5 ммоль/л (смягчитель воды: уровень 3) регенерация будет происходить после использования каждых 62 л воды. Значения температуры и давления воды, а также напряжения в электросети, могут меняться.

3. Для изменения установки нажмите кнопку программы.
4. Нажмите кнопку «Вкл/Выкл» для подтверждения настройки.

6.5 AirDry

AirDry улучшает результаты сушки с одновременным понижением энергопотребления. На этапе сушки дверца прибора автоматически открывается и остается приоткрытой.

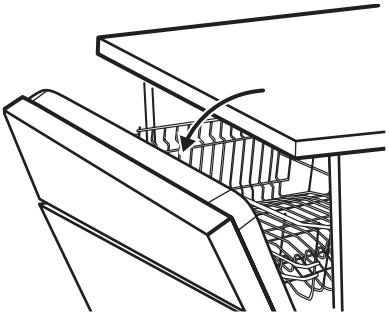

⚠ ПРЕДУПРЕЖДЕНИЕ

Не пытайтесь закрыть дверцу прибора в течение 2 минут после ее автоматического открывания. Это может привести к повреждению прибора.

AirDry включается автоматически со всеми программами, кроме (если применимо).

Продолжительность цикла сушки и время открывания дверцы зависит от выбранной программы и опций.

⚠ ПРЕДУПРЕЖДЕНИЕ

Если к прибору имеют доступ дети, рекомендуется выключить функцию AirDry, поскольку открытие дверцы может представлять опасность.

Выключение AirDry

Убедитесь, что прибор находится в пользовательском режиме.

1. Трижды нажмите на кнопку выбора программы.

Индикатор 30min начнет мигать.

2. Дождитесь состояния, при котором индикатор 30min продолжит мигать, а остальные индикаторы программ погаснут.

Индикатор отображает текущую настройку:

- не горит = функция AirDry выключена.
- не горит = функция AirDry включена.

3. Для изменения установки нажмите кнопку программы.
4. Нажмите кнопку «Вкл/Выкл» для подтверждения настройки.

7. ПЕРЕД ПЕРВЫМ ИСПОЛЬЗОВАНИЕМ

1. **Настройте уровень смягчителя для воды с учетом жесткости воды в водопроводной сети.**
2. Наполните емкость для соли.
3. Наполните дозатор ополаскивателя.
4. Откройте водопроводный кран.
5. Запустите программу со средством для мытья посуды, чтобы удалить любые загрязнения, оставшиеся после производственного процесса. Не загружайте посуду в корзины.

После запуска программы прибору требуется до 5 минут для «зарядки» ионообменной смолы в устройстве для смягчения воды. Этап мойки начнется, как только данная процедура будет завершена. Данная процедура повторяется с определенной периодичностью.

7.1 Емкость для соли

⚠ ПРЕДУПРЕЖДЕНИЕ

Используйте только соль для регенерации, предназначенную для посудомоечных машин. Не используйте поваренную соль.

Соль используется для «зарядки» ионообменной смолы в смягчителе для воды и обеспечения хороших результатов мытья в ходе ежедневного использования.

7.2 Наполнение емкости для соли

1. Поверните крышку емкости для соли против часовой стрелки и снимите ее.
2. Налейте в емкость для соли 1 л воды (только перед первым использованием).
3. Засыпьте в емкость 1 кг соли (доверху).

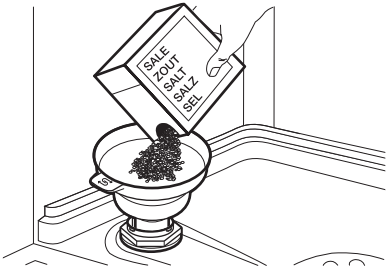

4. Осторожно встряхните воронку за ручку, чтобы стряхнуть все гранулы.
5. Уберите соль вокруг отверстия емкости для соли.

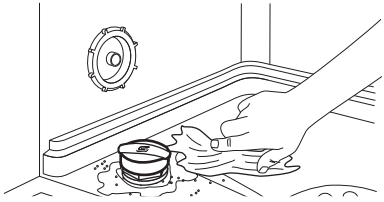

6. Чтобы закрыть емкость для соли, поверните крышку по часовой стрелке.

⚠ ПРЕДУПРЕЖДЕНИЕ

При заполнении емкости для соли из нее может вылиться вода с солью. Во избежание образования коррозии наполните емкость для соли, а затем немедленно запустите полный цикл мойки со средством для мытья посуды.

7.3 Использование моющего средства

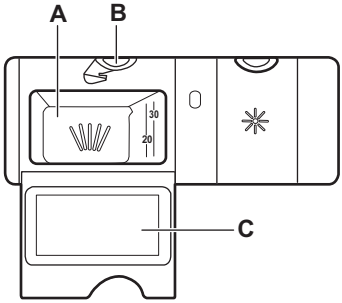

⚠ ПРЕДУПРЕЖДЕНИЕ

Используйте только моющее средство, специально предназначенное для посудомоечных машин.

1. Нажмите кнопку снятия блокировки (**B**), чтобы открыть крышку (**C**).
2. Заполните дозатор (**A**) моющим средством. Можно использовать таблетированное, порошковое или гелеобразное моющее средство.
3. Если программа включает этап предварительного мытья, загрузите не более 5 г моющего средства во внутреннюю часть дверцы посудомоечной машины.
4. Закройте крышку. Убедитесь в том, что кнопка блокировки защелкнулась.

ⓘ Не добавляйте в отделение (**A**) более 30 мл гелевого моющего средства.

Информацию о дозировке моющего средства см. в инструкции изготовителя на упаковке данного изделия. Как правило, для мытья комплекта посуды нормальной степени загрязнения достаточно не более 20 - 25 мл гелевого или 18 г порошкового моющего средства.

7.4 Наполнение дозатора ополаскивателя

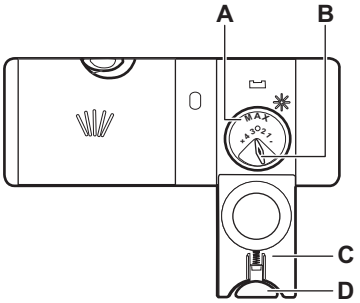

⚠ ПРЕДУПРЕЖДЕНИЕ

Отделение (**A**) только для ополаскивателя. Не наполняйте его моющим средством.

⚠ ПРЕДУПРЕЖДЕНИЕ

Используйте только ополаскиватель, специально предназначенный для посудомоечных машин.

1. Нажмите кнопку снятия блокировки (**D**), чтобы открыть крышку (**C**).
2. Наполните дозатор (**A**), пока ополаскиватель не достигнет отметки "MAX".
3. Во избежание избыточного образования пены соберите пролившийся ополаскиватель тканью, хорошо впитывающей жидкость.
4. Закройте крышку. Убедитесь в том, что кнопка блокировки защелкнулась.

ⓘ Селектор количества выдаваемого ополаскивателя (**B**) можно установить в положение от 1 (минимальное количество) до 4 или 6 (максимальное количество).

8. ЗАГРУЗКА ПОСУДОМОЕЧНОЙ МАШИНЫ

- Для лучшего результата очистки размещайте посуду в корзинах согласно инструкциям в руководстве по эксплуатации.
- Для экономии воды и электроэнергии загружайте посудомоечную машину полностью.
- Не перегружайте корзины, чтобы посудомоечная машина работала эффективно.
- Предметы посуды в корзинах не должны касаться или перекрывать друг друга. Только в этом случае вода сможет попасть на все поверхности и вымыть их.
- Загружайте только ту посуду, которая пригодна для мытья в посудомоечных машинах.
- Не мойте в посудомоечной машине посуду из следующих материалов: дерево, кость/рог, олово, медь, алюминий, тонкий фарфор с орнаментом и углеродистая сталь без защитного покрытия. Это может привести к растрескиванию, деформации, изменению цвета, появлению ржавчины, потускнению или коррозии.
- Не мойте в приборе предметы, которые могут впитывать воду (губки, бытовые ткани).
- Размещайте полые предметы (чашки, стаканы и сковороды) дном вверх, чтобы вода могла стекать.
- Стеклянные предметы не должны соприкасаться друг с другом.
- Легкие предметы загружайте в верхнюю корзину. Убедитесь в том, что загруженная посуда не перемещается.
- Загружайте столовые приборы и мелкие предметы в корзину для столовых приборов.
- Перед пуском программы убедитесь, что разбрызгиватели могут свободно вращаться.
- Отрегулируйте высоту верхней корзины по размеру больших тарелок.

8.1 Регулировка высоты верхней корзины

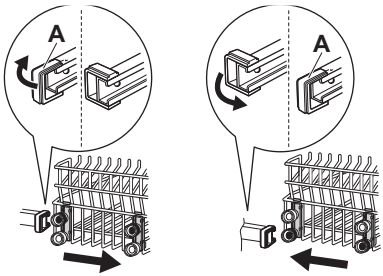

Перемещение верхней корзины в более высокое положение:

1. Выдвиньте упоры передней направляющей (A) верхней корзины наружу и выкатите корзину.
2. Установите корзину в верхнее положение и верните ограничители (A) на место.

8.2 Характеристики корзины посудомоечной машины

В комплект поставки могут входить различные аксессуары в зависимости от модели посудомоечной машины.

Нижняя корзина

Количество складных зубьев зависит от модели посудомоечной машины.

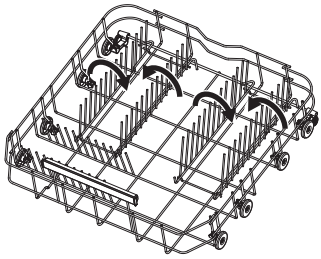

Верхняя корзина

Опорные полочки для стаканов можно сложить, чтобы освободить место для высоких тарелок.

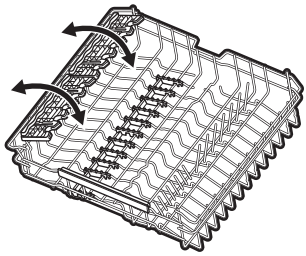

На полочках для стаканов есть канавки для фиксации бокалов, а резиновые шипы обеспечивают устойчивость.

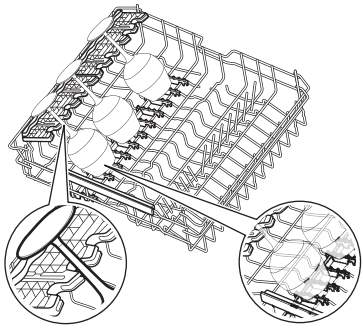

Корзина для столовых приборов

Поместите корзину для столовых приборов в правый передний угол нижней корзины. Используйте ее для столовых приборов и мелких предметов.

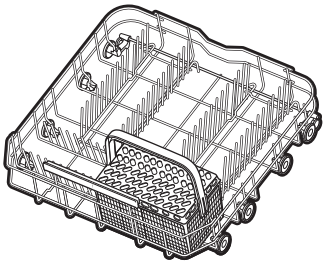

Как убрать аксессуары

Полочки для стаканов и резиновые выступы можно на время убрать, чтобы разместить громоздкие предметы.

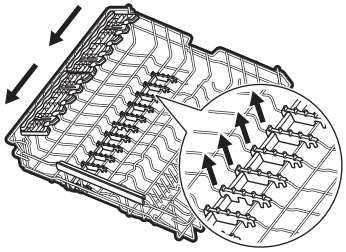

Максимальная высота посуды (мм)

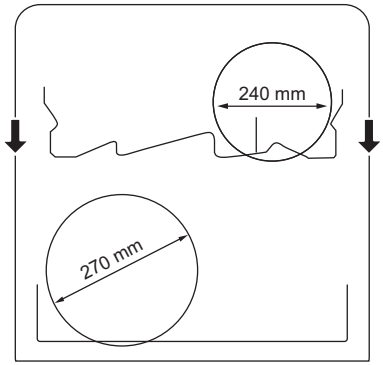

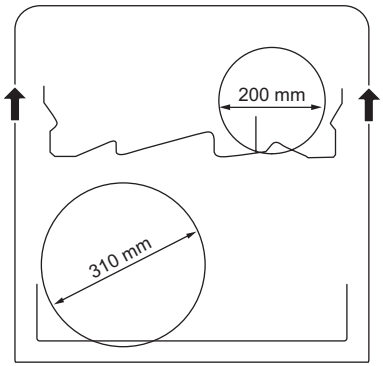

8.3 Примеры загрузки посудомоечных машин

Нижняя корзина

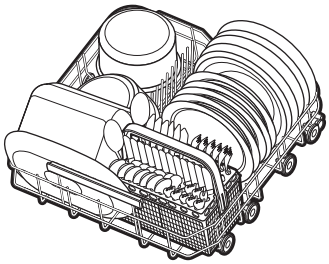

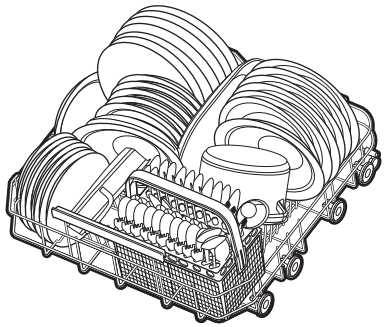

Верхняя корзина

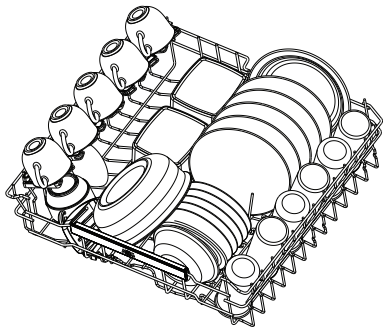

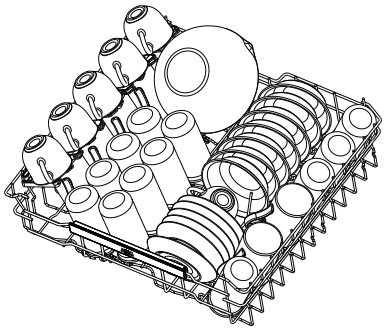

Корзина для столовых приборов

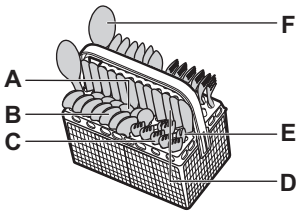

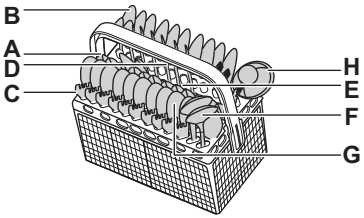

A. Чайная ложка
B. Столовая ложка
C. Вилка
D. Нож
E. Сервировочная вилка
F. Сервировочная ложка
G. Десертная ложка
H. Половник для подливки

9. ЕЖЕДНЕВНОЕ ИСПОЛЬЗОВАНИЕ

1. Откройте водопроводный кран.
2. Включите прибор нажатием кнопки включения/выключения.
3. Если горит индикатор, заполните емкость для соли.
4. Если горит индикатор, заполните дозатор ополаскивателя.
5. Загрузите корзины.
6. Заполните дозатор моющего средства.
7. Выберите и запустите программу.
8. По завершении программы закройте водопроводный кран.

9.1 Настройка и запуск программы

Запуск программы

1. Приоткройте дверцу прибора.
2. Включите прибор нажатием на кнопку «Вкл/Выкл». Убедитесь, что прибор находится в режиме выбора программы.
3. Нажимайте на кнопку выбора программ до тех пор, пока не замигает индикатор требуемой программы.
4. Закройте дверцу прибора для запуска программы.

Запуск программы с использованием отсрочки пуска

1. Задайте программу.
2. Нажмите на кнопку отсрочки пуска, чтобы задержать пуск программы на три часа.

Загорается индикатор 3h.

3. Закройте дверцу прибора для запуска обратного отсчета.

Во время обратного отсчета изменить программу невозможно.

После окончании обратного отсчета произойдет запуск программы.

Открывание дверцы во время работы прибора

Открывание дверцы во время выполнения программы приводит к остановке работы

прибора. Это может повлиять на показатели энергопотребления и на продолжительность программы. При закрывании дверцы прибор продолжает работу с момента, на котором она была прервана.

ⓘ Не пытайтесь закрыть дверцу прибора в течение 2 минут после автоматического открывания в программе AirDry, так как это может привести к его повреждению.
Если в дальнейшем закрыть дверцу как минимум на 3 минуты, выполняемая программа будет завершена.

При отмена отсрочки пуска

Нажмите и удерживайте кнопку «Вкл/Выкл» в течение 3 секунд, пока прибор не перейдет в режим выбора программы.

При отмене отсрочки пуска необходимо заново задать программу.

Отмена программы

Нажмите и удерживайте кнопку «Вкл/Выкл» в течение 3 секунд, пока прибор не перейдет в режим выбора программы.

Перед запуском новой программы убедитесь в наличии моющего средства в дозаторе моющего средства.

Окончание программы

После завершения программы посудомоечная машина автоматически выключается.

Все кнопки неактивны за исключением кнопки включения/выключения.

Автоматическое выключение

Данная функция экономит электроэнергию, выключая прибор, когда он не работает.

Запуск функции происходит в следующих условиях:

- При завершении программы.
- Через 5 минут, если не запускается ни одна программа и не нажимается ни одна кнопка.

10. УКАЗАНИЯ И РЕКОМЕНДАЦИИ

10.1 Общие положения

Следуйте рекомендациям ниже для получения оптимальных результатов мытья и сушки в ходе каждодневного использования прибора, а также с целью защиты окружающей среды.

- Согласно данной инструкции, примытье посуды в посудомоечноймашине обычно требуется меньшеводы и электроэнергии, чем примытье посуды руками.
- Для сохранения воды и электроэнергии загружайте посудомоечную машину полностью. Для оптимальных результатов мойки размещайте посуду в корзинах согласно Инструкции. Не перегружайте корзины.
- Не промывайте посуду вручную перед тем, как поместить ее в посудомоечную машину. Это повышает потребление воды и электроэнергии. При необходимости выберите программу с предварительной мойкой.
- Перед помещением тарелок и пустых чашек и бокалов в посудомоечную машину удаляйте с них крупные остатки пищи.
- Предметы посуды в корзинах не должны касаться или перекрывать друг друга. Только в этом случае вода сможет добраться до всей посуды и помыть ее.
- Выберите программу в соответствии с типом загрузки и степенью ее загрязненности. ECO обеспечивает наиболее эффективное использование воды и электроэнергии.
- Для предотвращения образования известкового налета внутри прибора:
  - По мере необходимости заполняйте контейнер для соли.
  - Используйте рекомендованные дозировки моющего средства и ополаскивателя.
  - Убедитесь, что текущий уровень смягчителя для воды соответствует жесткости воды в водопроводной сети.
  - Следуйте инструкциям, изложенным в главе «Уход и очистка».

10.2 Использование соли, ополаскивателя и моющего средства

- Используйте только соль, ополаскиватель и моющее средство для посудомоечных машин. Использование других средств может привести к повреждению прибора.
- В регионах с жесткой и очень жесткой водой для достижения оптимальных результатов мытья и сушки рекомендуется использовать базовое моющее средство (порошок, гель или таблетки без добавок) и отдельно — ополаскиватель и соль.
- За время короткой программы таблетки могут раствориться не полностью, что может привести к оседанию остатков моющего средства на посуде. Ознакомьтесь с информацией на упаковке продукта. Используйте таблетки с более длительными программами.
- Не превышайте указанную дозировку моющего средства. Недостаточное количество моющего средства может привести к неудовлетворительным результатам мойки и образованию налета от жесткой воды или пятен на посуде. Использование слишком большого количества моющего средства с мягкой или умягченной водой приводит к оседанию остатков моющего средства на поверхности посуды. См. инструкции на упаковке моющего средства.
- Не превышайте указанную дозировку ополаскивателя. Использование недостаточного количества ополаскивателя ухудшает результаты сушки. Использование слишком большого количества ополаскивателя приводит к образованию синеватого налета на поверхности посуды.
- Проверьте правильность уровня умягчителя для воды. При чрезмерно высоком уровне вода становится слишком мягкой, что может вызвать коррозию стекла. Порядок регулирования уровня умягчителя описан в главе «Настройки».

10.3 Что делать, если необходимо прекратить использовать таблетированное моющее средство

Прежде чем перейти к использованию моющего средства, соли и ополаскивателя по отдельности произведите следующие действия:

1. Установите максимальный уровень смягчителя для воды.
2. Убедитесь, что емкость для соли и дозатор ополаскивателя заполнены.
3. Запустите самую короткую программу, содержащую этап ополаскивания. Не добавляйте моющее средство и не загружайте посуду в корзины.
4. Когда программа будет завершена, скорректируйте уровень жесткости смягчителя для воды в соответствии с жесткостью воды в вашем регионе.
5. Задайте дозировку ополаскивателя.
6. Включите уведомление о том, что дозатор ополаскивателя пуст.

10.4 Перед запуском программы

Перед запуском выбранной программы убедитесь, что:

- Фильтры очищены и установлены правильно.
- Крышка емкости для соли плотно закручена.
- Разбрызгиватели не засорены.
- Загружено достаточное количество соли и ополаскивателя.
- Посуда правильно расположена в корзинах.
- Выбранная программа подходит для типа посуды и степени ее загрязненности.
- Используется надлежащее количество моющего средства.

10.5 Разгрузка корзин

1. Прежде чем доставать посуду из прибора, дайте ей остыть. Горячую посуду легко повредить.
2. Вначале вынимайте посуду из нижней корзины, потом - из верхней

ⓘ По окончании программы на внутренних поверхностях камеры прибора все еще может оставаться вода.

11. УХОД И ОЧИСТКА

ВАЖНОЕ ЗАМЕЧАНИЕ

Перед выполнением очистки и обслуживания выключите прибор и извлеките вилку сетевого шнура из розетки.

Грязные фильтры и засоренные разбрызгиватели негативно сказываются на качестве мытья.

Фильтры имеют функцию самоочистки и не требуют очистки после каждого использования. Выполняйте очистку фильтров раз в неделю. Очищайте распылительные форсунки каждые два месяца или чаще, как только заметите остатки продуктов на посуде после завершения программы. Частота очистки может зависеть от частоты использования прибора.

11.1 Очистка наружных поверхностей

- Протрите прибор мягкой влажной тканью.
- Используйте только нейтральные моющие средства. Для панели управления используйте воду без моющих средств.
- Не используйте абразивные средства, абразивные чистящие мочалки или растворители.

11.2 Очистка внутренних деталей

- Протирайте прибор изнутри мягкой влажной тканью.
- Не используйте абразивные средства, царапающие губки, острые инструменты, едкие химикаты, металлические мочалки и растворители.
- Раз в неделю протирайте дверцу, в том числе и резиновый уплотнитель.
- Для поддержания производительности прибора применяйте специализированное средство для очистки посудомоечных машин не реже чем каждые два месяца. Точно следуйте инструкциям на упаковке средства.

11.3 Удаление посторонних предметов

Проверяйте фильтры и отстойник после каждого использования посудомоечной машины. Посторонние предметы (напр., осколки стекла, фрагменты пластика, костей или зубочисток и т. д.) ухудшают производительность мойки и могут привести к повреждению сливного насоса.

⚠ ПРЕДУПРЕЖДЕНИЕ

Если извлечь посторонние предметы не удается, обратитесь в авторизованный сервисный центр.

1. При разборке системы фильтров руководствуйтесь сведениями из данной главы.
2. Удалите посторонние предметы вручную.
3. При сборке системы фильтров руководствуйтесь сведениями из данной главы.

11.4 Очистка фильтров

Система фильтров состоит из 3 деталей.

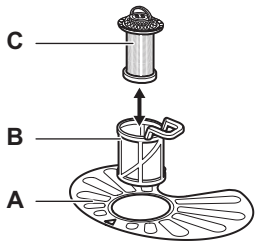

1. Поверните фильтр (**B**) против часовой стрелки и извлеките его.

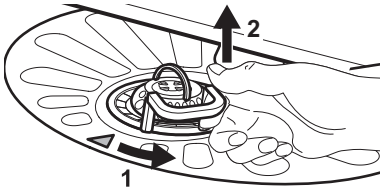

2. Извлеките фильтр (**C**) из фильтра (**B**).
3. Снимите плоский фильтр (**A**).
4. Промойте фильтры.

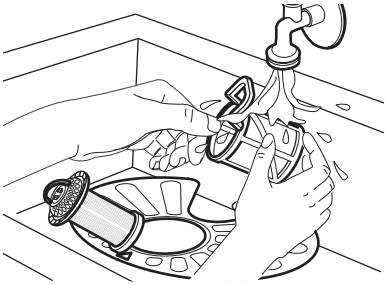

5. Убедитесь в отсутствии остатков еды или загрязнений на краю отстойника или вокруг него.
6. Установите на место плоский фильтр (**A**). Убедитесь, что он правильно расположен под двумя направляющими.



7. Соберите фильтры (**B**) и (**C**).
8. Установите фильтр (**B**) обратно в плоский фильтр (**A**). Поверните его по часовой стрелке до фиксации.

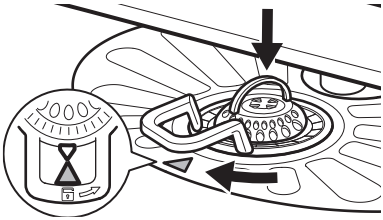

⚠ **ПРЕДУПРЕЖДЕНИЕ**

Неправильная установка фильтров приведет к неудовлетворительным результатам мойки и повреждению прибора.

11.5 Очистка нижнего разбрызгивателя

1. Для извлечения нижнего разбрызгивателя потяните его движением вверх.

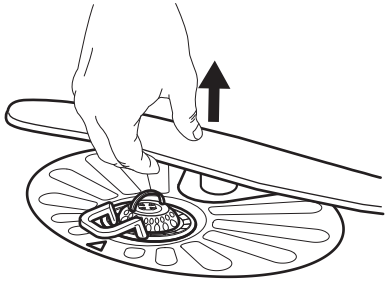

2. Промойте разбрызгиватель под струей воды. Для удаления частиц грязи из отверстий воспользуйтесь тонким острым предметом, например, зубочисткой. Промойте отверстия водой, чтобы смыть загрязнения изнутри.
3. Для установки разбрызгивателя на место нажмите по направлению вниз.

11.6 Очистка верхнего разбрызгивателя

Не снимайте верхний разбрызгиватель. Если отверстия разбрызгивателя засорены, удалите частицы грязи с помощью предмета с тонким кончиком, например, зубочистки.

11.7 Очистка фильтра наливного шланга

1. закройте водопроводный кран.
2. Поверните фиксатор (A) по часовой стрелке. Отсоедините шланг.

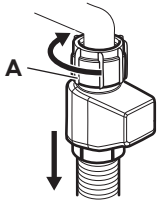

3. Очистите фильтр наливного шланга.

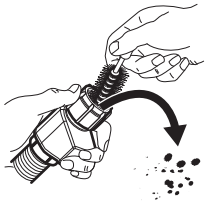

12. ПОИСК И УСТРАНЕНИЕ НЕИСПРАВНОСТЕЙ

12.1 Поиск и устранение неисправностей

Информация о возможных неисправностях приводится в таблице ниже. В случае ряда неисправностей начинает периодически мигать определенный индикатор и отображается код неисправности.

Большинство возможных неполадок можно устранить без обращения в авторизованный сервисный центр.

Проверив прибор, выключите и включите его. Если неисправность устранить не удалось, обратитесь в авторизованный сервисный центр.

ВАЖНОЕ ЗАМЕЧАНИЕ

Закройте водопроводный кран, отключите прибор от электросети и не пользуйтесь им до устранения неисправности.

Невозможно включить прибор.

- Убедитесь в том, что вилка кабеля питания вставлена в розетку.
- Убедитесь в том, что предохранитель на электрощите не поврежден.

Программа не запускается.

- Убедитесь в том, что дверца прибора закрыта.
- Если настроен отложенный запуск, отмените обратный отсчет времени или дождитесь его завершения.
- Прибор производит «зарядку» смолы внутри умягчителя для воды. Продолжительность процедуры составляет приблизительно 5 минут.

В прибор не поступает вода. Индикатор прерывисто мигает по 1 разу. Периодически по 1 разу выдается звуковой сигнал.

- Убедитесь в том, что кран подачи воды открыт.
- Убедитесь в том, что давление подачи воды не слишком низкое. Обратитесь в местную службу водоснабжения за дополнительной информацией.
- Убедитесь в том, что водопроводный кран не засорен.
- Убедитесь в том, что фильтр наливного шланга не засорен.
- Убедитесь в том, что наливной шланг не перекручен и не передавлен.

Прибор не сливает воду. Индикатор прерывисто мигает по 2 раза. Периодически по 2 раза выдается звуковой сигнал.

- Убедитесь в том, что отверстие сливной трубы не засорено.
- Убедитесь в том, что внутренняя система фильтрации не засорена.
- Убедитесь в том, что сливной шланг не перекручен и не передавлен.

Сработала система защиты от перелива. Индикатор прерывисто мигает по 3 раза. Периодически по 3 раза выдается звуковой сигнал.

- Закройте водопроводный кран.
- Убедитесь в правильности установки прибора.
- Загружайте корзины в соответствии с указаниями в руководстве пользователя.

Неисправность датчика определения уровня воды. Индикатор прерывисто мигает по 4 раза. Периодически по 4 раза выдается звуковой сигнал.

- Убедитесь в том, что фильтры чистые.
- Выключите и включите прибор.

Неисправность насоса мойки или насоса слива. Индикатор прерывисто мигает по 5 раз. Периодически по 5 раз выдается звуковой сигнал.

- Выключите и включите прибор.

Температура воды внутри прибора слишком высока или неисправен датчик температуры. Индикатор прерывисто мигает по 6 раз. Периодически по 6 раз выдается звуковой сигнал.

- Убедитесь, что температура подаваемой воды не превышает 60°C.
- Выключите и включите прибор.

Техническая неисправность прибора. Индикатор прерывисто мигает по 12 раз. Периодически по 12 раз выдается звуковой сигнал.

- Выключите и включите прибор.

Слишком высокий уровень воды внутри прибора. Индикатор прерывисто мигает по 15 раз. Периодически по 15 раз выдается звуковой сигнал.

- Выключите и включите прибор.
- Убедитесь в том, что фильтры чистые.
- Убедитесь в том, что сливной шланг установлен на надлежащей высоте над уровнем пола. Подробнее в инструкциях по установке.

Во время выполнения цикла прибор останавливает и возобновляет работу чаще обычного.

- Это нормально. Так обеспечиваются оптимальные результаты очистки и экономия электроэнергии.

Программа выполняется слишком долго.

- Если настроен отложенный запуск, отмените обратный отсчет времени или дождитесь его завершения.

Происходит небольшая утечка со стороны дверцы прибора.

- Прибор не выровнен по горизонтали. Слегка вывинтите или завинтите регулировочные ножки (если предусмотрено в данной модели).
- Дверца прибора находится не по центру внутренней камеры. Отрегулируйте заднюю ножку (если подобная регулировка доступна).

Дверца прибора закрывается с трудом.

- Прибор не выровнен по горизонтали. Слегка вывинтите или завинтите регулировочные ножки (если предусмотрено в данной модели).
- Столовые приборы частично выступают за пределы корзин.

Во время цикла мойки дверца прибора открывается.

- Запускается функция AirDry для улучшения результатов сушки при одновременном энергосбережении. Порядок выключения этой функции описан в главе «Настройки».

Изнутри прибора доносится дребезжание или стук.

- Столовые приборы размещены в корзинах ненадлежащим образом. См. главу «Загрузка посудомоечной машины».
- Убедитесь в том, что разбрызгиватели свободно вращаются.

Работа прибора приводит к срабатыванию автоматического выключателя.

- Создаваемая одновременной работой ряда приборов нагрузка превышает допустимую. Проверьте значение разрешенной силы тока в розетке и максимальную величину на счетчике или выключите один из работающих приборов.
- Повреждение в электрической цепи внутри прибора. Обратитесь в авторизованный сервисный центр.

12.2 Неудовлетворительные результаты мойки и сушки

Плохие результаты мытья посуды.

- Используйте программы более интенсивной мойки.
- Очистите разбрызгиватель и фильтр. Подробнее в разделе Уход и очистка.
- Подробнее в разделах Ежедневное использование, Указания и рекомендации и брошюре, описывающей загрузку корзин.

Неудовлетворительные результаты сушки

- Столовые приборы слишком долго находились в закрытом приборе.
- Ополаскиватель отсутствует или дозировка ополаскивателя слишком мала. Наполните дозатор ополаскивателя или повысьте уровень ополаскивания.
- Возможно, предметы из пластика потребуется вытереть полотенцем.
- Для достижения оптимальных результатов сушки включите функцию AirDry.
- Всегда используйте ополаскиватель, даже с таблетированным моющим средством.

Белые разводы на стаканах и тарелках.

- Слишком большое количество выдаваемого ополаскивателя. Уменьшите количество ополаскивателя.
- Добавлено слишком большое количество моющего средства.

Пятна и высохшие капли воды на стаканах и тарелках.

- Недостаточная дозировка ополаскивателя. Увеличьте количество ополаскивателя.
- Причиной может быть качество ополаскивателя.

Посуда остается мокрой.

- Для достижения оптимальных результатов сушки включите функцию AirDry.
- Была выбрана программа без этапа сушки или с этапом сушки при низкой температуре.
- Дозатор ополаскивателя пуст.
- Причиной может быть качество ополаскивателя.
- Причиной может быть качество таблетированного моющего средства. Попробуйте таблетированное средство другого производителя или включите дозатор ополаскивателя и используйте ополаскиватель одновременно с таблетированным моющим средством.

Внутри прибора есть влага.

- Это не является признаком неисправности прибора. На стенках прибора конденсируется влага из воздуха.

Необычно сильное пенообразование в ходе мойки.

- Используйте только моющее средство, специально предназначенное для посудомоечных машин.
- Используйте моющее средство другого производителя.
- Не ополаскивайте посуду под проточной водой.

На столовых приборах есть следы ржавчины.

- В воде, используемой для мытья, слишком высокое содержание солей. См. главу **«Умягчитель для воды»**.
- Столовые приборы из серебра и нержавеющей стали оказались рядом друг с другом. Не ставьте изделия из серебра и нержавеющей стали рядом друг с другом.

По окончании программы в дозаторе остается моющее средство.

- Таблетированное моющее средство застряло в дозаторе и не было полностью вымыто водой.
- Моющее средство вымывается из дозатора не полностью. Убедитесь в том, что разбрызгиватель не заблокирован и не засорен.
- Убедитесь в том, что изделия в корзинах не препятствуют открыванию крышки дозатора моющего средства.

Внутри прибора присутствует неприятный запах.

- См. главу **«Очистка внутренних частей»**.

На столовых приборах, внутренней камере и внутренней стороне дверцы образуется известковый налет.

- Низкий уровень соли; проверьте индикатор наличия соли.
- Крышка емкости для соли неплотно закручена.
- Водопроводная вода имеет высокую жесткость. См. главу **«Умягчитель для воды»**.
- Используйте соль и установите регенерацию умягчителя для воды даже при использовании универсального таблетированного средства. См. главу **«Умягчитель для воды»**.
- В случае образования известкового налета производите очистку прибора с помощью соответствующих моющих средств.
- Попробуйте другое моющее средство.
- Обратитесь к производителю моющего средства.

Сколы, обесцвечивание или помутнение столовых приборов.

- Размещайте в прибор только посуду, предназначенную для мытья в посудомоечной машине.
- Будьте внимательны при загрузке и разгрузке корзины. Сверяйтесь с брошюрой, описывающей загрузку корзин.
- Деликатные предметы укладывайте в верхнюю корзину.

13. ТЕХНИЧЕСКИЕ ДАННЫЕ

Размеры	Ширина / высота / глубина (мм)	596 / 818 - 898 / 550
Подключение к электросети [1]	Напряжение (В)	220 - 240
	Частота (Гц)	50
Давление поступающей воды	Мин. / макс. МПа (бар)	0.05 (0.5) / 1 (10)
Подача воды	Холодная вода или горячая вода (°C) [2]	мин. 5–макс. 60
Вместимость	Количество комплектов посуды	13

[1] Другие значения приведены на табличке с техническими данными.

[2] Если горячая вода подается из системы, использующей альтернативный источник энергии (например, солнечные панели), подключайте машину к водопроводу горячей воды, чтобы снизить потребление энергии.

13.1 Ссылка на базу данных EU EPREL

QR-код на ярлыке энергопотребления, идущем в комплекте с прибором, содержит веб-ссылку на страницу регистрации прибора в базе данных EU EPREL. Сохраните этикетку для справки наряду с руководством пользователя и другими документами, идущими в комплекте с прибором.

Информацию о производительности прибора можно также найти в базе данных EU EPREL. Для этого перейдите по ссылке https://eprel.ec.europa.eu и введите название модели и номер изделия, которые указаны на табличке с техническими данными прибора. См. главу «Описание прибора».

14. ОХРАНА ОКРУЖАЮЩЕЙ СРЕДЫ

Материалы с символом следует сдавать на переработку ♺Поместите элементы упаковки в соответствующие контейнеры для сбора вторичного сырья. Сдавая электрические и электронные приборы на переработку, вы вносите свой вклад в защиту окружающей среды и здоровья человека. Не утилизируйте приборы, помеченные символом с бытовыми отходами. Прибор следует доставить в место раздельного накопления и сбора отходов потребления или в пункт сбора использованной бытовой техники для последующей утилизации.



CE

156838620-A-042026