Electrolux

electrolux.com/register



EW8WB864T3

NO Bruksanvisning | **Kombinert vask-tørk**

Velkommen til Electrolux! Takk for at du valgte produktet vårt.



Få råd om bruk, brosjyrer, hjelp til feilsøking, og informasjon om service og reparasjon:
www.electrolux.com/support

Med forbehold om endringer.

INNHOLD

1. SIKKERHETSINFORMASJON..... 2
2. SIKKERHETSANVISNINGER.....5
3. PRODUKTBESKRIVELSE.....7
4. TEKNISKE DATA.....8
5. MONTERING..... 8
6. BETJENINGSPANEL..... 19
7. VELGER OG KNAPPER.....21
8. PROGRAMMER.....25
9. WI-FI – SETTE OPP TILKOBLING..... 32
10. INNSTILLINGER..... 35
11. FØR FØRSTEGANGS BRUK..... 35
12. DAGLIG BRUK – KUN VASKING..... 36
13. DAGLIG BRUK – VASKING OG TØRKING.....40
14. DAGLIG BRUK – KUN TØRKING.....41
15. LO I TØYET.....42
16. RÅD OG TIPS.....43
17. STELL OG RENGJØRING.....45
18. FEILSØKING.....51
19. FORBRUKSVERDIER..... 56
20. BESKYTTELSE AV MILJØET.....58

1. ⚠ SIKKERHETSINFORMASJON

 Les de vedlagte instruksjonene nøye før du starter installasjon og bruk av dette produktet.
Produsenten er ikke ansvarlig for personskader eller andre skader som følge av feilaktig montering eller bruk.
Instruksjonene må alltid oppbevares på et trygt og tilgjengelig sted for fremtidig behov.

1.1 Sikkerhet for barn og utsatte mennesker

⚠ **ADVARSEL!**

Fare for kvelning, skade eller permanent uførhet.

- Dette produktet kan brukes av barn fra 8 år og oppover og personer med reduserte fysiske, sensoriske eller mentale evner eller manglende erfaring og kunnskap, dersom de får tilsyn eller instruksjoner om bruken av produktet på en sikker måte, og forstår farene som er involvert.
- Barn mellom 3 og 8 år og personer med svært omfattende og komplekse funksjonsnedsettelser må holdes på avstand fra produktet med mindre de er under tilsyn til enhver tid.
- Barn yngre enn 3 år må holdes på avstand fra produktet med mindre de er under tilsyn til enhver tid.
- Barn bør være under oppsyn for å sikre at de ikke leker med apparatet.
- Oppbevar all emballasje utilgjengelig for barn og kast den på riktig måte.
- Oppbevar vaskemidler utilgjengelig for barn.
- Hold barn og kjæledyr borte fra produktet når døren er åpen.
- Hvis produktet har en barnesikring, bør den aktiveres.
- Rengjøring og vedlikehold av produktet skal ikke utføres av barn.

1.2 Generell sikkerhet

- Dette produktet er kun for vasking og tørking av maskinvaskbar og tørkbar klesvask av husholdningstypen.
- Ikke bruk tørkefunksjonen hvis tøyet er skittent fra industrielle kjemikalier.
- Dette produktet er beregnet for bruk innendørs i husholdninger.
- Dette produktet kan brukes på kontorer, hotellrom, rom for bed & breakfast, gårdsgjestehus og andre lignende steder hvor slik bruk ikke overstiger (gjennomsnittlig) bruksnivåer for husholdningsrom.
- Produktets spesifikasjoner må ikke endres.
- Ikke monter produktet bak en låsbar dør, en skyvedør eller en dør med et hengsel på motsatt side, som forhindrer at døren kan åpnes helt.

- Ikke sett støpselet i stikkontakten før monteringen er fullført. Kontroller at støpselet er tilgjengelig etter monteringen.
- Ventilasjonsåpningen i sokkelen må ikke blokkeres av et teppe, matte eller andre gulvbelegg.
- ADVARSEL: Produktet må ikke tilføres strøm gjennom en ekstern bryterenhet, for eksempel en tidsbryter, eller koples til en krets som regelmessig slås av og på av en annen elektrisk enhet.
- Påse at det er god luftventilasjon der produktet er installert for å unngå at uønskede gasser fra eventuelle produkter som drives med brennbart drivstoff, deriblant åpen ild, ikke blir blandet med luften i rommet.
- Avtrekksluft må ikke slippes ut i en røykkanal som brukes til avtrekksluft fra produkter som brenner gass eller annet brensel.
- Driftsvanntrykket ved inngangspunktet for vannet fra uttakstilkoblingen må være mellom 0,5 bar (0,05 MPa) og 10 bar (1,0 MPa).
- Maksimal tøymengde for produktet er8.0 kg. Ikke overskrid maksimal tøymengde for hvert program (se kapittelet "Programmer").
- Produktet skal kobles til vannforsyningen med det nye medfølgende slangesettet eller andre nye slangesett fra et autorisert servicesenter.
- Gamle slangesett må ikke brukes på nytt.
- Om stikkontakten er skadet må den erstattes av produsenten, et autorisert servicesenter eller tilsvarende kvalifiserte personer for å unngå at den kan utgjøre en elektrisk fare.
- Tørk alltid av lo eller annet rusk som har samlet seg rundt produktet.
- Artikler som har blitt tilsølt med stoff som matolje eller mineralolje, aceton, alkohol, bensin, parafin, flekkfjernere, terpentin, voks og voksfjerner skal vaskes separat i varmt vann med en ekstra mengde vaskemiddel før de tørkes i vask/tørk maskinen.

- Ikke bruk produktet hvis plaggene har blitt sølt til med industrikjemikalier.
- Ikke tørk uvaskede plagg i vask-tørk-søylen.
- Artikler som skumgummi (lateks), dusjhetter, vanntette tekstiler, gummiforede artikler, klær med skulderputer av skumgummi eller hodeputer av skumgummi skal ikke tørkes i vask/tørk maskinen.
- Tøymykner og lignende produkter skal kun brukes som spesifisert i bruksanvisningen fra produsenten.
- Fjern alle gjenstander fra ting som kan antennes, slik som lightere eller fyrstikker.
- ADVARSEL: Stopp aldri vask/tørk maskinen før den er på slutten av tørkeprogrammet, unntatt om alle plaggene fjernes raskt og legges utover slik at restvarmen forsvinner.
- Den siste delen av et vask-tørk-syklusen gjennomføres uten varme (nedkjølingsfase) for at plaggene skal bli liggende ved en temperatur som gjør at de ikke blir ødelagt.
- Ikke bruk høytrykksspyler og/eller damp til å rengjøre produktet.
- Rengjør produktet med en fuktet klut. Bruk kun nøytralt vaskemiddel. Du må aldri bruke skurende oppvaskmidler, skuresvamper, løsemidler eller metallgjenstander.
- Slå av produktet og trekk støpselet ut av stikkontakten før det utføres noe vedlikehold.

2. SIKKERHETSANVISNINGER

2.1 Montering

ⓘ

Installasjonen skal være i overensstemmelse med nasjonale forskrifter.

- Følg installasjonsanvisningene som følger med produktet.
- Bruk ikke apparatet før du installerer det i en innebygget enhet med hensyn til sikkerhet.
- Ikke monter eller bruk produktet hvor temperaturen er under 0 °C eller hvor det kan bli utsatt for vær.
- Sørg for at produktet alltid er vertikalt under transport.
- Sørg for at det er luftsirkulasjon mellom produktet og gulvet.
- Fjern emballasjen og transportboltene.
- Sørg for at gulvet der produktet monteres er flatt, stabilt, varmebestandig og rent.
- Ta vare på transportboltene. Dersom produktet skal flyttes i fremtiden, må det festes igjen slik at trommelen er låst og ikke blir skadet.

- Vær alltid forsiktig når du flytter produktet. Det er tungt. Bruk alltid vernebriller og lukket fottøy.
- Ikke monter eller bruk et skadet produkt.
- Ikke monter apparatet et sted hvor døren til apparatet ikke kan åpnes helt.
- Juster føttene for å oppnå nødvendig avstand mellom produktet og gulvet.
- Når produktet settes på plass må det kontrolleres at det står i vater. Gjør det ikke det, justeres føttene til det er i vater.

2.2 Elektrisk tilkobling

⚠ ADVARSEL!

Fare for brann og elektrisk støt.

- ADVARSEL: Dette apparatet er konstruert for å monteres / kobles til en jordingstilkobling i bygningen.
- Bruk alltid en korrekt montert, jordet stikkontakt.
- Ikke bruk grenuttak eller skjøteledninger.
- Ikke trekk i kabelen for å koble fra produktet. Trekk alltid i selve støpselet.
- Ikke berør strømkabelen eller støpselet med våte hender.

2.3 Vanntilkobling

- Inntaksvannet skal ikke være varmere enn 25 °C.
- Ikke påfør skade på vannslangene.
- La vannet renne til det er rent og klart før du kopler til nye rør eller rør som ikke er blitt brukt på lengre tid, der reparasjonsarbeid er blitt utført eller nye enheter er blitt montert (vannmålere osv.).
- Sørg for at det ikke er synlige vannlekkasjer under og etter første gangs bruk av apparatet.
- Ikke bruk en forlengingsslange dersom inntaksslangene er for korte. Kontakt det autoriserte servicesenteret for å erstatte inntaksslangen.
- Når du pakker opp apparatet er du mulig at du ser vann som renner fra avløpsslangen. Dette kommer av produkttesting av vann i fabrikken.
- Du kan forlenge avløpsslangen til maks 400 cm. Kontakt autorisert servicesenter når det gjelder den andre avløpsslangen og forlengelsen.
- Kontroller at det er tilgang til vannkranen etter monteringen.

2.4 Bruk

⚠ ADVARSEL!

Risiko for personskade, elektrisk støt, brannskader, eller skade på produktet.

- Legg ikke brennbare produkter, eller gjenstander som er fuktet med brennbare produkter, inn i eller i nærheten av apparatet.
- Ikke berør glasset i døren mens et vaskeprogram er i gang. Glasset kan bli varmt.
- Ikke tørk skadede enheter (raknet eller revnet) som inneholder fyll.
- Dersom skittentøyet er vasket med flekkfjerner, skal du ta en ekstra skylling før du starter tørkeprogrammet.
- Pass på å fjerne alle metallgjenstander fra tøyet.
- Tørk kun tekstiler som er egnet for å bli tørket i produktet. Følg vaskeanvisningene på plaggets vaskelapp.
- Ikke sitt eller stå på den åpne døren til apparatet.
- Ikke tørk plagg som er dryppende våte i produktet.
- Ikke la varme gjenstander komme i kontakt med plastdelene på produktet.
- Fjern vaskeballen (hvis den er i bruk) før du starter et tørkeprogram.
- Bruk ikke vaskeball når du bruker et vask/tørk program.

2.5 Service

- Kontakt et autorisert servicesenter for å reparere produktet. Bruk kun originale reservedeler.
- Vær oppmerksom på at reparasjon på egen hånd eller ikke-profesjonell reparasjon kan ha sikkerhetsmessige konsekvenser og kan ugyldiggjøre garantien.
- Følgende reservedeler er tilgjengelig i minst 10 år etter at modellen er blitt avviklet: motor og motorbørster, overføring mellom motor og trommel, pumper, støtdempere og fjærer, vasketrommel, trommelspindel og tilhørende kulelager, oppvarming og varmeelementer, inkludert

varmepumper, rørledninger og tilhørende utstyr inkludert slanger, ventiler, filtre og akvastopper, trykte kretskort, elektroniske skjermer, trykkbrytere, termostater og sensorer, programvare og fastvare inkludert nullstillingsprogramvare, dør, dørhengsel og tetninger, andre tetninger, dørlåsesamling, perifere enheter av plast, slik som vaskemiddeldispensere. Varigheten kan være lengre i ditt land. For mer informasjon, besøk vår hjemmeside.
- Vær oppmerksom på at noen av disse reservedelene bare er tilgjengelige for profesjonelle reparatører, og at ikke alle reservedeler er relevante for alle modeller.
- Angående lampen(e) i dette produktet og reservedeler som selges separat: Disse lampene er ment å motstå ekstreme fysiske forhold i husholdningsprodukter, for eksempel temperatur, vibrasjon, fuktighet, eller er ment å signalisere informasjon om produktets driftsstatus. De er ikke ment å brukes i andre bruksområder og egner seg ikke til rombelysning.

2.6 Avfallsbehandling

- Koble produktet fra strømmen og vannforsyningen.
- Kutt av strømkabelen nær produktet og kast den.
- Fjern dørlåsen for å forhindre at barn eller dyr stenger seg inne i trommelen.
- Produkt skal avhendes i henhold til lokale krav for avhending av avfall fra elektrisk og elektronisk utstyr (EE-avfall).

3. PRODUKTBESKRIVELSE

3.1 Oversikt over produkt

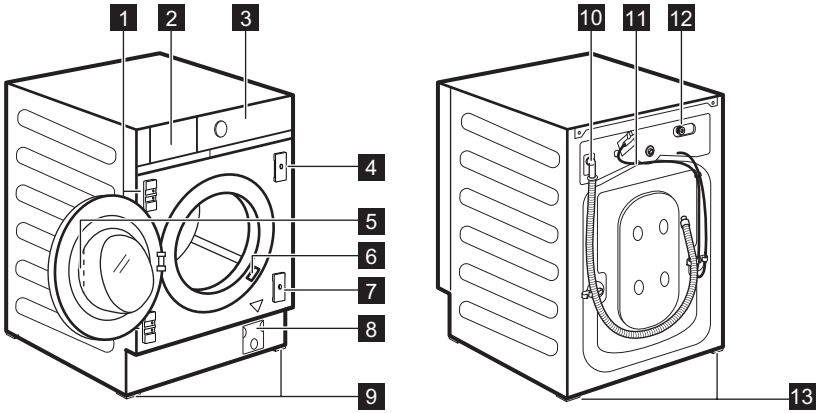

1 Hengselstøtter
2 Vaskemiddelskuff
3 Betjeningspanel
4 Magnetisk plate
5 Dørhåndtak
6 Typeskilt
7 Plate med gummivisp
8 Avløpspumpefilter
9 Fremre føtter til vatring av produkt
10 Avløpsslange
11 Strømkabel
12 Tilkobling til inntaksslange
13 Bakre føtter til vatring av produkt

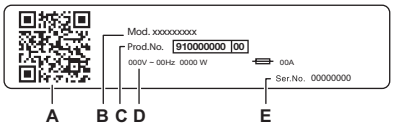

Typeskiltet rapporterer:

A. QR-kode
B. Modellnavn
C. Produktnummer
D. Elektriske klassifiseringer
E. Serienummer

Skann **QR-koden** med kameraet for å laste ned appen vår fra App Store til smartenheten din, og følg de nødvendige trinnene. Registrer produktet ditt og få mest mulig ut av det.

- Få tilgang til produktdetaljer, dokumentasjon og artikler om hvordan du bruker de beste funksjonene (brukerhåndboken er også tilgjengelig på **electrolux.com/manuals**)
- Få råd om bruk, feilsøking, service og reparasjon (også tilgjengelig på **electrolux.com/support**)
- Kjøp tilbehør, forbruksvarer og originale reservedeler til produktet (også tilgjengelig på **electrolux.com/shop**)

4. TEKNISKE DATA

Dimensjon	Bredde / Høyde / Total dybde	59.6 cm / 81.9 cm / 55.3 cm
Elektrisk tilkobling	Spenning Total effekt Sikring Frekvens	230 V 2100 W 10 A 50 Hz
Beskyttelsesnivå mot inntrengning av faste partikler og fuktighet sikret av beskyttelsesdekselet, unntatt der lavspenningsutstyret ikke er beskyttet mot fuktighet		IPX4
Vanninntak **1)**		Kaldt vann
Vannforsyningstrykk	Minimum Maksimum	0,5 bar (0,05 MPa) 10 bar (1,0 MPa)
Maksimal tøymengde	Cotton (Bomull)	8.0 kg
Maksimal tørrlast	Cotton (Bomull) Syntetisk	4.0 kg 3.0 kg

1) Koble vanninntaksslangen til en kran med 3/4" -gjenger.

5. MONTERING

ADVARSEL!

Se etter i Sikkerhetskapitlene.

5.1 Forbered installasjonen

Installering bør utføres av to personer.

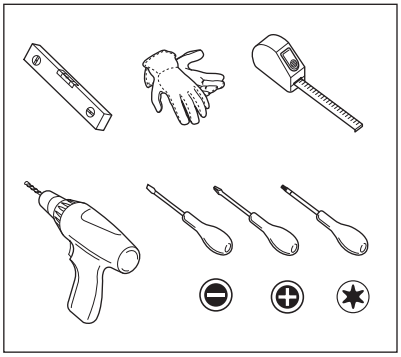

5.2 Apparatet er utstyrt med ...

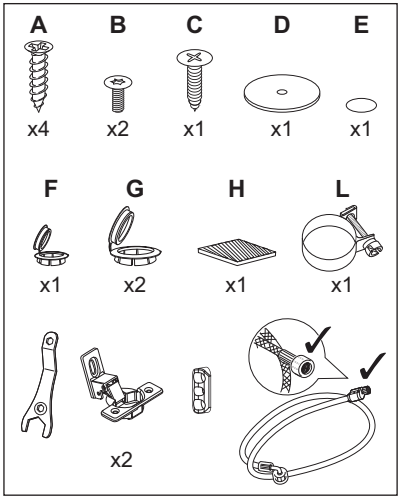

5.3 Utpakking

⚠ ADVARSEL!

Bruk hansker.

⚠ ADVARSEL!

Fjern all emballasje og transportboltene før du installerer produktet.

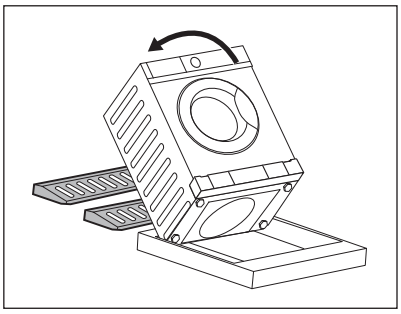

1. Legg to emballasjeelementer på gulvet under apparatet.

⚠ ADVARSEL!

Denne handlingen bør utføres av to personer.

2. Legg produktet forsiktig ned på baksiden.

ⓘ

Pass på at du ikke skader slangene.

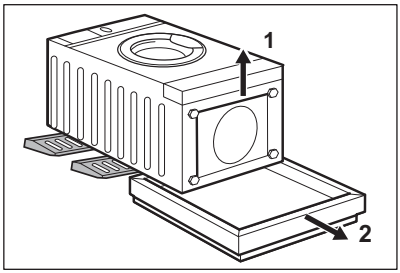

3. Fjern beskyttelsen fra bunnen.

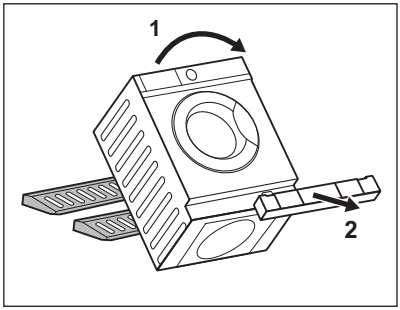

4. Reis produktet opp i stående stilling og fjern resten av beskyttelsen.

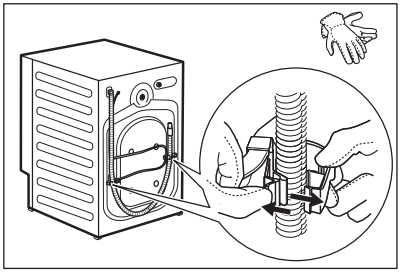

5. Fjern strømledningen og avløpsslangen fra slangeholderen.

> ⓘ
>
> Det er mulig at det kan renne vann fra avløpsslangen. Dette skyldes produkttesting på fabrikken.

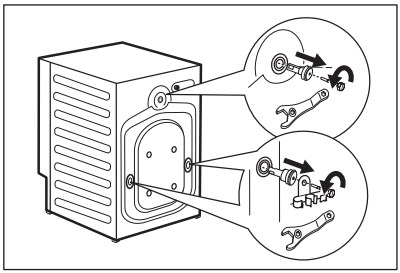

6. Fjern de tre boltene med skrunøkkelen som kom sammen med produktet.

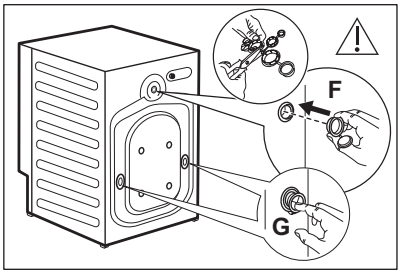

7. Lukk hullene med plasthettene som ligger i posen sammen med bruksanvisningen. Bruk den minste plasthetteni det øverste hullet **F**, og de store **G** i de nedre hullene.

ⓘ

Vi anbefaler at du oppbevarer transportboltene, om du må flytte produktet senere.

5.4 Plassering og vatring

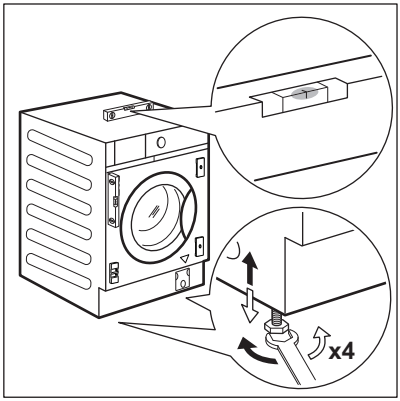

1. Installer produktet på et flatt, hardt gulv.

⚠ ADVARSEL!

Sørg for at luftsirkulasjonen under produktet ikke hindres av tepper.

ⓘ

Sett produktet i nærheten av innretningsutsparingen før du justerer det. Se paragrafet om «Innbygging» for ytterligere informasjon.

2. Løsne eller stram føttene for å justere nivået.

ⓘ

Riktig justering av produktet forhindrer vibrasjoner, støy og at produktet flytter på seg når det er i bruk.

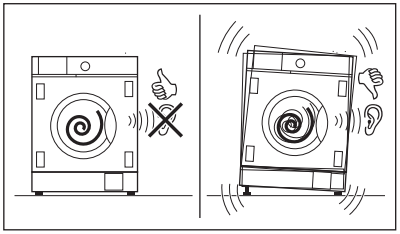

Produktet må stå plant og stabilt.

⚠ FORSIKTIG!

Ikke legg papp, treverk eller liknende materialer under produktet for å justere nivået.

5.5 Slange- og kabelkobling

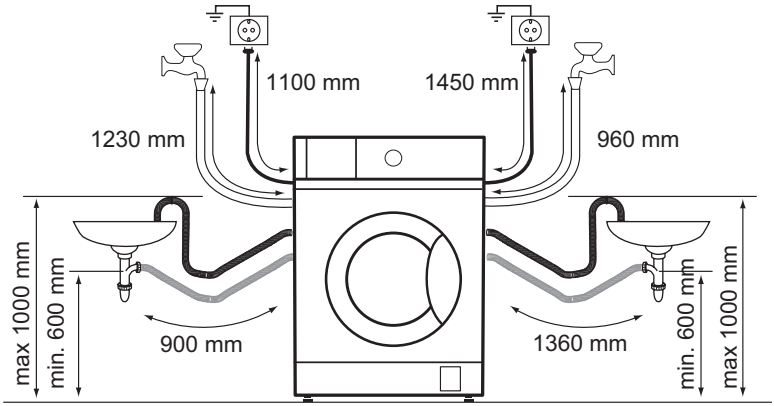

Vanninntaksslangen

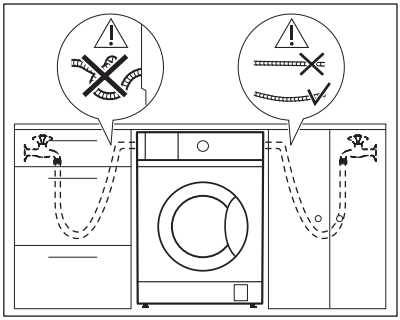

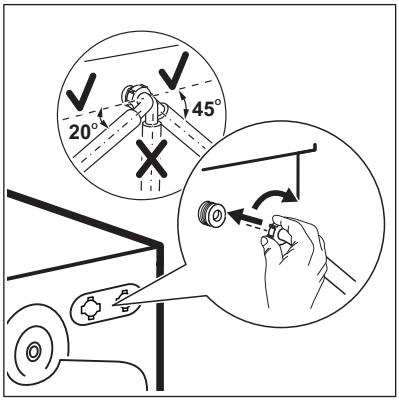

1. Ta vanninntakslangen ut av trommelen.
2. Koble vanninntaksslangen på baksiden av produktet, og vri den i riktig retning og helling før du strammer til.

Kontroller at slangen ikke har en knekk eller ligger i klem.

3. Koble slangen til baksiden av produktet. Vri ikke inntakslangen nedover, men snu den mot venstre eller høyre avhengig av hvor vannkranen er plassert.
4. Løsne ringmutteren for å plassere den riktig.

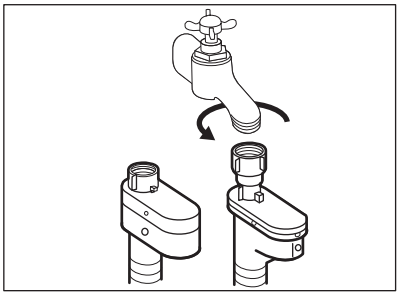

5. Koble vanninntaksslangen til en kaldtvannskran med 3/4-gjenger.

⚠ ADVARSEL!

Inntaksvannet skal ikke være varmere enn 25 °C.

⚠ ADVARSEL!

Sørg for at det ikke lekker fra koplingene.

ⓘ

Bruk alltid den slangen som fulgte med produktet.

ⓘ

Bruk ikke en forlengingsslange dersom inntaksslangen er for kort. Kontakt det autoriserte servicesenteret for å erstatte vanninntaksslangen.

Vanntømming

Dreneringsslangen kan kobles:

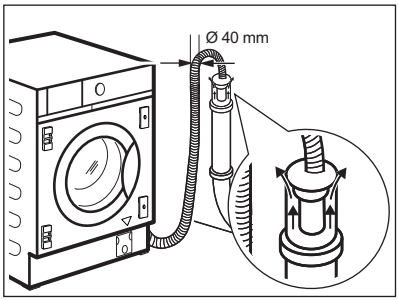

Til et vertikalt rør med luftehull
Direkte inn i et avløpsrør i en høyde på ikke mindre enn 60 cm (23,6") og ikke mer enn 100 cm (39,3").
Enden på avløpsslangen må alltid være ventilert, dvs. at innvendig diameter på avløpsrøret (min. 40 mm – min. 1,6") må være større enn den ytre diameteren på avløpsslangen.

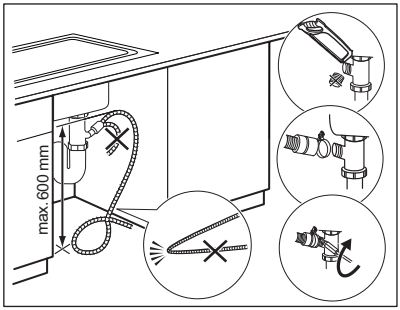

Til et luftet avløpsrør
Plasser avløpsslangen til rørstussen og fest den med kabelstrips **L**.
Sørg for at det er en bøy på avløpsslangen, slik at smuss fra vannlåsen ikke kommer inn i produkt.

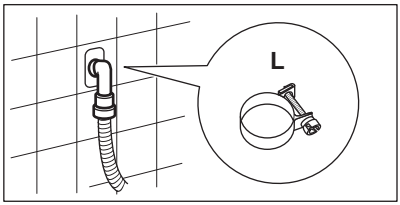

Til et luftet veggrør
Direkte til et innebygd avløpsrør i veggen og festet med kabelstrips **L**.

Du kan forlenge avløpsslangen til maks 400 cm. Kontakt servicesenteret vedrørende den andre avløpsslangen og forlengelsen.

5.6 Innbygging

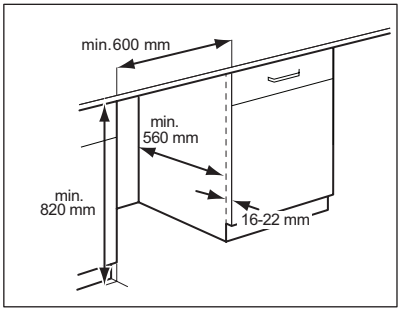

Apparatet er beregnet til å bygges inn under kjøkkenbenken. Se minimums fordypningsdimensjoner i tegningene.

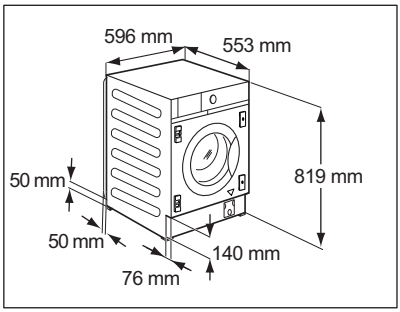

Dersom det ligger slanger bak produktet, pass på at ingen ting lukker den lille indikerte fordypningen på 50 x 50 mm.

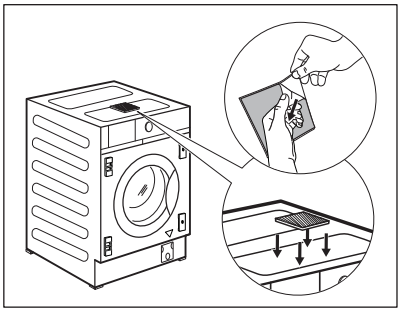

Apparatet er også utstyrt med en avtagbar skumpute **H**, på innsiden av trommelen.
Monter det øverst på maskinen, hvor som anvist i illustrasjonen.
IKKE klem skumputen under vatring av produktet under innredningen.

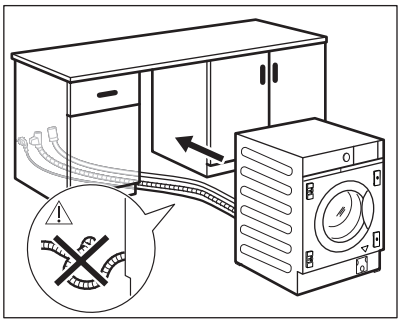

Før produktet til utsparingen og preposisjoner vanninntaksslangen, tømmeslangen og hovedkabelen før du fortsetter innsettingen av produktet.

> ⚠ **ADVARSEL!**
> Sørg for at de ikke er knukket eller skviste.

5.7 Klargjøring og montering av skapdør

Skapdørens mål skal være:
- bredde minst 595 – maks 598 mm;
- tykkelse 16-22 mm.

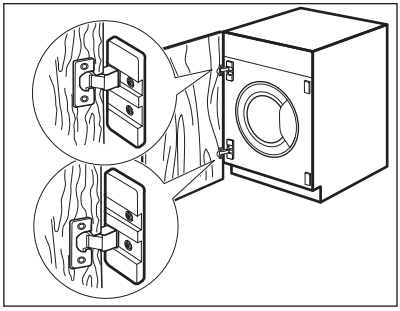

Fabrikkinnstilling
Produktet er tilrettelagt for at døren skal kunne åpnes fra høyre til venstre.

> ⓘ
> Den beste løsningen er å skru fast øvre hengsel i det øvre hullet på topplaten, og nedre hengsel til det nedre hullet på nedre plate.

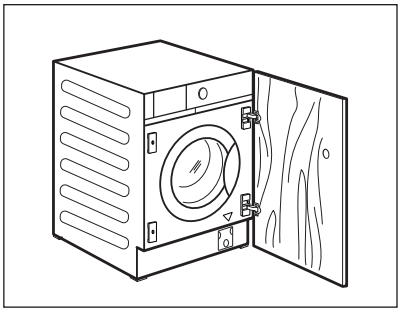

Skapdørens reversibilitet
Utfør skapdørens reversibilitet før produktet er fullstendig bygget inn.

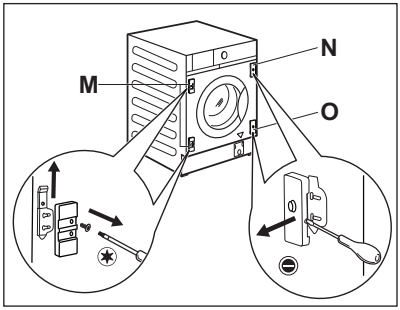

Hvis døren må åpnes fra venstre til høyre, inverter hengselstøttene **M**, med den magnetiske platen **N** og nedre plate **O**.

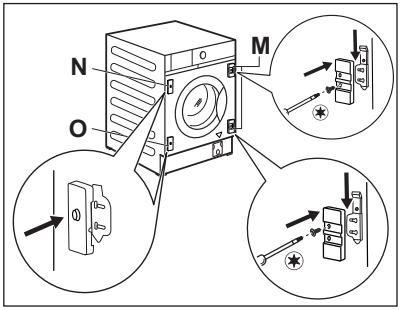

ⓘ
Sørg for at platen med magnet er i øverste posisjon.

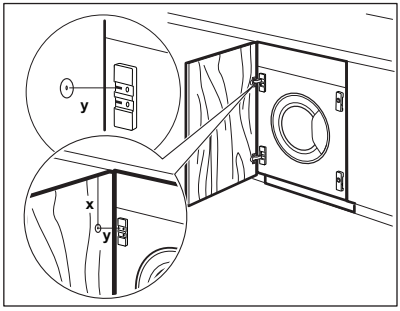

Forberedelser til skapdør

ⓘ
En profesjonell bør kontaktes ved innstilling av døren.

Innrett skapdøren riktig i møbelet.
Mål avstanden **X** for å justere høyden av hullet for å forsenke den øvre hengsel. Hullets sentrum **Y** bør være i samme høyde som draget på hengselsstøtten.

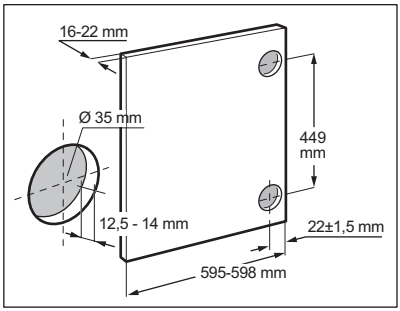

Angi posisjon for nedre hull, i henhold til dimensjoner og avstander vist på tegningen (449 mm).
Still inn hullene.

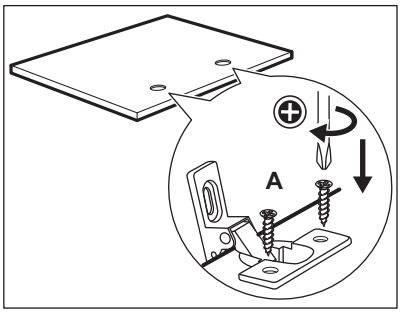

Hengsler
For å montere hengslene er det nødvendig å bore to hull (dia. 35 mm, dybde 12,5–14 mm avhengig av dybden på skapdøren) på innsiden av døren. Hengslene festes til døren med de fire skruene **A** som fulgte med produktet.

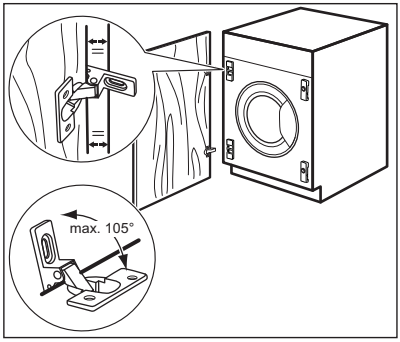

ⓘ

Pass på at skapdørens kant står parallelt med kanten på produktet, og passer til åpningsvinkelen (maksimalt 105 °C) for å stille inn døren perfekt.

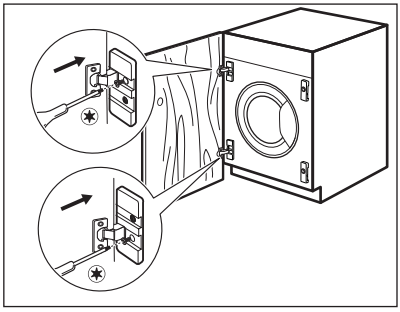

Montering av døren
Fest hengselstøttene til produktet med de to vedlagte skruene **B**.

ⓘ

Hengslene kan justeres for å kompensere for mulig ujevn tykkelse på døren.

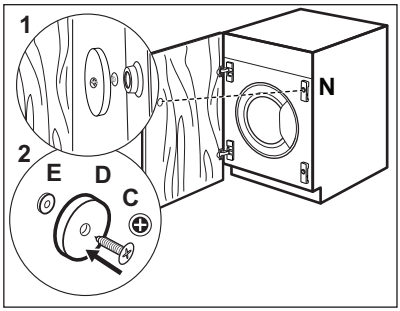

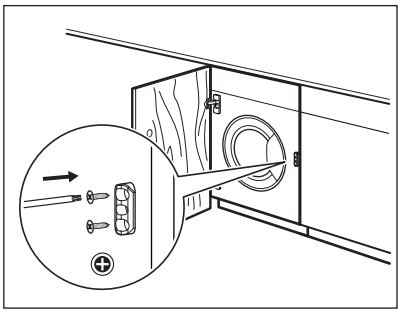

Kontramagnet
Produktet er forhåndsinnstilt for magnetisk dørlukking.
For riktig lukking:

1. Plasser skruen **C** og kontramagneten **D** på den magnetiske platen **N**. Len skapdøren mot skruen til den etterlater et merke.
2. Åpne skapdøren og skru kontramagneten **D** (ståldisk + gummiring **E**) sammen med skruen **C** på innersiden av skapdøren, hvor skruen allerede har markert som beskrevet i første trinn.

Fleksibel maskinstopper
Den medfølgende plaststopperen kan bare monteres når produktet er ferdig installert, for å hindre at det beveger seg utover. Fest den på skroget, nær frontpanelet, og som referansehøyde tar du midten av døren, **på motsatt side av hengslene**.

5.8 Elektrisk tilkobling

På slutten av installasjonen kan du sette inn støpselet i stikkontakten.

Typeskiltet og "Tekniske data"-kapittelet viser de nødvendige elektriske spesifikasjonene. Kontroller at de er kompatible med strømforsyningen.

Kontroller at den elektriske installasjonen i huset der du bor tåler den maksimale belastningen som kreves, også når det tas hensyn til alle andre produkter som er i bruk.

Vaskemaskinen skal koples til en jordet stikkontakt.

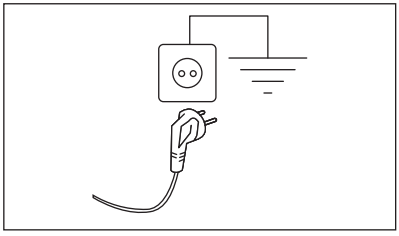

Strømkabelen skal være lett tilgjengelig etter at produktet er installert.

Kontakt vårt autoriserte servicesenter for elektrisk arbeid som kreves for å installere dette produktet.

Produsenten frasier seg ethvert ansvar for materielle skader eller personskader som skyldes at sikkerhetsanvisningene over ikke er blitt fulgt.

6. BETJENINGSPANEL

6.1 Beskrivelse av betjeningspanel

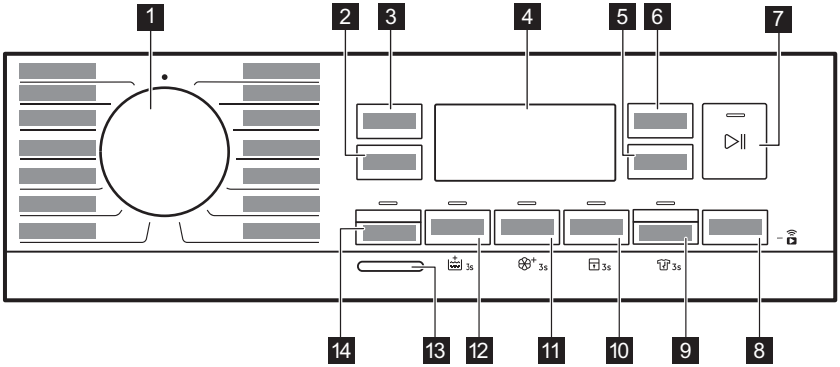

ⓘ

De faste tilvalgene angis ved å holde inne den gjeldende knappen i minst 3 sekunder.

1. Programknapp
2. Sentrifugering-berøringsknapp
3. Temperatur-berøringsknapp
4. Display
5. Tørketid-berøringsknapp
6. Automatisk tørking-berøringsknapp
7. Start/Pause berøringsknapp ▷‖
8. Utsatt start-berøringsknapp og fjernstart-alternativ
9. Tørkemodus-berøringsknapp og det faste antikrøll-tilvalget 3s
10. Tidskontroller-berøringsknapp og det faste barnesikring-tilvalget 3s
11. Flekkfjerning-berøringsknapp og permanent Soft Plus-alternativ 3s
12. Forvask-berøringsknapp og det faste tilvalget Ekstra skylling 3s
13. På/Av-trykknapp
14. Vaskemodus-berøringsknapp

6.2 Display

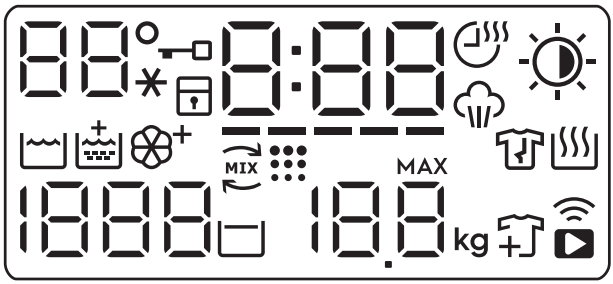

88°	Temperaturområdet: 88 Temperaturindikator. _ _ * Kaldtvannsindikator.
	Indikator for dørlås.
	Indikator for barnesikring.
0:00	Den digitale indikatoren kan vise: • Programvarighet (f.eks. 2:40, vaske- og/eller tørkefase). • Utsatt start (f.eks. 2h). • Programslutt (0:00). • Varselkode (f.eks. E20). • Feilindikator (– – –).
-----	Tidskontroller-indikator.
	Tørketid-indikator.
	Indikator for dampfase.
	Automatisk tørking-indikator: Stryketørt Skaptørt Ekstra tørt
	Vaskefaseindikator
	Indikator for ekstra skylling.
	Soft pluss-indikator.

	UltraCare -fase indikator.
	Indikator for rengjøring av trommel. Dette er en anbefaling om å utføre rengjøring av trommelen. Se delen "Rengjøre trommelen" i kapittelet "Stell og rengjøring".
	Indikator for antikrøllfase. Les avsnittet «Permanent antikrøll» for mer informasjon.
	Indikator for tørkefase.
1888	Sentrifugeområdet: Indikator for sentrifugehastighet – – – Indikator for ingen sentrifugering. Sentrifugeringsfasen er av.
	Indikator for skyllestopp.
88.8	Indikator for maksimal mengde klesvask (se kapitlet «SensiCare System-registrering av vaskemengde»). **MAX** Den blinker når vekten av klesvasken overstiger maks deklarert vaskemengde for det valgte programmet.
	Legg til plaggindikator. Den lyser ved begynnelsen av vaskefasen, når det fortsatt er mulig å sette produktet på pause og legge til mer klesvask.
	Wi-Fi og indikator for fjerntilkobling.

6.3 Flerspråklige klistremerker

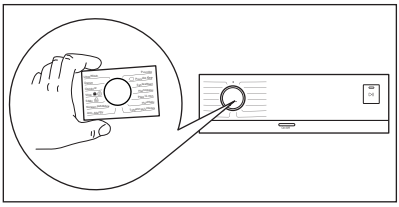

Produktet leveres med klistremerker på ulike språk.
Ønsket klistremerke kan bli limt rundt programvelgeren.

7. VELGER OG KNAPPER

7.1 Introduksjon

ⓘ

Tilvalgene/funksjonene er ikke tilgjengelig for alle vaskeprogrammer. Sjekke kompatibilitet mellom tilvalg/ funksjoner og vaskeprogrammer i "Programoversikt". Tilvalg/funksjoner kan ekskludere hverandre. I dette tilfellet lar ikke produktet deg stille inn de inkompatible tilvalgene/funksjonene.

7.2 På/Av

Hvis du trykk på denne knappen i noen sekunder, kan du slå produktet av eller på. To forskjellige melodier blir avspilt når du slår produktet av eller på.

Hvilemodusfunksjonen slår av produktet automatisk for å redusere energiforbruket i enkelte tilfeller, og det kan derfor hende at du må aktivere produktet igjen.

For mer informasjon, se avsnittet om hvilemodus i kapittelet Daglig bruk.

7.3 Temperatur

Når du velger et vaskeprogram, foreslår produktet en standardtemperatur automatisk.

Trykk på denne knappen gjentatte ganger til ønsket temperaturverdi dukker opp i displayet.

Når displayet viser indikatorene _ _*, varmer ikke produktet opp vannet.

7.4 Sentrifugering

Når du velger et program, velger produktet automatisk standard sentrifugehastigheten.

Trykk på denne knappen gjentatte ganger for å:

- **Endre sentrifugehastigheten.** Displayet viser kun sentrifugeringshastigheter som er tilgjengelige for det angitte programmet.
- Angi **Ingen sentrifugering**-alternativet – – –.
  Bruk dette tilvalget for å slå av alle sentrifugeringsfasene. Produktet utfører kun tømmefasen for det valgte vaskeprogrammet. Velg dette alternativet for svært ømfintlige tekstiler. Skyllefasen bruker mer vann i enkelte vaskeprogrammer
- Aktiver funksjonen for **skyllestopp** ⎓. Den siste sentrifugeringen blir ikke utført. For å hindre at stoffet krøller seg, blir ikke det siste skyllevannet pumpet ut. Vaskeprogrammet avslutter med vann i trommelen.
  ⎓-Indikatoren vises på displayet. Døren forblir låst og trommelen snurrer regelmessig for å redusere krøller. Du må tømme ut vannet for å kunne låse opp døren.
  Hvis du trykker Start/Pause ▷‖ på -knappen, utfører produktet sentrifugeringsfasen og pumper ut vannet.

ⓘ
Produktet pumper ut vannet automatisk etter omtrent 18 timer.

7.5 Vaskemodus

Denne knappen lar oss aktivere eller deaktivere vaskemodus. Når vaskemodus er aktivert, er knappeindikatoren på.

7.6 Forvask

Med dette tilvalget kan du legge til en forvaskfase i et program.

Den korresponderende indikatoren over berøringsknappen tennes.

Bruk dette tilvalget for å legge til en forvaskfase på 30 °C før vaskefasen.

Dette tilvalget anbefales for svært skittent tøy, spesielt hvis det inneholder sand, støv, gjørme eller andre faste partikler.

ⓘ
Tilvalget kan øke programvarigheten.

7.7 Permanent Ekstraskyll 3s

Med dette alternativet kan du legge inn én eller to ekstra skyllinger permanent når du starter et nytt program.

For å **aktivere/deaktivere** dette tilvalget holder du Forvask-knappen nede i 3 sekunder inntil indikatoren **slås av/på** i displayet.

Når det er aktivert, vil produktet som standard gå over til dette tilvalget etter at du slår det av eller endrer/tilbakestiller programmet.

ⓘ
Dette tilvalget kan øke programmets varighet.

7.8 Flekkfjerning

Trykk på denne knappen for å legge en flekkfjerningsfase til et program.

Den korresponderende indikatoren over berøringsknappen tennes.

Bruk dette tilvalget for klesvask med flekker det er vanskelig å fjerne.

Når du stiller inn dette tilvalget, hell flekkfjerneren i kammeret ⎓.

Flekkfjerneren blir blandet på forhånd og varmet opp med vaskemiddel for å øke effektiviteten.

Dette tilvalget kan øke programmets varighet.
Dette tilvalget er ikke tilgjengelig ved temperaturer under 40 °C.

7.9 Faste Soft pluss 3s

Bruk dette tilvalget for å optimalisere fordelingen av tøymykner og forbedre stoffets mykhet.

Anbefalt når du bruker tøymykner.

For å **aktivere/deaktivere** dette tilvalget holder du -knappen Flekkfjerning nede i 3 sekunder intill indikatoren **slås av/på** i displayet.

Når det er aktivert, vil produktet som standard gå over til dette tilvalget etter at du slår det av eller endrer/tilbakestiller programmet.

Dette tilvalget kan øke programmets varighet.

7.10 Tidskontroller

Med dette alternativet kan du redusere programvarigheten avhengig av vaskemengden og hvor skittent det er.

Når du stiller inn et vaskeprogram, viser displayet standardvarigheten og ------streker.

Trykk på Tidskontroller-knappen for å redusere programvarigheten i henhold til dine behov. Displayet viser den nye programvarigheten og en rekke streker reduseres deretter:

---- egnet for full maskin med normal skitten vask.

--- en hurtig syklus for en full maskin av lett skitten vask.

-- svært rask syklus for en mindre tøymengde med lite skitten klesvask (maks. halv tøymengde anbefalt).

- den korteste syklusen for å oppfriske en liten mengde klesvask.

Tidskontroller er kun tilgjengelig med programmene i tabellen.

indikator	Bomull	Syntetisk
----- 1)	■	■
----	■	■
---	■	■
-- 2)	■	■
- 2)	■	■

1) Standard varighet for alle programmer.

2) Dette nivået for Tidskontroller-tilvalget er ikke tilgjengelig i 90 °C.

Tidskontroller med dampprogrammer

Når du stiller inn et dampprogram, kan du velge tre dampnivåer med denne knappen, og programmets varighet reduseres deretter:

- --- : maks.
- -- : middels.
- - : minimum.

7.11 Barnesikring 3s

Med dette tilvalget kan du hindre at barna leker med betjeningspanelet.

For å **aktivere/deaktivere** dette tilvalget holder du -knappen Tidskontroller nede inntil indikatoren **slås av/på** i displayet.

Når det er aktivert, vil produktet som standard gå over til dette tilvalget etter at du slår det av eller endrer/tilbakestiller programmet. Hvis du trykker på enhver knapp, blinker indikatoren for å indikere at knappen er deaktivert.

7.12 Tørkemodus

Denne knappen lar oss aktivere eller deaktivere tørkemodus. Når tørkemodus er aktivert, er knappeindikatoren på.

7.13 Permanent Antikrøll 3s

Dette tilvalget legger til en kort antikrøllfase på slutten av programmet.

Denne fasen reduserer stoffkrølling og klargjør for stryking.

For å **aktivere/deaktivere** dette tilvalget holder du -knappen nede i 3 sekunder inntilTørkemodus-indikatoren **slås av/på** i displayet.

Når det er aktivert, vil produktet som standard gå over til dette tilvalget etter at du slår det av eller endrer/tilbakestiller programmet.

Dette tilvalget kan øke programmets varighet.

Når programmet stopper, viser displayet 0:00,indikatoren og Start/Pause LED-lampen lyser. Trommelen utfører jevne bevegelser i omtrent 30 minutter for å beholde dampegenskapene. Ved å trykke på en hvilken som helst knapp, stopper antikrøllbevegelsene og døren låses opp, produktet foreslår det forrige innstilte programmet.

For å avbryte antikrøllfasen kan du også:
- trykke på På/Av -knappen i noen sekunder for å aktivere eller deaktivere produktet.
- Drei programvelgeren i en annen posisjon.

En liten tøymengde gir bedre resultater.

7.14 Automatisk tørking

Når tørkemodus er aktivert, kan du trykke på denne knappen for å angi en av de automatiske tørkenivåene som foreslås av produktet.

Den aktuelle tørrhetsindikatoren dukker opp i displayet:

- **Stryketørt**: tøy som skal strykes.
- **Skaptørt**: tøy som skal legges i klesskapet.
- **Ekstra tørt**: tøy som skal tørkes fullstendig.

Du kan ikke stille inn alle automatiske nivåer for alle typer stoffer.

7.15 Tørketid

Når tørkemodus er aktivert, kan du trykke på denne knappen for å angi tiden som passer for stoffene du skal tørke (se tabellen «Tidsstyrt tørking»). Displayet viser innstilt verdi.

Tiden øker med 5 minutter hver gang du trykker på denne knappen.

Du kan ikke stille inn alle tidsverdiene for ulike typer stoffer.

7.16 Utsatt start

Med dette alternativet kan du utsette programstart til et tidspunkt som passer deg bedre.

Trykk på knappen flere ganger for å velge nødvendige utsatt tid. Tiden øker i trinn fra 1 time opp til 20 timer.

Den korresponderende indikatoren over berøringsknappen lyser opp.

Displayet viser valgte utsettelsestid. Produktet starter nedtellingen og døren låses etter at du har trykket på Start/Pause knappen.

7.17 Start/Pause

Trykk på Start/Pause-knappen for å starte, sette produktet på pause eller for å avbryte et program som er i gang.

8. PROGRAMMER

8.1 App-app og ekstra skjulte programmer

App-appen gir deg **et bredt utvalg av ekstra skjulte programmer**. Koble produktet til App, slik at du kan velge programmet som passer best til dine behov.

ⓘ

Programnavn kan endres avhengig av markedskrav uten varsel.
I appen finner du en fullstendig beskrivelse av hvert program.

Denim	Mikrofiber	Mørke klær	Strykelett
Dunjakke	Håndklær	Babytøy	Skjorter
Sengetøy	Arbeidsklær	Sengeteppe	Damp Kashmir

8.2 Programtabell

Program Standard temperatur Temperaturområde	Referanse sentrifugehastighet Sentrifugeringshastighet	Maksimal mengde	Programbeskrivelse (Type vask og smussnivå)
Eco 40-60 (kun vaskemodus) 40 °C**1)**	1600 O/min 1600 O/min – 400 O/min	8.0 kg	**Hvitt bomulls- og permanent kulørt bomullstøy**. Normalt skittent tøy.
Eco 40-60 + skaptørt nivå (vaske- og tørkemodus) 40 °C**2)**	1600 O/min 1600 O/min – 400 O/min	4.0 kg	
Eco 40-60 + Skaptørt nivå (kun tørkemodus)		4.0 kg	**Hvitt bomulls- og permanent kulørt bomullstøy**.
Bomull 40°C 90°C – Kaldt	1600 O/min (1600- 400 O/min)	8.0 kg	**Hvit bomull og kulørt bomull**. For normalt, svært og lett skittent tøy.
Syntetisk 40 °C 60 °C – Kaldt	1200 O/min (1200 – 400 O/min)	3.0 kg	**Syntetiske tekstiler eller blandingstekstiler.** Normalt skittent tøy.

Program Standard temperatur Temperaturområde	Referanse sentrifugehastighet Sentrifugeringshastighet	Maksimal mengde	Programbeskrivelse (Type vask og smussnivå)
Finvask 30 °C 40 °C – Kaldt	1200 O/min (1200- 400 O/min)	2.0 kg	**Ømfintlige plagg som akryler, viskose og blandede tekstiler som krever en mer skånsom vask**. Normalt og lett skittent tøy.
Hygiene 60 °C	1600 O/min 1600 O/min – 400 O/min	8.0 kg	Hvite bomullsplagg. Dette høytytende vaskeprogrammet kombinert med damp fjerner mer enn 99,99 % av bakterier og virus[3] holder temperaturen over 60 °C gjennom hele vaskefasen; med en ekstra virkning på fibrene takket være en dampfase, sikrer en forbedret skyllingsfase en riktig fjerning av rester av vaskemiddel og mikroorganismer. Dette programmet sikrer også en riktig reduksjon av pollen / allergifremkallende elementer.

Dampprogram

Dampprogram kan brukes for å redusere rynker og lukt[4] fra plagg som bare behøver å friskes opp, og unngå vasking. Tøyfibrene slakkes, og gjør stryking lettere. Fjern vasken fra trommelen med en gang programmet er fullført.[5]. Dampprogrammet har ingen hygienesyklus. Ikke velg dette programmet for følgende type klær:

- Plagg som ikke er egnet for tørketromling.
- Plagg som er merket "Skal kun renses".

Damp	-	1.0 kg	**Bomull, syntetisk, finvask.** Kort og skånsomt dampprogram for å forfriske finvask, inkludert svært ømfintlige plagg med paljetter, blonder osv. Ved behandling av mindre mengder kan programvarigheter ytterligere reduseres ved å velge Tidskontroller-tilvalget. **⚠ ADVARSEL!** Bruk ikke dette programmet med ulltøy og andre plagg som er merket med 'skal kun renses'.
Sentrifugering/ Tømming	1600 O/min (1600 – 400 O/min)	8.0 kg	**Alle stoffer, unntatt ull og finvasktekstiler**. For å sentrifugere vasken og pumpe ut vannet i trommelen.
Skylle	1600 O/min (1600- 400 O/min)	8.0 kg	**Alle tekstiler, unntatt ullvarer og svært ømfintlig finvask.** Program for skylling og sentrifugering av klesvask. Standard sentrifugehastighet er den som brukes for bomullsprogrammer. Reduser sentrifugehastigheten etter typen klesvask. Still om nødvendig inn alternativet Ekstra skylling for å legge til skyllinger. Med lav sentrifugehastighet utfører produktet skånsomme skyllinger, og kortere sentrifugering.

Program Standard temperatur Temperaturområde	Referanse sentrifugehastighet Sentrifugeringshastighet	Maksimal mengde	Programbeskrivelse (Type vask og smussnivå)
Maskinrens 60 °C	1200 O/min (1200 – 400 O/min)	-	Vedlikeholdssyklus med varmt vann for å vaske og oppfriske trommelen og for å fjerne rester som kan forårsake lukt. Bruk dette programmet én gang i måneden for å gi best mulige resultater. Fjern alt tøy fra trommelen før du kjører dette programmet. I vaskefasekammeret i vaskemiddelbeholderen setter du klaffen på kammeret i oppreist posisjon. Hell en kopp med klorblekemiddel eller et vaskemaskinmiddel i kammeret for vaskefasen. **IKKE** bruk begge sammen. ⓘ Kjør et skylleprogram med tom trommel og uten vaskemiddel for å fjerne rester av blekemiddel etter trommelrengjøringen. Hvis du stiller inn dette programmet med Tørkemodus, utfører produktet ingen lo. Se kapittelet «Lo i stoffet».
UltraWash 59min 30° C 60 °C – 30 °C	1600 O/min (1600 – 400 O/min)	5.0 kg	**Bomullsplagg**. Intensivt program for gode vaskeresultater på kort tid.
Sportstøy 30 °C 40 °C – Kaldt	1200 O/min (1200- 400 O/min)	3.0 kg	**Syntetisk sportstøy**. Dette programmet er laget for forsiktig vask av moderne outdoor-klær og er også egnet for treningsklær, sykkelklær, joggeklær og lignende.
Outdoor 30 °C 40 °C – Kaldt	1200 O/min (1200- 400 O/min)	2.0 kg	ⓘ Ikke bruk tøymykner og sørg for at det ikke er noen rester av tøymykner igjen i vaskemiddelbeholderen. **Klær til utendørsbruk, teknisk tøy, sportstøy, jakker som puster og er vanntette og skalljakker med uttakbar fleece eller fôr**. ⓘ Ved å kjøre kombinert et vask- og tørkeprogram vil tørkefasen også fungere som gjenoppretting av vannavstøting. **Kontroller at vaskelappen tillater tørketromling.**
Ull 40 °C 40 °C – Kaldt	1200 O/min (1200 – 400 O/min)	1.5 kg	**Maskinvaskbar ull, ull som skal håndvaskes og andre tekstiler** med «Håndvask»-symbol.**6)**.

Program Standard temperatur Temperaturområde	Referanse sentrifugehastighet Sentrifugeringshastighet	Maksimal mengde	Programbeskrivelse (Type vask og smussnivå)
Hurtig 20' Vask&Tørk 60' 30° C 40 °C – 30 °C	1200 O/min	1.0 kg	Program for å behandle opptil 1 kg **blandede syntetiske skjorter** bare på 20 minutter. Legg til en tørkefase for å få en komplett vask og tørr behandling på 60 minutter.
●	Tilbakestill posisjon. Displayet viser kun streker.		

1) **I henhold til kommisjonsforordning EU 2019/2023.** Dette programmet ved standardtemperatur og sentrifugeringshastighet, bare i vaskemodus, med nominell kapasitet 8.0 kg, er i stand til å rengjøre normalt skittent bomullstøy som er erklært å være vaskbar ved 40 °C eller 60 °C, sammen i samme syklus.

For kapittelet i vaskeriet, programvarigheten og andre data, se kapitlet "Forbruksverdier".
De mest effektive programmene når det gjelder energiforbruk er generelt de som utfører ved lavere temperaturer og lengre varighet.

2) **I henhold til kommisjonsforordning EU 2019/2023.** Dette programmet ved standardtemperatur og sentrifugeringshastighet, i vaske- og tørkemodus, med nominell kapasitet 4.0 kg og med Skaptørt-nivå, utfører vaske- og tørkesyklusen i stand til å rengjøre normalt skittent bomullstøy som er erklært å være vaskbart ved 40 °C eller 60 °C, sammen i samme syklus, og etter tørkefasen kan tøyet umiddelbart lagres i et skap.

3) Testet for Staphylococcus aureus, Enterococcus faecium, Candida albicans, Pseudomonas aeruginosa og MS2 Bakteriofag i ekstern test utført av Swissatest Testmaterialien AG i 2021 (testrapport nr. 202120117).

4) Dampprogram tar ikke bort spesielt intens odør.

5) Etter dampbehandlingen kan vasken være fuktig. Heng ut plaggene i et par minutter

6) I dette programmet roterer trommelen sakte for å sikre at vasken er skånsom. Det kan virke som om trommelen ikke roterer eller ikke roterer som den skal, men dette er normalt på dette programmet.

Kompatibilitet for programtilvalg

Program	Sentrifugering	– – – Uten sentrifugering	1)	Forvask 2)	3s	Flekkfjerning	3s	Tidskontroller	3s	Utsatt start
Eco 40-60	■		■							■
Bomull	■	■	■	■	■	■	■	■	■	■

Program	Sentrifugering	Uten sentrifugering	1)	Forvask 2)	3s	Flekkfjerning	3s	Tidskontroller	3s	Utsatt start
Syntetisk	■	■	■	■	■	■	■	■	■	■
Finvask	■	■	■		■		■		■	■
Hygiene	■	■	■	■	■	■	■		■	■
Damp								■		■
Sentrifugering/Tømming	■	■3)								■
Skylle	■	■	■		■				■	■
Maskinrens	■	■								■
UltraWash 59min	■	■	■		■		■			■
Sportstøy	■	■	■	■	■				■	■
Outdoor	■	■	■		■				■	■
Ull	■	■	■							■
Hurtig 20' Vask&Tørk 60'									■	■

1) Dette alternativet ekskluderer 3s-alternativet.

2) Forvask og Flekkfjerning kan ikke velges sammen.

3) Hvis du velger tilvalget Ingen sentrifugering, tømmer produktet kun ut vann.

Egnede vaskemidler for hvert program

Program	Universelt pulver[1)]	Universell flytende såpe	Flytende såpe for fargede plagg	Delikat ull	Spesielle
Eco 40-60	▲	▲	▲	--	--
Bomull	▲	▲	▲	--	--
Syntetisk	▲	▲	▲	--	--
Finvask	--	--	--	▲	▲
Hygiene	▲	▲	--	--	▲
UltraWash 59min	▲	▲	▲	--	--
Sportstøy	--	▲	▲	--	▲
Outdoor	--	--	--	▲	▲
Ull	--	--	--	▲	▲
Hurtig 20' Vask&Tørk 60'	--	▲	▲	--	--

1) Ved temperatur over 60 °C anbefales bruk av såpepulver.

▲ = Anbefalt

-- = Ikke anbefalt

8.3 Woolmark Premium Wool Care - Blå



- Syklusen for ullprogrammet til denne maskinen har blitt testet og godkjent av The Woolmark Company, for vasking av ullplagg merket som «bare håndvask», så sant instruksjonene på produktenes merkelapp og de fra vaskemaskinens produsent blir fulgt. M1756.
- Denne maskinens syklus for tørking av ull er testet og godkjent av Woolmark Company. Syklusen egner seg til å tørke ulltekstiler som er merket «håndvask» forutsatt at klærne blir vasket med en håndvasksyklus som er egnet for Woolmark og tørkes i henhold til anvisningene fra vaskemaskinens produsent. M1381.

8.4 Automatisk tørking

ⓘ

Første syklustider for programmer med Automatisk tørking-tilvalg er bare anslag, faktisk tørketid kan være litt forskjellig fra tiden som vises.

Tørrhet	Tekstiltype	Tøymengde
Extra Torrt (Ekstra tørt) Til frottéstoffer	**Bomull og lin** (morgenkåper, badehåndklær osv.)	opp til 4.0 kg
	Denimplagg	opp til 3.0 kg
Skåptorrt (Skaptørt) Til plagg som skal lagres	**Bomull og lin** (morgenkåper, badehåndklær osv.)	opp til 4.0 kg
	Syntetiske og blandede tekstiler (gensere, bluser, undertøy, sengetøy og husholdsartikler)	opp til 3.0 kg
	Ømfintlige tekstiler (akryl, viskose og ømfintlige blandede tekstiler)	opp til 2.0 kg
	Ullplagg (ullgensere)	opp til 1.0 kg
	Utendørs sportstøy (Klær til utendørs bruk, teknisk tøy, sportstøy, trådete stoffer, jakker som er pustende og vanntette og skalljakker)	opp til 2.0 kg
	Denimplagg	opp til 3.0 kg
	Sportstøy	opp til 3.0 kg
Stryktorrt (Stryketørt) Egnet til stryking	**Bomull og lin** (laken, bordduker, skjorter osv.)	opp til 4.0 kg

8.5 Tidsinnstilt tørking

Tørrhet	Tekstiltype	Mengde (kg)	Sentrifugehastighet (O/min)	Foreslått varighet (min)
Extra Torrt (Ekstra tørt) Til frottéstoffer	**Bomull og lin** (morgenkåper, badehåndklær osv.)	4.0	1600	170 - 190
		2.0	1600	110 - 120

Tørrhet	Tekstiltype	Mengde (kg)	Sentrifugehastighet (O/min)	Foreslått varighet (min)
		1.0	1600	65 - 75
	Denimplagg	3.0	1200	165 - 175
		1.0	1200	75 - 85
Skåptorrt (Skaptørt) Til plagg som skal lagres	**Bomull og lin** (morgenkåper, badehåndklær osv.)	4.0	1600	160 - 180
		2.0	1600	100 - 110
		1.0	1600	55 - 65
	Syntetiske og blandede tekstiler (gensere, bluser, undertøy, sengetøy og husholdsartikler)	3.0	1200	135 - 150
		1.0	1200	45 - 55
	Fintvätt (Finvask) (akryl, viskose og ømfintlige blandede tekstiler)	2.0	1200	155 - 165
		1.0	1200	95 - 105
	Ylle (Ull) (ullgensere)	1.0	1200	80 - 100
	Utendørs sportstøy (Klær til utendørs bruk, teknisk tøy, sportstøy, trådete stoffer, jakker som er pustende og vanntette og skalljakker)	2.0	1200	110 - 120
		1.0	1200	95 - 105
	Denimplagg	3.0	1200	155 - 165
		1.0	1200	65 - 75
	Sportstøy	3.0	1200	130 - 150
		1.0	1200	70 - 80
Stryktorrt (Striketørt) Egnet til stryking	**Bomull og lin** (laken, bordduker, skjorter osv.)	4.0	1600	110 - 125
		2.0	1600	65 - 75
		1.0	1600	40 - 50

9. WI-FI – SETTE OPP TILKOBLING

Dette kapittelet beskriver hvordan du kobler smart produktet til Wi-Fi-nettverket og kobler det til mobilenheter.

Med denne funksjonaliteten kan du motta varsler, kontrollere og overvåke produktet ditt fra mobilenhetene dine.

Wi-Fi-funksjonaliteten er slått av som fabrikkstandardinnstilling.

For å koble til produktet for å få hele spekteret av funksjoner og tjenester må du ha:

- Trådløst nettverk hjemme med internettforbindelse aktivert.
- Mobilenhet koblet til trådløst nettverk.

Wi-Fi-modulparametre	
Frekvens	2,412 – 2,472 GHz for europeisk marked
Protokoll	IEEE 802.11b/g/n
Maks effekt	<20 dBm
Kryptering	WPA, WPA2, WPA3

9.1 QR-kode på typeskiltet

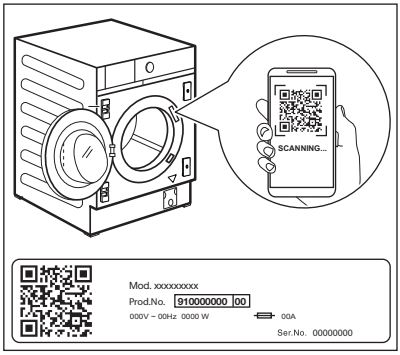

QR-koden kan brukes på to måter:

- Skann QR-koden med den innebygde kameraappen for å laste ned appen vår fra App Store på smartenheten din, og følg de nødvendige trinnene.
- Pare smartenheten med produktet for å forenkle prosessen. Skann QR-koden med QR-kodeskanner som er innebygd i appen vår.

9.2 Installering og konfigurering av App

ⓘ

App lar deg kontrollere klesvasken din via mobilen.
Den inneholder mange programmer, nyttige funksjoner og produktinformasjon som er perfekt skreddersydd for produktet.
Gjennom appen kan du velge programmer som allerede er tilgjengelige fra kontrollpanelet, i tillegg til at du kan låse opp flere programmer som bare er tilgjengelige fra en mobil.
Ekstra programmer kan endres over tid sammen med nye versjoner av appen.
Dette er tilpasset klespleie – direkte fra mobilen.

Når du kobler produktet til applikasjonen, må du stå i nærheten av produktet med mobilen din.

Påse at mobilenheten er tilkoblet det trådløse nettverket.

1. Gå til App Store på smartenheten din eller skann QR-koden (*se avsnittet 'QR-kode på typeskiltet'*).
2. Last ned og installer appen vår.
3. Pass på at du har startet en WiFi-tilkobling i produktet. Hvis ikke, les det neste avsnittet 'Slik konfigurer du den trådløse forbindelsen til produktet'.
4. Start applikasjonen. Velg land og språk og logg inn med e-postadresse og passordet ditt. Hvis du ikke har en konto, opprett en ny konto ved å følge instruksjonene i App.
5. Følg instruksjonene i appen for registrering og konfigurering av produktet.

9.3 Konfigurere trådløs tilkobling for vaskemaskinen

1. Trykk på På/Av -knappen i noen sekunder for å aktivere produktet. Vent omtrent 10 sekunder før du fortsetter med konfigurering av den trådløse forbindelsen
2. Velg et program ved å vri programknappen.
3. Trykk og hold nede Tørketid og Automatisk tørking-knappene samtidig i

et par sekunder til du hører et «klikk».

Slipp knappene. On vises på displayet i 5 sekunder og indikatoren ᯤ begynner å blinke.

Den trådløse modulen starter opp.

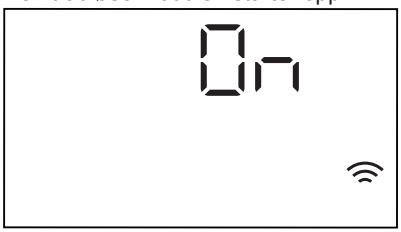

ⓘ

Sørg for at din APP er klar for tilkobling.

4. Etter omtrent 45 sekunder vises AP (**Tilgangspunkt**) på displayet.

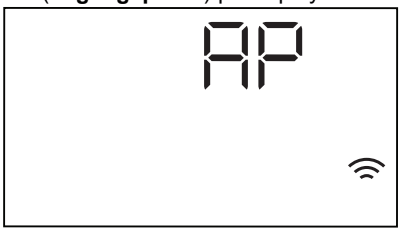

Tilgangspunktet blir åpent i 5 minutter.

ⓘ

Så lenge produktet er aktivert vil det fortsette å prøve å koble seg til med de lagrede innstillingene inntil WiFi er deaktivert eller innstillingene blir tilbakestilt.

5. Konfigurer appen på smartenheten din og følg instruksjonene for å koble produktet til WiFi-nettverket.
6. Hvis tilkoblingen er konfigurert, er ᯤ-indikatoren på displayet når programinformasjonsskjermen er tilbake.

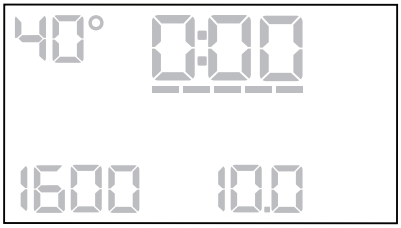

ⓘ

Hver gang du slår på produktet tar det 45 sekunder før nettverket blir automatisk tilkoblet. Når ᯤ-indikatoren stopper å blinke er forbindelsen klar. Hvis du vil avbryte klargjøringsoperasjonen, kan du slå produktet av/på.

For å slå av den trådløse forbindelsen etter at tilkoblingen er konfigurert, trykk og hold Tørketid- og Automatisk tørking-knappene nede samtidig noen få sekunder inntil du hører det første lydsignalet. Slipp knappene. OFF vises på displayet i 5 sekunder.

ⓘ

Hvis du slår produktet av og på igjen blir den trådløse forbindelsen automatisk slått av.

For å slå av den trådløse forbindelsen, trykk og hold Tørketid- og Automatisk tørking-knappene i minst 10 sekunder inntil du hører det andre lydsignalet: ---- vises også på displayet.

9.4 ᯤ Remote Start

Remote Start-funksjonen gjør at du kan starte en vaskesyklus med fjernkontroll.

ⓘ

Remote Start-funksjonen aktiveres automatisk når du trykker Start/Pause ▷‖-knappen for å starte programmet, men det er også mulig å fjernstarte et vaskeprogram.

Når App-en er installert og den trådløse forbindelsen er fullført, kan du aktivere Remote Start-funksjonen:

1. Berør Utsatt start ᯤ-knappen og APP-indikatoren vises på displayet noen få sekunder.

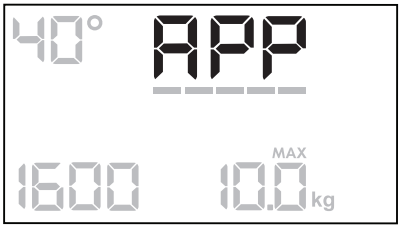

2. Berør Start/Pause ▷II-knappen for å aktivere Remote Start-funksjonen før APP-indikatoren stopper å blinke.

Indikatorene og vises på programsammendrag-skjermen og døren låses. Nå kan du fjernstarte programmet.

ⓘ

Når du trykker på Start/Pause ▷II-knappen etter at APP-indikatoren slutter å blinke, blir ikke Remote Start-funksjonen aktivert, men det innstilte programmet starter.

For å lukke Remote Start-funksjonen, berør Utsatt start -knappen og bekreft ved å trykke Start/Pause ▷II-knappen.

ⓘ

Tilbakestillingen • deaktiverer Remote Start-funksjonen.

9.5 Over-the-air oppdatering

Appen kan foreslå en oppdatering for produktet.

Hvis et program kjører, informerer appen om at oppdateringen vil starte på slutten av programmet.

Under oppdateringen viser produktet UPd på displayet.

Ikke slå av eller kople fra produktet under oppdatering.

Produktet kan brukes igjen når oppdateringen avsluttet uten varsel om vellykket oppdatering.

Hvis det oppstår en feil, viser produktet Err på displayet: Bare trykk på enhver knapp eller drei bryteren for å gå tilbake til normal bruk.

10. INNSTILLINGER

10.1 Lydsignaler

Dette produktet har forskjellige lydsignaler som blir spilt av når:

- Du aktiverer produktet (en kort melodi).
- Du deaktiverer produktet (en kort melodi).
- Du trykker på knappene (klikkelyd).
- Du foretar et ugyldig valg (3 korte lyder).
- Programmet er ferdig (en sekvens av lyder i omtrent 2 minutter).
- Det er en feil på produktet (sekvens av korte lyder i omtrent 5 minutter).

For å **aktivere/deaktivere** lydsignalene når programmet er fullført, trykk på Vask- og Forvask-knappene samtidig i omtrent 2 sekunder. Displayet viser På eller Av.

ⓘ

Hvis du deaktiverer varslingslydene, vil de fortsatt høres når produktet har en feil.

11. FØR FØRSTEGANGS BRUK

1. Kontroller at strømtilførselen er tilgjengelig og at vannkranen er åpen.
2. Hell 2 liter vann inn i kammeret markert med III.

Denne handlingen aktiverer avløpssystemet.

3. Fyll en liten mengde vaskemiddel i beholderen markert med III.
4. Velg og start et bomullsprogram på høyest mulig temperatur, uten klesvask i trommelen.

Dette fjerner eventuell smuss fra trommelen og kammeret.

12. DAGLIG BRUK – KUN VASKING

⚠ ADVARSEL!

Se etter i Sikkerhetskapitlene.

12.1 Slå på produktet

1. Sett støpselet inn i stikkontakten.
2. Åpne vannkranen.
3. Trykk på På/Av-knappen i noen sekunder for å aktivere produktet.

En kort melodi blir avspilt.

12.2 Legge i tøyet

1. Åpne døren til produktet.
2. Tøm lommene og brett ut tøyet før du legger det i Produktet.
3. Legg klesvasken i trommelen, plagg for plagg.

Legg ikke for mye klær i trommelen.

4. Lukk døren godt igjen.

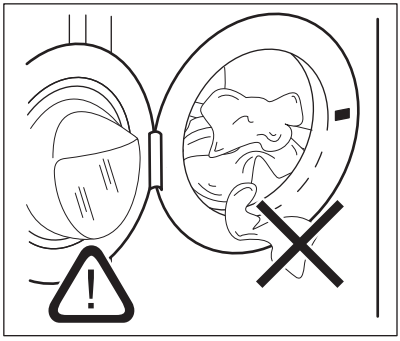

⚠ FORSIKTIG!

Påse at det ikke blir liggende tøy mellom pakningen og døren for å unngå fare for vannlekkasje og skade på tøyet.

ⓘ

Vasking av av tøy med svært skitne eller fettete flekker kan skade gummideler på vaskemaskinen.

12.3 Fylling av vaskemiddel og tilsetninger

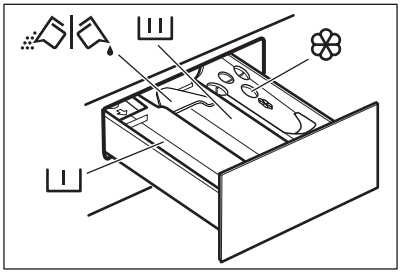

– Kammer for forvaskfase, bløtleggingsprogram eller flekkfjerner.

– Kammer for vaskefase.

- Kammer for tøymykner og andre væskebehandlinger(tøybehandler, stivelse).

MAX – Maks.-nivå for flytende tilsetningsmidler.

– Klaff for pulver eller flytende vaskemiddel.

ⓘ

Følg alltid anvisningene som du finner på emballasjen til vaskemiddelproduktet, men vi anbefaler at du ikke overgår det indikerte maksnivået (**MAX**). Denne mengden garanterer imidlertid de beste vaskeresultatene.

ⓘ

Etter en vaskesyklus fjern om nødvendig vaskemiddelrester fra vaskemiddelbeholderen.

12.4 Kontroller rengjøringsflappens posisjon

1. Trekk ut vaskemiddelskuffen til den stopper.

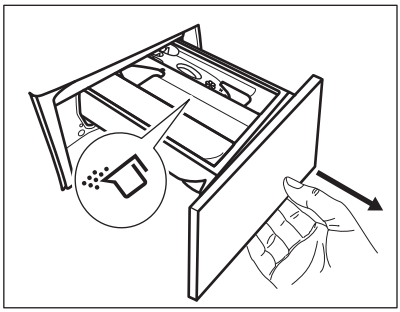

2. Trykk spaken ned for å fjerne dispenseren.
3. Vri klaffen opp for å bruke vaskepulver.
4. Vri klaffen ned for å bruke flytende vaskemiddel.

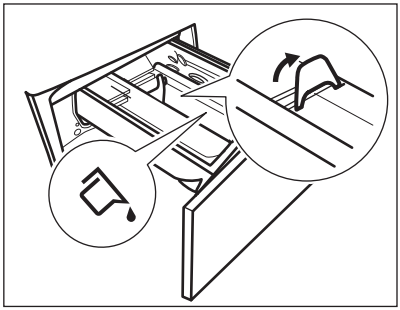

Med denne flappen i **NED**-posisjon:

- Ikke bruk geléaktige/tyktflytende vaskemidler.
- Ikke overskrid flytende vaskemiddeldose indikert på klaffen.
- Ikke velg forvaskfase.
- Ikke velg Utsatt start.

5. Mål opp vaskemiddel og skyllemiddel.
6. Lukk oppvaskmiddelskuffen ordentlig.

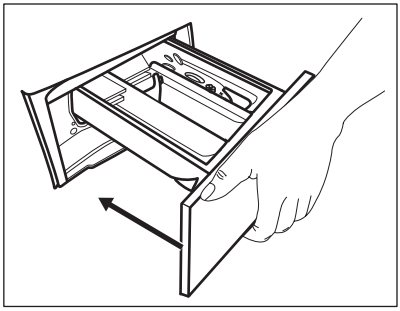

Kontroller at klaffen ikke forårsaker blokkering når du lukker skuffen.

12.5 Velge et program

1. Drei programvelgeren for å velge ønsket vaskeprogram. Eco 40-60 er programmet som informasjonen på energietiketten er knyttet til.

Indikatoren for Vaskemodus-knappen tennes.

Start/Pause ▷‖-knappens indikator blinker.

Displayet viser indikert programvarighet.

2. Trykk på de tilhørende knappene for å endre temperaturen og/eller sentrifugehastigheten.
3. Om ønskelig, velg ett eller flere tilvalg ved å trykke på de tilhørende knappene. De tilhørende indikatorene vil tennes, og den gitte informasjonen endres tilsvarende på displayet.

ⓘ

Dersom et valg **ikke er mulig**, spilles det av et lydsignal og displayet viser **– – –**.

12.6 Starte et program

Trykk på Start/Pause-knappen ▷‖ for å starte programmet. Programmet kan ikke startes når indikatoren til knappen er av og ikke blinker (f.eks. døren er åpen).

Den tilhørende indikatoren slutter å blinke og forblir på.

Programmet starter, og døren er låst.

Displayet viser ⊶▯-indikatoren.

ⓘ

Tømmepumpen kan brukes i en kort periode før produktet fylles med vann.

12.7 Starte et program med utsatt start

1. Trykk på Utsatt start-knappen flere ganger til displayet viser ønsket utsettelsestid. Den tilhørende indikatoren tennes.
2. Trykk på Start/Pause ▷‖-knappen. Produktdøren starter nedtellingen for utsatt start. Displayet viser ⊶▯-indikatoren.

Når nedtellingen er ferdig, starter programmet automatisk.

Avbryte starttidsforvalget etter at nedtellingen har begynt

For å avbryte utsatt start:

1. Trykk på Start/Pause ▷‖-knappen for å sette produktet på pause. Den tilhørende indikatoren blinker.
2. Trykk på Utsatt start-knappen flere ganger til displayet viser 0.
3. Trykk på Start/Pause ▷‖-knappen igjen for å starte programmet umiddelbart.

Endre utsatt start etter at nedtellingen har begynt

For å endre utsatt start:

1. Trykk på Start/Pause ▷‖-knappen for å sette produktet på pause. Den tilhørende indikatoren blinker.
2. Trykk på Utsatt start-knappen flere ganger til displayet viser ønsket utsettelsestid.
3. Trykk på Start/Pause ▷‖-knappen igjen for å starte den nye nedtellingen.

12.8 SensiCare System-lastregistrering

ⓘ

Programvarigheten i displayet refererer til en **medium/stor tøymengde**.

Etter at du har trykket Start/Pause ▷‖-knappen, slukkes indikatoren for maksimal tøymengde og SensiCare System starter registreringen av tøymengden:

1. Produktet registrerer tøymengden i løpet av de første 30 sekundene. I programmene der Tidskontroller er tilgjengelig, i denne fasen, avspiller Tidskontroller-linjene ---- plassert under tidssifrene, en enkel animasjon. Trommelen roterer i kort tid.
2. Programvarigheten justeres tilsvarende og kan øke eller minke. Etter ytterligere 30 sekunder, starter vannfyllingen.

Når registreringen av tøymengden avsluttes, **i tilfelle trommelen overbelastes**, blinker **MAX**-indikatoren i displayet:

I dette tilfellet, i 30 sekunder til, er det mulig å sette Produktet på pause og fjerne de ekstra plaggene.

Når de ekstra plaggene er fjernet, trykk på Start/Pause ▷‖-knappen for å starte programmet på nytt. SensiCare-fasen kan bli repetert opptil tre ganger (se punkt 1).

Viktig! Hvis tøymengden ikke blir redusert, starter vaskeprogrammet uansett, på tross av overbelastningen. Det er ikke mulig å garantere det beste vaskeresultatet dersom dette skjer.

ⓘ

Etter omtrent 20 minutter fra programstart, kan programvarigheten justeres igjen avhengig av tøyets absorbsjonsevne.

ⓘ

SensiCare-registreringen av tøymengden blir kun utført for fullstendige vaskeprogrammer og hvis programvarigheten ikke har blitt redusert med Tidskontroller-knappen.

ⓘ

SensiCare System er ikke tilgjengelig sammen med alle programmer som :Ull, Skylle og programmer med korte sykluser.

12.9 Stoppe et program og endre et tilvalg

Når programmet kjører, kan bare **noen** av tilvalgene endres:

1. Trykk på Start/Pause ▷‖-knappen.

Den tilhørende indikatoren blinker.

2. Endre alternativene. Den oppgitte informasjonen i displayet endrer seg tilsvarende.
3. Trykk på Start/Pause ▷‖-knappen igjen.

Vaskeprogrammet fortsetter.

12.10 Avbryte et pågående program

1. Trykk på På/Av-knappen for å avbryte programmet og deaktivere produktet.
2. Trykk på På/Av-knappen igjen for å aktivere produktet.

ⓘ

Hvis SensiCare System er ferdig og vannfyllingen allerede har startet, starter det nye programmet **uten å gjenta SensiCare System**. Vannet og vaskemiddelet tømmes ikke ut for å unngå avfall. Displayet viser maksimal varighet for programmet, og blir oppdatert etter omtrent 20 minutter fra du startet det nye programmet.

Det er også en alternativ måte å avbryte på:

1. Roter velgerbryteren til "Reset" • .
2. Vent deretter i 1 sekund. Displayet viser – – – .

Nå kan du angi et nytt vaskeprogram.

12.11 Åpne døren – Legge inn tøy

ⓘ

Hvis temperaturen og vannstanden i trommelen er for høy og/eller fortsatt roterer, skal du ikke åpne døren.

Apparatdøren er låst mens et program eller utsatt start, er i bruk. Displayet viser -indikatoren.

1. Berør Start/Pause -knappen.

Dørlås-indikatoren slukkes på displayet.

2. Åpne apparatdøren. Ta ut eller legg inn plaggene ved behov. Lukk døren og trykk på Start/Pause -knappen.

Programmet eller utsatt start fortsetter.

12.12 Program slutt

Når programmet er ferdig, stopper apparatet automatisk. Lydsignalene brukes (hvis de er aktivert). Displayet viser

Indikatoren for Start/Pause -knappen slokker.

Døren låses opp og -indikatoren slokker.

1. Trykk På/Av-knappen for å deaktivere apparatet.

Fem minutter etter at vaskeprogrammet er ferdig, deaktiveres apparatets energisparingsfunksjon automatisk.

ⓘ

Når du slår på apparatet på nytt viser displayet slutten av det forrige programmet. Drei programvelgeren for å velge en ny syklus.

2. Ta klesvasken ut av maskinen.
3. Sørg for at trommelen er tom.
4. La døren og oppvaskmiddelbeholderen for stå litt på gløtt for å forhindre mugg og lukt.

12.13 Tømming av vannet etter endt syklus

Hvis du har valgt et program eller et alternativ som ikke pumper ut vannet fra siste skylling, fullføres programmet, men:

- Tidsområdet viser og displayet viser døren låst .
- Indikatoren for Start/Pause -knappen begynner å blinke.
- Trommelen roterer fortsatt regelmessig for å forhindre at klesvasken blir krøllete.
- Døren forblir låst.
- Du må tømme ut vannet for å åpne døren:

1. Berør Sentrifugering knappen ved behov for å senke sentrifugehastigheten som foreslås av produktet.
2. Trykk på Start/Pause -knappen: produktet tømmer vannet og sentrifugerer.

Indikatoren for alternativet Skyllestopp forsvinner.

ⓘ

Hvis du har valgt Ingen sentrifugering – – –, vil produktet kun tømme ut vannet.

3. Du kan åpne døren når programmet er fullført og dørlåsindikatoren slukker.
4. Hold inne På/Av-knappen i noen sekunder for å deaktivere produktet.

12.14 Stand-by-funksjon

Hvilemodusfunksjonen slår av produktet automatisk for å redusere energiforbruket når:

- Du bruker ikke produktet i 5 minutter når ingen programmer kjører.
  Trykk på knappen På/Av for å slå på produktet på nytt.
- 5 minutter etter vaskeprogrammet er ferdig.
  Trykk på knappen På/Av for å slå på produktet igjen.
  Skjermen viser slutten av det sist angitte programmet.
  Vri på programvelgeren for å velge en ny syklus.

Hvis skalaskiven roteres til Reset (tilbakestill)-posisjon, slås • produktet automatisk av innen 30 sekunder.

ⓘ

Hvis du allerede har valgt et tilvalg som avsluttes med vann i trommelen, **deaktiverer ikke** hvilemodusfunksjonen produktet for å minne deg på at du må pumpe ut vannet.

ⓘ

Fjernbetjening hemmer hvilemodusfunksjonen, men etter 15 minutter går produktet i nettverkets hvilemodus og displayet viser bare indikatoren ⏵.

13. DAGLIG BRUK – VASKING OG TØRKING

⚠ **ADVARSEL!**

Se etter i Sikkerhetskapitlene.

ⓘ

Dette produktet er en automatisk vask-tørk-søyle.

13.1 Fullfør vaske- og tørkeprogram

Ikke-automatiske vaske- og tørkeprogrammer

I enkelte vaskeprogrammer kan du kombinere Vaskemodus og Tørkemodus for å kjøre et helt vask- og tørkeprogram.

Gå frem som følger:

1. Etter å ha lagt i klesvask og oppvaskmiddel, trykker du på -knappen På/Av i noen sekunder for å aktivere produktet.
2. Legg inn klesvasken plagg for plagg.
3. Fyll oppvaskmiddel og tilsetningsmidler i riktig kammer.
4. Drei programvelgeren til vaskeprogrammet. Produktet går som standard til kun vask-modus og indikatoren for Vaskemodus-knappen er på. Displayet viser standard temperatur og sentrifugering. Om nødvendig kan du endre dem i henhold til klesvasken din. Displayet viser også maksimum anbefalt tøymengde for vaskefasen.
5. Angi ønskede tilvalg hvis de er tilgjengelige.
6. Trykk på Tørkemodus-knappen for å aktivere tørkefunksjonen. Både indikatorene for Vaskemodus- og Tørkemodus-knappene er på.

   Indikatorene og vises på displayet. Displayet viser også maksimum anbefalt tøymengde for et vask og tørr program (f. eks. 4.0 kg for bomull).

13.2 Vasking og tørking – automatiske nivåer

1. Trykk på Automatisk tørking-knappen gjentatte ganger til displayet viser nødvendig tørrhetsnivå. Indikatorene på displayet lyser på følgende måte:
   a. **Stryketørt**: for bomullsplagg;
   b. **Skaptørt**: for syntetiske plagg og plagg av bomull;
   c. **Ekstra tørt**: for bomullsplagg.

Tidsverdien på displayet er varigheten av vaske- og tørkesyklusene, beregnet ut fra en standard tøymengde.

ⓘ

For å sørge for riktig tørking ved å bruke mindre strøm på kortere tid, tillater ikke produktet at du stiller inn en for lav sentrifugehastighet for tøy som skal vaskes og tørkes.

2. Trykk på Start/Pause ▷‖-knappen for å starte programmet. SensiCare beregningen starter.

Indikatoren for låst dør ⊸▯ vises i displayet. Displayet viser også gjenværende programtid.

13.3 Vaske- og tørketid.

1. Trykk på Tørketid-gjentatte ganger for å stille inn ønsket tid (se «Programmer for tidsinnstilt tørking» i kapittelet «Programmer»). Indikatoren for tørkenivå ☼ slukkes og ⏲-indikatoren tennes.

Tiden øker med 5 minutter hver gang du trykker på denne knappen. Displayet viser oppdatert angitt tid.

2. Trykk på Start/Pause ▷‖-knappen for å starte programmet. SensiCare beregningen starter.

Indikatoren for låst dør ⊸▯ vises i displayet. Displayet viser også gjenværende programtid.

13.4 Når tørkeprogrammet er slutt

- stanser produktet automatisk.
- Lydsignalene høres (hvis de er aktive).
- I displayet vises 0:00.
- Indikatoren for Start/Pause-knappen ▷‖ blir slukket. Dør låst ⊸▯ går opp. Produktet vil fortsatt være i bruk med antikrøllfasen i ca. 30 minutter eller mer hvis tilvalget antikrøll er innstilt. Antikrøllfasen reduserer krølling. Du kan ta ut klesvasken før antikrøllfasen er ferdig. For best mulig resultater anbefaler vi at du tar ut klesvasken når antikrøllfasen er nesten ferdig. Indikatoren 👕 forblir tent.
- Hold inne -knappen På/Av i noen sekunder for å deaktivere produktet.

ⓘ

Noen minutter etter at programmet er ferdig, vil energisparefunksjonen slå av produktet automatisk.

1. Ta klesvasken ut av produktet.
2. Kontroller at trommelen er tom.

ⓘ

Rengjør trommelen, pakningen og døren med en våt klut etter tørkeprogrammet.

14. DAGLIG BRUK – KUN TØRKING

⚠ **ADVARSEL!**

Se etter i Sikkerhetskapitlene.

ⓘ

Dette produktet er en automatisk vask-tørk-søyle.

14.1 Forberedelse til tørking

1. Hold inne -knappen På/Av i noen sekunder for å aktivere produktet.
2. Legg inn klesvasken plagg for plagg.
3. Drei programvelgeren til programmet som passer for plaggene som skal tørkes. Produktet går som standard til vaskemodus, og indikatoren for Vaskemodus-knappen er på.
4. Trykk på Tørkemodus-knappen to ganger for å bare tørke. Indikatoren for Tørkemodus-knappen tennes og indikatoren for Vaskemodus-knappen slukkes. Indikatorene ≋ og ☼ vises på displayet og indikatoren ▭ forsvinner.

ⓘ

Når du tørker store klesmengder må du for å få god tørkeytelse sørge for at klesvasken ikke er opprullet og at den er jevnt fordelt i trommelen.

14.2 Tørking – automatiske nivåer

1. Trykk på Automatisk tørking-knappen gjentatte ganger til displayet viser nødvendig tørrhetsnivå. Indikatorene på displayet lyser på følgende måte:
   a. **Stryketørt**: for bomullsplagg;
   b. **Skaptørt**: for syntetiske plagg og plagg av bomull;
   c. **Ekstra tørt**: for bomullsplagg.

Displayet viser tørkeprogrammets varighet.

2. Trykk på Start/Pause-knappen ▷‖ for å starte programmet.

Indikatoren for låst dør vises på displayet.
Displayet viser også gjenværende programtid.

14.3 Tidsinnstilt tørking

1. Trykk på Tørketid-gjentatte ganger for å stille inn ønsket tid (se «Programmer for tidsinnstilt tørking» i kapittelet «Programmer»). Indikatoren for tørkenivå slukkes og -indikatoren tennes.

Tiden øker med 5 minutter hver gang du trykker på denne knappen. Displayet viser oppdatert angitt tid.

2. Trykk på Start/Pause ▷‖ for å starte programmet.

Indikatoren for låst dør vises i displayet.
Displayet viser også gjenværende programtid.

14.4 Når tørkeprogrammet er slutt

- stanser produktet automatisk.
- Lydsignalene høres (hvis de er aktive).
- I displayet vises 0:00.
- Indikatoren for Start/Pause-knappen ▷‖ blir slukket. Dør låst går opp.
  Produktet vil fortsatt være i bruk med antikrøllfasen i ca. 30 minutter eller mer hvis tilvalget antikrøll er innstilt.
  Antikrøllfasen reduserer krølling.
  Du kan ta ut klesvasken før antikrøllfasen er ferdig. For best mulig resultater anbefaler vi at du tar ut klesvasken når antikrøllfasen er nesten ferdig. Indikatoren forblir tent.
- Hold inne -knappen På/Av i noen sekunder for å deaktivere produktet.

ⓘ

Noen minutter etter at programmet er ferdig, vil energisparefunksjonen slå av produktet automatisk.

1. Ta klesvasken ut av produktet.
2. Kontroller at trommelen er tom.

ⓘ

Rengjør trommelen, pakningen og døren med en våt klut etter tørkeprogrammet.

15. LO I TØYET

Visse stofftyper (svamp, ull, gensere) kan frigjøre lo under vask og/eller tørking.

Den frigjorte loen kan feste seg til tekstilene under neste syklus.

Denne ulempen øker med tekniske stoffer.

For å forhindre lo i klesvasken, anbefaler vi at du:

- Ikke vasker mørke stoffer etter at du har vasket og tørket fargede stoffer (håndklær, ull, gensere) og omvendt.
- Lar disse stoffene lufttørke etter første vask.
- Rengjøre avløpsfilteret:
- Etter tørkefasen, rengjør trommelen, pakningen og døren med en våt klut.

Velg et spesialprogram for å fjerne lo i trommelen:

- Tøm trommelen.
- Rengjør trommelen, pakningen og døren med en våt klut.

- Angi Maskinrens-program og Tørkemodus sammen for å aktivere lofri handling.
- Trykk på Start/Pause ▷II-knappen for å starte programmet.

ⓘ

Dersom produktet brukes ofte må rengjøringsprogrammet kjøres regelmessig.

16. RÅD OG TIPS

⚠ **ADVARSEL!**

Se etter i Sikkerhetskapitlene.

16.1 Vasketøy

- Fordel tøyet inn slik: hvitt, farget, syntetisk, finvask og ull.
- Følg vaskeanvisningene på tøyets merkelapper.
- Ikke vask hvite og fargede plagg sammen.
- Noen fargede plagg kan farge av i første vask. Vi anbefaler at du vasker dem separat de første gangene.
- Vreng stoffer med flere lag, ull og plagg med trykte illustrasjoner.
- Behandle vanskelige flekker på forhånd.
- Vask vanskelige flekker med spesialvaskemiddel.
- Vær forsiktig med gardiner. Fjern opphengskroker og legg gardinene i en vaskepose eller et putevar.
- Hvis det er veldig lite tøy i maskinen, kan det oppstå balanseproblemer i sentrifugeringsfasen, noe som fører til for høy vibrasjon. Hvis dette skjer:
  - **a.** avbryt programmet og åpne døren (se «Daglig bruk-kapittel").
  - **b.** fordel tøyet manuelt slik at vasken er fordelt jevnt rundt trommelen;
  - **c.** Trykk på Start/Pause-knappen. Sentrifugeringsfasen fortsetter.
- Knepp igjen putetrekk og lukk alle glidelåser, hemper og trykknapper. Fest belter, snorer, skolisser, bånd og andre løse elementer.
- Vask ikke tøy uten sømmer eller tøy med rifter. Bruk en vaskepose for å vaske små og/eller finvask (f.eks. BH-er med spiler, belter, tights osv.).

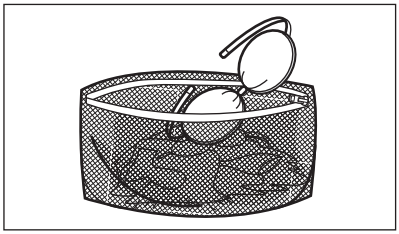

- Tøm lommer og brett ut foldet tøy.

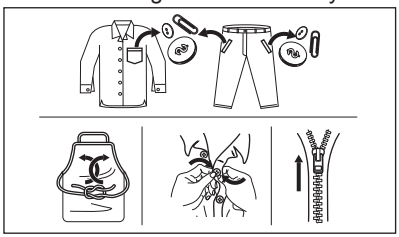

16.2 Gjenstridige flekker

For noen flekker er det ikke tilstrekkelig med vann og vaskemiddel.

Vi anbefaler at du forbehandler disse flekkene før du legger plaggene i produktet.

Det er mulig å kjøpe spesielle flekkfjerningsmidler. Bruk en type som egner seg for den aktuelle flekken og stoffet.

Ikke spray flekkfjerner på plagg nær apparatet, da den er etsende på plastdelene.

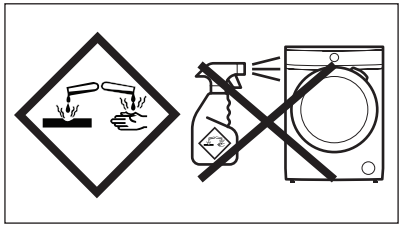

16.3 Vaskemiddeltype og -mengde

Vaskemiddelet som blir brukt, og korrekt mengde påvirker ikke bare vaskeytelsen, men bidrar også til å redusere belastningene på miljøet:

- Bruk bare vaskemidler og andre behandlinger som er beregnet for bruk i vaskemaskiner. Følg først disse generiske reglene:
  - vaskemiddel i pulverform (også tabletter og enkeltdose-vaskemidler) for alle typer tekstiler, unntatt ømfintlige. Bruk helst vaskepulver med blekemiddel for lyse klær og klesdesinfisering,
  - flytende vaskemidler (også vaskemidler i enkeltdoseform), helst for vaskeprogrammer på lav temperatur (maks 60 °C) for alle stofftyper, eller spesialberegnede for ull.
- Valg av og mengde vaskemiddel avhenger av tekstiltype (finvask, ull, bomull osv.), farge på tøy, størrelsen på tøymengden, hvor skittent tøyet er, vasketemperatur og vannhardheten på vannet som brukes.
- Følg anvisningene som du finner på emballasjen til disse vaskemidlene eller andre behandlinger uten å overgå de indikerte maksnivåene (**MAX**).
- Ikke bland ulike typer vaskemidler.
- Bruk mindre vaskemiddel hvis:
  - du vasker en liten mengde tøy,
  - tøyet bare er litt skittent,
  - det er mye skum under vask.
- Når du bruker vaskemiddeltabletter eller -pods, må du alltid legge dem i trommelen, ikke i oppvaskmiddelskuffen og du må følge produsentens anbefalinger .

Utilstrekkelig vaskemiddel kan føre til:
- utilfredsstillende vaskeresultater,
- at tøymengden blir grå,
- fettete klær,
- mugg i produktet.

For mye vaskemiddel kan føre til:
- skumming,
- redusert vaskeeffekt,
- utilstrekkelig skylling,
- større innvirkning for miljøet.

16.4 Sparetips

For å spare vann, energi og vaskemiddel anbefaler vi at du følger disse tipsene:

- **Normalt skittent tøy** kan vaskes **uten forvask** for å spare vaskemiddel, vann og tid.
- Hvis du laster produktet til **maksimal kapasitet som er indikert for hvert program, hjelper det å redusere energi- og vannforbruket**.
- Med riktig forbehandling kan flekker og begrenset smuss fjernes. Tøyet kan deretter vaskes på en lavere temperatur.
- Bruk riktig mengde vaskemiddel i henhold til anbefaling fra vaskemiddelprodusenten og kontroller vannhardheten til systemet i huset. Se «Vannhardhet».
- Still inn **maksimal mulig sentrifugehastighet** for det valgte programmet for å spare energi i løpet av tørkingen!
- Fortrinnsvis bruk korte sykluser ved lavere temperaturer.

16.5 Vannhardhet

Hvis vannet der du bor er hardt eller middels hardt, anbefaler vi at du bruker en vannmykner for vaskemaskiner.

Vannet er hardt eller middels hardt når hardheten overstiger 8dH.

I områder der vannet er mykt, er det ikke nødvendig å bruke en vannmykner.

Kontakt det lokale vannverket for å få vite vannhardheten der du bor.

Bruk riktig mengde vannmykner. Følg anvisningene som du finner på emballasjen til produktet.

16.6 Forbered tørkesyklusen

- Åpne vannkranen.
- Kontroller at avløpsslangen er ordentlig tilkoblet. Se kapittelet om installering for mer informasjon.
- Se tabellen for tørkeprogrammer for maksimale last i tørkeprogrammene.

16.7 Klær som ikke egner seg for tørking

Ikke bruk et tørkeprogram for denne vasken:

- Syntetiske gardiner.
- Klesplagg med metalldeler.
- Nylonstrømper.
- Dynetrekk.
- Sengetepper.
- Dyner.
- Anorakker.
- Soveposer.
- Stoffer med rester av hårspray, neglelakkfjerner eller lignende.
- Plagg som inneholder skumgummi eller liknende materialer.

16.8 Etiketten på plagget

Når du tørker vasken, følge instruksjonene på etikettene til produsentene nøye:

- = Kan tørkes i tørketrommelen
- = Tørkesyklusen er ved høy temperatur
- = Tørkesyklusen er ved redusert temperatur
- = Kan ikke tørkes i tørketrommelen.

16.9 Tørkesyklusens varighet

Tørketiden kan variere, avhengig av:

- hastighet på sentrifugeringen
- tørrhetsnivå
- type vasketøy
- vekten av tøymengden

16.10 Ekstra tørking

Dersom vasketøyet fortsatt er fuktig når tørkeprogrammet er ferdig, stiller du inn enda en kort tørkesyklus.

⚠ ADVARSEL!

Ikke tørk klesvasken for lenge for å unngå rynker og krymping.

16.11 Generelle tips

Se tabellen "Tørkeprogrammer" for å finne **gjennomsnittlige** tørketider.
Erfaring vil hjelpe deg å tørke vasken bedre. Legg merke til tørketiden på tidligere utførte sykluser.

For å unngå statisk elektrisitet på slutten av tørkesyklusen:

1. Bruk tøymykner i vaskesyklusen.
2. Bruk en spesiell tøymykner laget for tørketromler.

Når tørkeprogrammet er ferdig, ta tøyet ut umiddelbart.

17. STELL OG RENGJØRING

⚠ ADVARSEL!

Se etter i Sikkerhetskapitlene.

17.1 Plan for regelmessig rengjøring

Periodisk rengjøring hjelper deg med å utvide levetiden på produktet ditt.

Etter hver syklus, la døren og vaskemiddelbeholderen stå litt på gløtt for å få luftsirkulasjon og tørke fuktigheten inne i produktet: Dette vil forhindre mugg og lukt.

Hvis produktet ikke brukes over lenger tid: Steng vannkranen og trekk ut støpselet.

Veiledende periodisk rengjøringsplan:

Avkalking	To ganger i året
Vedlikeholdsvask	En gang i måneden
Rengjør dørpakningen	Annenhver måned
Rengjør trommelen	Annenhver måned
Fjern lo inni trommelen	To ganger per måned[1)]
Rengjør såpeskuffen	Annenhver måned
Rengjør avløpspumpefilter	To ganger i året
Rengjør innløpsslangen og ventilfilteret	To ganger i året

1) Se kapittelet «Lo i tøyet».

Følgende avsnitt forklarer hvordan du skal rengjøre hver del.

17.2 Fjerne fremmedlegemer

ⓘ

Sørg for at lommene er tomme og at alle løse elementer er bundet før du kjører syklusen. Se "Tøymengde" i "Hint- og tips"-kapittelet.

Fjern fremmedlegemer (for eksempel metallklemme, knapper, mynter osv.) som du kan finne i dørpakningen, filtrene og trommelen. Se avsnittene "Dørpakning med dobbel randlås", "Rengjøring av trommelen", "Rengjøring av avløpspumpen" og "Rengjøring av innløpsslangen og ventilfilteret". Dersom det er nødvendig, kontakt det autoriserte service-senteret.

17.3 Utvendig rengjøring

Rengjør produktet kun med mild såpe og varmt vann. Tørk alle overflater nøye. Ikke bruk skuresvamper eller skrapemateriell.

⚠ **FORSIKTIG!**

Ikke bruk alkohol, løsemiddel elle kjemiske midler.

⚠ **FORSIKTIG!**

Ikke rengjør metallflater med et klorbasert vaskemiddel.

17.4 Avkalking

ⓘ

Hvis vannet der du bor er hardt eller middels hardt, anbefaler vi at du bruker en vannmykner for vaskemaskiner. Vannet er hardt eller middels hardt når hardheten overstiger 8dH.

Undersøk trommelen med jevne mellomrom for å se etter kalk.

Vanlige vaskemidler inneholder allerede stoffer for å bløtgjøre vannet, men vi anbefaler å kjøre en syklus med tom trommel og kalkfjerner nå og da.

ⓘ

Følg alltid anvisningene som du finner på emballasjen til apparatet.

17.5 Vedlikeholdsvask

Gjentatt bruk og bruk over tid med programmer på lave temperaturer kan gjøre at det samler seg vaskemiddelrester, lo og bakterier inne i trommelen og karet. Dette kan generere vond lukt og mugg. For å eliminere oppsamling og rengjøre innsiden av apparatet, kjør en vedlikeholdsvask jevnlig (minst én gang hver måned).

ⓘ

Se avsnittet "Rengjøring av trommelen".

17.6 Dørpakning med dobbel leppe felle.

Dette produktet er designet med et **selvrengjørende dreneringssystem**, som lar lette lofibre som faller av klærne tømmes ut med vannet. Kontroller pakningen regelmessig, og, om nødvendig, rengjør den som beskrevet i diagrammet nedenfor. Mynter, knapper og andre små artikler kan plukkes ut når programmet er ferdig.

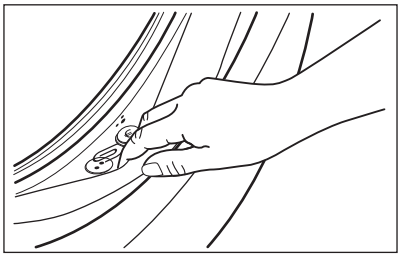

Rengjør det når det kreves, ved å bruke kremrens med ammoniakk uten å skrape pakningsoverflaten.

ⓘ

Følg alltid anvisningene som du finner på emballasjen til produktet.

Kontroller og fjern gjenstander (om noen) som kan ha blitt fanget opp i fellen.

Sørg for at det ikke ligger noe tøy mellom pakningen og døren.

Bruk en fuktig klut til å tørke av smuss eller vannrester som er igjen på dørpakningen etter at programmet er ferdig.

17.7 Slik rengjør du trommelen

Undersøk trommelen regelmessig for å forhindre uønskede avleiringer.

Rester etter rust i trommelen kan forekomme som følge av at fremmedlegeme ruster i vasken eller fordi vannet inneholder jern

Rengjør trommelen med produkter som er egnet for rustfritt stål.

ⓘ

Følg alltid anvisningene som du finner på emballasjen til apparatet.
Ikke bruk sure avkalkningsprodukter, slipende produkter som inneholder klor eller jern eller stålull i rengjøring av trommelen.

Slik foretar du en grundig rengjøring:

1. Ta all klesvask ut av trommelen.
2. Kjør Maskinrens-programmet. Sjekk tabellen over vaskeprogram for ytterligere informasjon.
3. Bruk en liten mengde vaskemiddel i en tom trommel for å skylle ut gjenværende rester.

ⓘ

Ved slutten av en syklus kan skjermen tidvis vise ikonet ⁘: dette er en anbefaling om å utføre rengjøring av trommelen". Så snart rengjøring av trommelen er gjennomført, forsvinner ikonet.

17.8 Rengjøre såpeskuffen.

For å unngå eventuelle avleiringer av inntørket vaskemiddel eller tøymykner og/ eller dannelse av mugg i vaskemiddelskuffen, må du utføre følgende rengjøringsprosedyre annenhver måned, slik det er forklart i diagrammene nedenfor:

1. Åpne skuffen. Trykk låsen ned, som vist på bildet, og trekk skuffen ut.

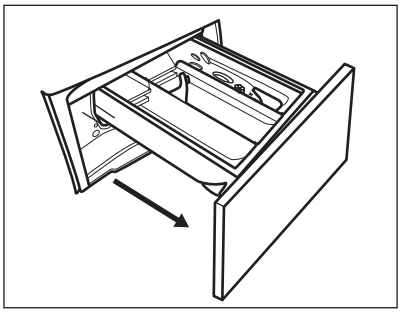

2. Fjern den øverste delen av kammeret for tilsetningsmidler for å bidra med rengjøringen, og skyll den under rennende varmt vann for å fjerne oppsamlet vaskemiddel. Etter rengjøring setter du den øverste delen tilbake i posisjon.

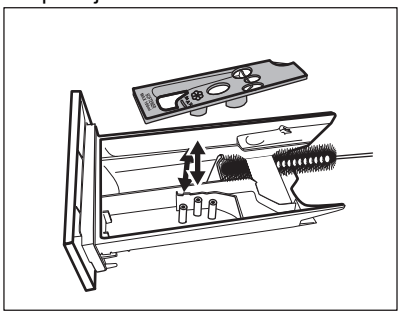

3. Sørg for at alle vaskemiddelrester blir fjernet fra den øvre og nedre delen av glidesporet. Bruk en liten børste for å rengjøre selve glidesporet.

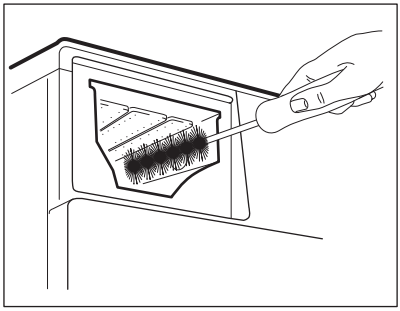

4. Sett inn vaskemiddelskuffen på skinnene og lukk den. Kjør et skylleprogram uten tøy i trommelen.

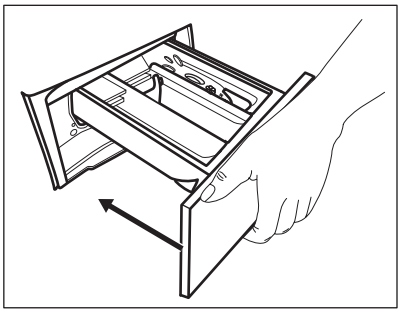

17.9 Rengjøring av tømmepumpefilteret

⚠ ADVARSEL!

Trekk støpselet ut av stikkontakten.

Rengjør pumpefilteret som beskrevet i de følgende diagrammene:

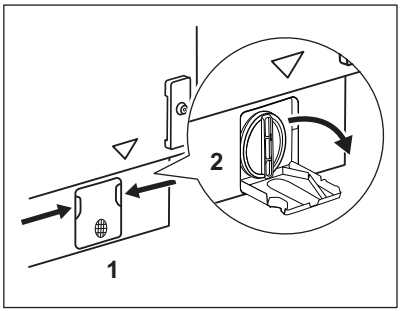

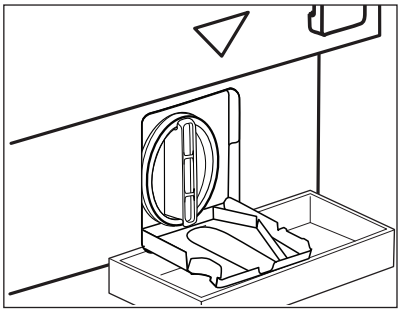

ⓘ

Undersøk tømmepumpefilteret regelmessig og sørg for at det er rent.

Rengjør tømmepumpen dersom:

- Produktet tømmes ikke for vann.
- Trommelen roterer ikke.
- Produktet lager uvanlige lyder på grunn av blokkering av avløpspumpen.
- Displayet viser alarmkoden E20.

⚠ ADVARSEL!

- Ikke fjern filteret mens produktet er i bruk.
- Ikke rengjør avløpspumpen hvis vannet i produktet er varmt. Vent til vannet er nedkjølt

1. Åpne pumpedekselet.

2. Plasser en egnet beholder under åpningen til avløpspumpen for å samle opp vannet som renner ut.
Ha alltid en fille i nærheten for å tørke opp vannsøl når du fjerner filteret.

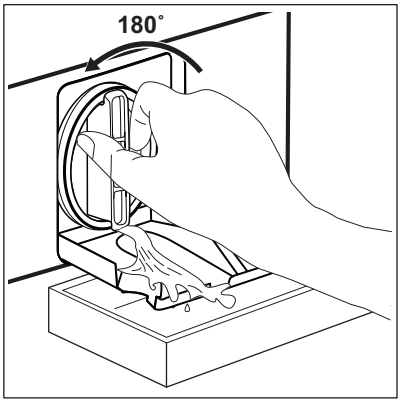

3. Vri filteret 180 grader i mot klokken for å åpne det, uten å fjerne det. La vannet renne ut.
4. Når beholderen er full av vann, vrir du filteret tilbake for å stoppe vannet og tømmer beholderen.
5. Gjenta trinn 3 og 4 til vannet slutter å renne ut.

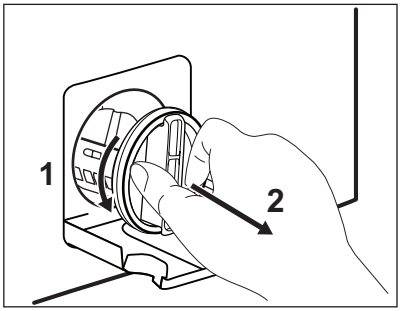

6. Vri filteret mot klokken for å ta det ut

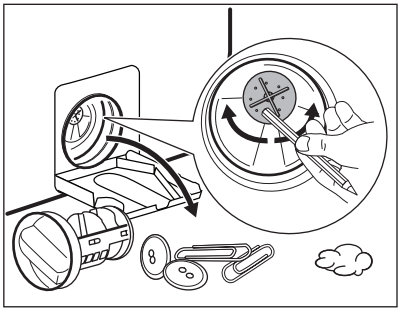

7. Fjern lo og gjenstander fra filterforsenkningen dersom det er nødvendig.
Kontroller at pumpehjulet roterer. Kontakt det autoriserte servicesenteret dersom det ikke roterer.

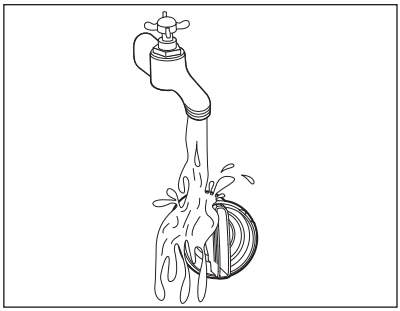

8. Rens filteret under en vannkran.

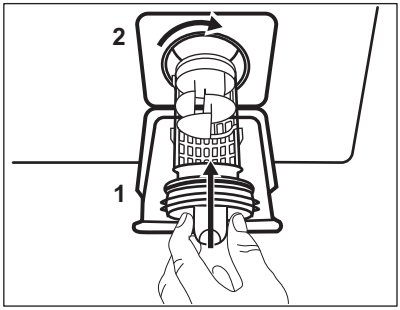

9. Sett filteret tilbake i sporet ved å vri det med klokken. Sørg for at du strammer filteret ordentlig for å forhindre lekkasjer.

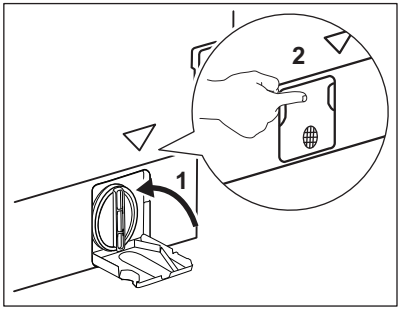

10. Lukk pumpedekselet.

Når du tømmer ut vannet ved hjelp av nødtømmingsprosedyren, må du aktivere avløpssystemet på nytt:

1. Hell 2 liter vann i hovedkammeret i vaskemiddelskuffen.
2. Start programmet for å tømme ut vannet.

17.10 Rengjøring av innløpsslangen og ventilfilteret

Det anbefales å rengjøre både inntaksslangens og ventilens filter to ganger i året for å fjerne eventuelle avleiringer som har samlet seg over tid. Rengjør filtrene som beskrevet i de følgende diagrammene:

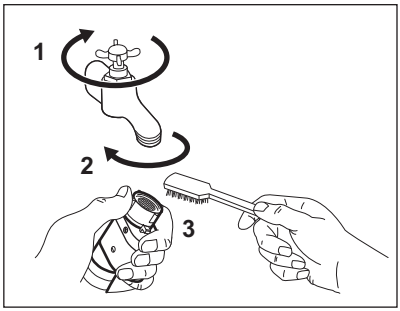

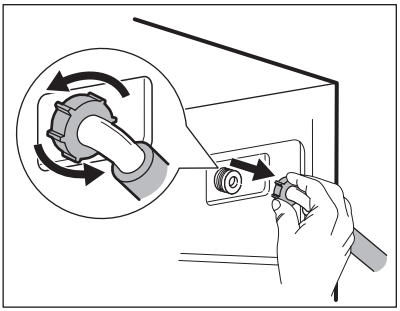

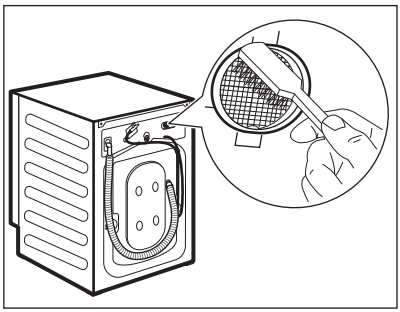

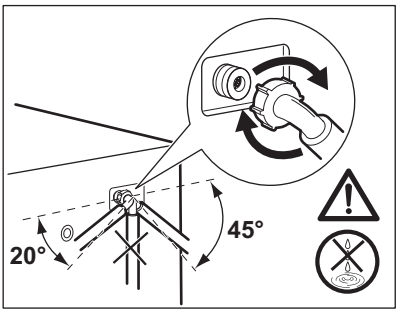

17.11 Nødtømming

Hvis apparatet ikke kan tømme vannet, bruk samme prosedyre som beskrevet i delen «Rengjøring av dreneringspumpe». Rengjør pumpen om nødvendig.

Når du tømmer ut vannet ved hjelp av nødtømmingsprosedyren, må du aktivere avløpssystemet på nytt:

1. Ha 2 liter vann i hovedkammeret i oppvaskmiddelbeholder.
2. Start programmet for å tømme ut vannet.

17.12 Forholdsregler ved frost

Hvis produktet er montert et sted hvor temperaturen kan bli rundt 0° C eller lavere, må du fjerne vann som er igjen i inntaksslangen og avløpspumpen.

1. Trekk støpselet ut av stikkontakten.
2. Steng vannkranen.
3. Legg de to endende av inntaksslangen i en beholder og la vannet renne ut av slangen.
4. Tøm avløpspumpen. Se nødtømmingsprosedyren.
5. Når avløpspumpen er tom, monterer du vanninntaksslangen på nytt.

⚠ ADVARSEL!

Pass på at temperaturen er over 0 °C før du bruker produktet igjen.
Produsenten er ikke ansvarlig for skader som skyldes frost.

18. FEILSØKING

⚠ ADVARSEL!

Se etter i Sikkerhetskapitlene.

18.1 Alarmkoder og mulige feil

Maskinen starter ikke eller stopper under bruk. Første forsøk på å finne en løsning på problemet (se tabellene).

⚠ ADVARSEL!

Deaktiver maskinen før du utfører kontroller.

Ved enkelte problemer viser displayet en alarmkode og knappen Start/Pause ▷|| **kan blinke kontinuerlig:**

ⓘ

Ved overbelastning, fjern noen artikler fra trommelen og/eller hold døren fast mens du trykker på Start/Pause-knappen inntil ⊣0 indikatoren stopper å blinke (se bildet nedenfor).

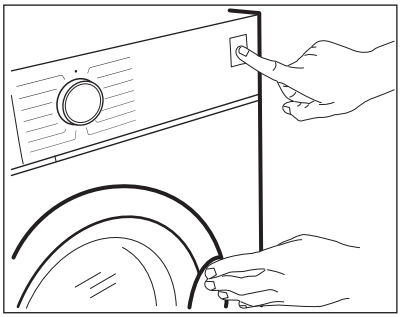

Problem	Mulig løsning
E10 Maskinen tar ikke inn vann.	• Sørg for at vannkranen er åpen. • Sørg for at trykket til vannforsyningen ikke er for lavt. Kontakt det lokale vannverket for å få tak i denne informasjonen. • Kontroller at vannkranen ikke er tett. • Sørg for at inntaksslangen ikke er knekt, skadet eller bøyd. • Kontroller at vanninntaksslangen er korrekt tilkoplet. • Kontroller at filteret til inntaksslangen og filteret til inntaksventilen ikke er tette. Se «Stell og rengjøring».
E20 Produktet tømmes ikke for vann.	• Sørg for at avløpsrøret ikke er tett. • Kontroller at avløpsslangen ikke er bøyd eller skadet. • Kontroller at avløpsfilteret ikke er tett. Rengjør filteret om nødvendig. Se «Stell og rengjøring». • Kontroller at avløpsslangen er korrekt tilkoplet. • Velg tømmingsprogrammet hvis du har valgt et program uten tømming. Dersom tømmeprogrammet ikke er tilgjengelig på programknappen, kan det stilles inn via appen. • Velg tømmingsprogrammet hvis du har brukt et program som avsluttes med vann i trommelen.

E40 Døren til maskinen er åpen eller ikke ordentlig lukket.	• Sørg for at døren er skikkelig lukket.
E91 Intern feil. Ingen kommunikasjon mellom de elektroniske elementene i maskinen.	• Programmet avslutter ikke som det skal eller stopper for tidlig. Slå maskinen av og på. • Ta kontakt med servicesenteret hvis alarmkoden oppstår igjen.
EH0 Strømforsyningen er ustabil.	• Vent til strømforsyningen er stabil igjen.
EF0 Lekkasjestoppsystemet er på.	• Kople fra maskinen og lukk vannkranen. Kontakt det autoriserte service-senteret.

Hvis skjermen viser andre alarmkoder, deaktiverer og aktiverer du apparatet. Ta kontakt med servicesenteret hvis problemet vedvarer.
Ved forskjellige problemer med apparatet, sjekker du tabellen nedenfor for mulige løsninger.

Problem	Mulig løsning
Programmet starter ikke.	• Påse at støpslet er tilkoblet stikkontakten. • Sørg for at maskinens dør er lukket. • Påse at det ikke er skadede sikringer i sikringsskapet. • Kontroller at Start/Pause ▷‖ har blitt trykket på. • Hvis utsatt start er valgt, avbryt innstillingen eller vent til nedtellingen avsluttes. • Deaktiver barnesikringen hvis denne er på. • Kontroller knottens posisjon på det valgte programmet.
Produktet fylles med vann og tømmes umiddelbart.	• Kontroller at avløpsslangen er i korrekt posisjon. Slangen kan være plassert for lavt. Se «Monteringsinstruksjon».
Sentrifugeringsfasen fungerer ikke eller vaskesyklusen varer lenger enn vanlig.	• Still inn sentrifugeringsprogrammet. Dersom tømmeprogrammet ikke er tilgjengelig på programknappen, kan det stilles inn via appen. • Kontroller at avløpsfilteret ikke er tett. Rengjør filteret om nødvendig. Se «Stell og rengjøring». • Juster innholdet i trommelen manuelt og start sentrifugeringsfasen på nytt. Dette problemet kan skyldes balanseproblemer.
Det er vann på gulvet.	• Kontroller at koplingene på vannslangene er tette og at det ikke er vannlekkasjer. • Kontroller at vanninntaksslangen og vannavløpsslangen ikke er skadet. • Sørg for at du bruker riktig vaskemiddel og korrekt mengde.

Problem	Mulig løsning
Du får ikke åpnet døren til maskinen.	• Påse at et vaskeprogram som slutter med vann i trommelen ikke er valgt. • Kontroller at vaskeprogrammet er ferdig. • Velg tømmings- eller sentrifugeringsprogrammet hvis det er vann i trommelen. Dersom sentrifugerings- og tømmeprogrammet ikke er tilgjengelig på program-knappen, kan de stilles inn via appen. • Sørg for at maskinen får strøm. • Problemet kan være forårsaket av en feil på maskinen. Kontakt det autoriserte service-senteret. Les nøye gjennom «Nødåpning av døren» hvis du må åpne døren. • Påse at Fjernstart ikke er aktivert. Deaktiver det.
Skjermen viser ikke den trådløse indikatoren .	• Sjekk det trådløse signalet. • Sørg for at den trådløse forbindelsen er på. Se avsnittet «Konfigurere trådløs tilkobling for vaskemaskin» i kapitlet «Oppsett av Wi-Fi – tilkobling». • Sjekk hjemmenettverket ditt, og ruteren. • Start ruteren på nytt. • Ta kontakt med leverandøren av det trådløse nettet hvis det oppstår ytterligere problemer med dette.
Appen kan ikke opprette forbindelse til maskinen.	• Sjekk det trådløse signalet. • Sjekk om smartenheten din er koblet til det trådløse nettverket. • Sjekk hjemmenettverket ditt, og ruteren. • Start ruteren på nytt. • Ta kontakt med leverandøren av det trådløse nettet hvis det oppstår problemer med dette. • Maskinen, smartenheten eller begge deler må konfigureres på nytt, fordi en ny ruter er installert eller konfigurasjonen av ruteren er endret.
Appen klarer ofte ikke å koble til maskinen.	• Kontroller at det trådløse signalet når frem til maskinen. Prøv å sette hjemme-ruteren så nær maskinen som mulig, eller vurder å anskaffe en forsterker for trådløst signal. • Kontroller at det trådløse signalet ikke har blitt forstyrret av mikrobølger. Slå av mikrobølgen. Unngå å bruke mikrobølgeen og fjernkontrollen samtidig.
Displayet viser UPd. Alle knappene er inaktive, unntatt På/Av .	• Maskinen laster ned tilgjengelige oppdateringer. Vent til oppdateringsprosessen er fullført. Hvis du slår av maskinen under oppdatering, vil den fortsette når du slår på maskinen igjen.
Maskinen lager en uvanlig lyd og vibrerer.	• Sørg for at maskinen står i vater. Se «Monteringsinstruksjon». • Kontroller at emballasjen og/eller transportboltene er fjernet. Se «Monterings-instruksjon». • Legg mer klesvask i trommelen. Ileggsmengden kan være for liten.
Programmets varighet øker eller minker i løpet av driften.	• SensiCare System kan justere programvarighet i forhold til type og mengde klesvask. Se «SensiCare System lastregistrering» i kapitlet «Daglig bruk».
Vaskeresultatet er ikke tilfredsstillende.	• Øk mengden vaskemiddel eller bruk et annet vaskemiddel. • Bruk spesielle produkter for å fjerne vanskelige flekker før du vasker tøyet. • Sørg for at du stiller inn riktig temperatur. • Reduser tøymengden.

Problem	Mulig løsning
For mye skum i trommelen i løpet av vaskesyklusen.	• Reduser mengden vaskemiddel eller antall tabletter eller enkeltdose-vaskemidler.
Det er rester av vaskemiddel i vaskemiddelskuffen etter vaskesyklusen.	• Kontroller at hendelen er i korrekt posisjon (OPP for pulvervaskemiddel, NED for flytende vaskemiddel). • Kontroller at du har brukt vaskemiddelbeholderen slik det er anvist i denne bruksanvisningen.
Maskinen tørker ikke, eller tørker ikke skikkelig.	• Skru på vannkranen. • Kontroller at avløpsfilteret ikke er tett. • Reduser tøymengden. • Sørg for at du har stilt inn riktig syklus. Om nødvendig stiller du inn en kort tørketid på nytt.
Vasken er full av lo i forskjellige farger.	Tøyet som ble vasket i den forrige vaskesyklusen utskilte lo i en annen farge: • Tørkefasen bidrar til å fjerne lo. • Rengjør plaggene med en lofjerner Hvis det er for mye lo i trommelen, referer til avsnittet «Lo i stoffene» for mer informasjon.

Slå på maskinen når kontrollen er utført. Programmet fortsetter fra der det ble stoppet.
Ta kontakt med servicesenteret hvis feilen oppstår igjen.
Nødvendig informasjon som servicesenteret trenger, kan du finne på typeskiltet.

18.2 Nødåpning av dør

I tilfelle strømbrudd eller når apparatet feilfungerer, forblir døren låst. Vaskeprogrammet fortsetter når strømmen kommer tilbake. Hvis døren forblir låst på grunn av en feil, er det mulig å åpne den ved å bruke nødfunksjonen for opplåsing.

Før døren åpnes:

⚠ FORSIKTIG!

Fare for forbrenning! Kontroller at vanntemperaturen og klesvasken ikke er for varm. Om nødvendig vent til tøyet blir nedkjølt.

⚠ FORSIKTIG!

Fare for personskade! Kontroller at trommelen ikke roterer. Om nødvendig vent til trommelen stopper å rotere.

Kontroller at vannivået inne i trommelen ikke er for høy. Fortsett med en nødtømming, om nødvendig (se i kapittelet "Nødtømming" i "Stell og rengjøring").

For å åpne døren, fortsett slik:

1. Trykk på knappen På/Av for å skru av apparatet.
2. Trekk støpselet ut av stikkontakten.
3. Dra ned nødopplåsingsutløseren én gang. Dra den ned igjen, hold den stram og åpne apparatets dør i mellomtiden. Nødutløserutløseren er plassert der det er angitt med det følgende bildet.

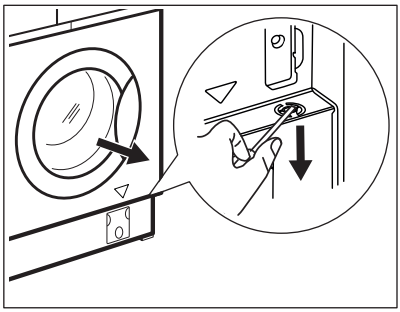

4. Ta ut klesvasken og lukk deretter døren til apparatet.

19. FORBRUKSVERDIER

19.1 Introduksjon

ⓘ

QR-koden på energietiketten som fulgte med produktet gir en lenke til informasjonen som er relatert til ytelsen av dette produkt i EU EPREL-databasen. Oppbevar energietiketten kun for henvisning med denne brukerhåndboken samt alle andre dokumenter som fulgte med dette produktet.
Det er også mulig å finne den samme informasjonen i EPREL med koblingen **https://eprel.ec.europa.eu** og modellnavnet, samt produktnummeret som du finner på typeskiltet til produktet. Se etter i kapittelet "Produktbeskrivelse" for plasseringen av typeskiltet.

19.2 Bildetekst

kg	Tøymengde.	**tt:mm**	Programvarigheten.
kWh	Energiforbruk.	**°C**	Temperatur i tøyet.
Liter	Vannforbruk.	**O/min**	Sentrifugehastighet.
%	Gjenværende fuktighet ved slutten av syklusen. Desto høyere sentrifugeringshastighet er, desto høyere er støyen og desto lavere er gjenværende fuktigheten ved slutten av vaskesyklusen.		

ⓘ

Verdier og programvarighet kan variere avhengig av forskjellige forhold (f.eks. romtemperatur, vanntemperatur og trykk, mengde og type tøy, forsyningsspenning) og hvis du endrer standardinnstillingen for et program.

19.3 I henhold til kommisjonsforordning Eu 2019/2023

Kun vasking

Eco 40-60-program	kg	kWh	Liter	tt:mm	%	°C	O/min[1)]
Full maskin	8.0	0.770	54.0	03:20	52.00	37.0	1551
Halv maskin	4.0	0.430	44.0	02:25	52.00	32.0	1551
Kvart maskin	2.0	0.180	34.0	02:25	54.00	24.0	1551

1) Maksimal sentrifugeringshastighet.

Vaske- og tørkeprogram

Eco 40-60 og skap-tørt nivå	kg	kWh	Liter	tt:mm	%	°C	O/min[1)]
Full maskin	4.0	2.700	70.0	05:40	0.00	32.0	1551
Halv maskin	2.0	1.378	46.0	04:30	0.00	25.0	1551

1) Maksimal sentrifugeringshastighet.

Strømforbruk i ulike moduser

Av (W)	Hvilemodus (W)	Utsatt start (W)	Nettverkstil-koblet stand-bymodus (W)
0.50	0.50	4.00	2.00[1)]

Tid til Av/Standby-modus er maksimalt 15 minutter.

1) Energiforbruket til den tilkoblede funksjonen er omtrent 17,5 kWh per år. For å koble fra denne funksjonen, se kapitlet "WiFi – Sette opp tilkobling".

19.4 Vanlige programmer – Kun vask

ⓘ

Disse verdiene er kun veiledende.

Program	kg	kWh	Liter	tt:mm	%	°C	o/m[1)]
Bomull **2)** 90 °C	8.0	2.200	85.0	04:15	44.00	85.0	1600
Bomull 60 °C	8.0	1.350	85.0	03:25	44.00	55.0	1600

Program	kg	kWh	Liter	tt:mm	%	°C	o/m[1)]
Bomull [3)] 20 °C	8.0	0.250	85.0	02:50	44.00	20.0	1600
Syntetisk 40 °C	3.0	0.650	75.0	02:25	35.00	40.0	1200
Finvask [4)] 30 °C	2.0	0.360	50.0	01:10	35.00	30.0	1200
Ull 30 °C	1.5	0.200	55.0	01:05	30.00	30.0	1200

1) Referanseindikator for sentrifugehastigheten.

2) Egnet til vask av svært skitne tekstiler.

3) Egnet for vask av lett skitne bomullstekstiler, syntetiske og blandede tekstiler.

4) Den fungerer også som en rask vaskesyklus for litt skittent tøy.

19.5 Vanlige programmer – Vaske og tørke

ⓘ

Disse verdiene er kun veiledende.

Program	kg	kWh	Liter	tt:mm	%	°C	o/m[1)]
Syntetisk 40 °C	3.0	2.000	75.0	04:00	1.00	40.0	1200

1) Referanseindikator for sentrifugehastigheten.

20. BESKYTTELSE AV MILJØET

Resirkuler materialer som er merket med symbolet ♺. Legg emballasjen i riktige beholdere for å resirkulere det. Bidrar til å beskytte miljøet, menneskers helse og for å resirkulere avfall av elektriske og elektroniske produkter. Ikke kast produkter som er merket med symbolet ⍁ sammen med husholdningsavfallet. Produktet kan leveres der hvor tilsvarende produkt selges eller på miljøstasjonen i kommunen. Kontakt kommunen for nærmere opplysninger.

electrolux.com

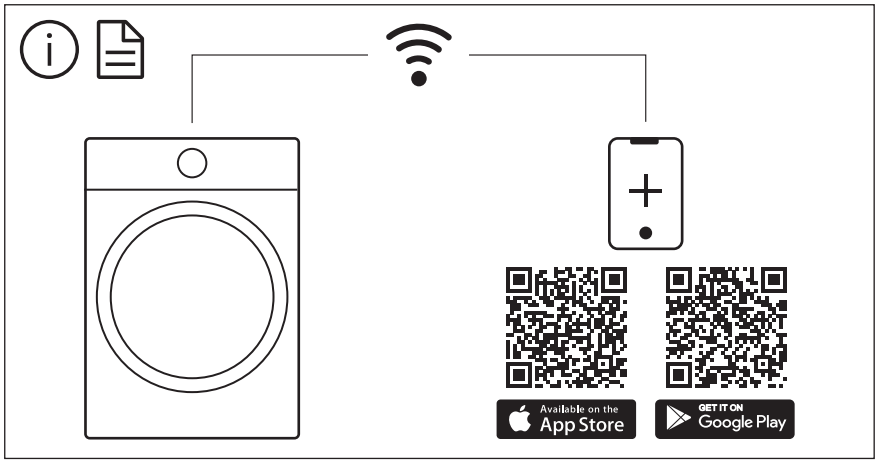

The software in this product contains components that are based on free and open source software. Electrolux gratefully acknowledges the contributions of the open software and robotics communities to the development project.

To access the source code of these free and open source software components whose license conditions require publishing, and to see their full copyright information and applicable license terms, please visit:
http://electrolux.opensoftwarerepository.com (folder NIUS)

157070531-B-452024