Electrolux

electrolux.com/register



EW7WY2657DE

LV Lietošanas instrukcija | **Veļas mašīna-žāvētājs**

Laipni lūdzam Electrolux pasaulē! Pateicamies jums, ka iegādājāties mūsu ierīci.



Atbilstoši mūsu ilgtspējīguma mērķiem mēs samazinām papīra daudzumu un nodrošinām lietošanas instrukcijas tiešsaistē. Atrodiet pilno lietošanas instrukciju vietnē **electrolux.com/manuals**



Saņemiet lietošanas ieteikumus un brošūras, traucējumu novēršanas, servisa un remonta informāciju vietnē **electrolux.com/support**



Iegādājieties savai ierīcei papildpiederumus, vienreizējas lietošanas materiālus un oriģinālās rezerves daļas vietnē **electrolux.com/shop**

Izmaiņu tiesības rezervētas.

SATURS

1. DROŠĪBAS NORĀDĪJUMI..... 2
2. DROŠĪBAS NORĀDĪJUMI..... 6
3. PRODUKTA APRAKSTS..... 7
4. TEHNISKIE DATI..... 9
5. UZSTĀDĪŠANA..... 9
6. VADĪBAS PANELIS.....13
7. CENTRĀLĀ POGAS UN TAUSTIŅI.....15
8. IESTATĪJUMI..... 17
9. PIRMS PIRMĀS LIETOŠANAS.....18
10. PROGRAMMAS..... 19
11. IKDIENAS LIETOŠANA — TIKAI MAZGĀŠANA..... 26
12. IKDIENAS LIETOŠANA — MAZGĀŠANA UN ŽĀVĒŠANA.....31
13. IKDIENAS LIETOŠANA — TIKAI ŽĀVĒŠANA.....32
14. APĢĒRBU PŪKAS.....33
15. IETEIKUMI UN PADOMI..... 34
16. APKOPE UN TĪRĪŠANA.....37
17. TRAUCĒJUMMEKLĒŠANA..... 42
18. PATĒRIŅA DATI..... 46
19. ĪSĀ PAMĀCĪBA.....49
20. AR VIDI SAISTĪTI APSVĒRUMI.....52

1. ⚠ DROŠĪBAS NORĀDĪJUMI



Pirms ierīces uzstādīšanas un lietošanas rūpīgi izlasiet pievienotos norādījumus.
Ražotājs neatbild par savainojumiem un bojājumiem, kas radušies ierīces nepareizas uzstādīšanas vai izmantošanas rezultātā. Vienmēr glabājiet šīs instrukcijas drošā, pieejamā vietā, lai tās varētu izmantot nākotnē.

1.1 Bērnu un īpaši jūtīgu personu drošība

⚠ **BRĪDINĀJUMS!**

Pastāv nosmakšanas, traumu vai pastāvīgas invaliditātes risks.

- Šo ierīci drīkst izmantot bērni no 8 gadu vecuma un cilvēki ar ierobežotām fiziskām, sensorām vai garīgām spējām vai pieredzes un zināšanu trūkumu atbildīgas personas uzraudzībā vai, ja tie ir informēti par ierīces drošu lietošanu un izprot potenciālos riskus.
- Bērniem vecumā no 3–8 gadiem un personām ar ļoti plašu un sarežģītu invaliditāti jāliedz piekļuve ierīcei, ja vien tie netiek pastāvīgi uzraudzīti.
- Neļaujiet bērniem trīs gadu vecumu nesasniegušiem bērniem tuvoties ierīcei, ja vien viņi netiek pastāvīgi uzraudzīti.
- Mazi bērni jāuzrauga, lai tie nespēlētos ar ierīci.
- Neļaujiet bērniem tuvoties iepakojumam un atbrīvojieties no tā pienācīgā veidā.
- Glabājiet mazgāšanas līdzekļus bērniem nepieejamās vietās.
- Neļaujiet bērniem atrasties ierīces tuvumā, ja ir atvērtas ierīces durvis.
- Ja ierīcei ir bērnu drošības ierīce, tā jāaktivizē.
- Bērni nedrīkst tīrīt ierīci un veikt tās apkopi bez uzraudzības.

1.2 Vispārīgā drošība

- Šī ierīce ir paredzēta lietošanai mājas apstākļos, tikai tādai veļai, kuru ir atļauts mazgāt veļas mašīnā un žāvēt veļas žāvētājā.
- Neizmantojiet žāvētāja funkciju, ja veļai ir rūpniecisku ķimikāliju traipi.
- Šī ierīce ir izstrādāta tikai izmantošanai mājas apstākļos un telpās.
- Šo ierīci var izmantot birojos, viesnīcu viesu numuros, pansiju viesu numuros, lauku viesu mājās un citās līdzīgās

uzturēšanās vietās, kurās izmantošana nepārsniedz (vidējo) mājsaimniecības lietošanas intensitāti.
- Nemainiet šī produkta specifikāciju.
- Ierīce jāuzstāda kā brīvstāvošs izstrādājums vai zem virtuves darba virsmas, ja ir pietiekoši daudz vietas.
- Neuzstādiet ierīci aiz slēdzamām durvīm, bīdāmām durvīm vai durvīm ar eņģēm pretējā pusē, ja tā rezultātā nevar pilnībā atvērt ierīces durvis.
- Pieslēdziet kontaktspraudni kontaktligzdai tikai uzstādīšanas procesa beigās. Pārbaudiet, vai pēc ierīces uzstādīšanas, ir ērti pieejams strāvas kabeļa kontaktspraudnis.
- Ventilācijas atveri pamatnē nedrīkst aizsegt ar paklāju vai citu grīdas segumu.
- UZMANĪBU: ierīci nedrīkst barot caur ārējo komutācijas ierīci, piemēram, taimeri, vai pievienot to sistēmai, kuru regulāri ieslēdz un izslēdz inženiertehniskā nodrošinājuma sistēma.
- Nodrošiniet piemērotu gaisa ventilāciju telpā, kurā ir uzstādīta ierīce, lai nepieļautu nevēlamu gāzu un citu degvielu, tostarp atkārtu liesmu ieplūšanu atpakaļ telpā.
- Izplūdes gaisu nedrīkst novadīt dūmvadā, kurā tiek novadīts izplūdes tvaiks no ierīcēm, kas dedzina gāzi vai cita veida degvielu.
- Ūdens spiedienam ūdens ieplūdes punktā no savienojuma ir jābūt no 0,5 bar(0,05 MPa) līdz 10 bar (1,0 MPa).
- Ierīces maksimālā veļas ietilpība ir 10,5 kg. Nepārsniedziet ierīces maksimālo veļas ietilpību (skatiet nodaļu "Programmas").
- Ierīce jāpievieno ūdens padevei, izmantojot komplektācijā iekļautos jaunos šļūteņu cauruļu komplektus vai citus pilnvarota servisa centra piegādātus jaunus šļūteņu komplektus.
- Vecās šļūtenes nedrīkst izmantot atkārtoti.
- Ja elektrības padeves vads ir bojāts, lai izvairītos no elektrības trieciena riska, tas jānomaina ražotājam,

autorizētajam servisa centram vai citam kvalificētam speciālistam.
- Noslaukiet pūkas vai iepakojuma gružus, kas sakrājušies ap ierīci.
- Priekšmeti, kas piesārņoti ar tādām vielām kā augu eļļa vai minerāleļļa, acetons, spirts, benzīns, petroleja, traipu tīrītāji, terpentīns, vaski un vaska tīrītāji, pirms žāvēšanas veļas mašīnā ar žāvētāju jāizmazgā atsevišķi, izmantojot palielinātu daudzumu mazgāšanas līdzekļa.
- Nelietojiet ierīci, ja apģērbs ir nosmērēts ar rūpnieciskajām ķimikālijām.
- Nežāvējiet veļas mašīnā ar žāvētāju nemazgātu veļu.
- Veļas mazgājamajā mašīnā ar žāvētāju nedrīkst žāvēt tādus priekšmetus kā putu gumija (lateksa putas), dušas cepures, ūdensnecaurlaidīgi audumi, priekšmeti ar gumijas oderi un apģērbi vai spilveni, kas pildīti ar gumijas polsterējumu.
- Veļas mīkstinātāji un tamlīdzīgi izstrādājumi jāizmanto tikai atbilstoši veļas mīkstinātāja ražotāja norādēm.
- Izņemiet no apģērbiem visus priekšmetus, kas var izraisīt aizdegšanos, piemēram, šķiltavas un sērkociņus.
- UZMANĪBU: Nekad neapturiet veļas mazgājamās mašīnas ar žāvētāju darbību pirms žāvēšanas cikla beigām, izņemot gadījumus, kad visi priekšmeti tiek ātri izņemti un izklāti, lai izvēdinātos atlikušais siltums.
- Ierīces žāvēšanas beidzamajā ciklā netiek padots karstums (atdzišanas cikls), lai rūpētos par to, lai izstrādājumi tiek uzturēti tādā temperatūrā, kas nodrošina to nesabojāšanu.
- Ierīces tīrīšanai neizmantojiet augstspiediena ūdens strūklas un/vai tvaiku.
- Tīriet ierīci ar mitru mīkstu drānu. Izmantojiet tikai neitrālus mazgāšanas līdzekļus. Neizmantojiet abrazīvus izstrādājumus, abrazīvus sūkļus, šķīdinātājus vai metāla priekšmetus.
- Pirms jebkādām apkopes darbībām izslēdziet ierīci un atvienojiet spraudkontaktu no elektrotīkla.

2. DROŠĪBAS NORĀDĪJUMI

2.1 Uzstādīšana

ⓘ

Uzstādīšanai jāatbilst attiecīgajiem valsts noteikumiem.

- Ievērojiet kopā ar ierīci piegādātās uzstādīšanas norādes.
- Neuzstādiet un nelietojiet ierīci vietā, kur temperatūra ir zemāka par 0 °C un kur tā ir pakļauta nokrišņu iedarbībai.
- Pārvietošanas laikā vienmēr turiet ierīci vertikālā stāvoklī.
- Pārliecinieties, ka starp ierīci un grīdu cirkulē gaiss.
- Noņemiet iesaiņojuma materiālus un transportēšanai paredzētās skrūves.
- Virsmai, uz kuras ierīci paredzēts uzstādīt, jābūt līdzenai, stabilai, karstumizturīgai un tīrai.
- Glabājiet transportēšanai paredzētās skrūves drošā vietā. Ja ierīce vēlāk jāpārvieto, tās atkārtoti jāievieto, lai nofiksētu tilpni, lai novērstu iekšējus ierīces bojājumus.
- Vienmēr uzmanīgi pārvietojiet ierīci, jo tā ir smaga. Vienmēr izmantojiet drošības cimdus un slēgtus apavus.
- Neuzstādiet un nelietojiet bojātu ierīci.
- Neuzstādiet ierīci vietā, kur ierīces durvis nevar atvērt līdz galam.
- Noregulējiet kājiņas, lai nodrošinātu nepieciešamo atstarpi starp ierīci un grīdas segumu.
- Kad ierīce novietota pastāvīgajā vietā, pārbaudiet, vai tā ir pareizi nolīmeņota, izmantojot spirta līmeņrādi. Ja nepieciešams, noregulējiet kājiņas attiecīgi.

2.2 Pieslēgums elektrotīklam

⚠ **BRĪDINĀJUMS!**

Ugunsgrēka un elektrošoka risks!

- UZMANĪBU: Šī ierīce ir paredzēta uzstādīšanai/pievienošanai ēkas zemējuma savienojumam.
- Vienmēr izmantojiet pareizi uzstādītu un drošu kontaktligzdu.
- Nelietojiet daudzkontaktu adapterus vai pagarinātājus.
- Nekad neatslēdziet ierīci no tīkla, velkot aiz strāvas kabeļa. Vienmēr velciet aiz kontaktspraudņa.
- Neaiztieciet strāvas kabeli vai kontaktspraudni ar slapjām rokām.

2.3 Ūdens pieslēgums

- Ieplūdes ūdens temperatūra nedrīkst pārsniegt 25 °C.
- Nebojājiet ūdens šļūtenes.
- Pirms pievienošanas jaunām caurulēm, ilgāku laiku neizmantotām caurulēm, labotām caurulēm vai caurulēm, kurām pievienotas jaunas ierīces (ūdens skaitītāji u.c.), ļaujiet ūdenim tecēt, līdz tas kļūst tīrs un dzidrs.
- Pārbaudiet, vai nav redzamas ūdens noplūdes ierīces pirmās lietošanas reizes laikā un pēc tās.
- Neizmantojiet lokanā savienojuma pagarinājumu, ja ūdens ievada lokanais savienojums ir pārāk īsa. Sazinieties ar servisa centru, lai saņemtu jaunu ieplūdes šļūteni.
- Iespējams, ka izsaiņošanas laikā novērosiet ūdens izplūšanu no aizplūdes caurules. Tas ir rūpnīcā veiktās ierīces pārbaudes ar ūdeni dēļ.
- Ūdens novadīšanas šļūteni var pagarināt maksimāli par 400 cm. Sazinieties ar pilnvaroto servisa centru par otru ūdens novadīšanas šļūteni un tās pagarinājumu.
- Pārbaudiet, vai pēc uzstādīšanas var brīvi piekļūt ūdens krānam.

2.4 Pielietojums

⚠ **BRĪDINĀJUMS!**

Pastāv risks gūt savainojumus, elektrošoku, izraisīt ugunsgrēku, apdegumus vai ierīces bojājumus.

- Neievietojiet ierīcē un neglabājiet tās tuvumā vai uz tās viegli uzliesmojošas vielas vai ar viegli uzliesmojošām vielām piesūcinātus priekšmetus.

- Programmas darbības laikā nepieskarieties stikla durvīm. Stikls var sakarst.
- Nežāvējiet bojātus (saplīsušus, spurainus) priekšmetus, kas satur jebkāda veida polsterējumu.
- Ja veļa ir mazgāta ar traipu tīrīšanas līdzekli, pirms žāvēšanas cikla veiciet papildu skalošanas ciklu.
- Pārliecinieties, ka no veļas ir izņemti visi metāla priekšmeti.
- Žāvējiet tikai tādus audumus, kas ir piemēroti žāvēšanai šāda veida ierīcē. Ievērojiet uz apģērbu informatīvajām etiķetēm sniegtos kopšanas norādījumus.
- Nesēdiet un nekāpiet uz atvērtām ierīces durvīm.
- Neizmantojiet ierīci piloši slapju apģērbu žāvēšanai.
- Nepieļaujiet uzkarstošu priekšmetu, piemēram, plastmasas detaļu saskarsmi ar ierīci.
- Pirms žāvēšanas programmas palaišanas izņemiet mazgāšanas līdzekļa bumbiņu (ja tāda tiek izmantota).
- Iestatot nepārtraukto programmu, nedrīkst izmantot mazgāšanas līdzekļa bumbiņu.

2.5 Serviss

- Lai salabotu ierīci, sazinieties ar pilnvarotu servisa centru. Izmantojiet tikai oriģinālās rezerves daļas.
- Lūdzu, ņemiet vērā, ka pašrocīgi veikti remontdarbi vai remontdarbi, kurus veikušas neprofesionālas personas, var radīt apdraudējumu, un garantija var zaudēt spēku.
- Turpmāk norādītās rezerves daļas ir pieejamas vismaz 10 gadus pēc modeļa ražošanas pārtraukšanas: motors un motora kontakti, transmisija starp motoru un veļas tilpni, sūkņi, amortizatori un atsperes, veļas tilpne, veļas tilpnes zvaigzne un tās lodīšu gultņi, sildītāji un sildelementi, ieskaitot siltumsūkņus, cauruļvadi un to aprīkojums, ieskaitot šļūtenes, vārstus, filtrus un ūdens noslēgvārstus, iespiedshēmas plates, elektroniskie displeji, spiediena slēdži, termostati un sensori, programmatūra un aparātprogrammatūra, ieskaitot programmatūras atiestatīšanu, durvis, durvju eņģes un blīves, citas blīves, durvju slēdzeņu mehānismi, plastmasas piederumi, piemēram, mazgāšanas līdzekļa dozatori. Jūsu valstī var tikt piemērots ilgāks laiks. Lai iegūtu papildu informāciju, apmeklējeit mūsu tīmekļa vietni.
- Lūdzu, ņemiet vērā, ka dažas no šīm rezerves daļām ir pieejamas tikai profesionāliem remontētājiem un ka ne visas rezerves daļas der visiem modeļiem.
- Informācija par šajā produktā esošo lampu (lampām) un atsevišķi nopērkamajām rezerves lampām: Šīs lampas ir paredzētas ekstremāliem fiziskajiem apstākļiem, piemēram, temperatūrai, vibrācijai, mitrumam, mājsaimniecības ierīcēs vai paredzētas informēšanai par ierīces darbības statusu. Tās nav paredzētas citiem lietošanas veidiem un nav piemērotas mājsaimniecības telpu apgaismojumam.

2.6 Ierīces utilizācija

- Atvienojiet ierīci no elektropadeves un ūdens padeves.
- Nogrieziet strāvas kabeli netālu no ierīces un utilizējiet to.
- Noņemiet durvju fiksatoru, lai bērni vai mājdzīvnieki nevarētu ierāpties veļas žāvētāja tilpnē un tur sevi ieslēgt.
- Utilizējiet ierīci saskaņā ar WEEE Direktīvu par elektrisko un elektronisko iekārtu atkritumiem.

3. PRODUKTA APRAKSTS

3.1 Speciālās funkcijas

Jūsu jaunā veļas mašīna ar žāvētāju atbilst visām mūsdienu prasībām, kuras piemērojamas efektīvai veļas kopšanai ar zemu ūdens, elektroenerģijas un mazgāšanas līdzekļu patēriņu, kā arī kvalitatīvai audumu kopšanai.

- **SensiCare System** 30 sekunžu laikā nosaka tilpnē ievietotās veļas daudzumu un programmas ilgumu. Mazgāšanas

programma pielāgojas veļai un auduma veidam, nepatērējot vairāk laika,

elektroenerģijas un ūdens nekā ir nepieciešams.

3.2 Ierīces pārskats

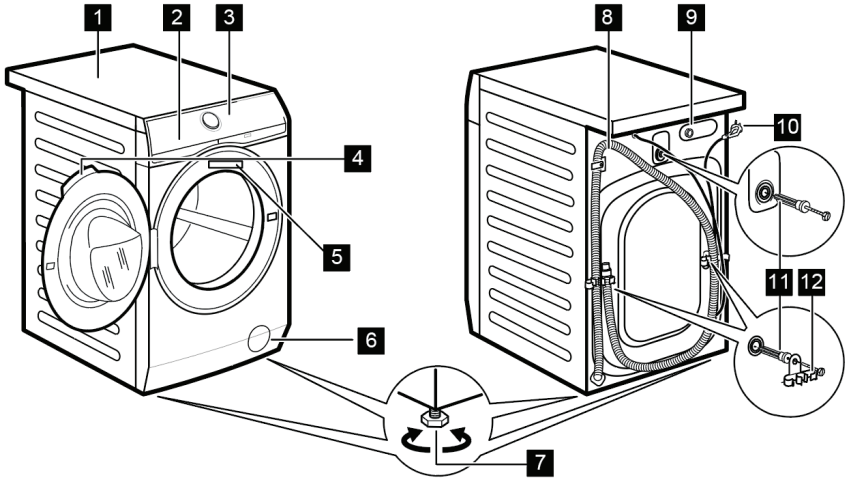

1 Darba virsma
2 Mazgāšanas līdzekļa dozators
3 Vadības panelis
4 Lūkas rokturis
5 Datu plāksnīte
6 Ūdens izsūknēšanas sūknis
7 Kājiņas ierīces līmeņošanai
8 Izsūknēšanas lokanais savienojums
9 Ūdens ieplūdes šļūtenes savienojums
10 Elektrotīkla kabelis
11 Ierīces transportēšanai paredzētās skrūves
12 Šļūtenes balsts

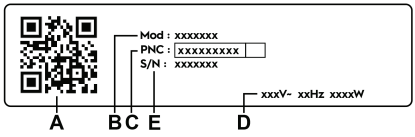

Ražotāja plāksnītē norādīts:
A. QR kods
B. Modeļa nosaukums
C. Produkta numurs
D. Elektriskie raksturlielumi
E. Sērijas numurs

Skenējiet ierīces **QR kodu**, lai reģistrētu savu produktu un maksimāli izmantotu visas tā iespējas.

- Piekļūstiet ierīces informācijai, dokumentācijai un rakstiem par to, kā izmantot labākās funkcijas (lietotāja rokasgrāmata pieejama arī vietnē **electrolux.com/manuals**)
- Saņemiet lietošanas padomus, problēmu novēršanu, apkopes un remonta informāciju (pieejami arī vietnē **electrolux.com/support**)
- Iegādājieties papildpiederumus, vienreizējas lietošanas materiālus un oriģinālās rezerves daļas savai ierīcei (pieejams arī vietnē **electrolux.com/shop**)

4. TEHNISKIE DATI

Izmēri	Platums/augstums/kopējais dziļums	60 cm /85 cm /65.9 cm
Pieslēgums elektrotīklam	Spriegums Kopējā jauda Drošinātājs Frekvence	230-240 V 2000 W 10 A 50 Hz
Aizsargapvalka nodrošinātais aizsardzības līmenis pret cieto daļiņu un mitruma iedarbību, izņemot gadījumus, kad zemsprieguma ierīcēm nav aizsardzības pret mitrumu		IPX4
Ūdens padeve **1)**		Aukstais ūdens
Ūdens pievada spiediens	Minimālais Maksimālais	0,5 bar (0,05 MPa) 10 bar (1,0 MPa)
Maksimālais veļas daudzums mazgāšanai	Cottons	10,5 kg
Maksimālais veļas daudzums žāvēšanai	Cottons Synthetics	6 kg 4 kg

1) Pievienojiet ūdens ieplūdes šļūteni ūdens krānam ar 3/4" vītni.

5. UZSTĀDĪŠANA

> ⚠ **BRĪDINĀJUMS!**
>
> Skatiet sadaļu "Drošība".

5.1 Izsaiņošana

1. Atveriet durvis. Izņemiet visu no veļas tilpnes.

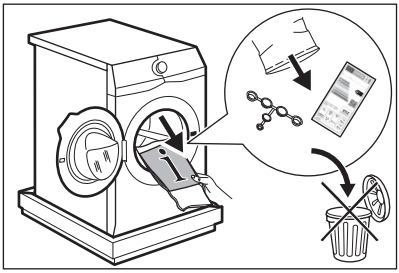

> ⓘ
>
> Ierīces komplektācijā iekļautie piederumi var atšķirties atkarībā no modeļa.

2. Novietojiet iesaiņojuma elementu uz grīdas aiz ierīces un uzmanīgi apgāziet ierīci ar aizmugurējo daļu uz leju. Noņemiet aizsardzību no apakšas.

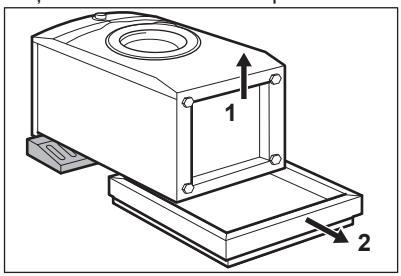

> ⚠ **UZMANĪBU!**
>
> Nenovietojiet veļas mašīnu ar priekšpusi uz leju.

3. Novietojiet ierīci atpakaļ stāvus. Atvienojiet barošanas kabeli un izplūdes šļūteni no šļūtenes turētājiem.

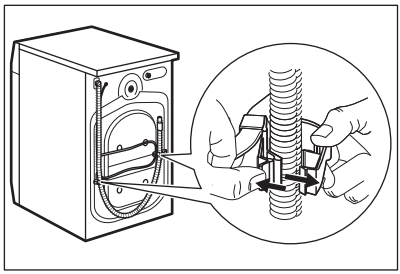

ⓘ

Iespējams, ka novērosiet ūdens izplūšanu no izplūdes šļūtenes. Tas ir tādēļ, ka mazgājamā mašīna ir pārbaudīta rūpnīcā.

4. Izskrūvējiet trīs transportēšanai paredzētās skrūves un izvelciet plastmasas starplikas.

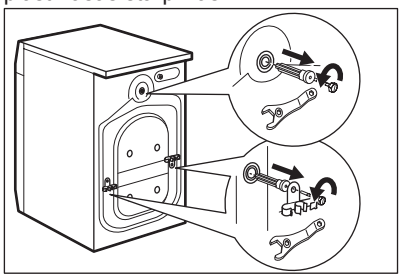

ⓘ

Iesakām saglabāt iesaiņojuma materiālus un transportēšanai paredzētās skrūves gadījumam, ja ierīce būs jāpārvadā.

5. Ievietojiet atverēs plastmasas vāciņus, kas atrodami lietotāja rokasgrāmatas maisiņā.

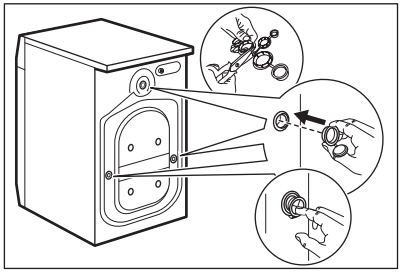

5.2 Uzstādīšanas informācija

Novietošana un līmeņošana

Noregulējiet ierīci pienācīgi, lai novērstu vibrāciju, troksni un tās kustēšanos darbības laikā.

1. Uzstādiet ierīci uz līdzenas, stingras pamatnes grīdas. Ierīcei jābūt nolīmeņotai un stabilai. Pārliecinieties, ka ierīce nepieskaras sienai vai citiem priekšmetiem un ka zem tās cirkulē gaiss.

2. Atskrūvējiet vaļīgāk vai pievelciet regulējamās kājiņas, lai regulētu ierīces līmeņojumu. Visām ierīces kājiņām stingri jābalstās uz grīdas.

⚠ **BRĪDINĀJUMS!**

Ierīces līmeņošanas nolūkā nenovietojiet zem tās kājiņām kartona, koka vai tamlīdzīgus materiālus.

Ievada lokanais savienojums

⚠ **UZMANĪBU!**

Pārliecinieties, ka lokanais savienojums nav bojāts un savienojuma vietās nav noplūžu. Neizmantojiet lokanā savienojuma pagarinājumu, ja ūdens ievada lokanais savienojums ir pārāk īsa. Sazinieties ar servisa centru, lai saņemtu informāciju par ieplūdes šļūtenes nomaiņu.

1. Ja nepieciešams, pievienojiet ūdens ievada lokano savienojumu ierīces aizmugurē. Parasti to uzstāda jau rūpnīcā.

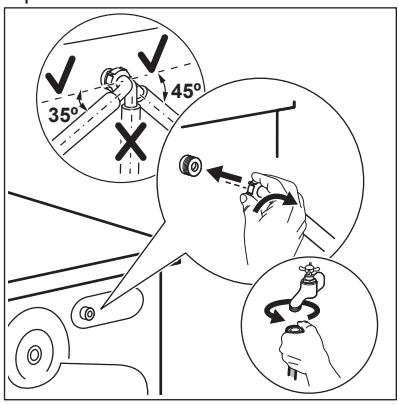

2. Novietojiet to pa labi vai kreisi atkarībā no ūdens krāna stāvokļa. Pārliecinieties, ka ūdens ievada lokanais savienojums neatrastos vertikālā stāvoklī.
3. Ja nepieciešams, atskrūvējiet gredzenveida uzgriezni, lai novietotu to pareizā pozīcijā.
4. Dažiem modeļiem var būt ieplūdes šļūtenes ar ūdens apturēšanas vārstu. Tās novērš jebkādas ūdens noplūdes šļūtenē nolietojuma dēļ. Uz šo problēmu norāda sektors lodziņā A. Ja tas notiek, aizgrieziet ūdens krānu un sazinieties ar pilnvarotu servisa centru saistībā ar informāciju par to, kā nomainīt šļūteni.

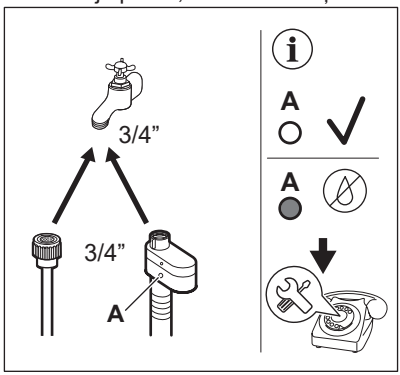

5. Pievienojiet AUKSTĀ ūdens ievades lokanā savienojuma otru galu aukstā ūdens krānam ar 3/4" vītni.

⚠ BRĪDINĀJUMS!

Ieplūdes ūdens temperatūra nedrīkst pārsniegt 25 °C.

Ūdens izsūknēšana

Ūdens novadīšanas šļūtenei jāatrodas vismaz 60 cm augstumā, bet ne augstāk par 100 cm.

ⓘ

Ūdens novadīšanas šļūteni var pagarināt maksimāli par 400 cm. Sazinieties ar pilnvaroto servisa centru, lai iegādātos otru ūdens novadīšanas šļūteni un tās pagarinājumu.

Ūdens novadīšanas šļūteni iespējams pievienot dažādos veidos:

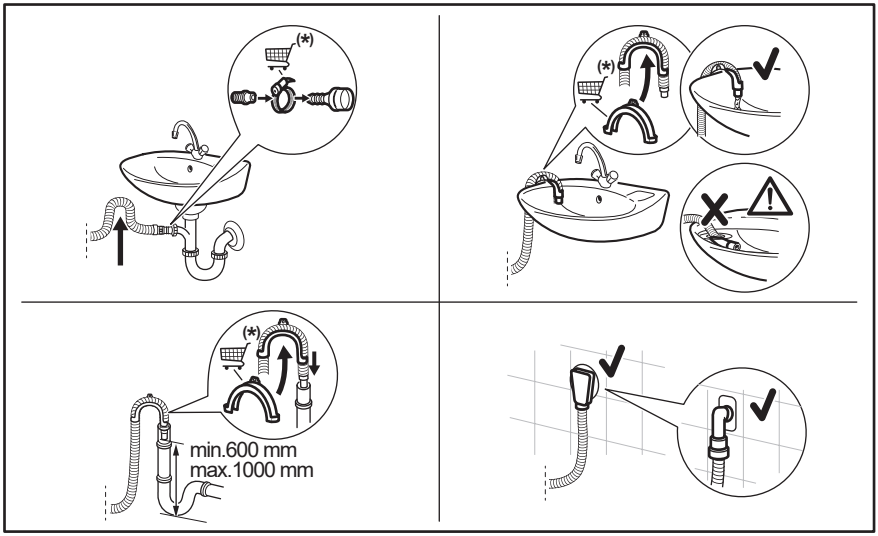

* Rezerves daļas var tikt mainītas bez brīdinājuma.

Pārliecinieties, ka ūdens novadīšanas šļūtene veido cilpu, lai neļautu netīrumiem no ierīces nokļūt izlietnē.

Pievienojiet ūdens novadīšanas šļūteni sifonam un nostipriniet to ar skavu. Pārliecinieties, ka ūdens novadīšanas šļūtene veido cilpu, lai neļautu netīrumiem no ierīces nokļūt izlietnē.

Ievietojiet šļūteni tieši istabas sienā iebūvētajā novadcaurulē, piestiprinot to ar skavu.

Izlietnes sifonam bez plastmasas šļūtenes vadīklas — uzbīdiet ūdens novadīšanas šļūteni uz sifona pieslēgvietas un nostipriniet to ar skavu.

Novadcaurules šļūteni var salocīt U formā un apliekt ap plastmasas vadotni. Izlietnes malā — piestipriniet vadīklu ūdens krānam vai sienai.

ⓘ

Pārliecinieties, ka, ierīcei izsūknējot ūdeni, plastmasas vadīkla nekustas un ūdens novadīšanas šļūtenes gals nav iemērkts ūdenī. Šādā veidā ierīcē var ieplūst atpakaļ netīrs ūdens. Iegādājieties papildpiederumus no pilnvarota piegādātāja.

Pie stāvvada ar ventilācijas atveri – ievietojiet noplūdes šļūteni pašā novadcaurulē.

ⓘ

Ūdens novadīšanas šļūtenes gals vienmēr jānodrošina ar atbilstošu ventilāciju, t.i., novadcaurules iekšējam diametram (min. 38 mm — min. 1,5" collas) jābūt lielākam nekā ūdens noplūdes šļūtenes ārējam diametram.

5.3 Pieslēgums elektrotīklam

Ierīces uzstādīšanas beigās jūs varat pieslēgt spraudkontaktu kontaktligzdai.

Nepieciešamie elektroenerģijas parametri ir norādīti datu plāksnītē un sadaļā “Tehniskie dati”. Pārbaudiet, vai tie ir saderīgi ar elektrotīkla parametriem.

Pārbaudiet, vai mājas elektrotīkls ir piemērots ierīces maksimālajai jaudai, ņemot vērā arī visas citas ierīces, kuras var tikt izmantotas.

Pieslēdziet ierīci sazemētai kontaktligzdai.

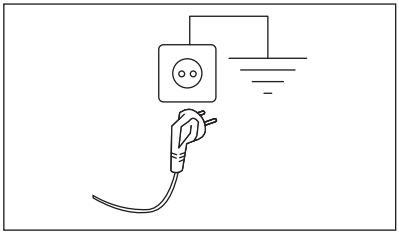

Strāvas padeves kabelim ir jābūt viegli sniedzamam pēc ierīces uzstādīšanas.

Lai veiktu jebkādus elektriskos darbus, kas nepieciešami šīs ierīces uzstādīšanai, sazinieties ar mūsu pilnvaroto servisa centru.

Ražotājs neuzņemas nekādu atbildību par bojājumiem un traumām, kas rodas minēto drošības pasākumu neievērošanas dēļ.

6. VADĪBAS PANELIS

6.1 Vadības paneļa apraksts

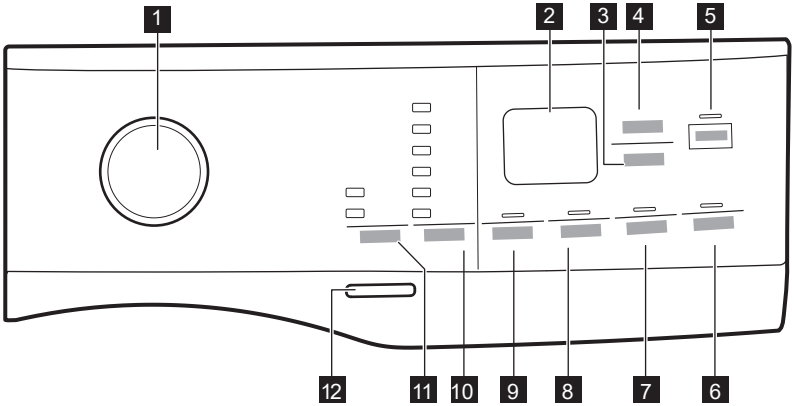

ⓘ

Iespējas nevar izvēlēties ar visām mazgāšanas programmām. Pārbaudiet iespēju un mazgāšanas programmu saderību sadaļas nodaļas “Programmas” sadaļā “Iespēju saderība ar programmām”. Kāda iespēja var izslēgt citu, šajā gadījumā ierīce neļaus jums iestatīt nesavienojamas iespējas kopā.
Pārliecinieties, ka ekrāns un skārienjutīgie taustiņi vienmēr ir tīri un sausi.

1 Programmu pārslēgs
2 Displejs
3 Automātiskā žāvēšana skārienpoga AUTO
4 Žāvēšana uz laiku skārienpoga
5 Starts/pauze skārienpoga
6 Atliktais starts skārienpoga
7 Laika vadība skārienpoga un pastāvīgā bērnu drošības iespēja 3s

8 Priekšmazgāšana skārienpoga un pastāvīgā papildu skalošanas iespēja 3s

9 Izgriešana skārienpoga

10 Temperatūra skārienpoga

11 Režīms skārientaustiņš:
- Režīms Mazgāšana
- Režīms Žāvēšana

12 Iesl./Izsl. Spiedpoga

6.2 Displejs

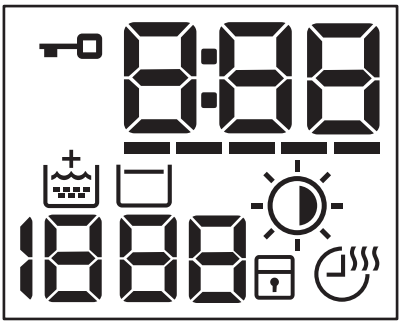

	Durvju bloķēšanas indikators.
0:00	Digitālais indikators var rādīt: • Programmas ilgums (piemēram, 2:40, mazgāšanas un/vai žāvēšanas fāze). • Atliktā starta laiku (piem., 2h). • Cikla beigas (0:00). • Brīdinājuma kods (piem., E20). • Kļūdu indikatoru (– – –).
-----	Indikators Laika vadība
	Papildu skalošanas indikators.
1888	Veļas izgriešanas apgabals: Veļas izgriešanas ātruma indikators – – – Indikators Bez izgriešanas. Veļas izgriešanas fāze ir deaktivizēta.
	Skalošanas pauzes indikators.
	Indikators Automātiskā žāvēšana: Gludinātas veļas sausums Ievietošanai skapī piemērots sausums Īpaši sauss
	Bērnu drošības slēdža indikators.
	Žāvēšana uz laiku programmas indikators.

7. CENTRĀLĀ POGAS UN TAUSTIŅI

7.1 Ievads

ⓘ

Iespējas/funkcijas nav pieejamas ar visām mazgāšanas programmām. Pārbaudiet iespēju/funkciju un mazgāšanas programmu saderību, aplūkojot "Programmu tabulu". Iespēja/funkcija var izslēgt citu, šajā gadījumā ierīce neļaus jums iestatīt nesavienojamas iespējas/funkcijas.

7.2 Iesl./Izsl.

Piespiediet šo taustiņu dažas sekundes, lai aktivizētu vai deaktivizētu ierīci. Ieslēdzot vai izslēdzot ierīci, atskan dažādas melodijas.

Tā kā gaidstāves funkcija automātiski deaktivizēs ierīci pēc dažām minūtēm, lai samazinātu elektroenerģijas patēriņu jums, iespējams, vajadzēs atkal aktivizēt ierīci.

7.3 Programmu pārslēgs

Grozot programmu kontrolslēdzi, ir iespējams atlasīt vēlamo programmu.

7.4 Režīms

Pateicoties šim taustiņam, cikls var veikt tālāk minēto.

- **Tikai mazgāšana**: Deg indikators Režīms Mazgāšana (noklusējuma režīmā).
- **Mazgāšana un žāvēšana**: Deg indikatori Režīms Mazgāšana un Režīms Žāvēšana.
- **Tikai žāvēšana**: Deg indikators Režīms Žāvēšana.

7.5 Temperatūra

Kad izvēlaties mazgāšanas programmu, ierīce automātiski iesaka noklusējuma temperatūru.

Lai mainītu ūdens temperatūru, pieskarieties šim taustiņam.

Iedegas iestatītās temperatūras indikators.

Indikators atbilst aukstam ūdenim.

7.6 Izgriešana

Iestatot programmu, ierīce automātiski iestata noklusējuma veļas izgriešanas ātrumu.

Nospiediet šo pogu vairākkārt, lai:

- **Mainīt veļas izgriešanas ātrumu.** Displejā redzami tikai izgriešanas ātrumi, kas darbojas ar iestatīto programmu.
- Iestatīt **Bez veļas izgriešanas** iespēju **– – –**.
  Iestatiet šo iespēju visu izgriešanas fāžu deaktivizēšanai. Ierīce veic tikai izvēlētās mazgāšanas programmas ūdens izsūknēšanas fāzi. Iestatiet šo iespēju ļoti smalkiem audumiem. Dažām mazgāšanas programmām skalošanas fāze patērē vairāk ūdens.
- Ieslēdziet iespēju **Skalošanas pauze**. Pēdējā skalošana netiks veikta. Pēdējās skalošanas laikā ūdens no veļas mašīnas netiks izsūknēts, lai pasargātu veļu no krokošanās. Mazgāšanas programma tiek pārtraukta ar ūdeni veļas tilpnē.
  Deg indikators . Durvis turpina būt bloķētas, un tilpne regulāri griežas, lai samazinātu saburzīšanos. Lai atbloķētu durvis, Jums ir jāizsūknē no tilpnes ūdens..
  Ja pieskarsieties taustiņam Starts/pauze , ierīce veiks veļas izgriešanas fāzi un izsūknēs ūdeni.

ⓘ

Pēc aptuveni 18 stundām ierīce automātiski izsūknē ūdeni.

7.7 Priekšmazgāšana

Ar šo iespēju varat pievienot mazgāšanas programmai priekšmazgāšanas fāzi.

Iedegas attiecīgais indikators virs skārienpogas.

Izmantojiet šo iespēju, lai aktivizētu priekšmazgāšanas fāzi 30 °C temperatūrā pirms mazgāšanas fāzes.

Šo iespēju ieteicams izmantot ļoti netīrai veļai, it īpaši, ja tajā atrodamas smiltis, putekļi, dubļi un citas cietas daļiņas.

ⓘ
Šī iespēja var pagarināt programmas ilgumu.

7.8 Pastāvīgā papildu skalošanas funkcija 3s

Iestatot jaunu programmu, šī iespēja pastāvīgi nodrošinās papildu skalošanu.

Lai **ieslēgtu/izslēgtu** šo iespēju, turiet nospiestu taustiņu Priekšmazgāšana 3 sekundes, līdz indikators **iedegas/ nodziest** displejā.

Kad tā ir aktivizēta, ierīce pārslēgsies uz šo iespēju pēc tam, kad to izslēdz vai maina/ atiestata programmas.

ⓘ
Šī iespēja palielina programmas ilgumu.

7.9 Laika vadība

Ar šo iespēju jūs varat samazināt programmas ilgumu atkarībā no veļas ielādes daudzuma un netīrības pakāpes.

Iestatot mazgāšanas programmu, displejā parādās noklusējuma ilgums un ----- defises.

Pieskarieties taustiņam Laika vadība, lai samazinātu programmas ilgumu pēc jūsu vajadzībām. Displejā redzams jaunais programmas ilgums un defišu skaits attiecīgi samazināsies.

---- Piemērots maksimālas ielādes vidēji netīras veļas mazgāšanai.

--- Ātrais cikls maksimālas ielādes nedaudz netīras veļas mazgāšanai.

-- Ļoti ātrs cikls mazākas ielādes nedaudz netīras veļas mazgāšanai (ieteicama maks. puse ielādes).

- Īsākais cikls, lai atsvaidzinātu nelielu veļas daudzumu.

Iespēja Laika vadība ir pieejama tikai tabulā norādītajām programmām.

indikators	Cottons	Synthetics
----- 1)	■	■
----	■	■
---	■	■
-- 2)	■	■
- 2)	■	■

1) Noklusējuma darbības ilgums visām programmām.
2) Šis līmenis Laika vadība iespējai nav pieejams 90 °C temperatūrā.

Laika vadība ar tvaika programmām

Iestatot tvaika programmu, šis poga ļauj izvēlēties no trim tvaika līmeņiem un programmas ilgums tiek attiecīgi samazināts:

- --- : maksimālais;
- -- : vidējais;
- - : minimālais.

7.10 Bērnu drošības funkcija 3s

Ar šo iespēju Js varat neļaut bērniem spēlēties ar vadības paneli.

Lai **ieslēgtu/izslēgtu** šo iespēju, turiet piespiestu Laika vadība taustiņu, līdz indikators **iedegas/nodziest** displejā.

Kad tā ir aktivizēta, ierīce pārslēgsies uz šo iespēju pēc tam, kad to izslēdz vai maina/ atiestata programmas. Nospiežot jebkuru taustiņu, indikators mirgo, lai norādītu, ka taustiņi ir atspējoti.

7.11 Atliktais starts

Ar šo iespēju varat atlikt programmas startu uz ērtāku laiku.

Pieskarieties taustiņam vairākkārt, lai iestatītu nepieciešamo atliktā starta laiku. Laika pieauguma solis no 1 stundas līdz pat 20 stundām.

Displejā redzams atlasītais laika atskaites ilgums. Pēc pieskaršanās taustiņam Starts/pauze ▷‖, ierīce sāk laika atskaiti un durvis ir bloķētas.

7.12 Automātiskā žāvēšana AUTO

Kad aktivizēts žāvēšanas režīms, pieskarieties šim taustiņam, lai iestatītu vienu no automātiskajām sausuma pakāpēm, kuras piedāvā ierīce.

Displejā iedegas attiecīgais sausuma indikators:

- **Gludināšana**: veļa, kas jāgludina.
- **Ievietošanai skapī**: veļa, ko ievietos skapī.
- **Īpaši sauss**: pilnīgi sausa veļa.

ⓘ

Katram auduma veidam nevar iestatīt visas automātiskās pakāpes.

7.13 Žāvēšana uz laiku

Kad aktivizēts žāvēšanas režīms, nospiediet šo taustiņu, lai iestatītu laiku, kas piemērots žāvējamajam audumam (skatiet tabulu "Žāvēšana ar noteiktu laiku"). Displejā būs redzama iestatītā vērtība.

Katru reizi, pieskaroties šim taustiņam, laika vērtība pieaug par 5 minūtēm.

ⓘ

Nevarat iestatīt visas laika vērtības dažādiem auduma veidiem.

7.14 Starts/pauze ▷‖

Pieskarieties taustiņam Starts/pauze ▷‖, lai iedarbinātu, nopauzētu ierīci vai pārtrauktu ieslēgto programmu.

ⓘ

Ikona +👕 nozīmē, ka varat apturēt ciklu un pievienot vai izņemt veļu. Plašāku informāciju lasiet sadaļā "Durvju atvēršana — veļas pievienošana".

8. IESTATĪJUMI

8.1 Ievads

ⓘ

Nospiežot taustiņu kombināciju, **nelieciet** pirkstus uz leju. Apakšējo pogu sensori ir jutīgi un var traucēt jūsu izvēlei.

8.2 Skaņas signāli

Šai ierīcei ir dažādi skaņas signāli, kas darbojas šādos gadījumos:

- aktivizējot ierīci (īpaša īsa melodija);
- izslēdzot ierīci (īpaša īsa melodija);
- pieskaroties taustiņiem (klikšķa skaņa);
- veicot nederīgu izvēli (trīs īsi klikšķi);
- programmas darbība ir beigusies (secīgas skaņas, kas dzirdamas aptuveni divu minūšu garumā);
- ierīces darbībā radušies traucējumi (secīgas skaņas, kas dzirdamas aptuveni piecu minūšu garumā).

Lai **dezaktivētu/aktivizētu** skaņas signālus, kad programmas darbība ir pabeigta, vienlaikus pieskarieties pogām Režīms un Temperatūra 🌡 un turiet tās piespiestas aptuveni 2 sekundes. Displejā redzams On/Off.

ⓘ

Ja jūs izslēdzat skaņas signālus, ierīces darbības traucējumu gadījumā tie turpina skanēt.

8.3 Darba stundu skaitītājs

Pastāv iespēja aplūkot ierīces kopējo darba stundu skaitu, sākot no pirmās ieslēgšanas reizes. Šī vērtība skaita ciklu darbības laiku (neietver pauzes, atliktā starta laiku). Lai aplūkotu šo rādītāju, veiciet turpmākās darbības.

1. Ieslēdziet ierīci, nospiežot pogu Iesl./ Izsl. .
2. Pāris sekundes turiet nospiestas pogas 🌡 un 🌀.
3. Pēc 3 sekundēm displejā tiek parādīts kopējais ierīces darbības stundu skaits, piemēram, 1276 stundas, divas (2) sekundes displejā tiek rādīts teksts Hr, divas (2) sekundes — 12 (tūkstoši un simti) un 76 (desmiti un vieni).
4. Lai izietu no šī režīma, nospiediet jebkuru pogu.

ⓘ

Ja procedūra nedarbojas (noildzes vai nepareizas pogu kombinācijas dēļ), izslēdziet ierīci un atkārtojiet secību no sākuma.

8.4 Rūpnīcas noklusējuma iestatījumi

Šī funkcija ļauj atjaunot rūpnīcas noklusējuma iestatījumus. Lai **aktivizētu** šo iespēju, veiciet turpmākās darbības.

1. Ieslēdziet ierīci, nospiežot pogu Iesl./ Izsl. .
2. Pāris sekundes turiet nospiestas pogas [I] un 🕒.
3. Displejā aptuveni 5 sekundes tiks rādīts – – –.

9. PIRMS PIRMĀS LIETOŠANAS

ⓘ

Uzstādīšanas laikā vai pirms pirmās lietošanas reizes ierīcē var būt redzams ūdens. Tas ir ūdens atlikums pēc rūpnīcā veiktās pilnās darbības pārbaudes, kuras mērķis ir nodrošināt, ka ierīce tiek piegādātam klientam nevainojamā darba kārtībā, un par to nav jāsatraucas.

1. Pārliecinieties, ka visas transportēšanai paredzētās skrūves ir izņemtas no ierīces.
2. Pārliecinieties, ka ir pieejama elektroenerģijas padeve un ir atvērts ūdens krāns.
3. Ielejiet 2 litrus ūdens mazgāšanas līdzekļa nodalījumā, kas apzīmēts ar [II].

Šī darbība aktivizē ūdens aizplūdes sistēmu.

4. Ielejiet nelielu mazgāšanas līdzekļa daudzumu nodalījumā, kas apzīmēts ar [II].
5. Iestatiet un sāciet kokvilnas mazgāšanas programmu ar augstāko temperatūru, neievietojot veļas tilpnē veļu.

Šādi no cilindra un veļas tilpnes tiek iztīrīti visi iespējamie netīrumi.

10. PROGRAMMAS

10.1 Programmu tabula

Programma Noklusējuma temperatūra Temperatūras diapazons	**Maks. ātrums**	**Maksi mālais veļas daudz ums**	**Programmas apraksts (Veļas veids un netīrības pakāpe)**
QuickCare 69min 30 °C – 60 °C	1600 apgr./min	5 kg	Programma jauktu veidu (**kokvilnas un sintētisku izstrādā jumu**) audumu mazgāšanai, kuru svars ir mazāks nekā 5 kg. Pilna mazgāšanas programma, kas nieka 69 minūšu laikā efektīvi izmazgā ikdienā savalkātu veļu 30 °C temperatūrā un īsā laikā nodrošina labus mazgāšanas rezultātus. Pievienojiet žāvēšanas fāzi, lai nodrošinātu pilnu veļas mazgāšanas un žāvēšanas ciklu.
Eco 40-60 (tikai mazgāšanas re žīms) **1)**	1600 apgr./min	10,5 kg	Zema elektroenerģijas patēriņa cikls kokvilnas izstrādāju miem. Samazina temperatūru un pagarina darbības laiku labu mazgāšanas rezultātu iegūšanai.
Eco 40-60 + skapja sausuma līmenis (mazgāšanas un žā vēšanas režīms) **2)**	1600 apgr./min	6 kg	
Eco 40-60 + Ievieto šanai skapī piemē rots sausuma līme nis (tikai žāvēšanas režīms)	-	6 kg	**Balti kokvilnas audumi un krāsnoturīgi kokvilnas audumi**.
Cottons auksts – 90 °C	1600 apgr./min	10,5 kg	**Balti un krāsoti kokvilnas izstrādājumi**. Vidēji, ļoti un viegli netīra veļa.
Synthetics auksts – 60 °C	1200 apgr./min	4 kg	**Sintētikas vai jauktu audumu izstrādājumi.** Vidēji netīra ve ļa.
Delicates auksts – 40 °C	1200 apgr./min	2 kg	**Smalki audumi, piemēram, akrils, viskoze un jaukta veida audumi, kam nepieciešama saudzīgāka mazgāšana**. Vidēji un viegli netīra veļa.

Programma Noklusējuma temperatūra Temperatūras diapazons	Maks. ātrums	Maksi mālais veļas daudz ums	Programmas apraksts (Veļas veids un netīrības pakāpe)
Wool auksts – 40 °C	1200 apgr./min	1,5 kg	**Veļas mazgājamā mašīnā mazgājami vilnas, ar rokām mazgājami vilnas un citi audumi**, uz kuriem norādīts kopša nas simbols “mazgāt ar rokām”**3)**
Spin/Drain	1600 apgr./min	10,5 kg	**Visi audumi, izņemot vilnas un smalkos audumus**. Veļas izgriešana un ūdens izsūknēšana no veļas tilpnes.
Rinse	1600 apgr./min	10,5 kg	**Visi audumi, izņemot vilnas izstrādājumus un smalkveļu.** Programma veļas skalošanai un izgriešanai. Noklusējuma ve ļas izgriešanas ātrums ir kokvilnas izstrādājumu programmām paredzētais ātrums. Samaziniet izgriešanas ātrumu atbilstoši veļas veidam. Nepieciešamības gadījumā iestatiet iespēju Pa pildus skalošana, lai palielinātu skalošanas reižu skaitu. Izvē loties zemu izgriešanas ātrumu, ierīce veic saudzīgu skaloša nu un īslaicīgu izgriešanu.
Machine Clean 60°C	1200 apgr./min	-	Apkopes cikls ar karstu ūdeni veļas tilpnes iztīrīšanai un at svaidzināšanai un smaku izraisošu nogulšņu likvidēšanai. Lai sasniegtu vislabākos rezultātus, darbiniet šo ciklu reizi mēne sī. Pirms šī cikla palaišanas izņemiet no veļas tilpnes visus priekšmetus. Novietojiet veļas mazgāšanas nodalījuma līdz ekļa dozatora vāku uz augšu pavērstā pozīcijā. Ielejiet maz gāšanas fāzes nodalījumā glāzi hlora balinātāja vai veļas ma šīnu tīrīšanas līdzekļa. **NELIETOJIET** abus kopā. ⓘ Pēc veļas tilpnes iztīrīšanas palaidiet skaloša nas ciklu ar tukšu veļas tilpni, nepievienojot veļas mazgāšanas līdzekli, lai izskalotu balinā tāja paliekas. Iestatot programmu ar iespēju Režīms Žāvēšana, ierīce izpil da pūku veidošanās novēršanas funkciju. Skatiet sadaļu „Ap ģērbu pūkas”.

Tvaika programma

Tvaika programmas var izmantot, lai likvidētu saburzījumus un smakas**4)** veļas gabaliem, kas tikai jāatsvaidzina, bez mazgāšanas. Auduma šķiedras tiek relaksētas un pēc tam gludināšana ir vieglāka. Kad beigusies program mas darbība, ātri izņemiet veļu no veļas tilpnes**5)**. Tvaika programma neveic higiēniskās kopšanas ciklu. Neiz mantojiet šo programmu šādiem drēbju veidiem:

- apģērbi, kas nav piemēroti žāvēšanai veļas žāvētājā;
- apģērbi, kuru kopšanas etiķetē ir norādīts “Tikai ķīmiskā tīrīšana”.

Programma Noklusējuma temperatūra Temperatūras diapazons	Maks. ātrums	Maksi mālais veļas daudz ums	Programmas apraksts (Veļas veids un netīrības pakāpe)
Steam Refresh -		1 kg	**Kokvilnas, sintētikas un jauktu audumu izstrādājumi**. Īpašs tvaika cikls bez mazgāšanas, kuru var izmantot, lai sagatavotu izžāvētu veļu gludināšanai vai atsvaidzinātu vienreiz valkātu veļu. Šī programma novērš veļas burzīšanos un smakas, kā arī atslābina šķiedras. Nelietojiet mazgāšanas līdzekļus.
Jeans auksts – 40 °C	1200 apgr./min	4 kg	**Džinsa un trikotāžas apģērbi**. Vidēji netīri. Šī programma ir paredzēta džinsa audumiem — tā veic saudzīgu skalošanas fāzi, kas samazina izbalēšanu un neļauj veļas pulvera atlie kām uzkrāties audumu šķiedrās.
Outdoor auksts – 40 °C	1200 apgr./min	2 kg	ⓘ Nelietojiet auduma mīkstinātāju un rūpējieties par to, lai mazgāšanas līdzekļa dozatorā nebū tu veļas mīkstinātāja atlieku. **Āra apģērbs, tehniskais, sporta apģērbs, ūdensnecaurlaidīgas un gaisu caurlaidīgas jakas, vējjakas ar izņemamu vilnas vai iekšējo silto oderi**. ⓘ Izpildot kombinēto mazgāšanas un žāvēšanas programmu, žāvēšanas fāze darbojas arī ūdensnecaurlaidības atjaunošanai. **Pārbau diet, vai apģērba kopšanas etiķetē ir norā dīts, ka attiecīgos apģērbus ir atļauts žāvēt veļas žāvētājā.**
Hygiene 60°C	1600 apgr./min	10,5 kg	Balta kokvilnas veļa. Šī augstas efektivitātes mazgāšanas programma, kas apvienota ar tvaikiem, likvidē vairāk nekā 99,99 % baktēriju un vīrusu[6)] mazgāšanas laikā uzturot tem peratūru virs 60 °C; tvaika fāze nodrošina papildu iedarbību uz šķiedrām; uzlabotā skalošanas fāze nodrošina pienācīgu veļas mazgājamā līdzekļa un mikroorganismu likvidēšanu. Šī programma nodrošina arī ziedputekšņu/alergēnu pienācīgu li kvidēšanu.
OneGo 20/60min 30 °C – 40 °C	1200 apgr./min	1 kg	Programma, kas paredzēta līdz pat 1 kg **jauktu sintētiska auduma kreklu** izmazgāšanai tikai 20 minūtēs. Pievienojiet žāvēšanas fāzi, lai pabeigtu OneGo (mazgāšana un žāvēša na) ciklu 60 minūšu laikā.

Programma Noklusējuma temperatūra Temperatūras diapazons	Maks. ātrums	Maksimālais veļas daudzums	Programmas apraksts (Veļas veids un netīrības pakāpe)
●			Atiestatiet pozīciju. Displejā redzamas vienīgi svītras.

1) **Saskaņā ar Komisijas Regulu (ES) 2019/2023 un Ukrainas dekrētu Nr. 834/2023.** Šī programma noklusēju ma temperatūrā un izgriešanas ātrumā tikai mazgāšanas režīmā, kur nominālā ietilpība norādīta kā 10,5 kg, spēj mazgāt kopā vienā ciklā vidēji netīru kokvilnas veļu, kuru drīkst mazgāt 40 °C vai 60 °C temperatūrā.

ⓘ

Veļas sasniegto temperatūru, programmas darbības ilgumu un citus datus skatiet nodaļā “Patēriņa vērtības”. Visefektīvākās programmas energopatēriņa ziņā parasti ir tās, kas darbojas ar zemākā temperatūrā un ilgāku laiku.

2) **Saskaņā ar Komisijas Regulu (ES) 2019/2023 un Ukrainas dekrētu Nr. 834/2023.** Šī programma noklusēju ma temperatūrā un izgriešanas ātrumā mazgāšanas un žāvēšanas režīmā, kur nominālā ietilpība norādīta kā 6 kg un izmantota žāvēšanas pakāpe “Ievietošanai skapī piemērots sausums”, spēj izmazgāt vidēji netīru kokvilnas veļu, kuru drīkst mazgāt kopā vienā ciklā 40 °C vai 60 °C temperatūrā, un pēc žāvēšanas fāzes beigām veļu var uzreiz ievietot skapī.

3) Šī cikla laikā veļas tilpne griežas lēnām, lai nodrošinātu saudzīgu mazgāšanu. Šī cikla laikā veļas tilpne griežas lēnām, lai nodrošinātu saudzīgu mazgāšanu, bet tas ir normāli šai programmai.

4) Tvaika programma nelikvidē īpaši spēcīgas smakas.

5) Pēc apstrādes ar tvaiku veļa var būt mitra. Izkariniet veļu uz pāris minūtēm.

6) . Pārbaudīta pret zeltaino stafilokoku (Staphylococcus aureus), enterokokiem (Enterococcus faecium), raugvei da sēnītēm (Candida albicans), baktēriju Pseudomonas aeruginosa un MS2 bakteriofāgu ārējā pārbaudē, kuru 2021. gadā veica uzņēmums “Swissatest Testmaterialien AG” (pārbaudes ziņojuma nr. 202120117),

Programmu iespēju saderība

Programma	– – – Bez veļas izgriešanas	Priekšmazgāšana 1)	Laika vadība	Automātiskā žāvēšana AUTO	Žāvēšana uz laiku	Atliktais starts
QuickCare 69min	■	■	■	▲	■	■
Eco 40-60		■		■2)	■	■

Programma	– – – Bez veļas izgriešanas		Priekšmazgāšana 1)	3s	Laika vadība	Automātiskā žāvēšana AUTO	Žāvēšana uz laiku	Atliktais starts
Cottons	■	■	■	■	■	■	■	■
Synthetics	■	■	■	■	■	▲	■	■
Delicates	■	■		■		▲	■	■
Wool	■	■				▲	■	■
Spin/Drain	■3)							■
Rinse	■	■		■				■
Machine Clean	■					▲	■	■
Steam Refresh					■			■
Jeans	■	■		■		■ 2)	■	■
Outdoor	■	■		■		▲	■	■
Hygiene	■	■		■		■	■	■
OneGo 20/60min								■

1) Priekšmazgāšana un Traipu tīrīšana nevar izvēlēties kopā.

2) Gludinātas veļas programma nav pieejama.

3) Iestatot iespēju Bez veļas izgriešanas, ierīce veic tikai ūdens izsūknēšanu.

▲ = Pieejama tikai programma “Gatavs ievietošanai skapī”.

Katrai programmai piemērotie mazgāšanas līdzekļi

Programma	Universāls veļas mazgāšanas pulveris [1)]	Šķidrais uni versālais mazgāšanas līdzeklis	Šķidrais mazgāšanas līdzeklis krāsainiem audumiem	Smalkveļa, vilnas izstrādājumi	Īpašs
QuickCare 69min	▲	▲	▲	--	--
Eco 40-60	▲	▲	▲	--	--
Cottons	▲	▲	▲	--	--
Synthetics	▲	▲	▲	--	--
Delicates	--	--	--	▲	▲
Wool	--	--	--	▲	▲
Jeans	--	--	▲	▲	▲
Outdoor	--	--	--	▲	▲
Hygiene	▲	▲	--	--	▲
OneGo 20/60min	--	▲	▲	--	--

1) Temperatūrā, kas pārsniedz 60 °C, ieteicams lietot pulverveida mazgāšanas līdzekli.

▲ = ieteicams

-- = nav ieteicams

10.2 Woolmark Premium Wool Care — Zils



- Uzņēmums "Woolmark Company" ir pārbaudījis šīs mašīnas vilnas mazgāšanas programmu un atzinis to par piemērotu vilnu saturošu apģērbu, kuriem uz etiķetes norādīts, ka tie jāmazgā ar rokām, mazgāšanai ar nosacījumu, ka šie izstrādājumi tiek mazgāti saskaņā ar norādēm uz apģērbu etiķetēm un veļas mašīnas ražotāja norādījumiem. **M1230.**
- Šīs veļas mazgājamās mašīnas vilnas žāvēšanas ciklu pārbaudīja un par labu atzina uzņēmums "Woolmark Company". Šīs cikls ir piemērots, lai žāvētu vilnas izstrādājuma apģērbus, kuriem uz etiķetes norādīts, ka tie jāmazgā ar rokām, ar noteikumu, ka tie mazgāti, izmantojot Woolmark apstiprinātu mazgāšanas ciklu apģērbiem, kas jāmazgā ar rokām, un izžāvēti saskaņā ar šīs veļas mazgājamās mašīnas ražotāja instrukcijām. **M1224**.

10.3 Automātiskā žāvēšana

ⓘ

Sākotnējie cikla laiki programmām ar funkciju Automātiskā žāvēšana ir tikai aplēstās, faktiskais žāvēšanas laiks var nedaudz atšķirties no parādītā laika.

Sausuma pakāpe	Auduma veids	Ievietojamais veļas daudzums
Ļoti sausa Dvieļu audumiem	**Kokvilna un lins** (peldmēteļi, vannas dvieļi, u.c.)	līdz 6 kg
	Džinsu apģērbi	līdz 4 kg
Ievietošanai skapī piemērots sausums Uzglabāšanai	**Kokvilna un lins** (peldmēteļi, vannas dvieļi, u.c.)	līdz 6 kg
	Sintētika un jaukti audumi (džemperi, blūzes, apakšveļa, māj saimniecībā izmantojamās veļa un gultas veļa)	līdz 4 kg
	Smalki audumi (akrila, viskozes un smalki, jaukti audumi)	līdz 2 kg
	Vilnas izstrādājumi (vilnas džemperi)	līdz 1 kg
	Āra sporta apģērbs (āra apģērbs, darba apģērbs, sporta apģērbs, ūdensnecaurlaidīgas un elpojoša auduma jakas, vējjakas)	līdz 2 kg
	Džinsu apģērbi	līdz 4 kg
Iron Dry (Gludinātas veļas sausums) Piemērota gludināšanai	**Kokvilna un lins** (palagi, galdauti, krekli u.c.)	līdz 6 kg

10.4 Ieteiktie žāvēšanas laika iestatījumi

Sausuma pakāpe	Auduma veids	Veļas daudzums (kg)	Izgriešanas ātrums (apgr./min)	Ieteicamais laiks (minūtes)
Ļoti sausa Dvieļu audumiem	**Kokvilna un lins** (peldmēteļi, vannas dvieļi, u.c.)	6	1600	245–265
		4	1600	165–185
		2	1600	125–135

Sausuma pakāpe	Auduma veids	Veļas daudzums (kg)	Izgriešanas ātrums (apgr./min)	Ieteicamais laiks (minūtes)
	Džinsu apģērbi	4	1200	170–190
		2	1200	115–125
Ievietošanai skapī piemērots sausums Uzglabāšanai	**Kokvilna un lins** (peldmēteļi, vannas dvieļi, u.c.)	6	1600	235–255
		4	1600	155–175
		2	1600	115–125
	Sintētika un jaukti audumi (džemperi, blūzes, apakšveļa, mājsaimniecībā iz mantojamās veļa un gultas veļa)	4	1200	135–145
		1	1200	40–50
	Smalkveļa (akrila, viskozes un smalki, jaukti audumi)	2	1200	140–160
		1	1200	70–80
	Vilna (vilnas džemperi)	1	1200	110–130
	Āra sporta apģērbs (āra apģērbs, darba apģērbs, sporta apģērbs, ūdensnecaurlaidīgas un elpojoša auduma jakas, vējjakas)	2	1200	140–160
	Džinsu apģērbi	4	1200	160–180
		2	1200	105–115
Iron Dry (Gludināšanai veļas sausums) Piemērota gludināšanai	**Kokvilna un lins** (palagi, galdauti, krekli u.c.)	6	1600	170–190
		4	1600	105–125
		2	1600	78–85

11. IKDIENAS LIETOŠANA — TIKAI MAZGĀŠANA

⚠ **BRĪDINĀJUMS!**

Skatiet sadaļu "Drošība".

11.1 Ierīces aktivizēšana

1. Pievienojiet elektrotīkla vada spraudni elektrotīkla kontaktligzdai.
2. Atveriet ūdens krānu.
3. Lai ieslēgtu ierīci, dažu sekunžu garumā turiet nospiestu taustiņu Iesl./Izsl. .

Atskan īss skaņas signāls.

11.2 Veļas ievietošana tilpnē

1. Atveriet ierīces durvis.
2. Iztukšojiet kabatas un atlokiet apģērba gabalus pirms to ievietošanas ierīcē.

3. Ievietojiet veļu tilpnē pa vienam gabalam. Neievietojiet veļas tilpnē pārāk daudz veļas.
4. Stingri aizveriet durvis.

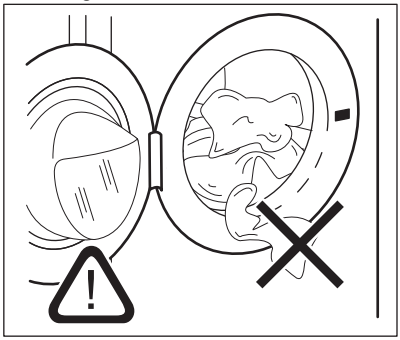

⚠ UZMANĪBU!

-Pārliecinieties, ka neviens apģērba gabals netiek iespiests starp blīvējumu un durvīm, lai izvairītos no ūdens noplūdes riska un veļas sabojāšanas.

-Mazgājot stipri eļļainus, taukainus traipus vai izmantojot smaržvielas, var sabojāt veļas mazgājamās mašīnas gumijas daļas.

11.3 Mazgāšanas līdzekļa un piedevu uzpilde

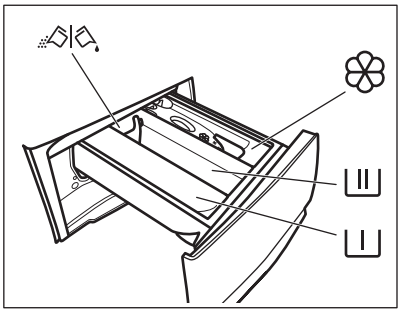

— Nodalījums priekšmazgāšanas fāzei, mēr cēšanas programmai vai traipu tīrīšanas līdzeklim.

— Nodalījums mazgāšanas fāzei.

— nodalījums veļas mīkstinātājam un citiem šķi drajiem līdzekļiem (auduma mīkstinātājam, stērķelei).

MAX — Šķidro piedevu daudzuma maksimālais līmenis.

— Aizbīdnis pulverveida vai šķidrajam maz gāšanas līdzeklim.

ⓘ

Vienmēr ievērojiet norādījumus uz mazgāšana līdzekļa iepakojuma, taču mēs iesakām nepārsniegt maksimālo norādīto līmeni (**MAX**). Taču šis daudzums garantēs labākos mazgāšanas rezultātus.

ⓘ

Ja nepieciešams, pēc mazgāšanas cikla notīriet mazgāšanas līdzekļa atlikumu no mazgāšanas līdzekļa dozatora.

11.4 Pārbaudiet mazgāšanas līdzekļa aizbīdņa pozīciju

1. Līdz galam izvelciet uz āru mazgāšanas līdzekļa dozatoru.

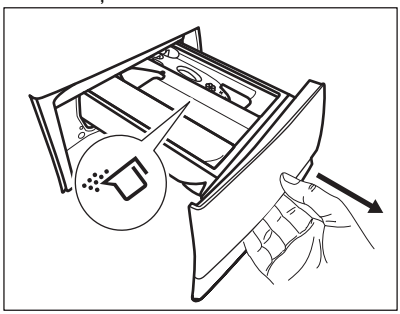

2. Nospiediet sviru uz leju, lai izņemtu dozatoru.
3. Lai lietotu pulverveida mazgāšanas līdzekli, pagrieziet aizbīdni uz augšu.

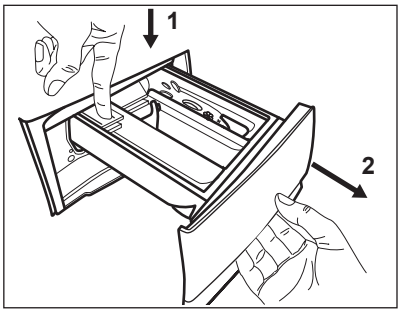

4. Lai lietotu šķidro mazgāšanas līdzekli, pagrieziet aizbīdni uz leju.

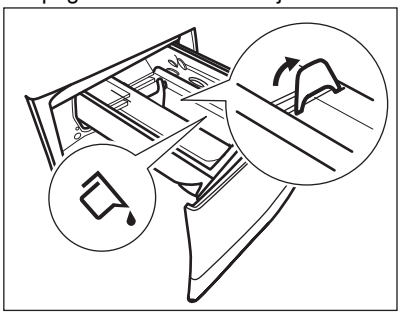

Kad aizbīdnis vērsts **UZ LEJU**:

- Nelietojiet želejveida vai biezas konsistences šķidros mazgāšanas līdzekļus.
- Nepārsniedziet šķidrā mazgāšanas līdzekļa devu, kas norādīta uz aizbīdņa.
- Neiestatiet priekšmazgāšanas fāzi.
- Neiestatiet atliktā starta funkciju.

5. Iepildiet mazgāšanas līdzekli un auduma mīkstinātāju.
6. Uzmanīgi aizveriet mazgāšanas līdzekļa dozatoru.

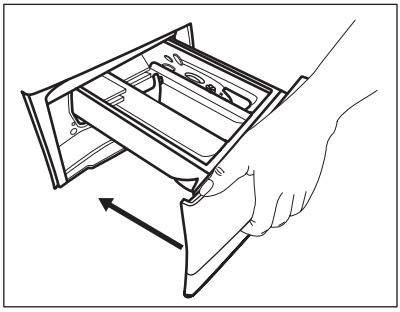

Pārliecinieties, ka, aizverot atvilktni, aizbīdnis nerada nosprostojumu.

11.5 Programmas iestatīšana

1. Pagrieziet programmu izvēles pārslēgu izvēlētās mazgāšanas programmas pozīcijā. Ieslēdzas attiecīgās programmas indikators.

Eco 40-60 ir programma, uz kuru attiecas energomarķējuma informācija.

Mirgo pogas Starts/pauze ▷‖ indikators. Displejā redzams aptuvenais programmas ilgums, noklusējuma temperatūra un noklusējuma veļas izgriešanas ātrums.

2. Lai mainītu temperatūru un/vai veļas izgriešanas ātrumu, nospiediet attiecīgās pogas.
3. Ja vēlaties, iestatiet vienu vai vairākas iespējas, pieskaroties attiecīgajiem taustiņiem. Saistītie indikatori iedegas displeja un norādītā informācija attiecīgi mainās.

ⓘ

Ja izvēle **nav iespējama**, atskan skaņas signāls.

11.6 Programmas sākšana

Pieskarieties taustiņam Starts/pauze ▷‖, lai ieslēgtu programmu. Programmu nav iespējams palaist, kad taustiņa indikators ir izslēgts un nemirgo (t.i., durvis ir atvērtas). Attiecīgais indikators pārtrauc mirgot un turpina degt.

Programma uzsāk darbību, durvis ir bloķētas. Displejā redzams ⊣▯ indikators, bet ⍈ indikators parādās, liecinot, ka ciklu joprojām iespējams apturēt, lai pievienotu apģērbus.

ⓘ

Ūdens izsūknēšanas sūknis darbojas īsu brīdi, pirms ierīcē ieplūst ūdens.

11.7 Programmas palaišana, izmantojot atlikto startu

1. Vairākkārt pieskarieties taustiņam

   Atliktais starts ◷, līdz displejā parādās vēlamais atliktā starta laiks. Iedegas attiecīgais indikators.
2. Pieskarieties taustiņam Starts/pauze ▷‖. Ierīces durvis bloķējas un sākas atliktā

starta laika atskaite. Displejs rāda indikatoru .

Kad laika atskaite beigusies, programma uzsāk darbu automātiski.

Atliktā starta atcelšana laika atskaites laikā

Lai atceltu atlikto startu veiciet tālāk minēto.

1. Pieskarieties taustiņam Starts/pauze , lai pauzētu ierīci. Mirgo attiecīgais indikators.
2. Vairākkārt piespiediet taustiņu Atliktais starts , līdz displejā redzams un attiecīgais indikators nodziest.
3. Piespiediet taustiņu Starts/pauze atkārtoti, lai nekavējoties aktivizētu programmu.

Atliktā starta mainīšana laika atskaites laikā

Lai mainītu atlikto startu veiciet tālāk minēto.

1. Pieskarieties taustiņam Starts/pauze , lai pauzētu ierīci. Mirgo attiecīgais indikators.
2. Vairākkārt pieskarieties taustiņam Atliktais starts , līdz displejā parādās vēlamais atliktā starta laiks.
3. Vēlreiz piespiediet taustiņu Starts/pauze , lai aktivizētu jauno laika atskaiti.

11.8 SensiCare System veļas daudzuma noteikšana

Displejā redzamais programmas ilgums attiecas uz **vidēju/lielu** ievietotās veļas daudzumu.

Pēc pieskaršanās pogai Starts/pauze , SensiCare System uzsāk veļas ielādes noteikšanu.

1. Ierīce nosaka ievietoto veļas daudzumu pirmo 30 sekunžu laikā. Programmās, kurās ir pieejama iespēja Laika vadība, šīs fāzes laikā funkcijas Laika vadība joslas ---- zem laika cipariem attēlo vienkāršu animāciju. Veļas tilpne griežas īsu brīdi.
2. Programmas ilgumu var attiecīgi pielāgot, un tas var palielināties vai samazināties. Vēl pēc 30 sekundēm ierīce sāk piepildīties ar ūdeni.

Aptuveni 20 minūtes pēc programmas darbības sākuma programmas ilgumu var noregulēt vēlreiz atkarībā no audumu ūdens uzsūkšanas spējām.

SensiCare noteikšanu veic tikai ar pilnām mazgāšanas programmām un ja nav samazināts programmas ilgums, izmantojot taustiņu Laika vadība.

Funkcija SensiCare System nav pieejama tādām programmām kā Vilna/zīds, Skalošana, un īsā cikla programmām.

11.9 Programmas pārtraukšana un iespēju maiņa

Kad programma darbojas, mainīt var **tikai dažas** iespējas:

1. Pieskarieties taustiņam Starts/pauze . Sāk mirgot attiecīgais indikators.
2. Mainiet iespējas. Displejā norādītā informācija attiecīgi mainās.
3. Pieskarieties vēlreiz Starts/pauze taustiņam.

Mazgāšanas programmas darbība turpinās.

11.10 Darbojošās programmas atcelšana

1. Nospiediet pogu Iesl./Izsl. , lai atceltu programmu un izslēgtu ierīci.
2. Vēlreiz piespiediet pogu Iesl./Izsl. , lai ieslēgtu ierīci.

Tagad varat iestatīt jaunu mazgāšanas programmu.

ⓘ

Ja SensiCare fāze jau darbojas un ūdens sāk ieplūst veļas tilpnē, jaunā programma aktivizētas, **neatkārtojot SensiCare fāzi**. Ūdens un mazgāšanas līdzeklis netiek izsūknēti, lai izvairītos no liekas resursu izšķiešanas. Displejā redzams programmas maksimālais ilgums, uzrādot jaunāko informāciju aptuveni 20 minūtes pēc jaunas programmas sākuma.

Ir arī alternatīvs atcelšanas veids:

1. Pieskarieties taustiņam Starts/pauze ▷‖.
2. Pagrieziet pārslēgu "Reset" (Atiestatīt) pozīcijā • .
3. Nogaidiet 1 sekundes. Displejā redzams ––– .

Tagad varat iestatīt jaunu mazgāšanas programmu.

11.11 Tvertnes durvju atvēršana – apģērba gabalu pievienošana

Ierīces durvis ir bloķētas laikā, kad darbojas programma vai atliktais starts. Displejs rāda indikatoru 🔒.

ⓘ

Ja temperatūra vai ūdens līmenis veļas tilpnē ir pārāk augsti un/vai veļas tilpne joprojām griežas, durvis nevajadzētu atvērt.

Lai papildus pievienotu vai izņemtu veļu.

1. Pieskarieties taustiņam Starts/pauze ▷‖. Attiecīgo durvju bloķēšanas indikators nodziest displejā.

2. Atveriet ierīces durvis. Nepieciešamības gadījumā ierīcē ievietojiet vai izņemiet apģērba gabalus. Aizveriet durvis un pieskarieties pogai Starts/pauze ▷‖.

Turpina darboties programma vai atliktais starts.

11.12 Programmas darbības beigas

Kad programma ir pabeigta, ierīce automātiski pārstāj darboties. Atskan skaņas signāli (ja tie ir aktivizēti). Displejā redzams 0:00

Taustiņa Starts/pauze ▷‖ indikators izdziest.

Durvis tiek atbloķētas, un indikators 🔒 izdziest.

1. Nospiediet pogu Iesl./Izsl. , lai izslēgtu ierīci.

Piecas minūtes pēc programmas beigām enerģijas taupīšanas funkcija automātiski izslēdz ierīci.

ⓘ

Kad atkal ieslēdzat ierīci, displejā redzamas iepriekšējās programmas beigas. Pagrieziet programmu pārslēgu, lai iestatītu jaunu ciklu.

2. Izņemiet no ierīces veļu.
3. Pārliecinieties, ka veļas tilpne ir tukša.
4. Turiet durvis un mazgāšanas līdzekļa dozatoru pusvirus, lai ierīcē neveidotos pelējums un smakas.

11.13 Ūdens izsūknēšana no tilpnes pēc cikla beigām

Izvēloties programmu vai iespēju, kura neizsūknē ūdeni pēc pēdējās skalošanas reizes, programma ir beigusies, taču:

- Laika joslā redzams 0:00 un displejā redzams, ka durvis ir nobloķētas 🔒.
- Sāk mirgot taustiņa Starts/pauze ▷‖ indikators.
- Tilpne joprojām pa laikam pagriežas, lai novērstu veļas burzīšanos.
- Durvis ir bloķētas.
- Lai atvērtu vāku, vispirms Jums ir jāizsūknē ūdens no tilpnes:

1. Ja nepieciešams, pieskarieties pogai Izgriešana, lai samazinātu ierīces piedāvāto veļas izgriešanas ātrumu.

2. Nospiediet taustiņu Starts/pauze ▷‖: ierīce izsūknē ūdeni un izgriež veļu.

ⓘ

Ja ir iestatīta Bez veļas izgriešanas iespēja – – –, ierīce veiks tikai ūdens izsūknēšanu.

3. Kad programmas darbība beigusies un lūkas bloķēšanas indikators 🔒 ir izdzisis, jūs varat atvērt durvis.

4. Lai izslēgtu ierīci, pāris sekundes piespiediet taustiņu Iesl./Izsl. .

11.14 Gaidstāves funkcija

Gaidstāves funkcija automātiski izslēdz ierīci, lai samazinātu enerģijas patēriņu tālāk minētajos gadījumos.

- Jūs neizmantojat ierīci 5 minūtes, kamēr neviena programma nedarbojas. Nospiediet pogu Iesl./Izsl. , lai atkal ieslēgtu ierīci.
- 5 minūtes pēc mazgāšanas programmas beigām. Nospiediet taustiņu Iesl./Izsl. , lai atkal ieslēgtu ierīci.

Displejs rāda beidzamās programmas beigu laiku.
Pagrieziet programmu pārslēgu, lai iestatītu jaunu ciklu.

Ja pārslēgs ir pagriezts "Reset" (Atiestatīt) pozīcijā • , ierīce automātiski izslēdzas pēc 30 sekundēm.

ⓘ

Ja iestatāt programmu vai iespēju, kas beidzas ar ūdeni tilpnē, **Gaidstāves funkcija** neizslēdz ierīci, lai atgādinātu, ka jāizsūknē ūdens.

12. IKDIENAS LIETOŠANA — MAZGĀŠANA UN ŽĀVĒŠANA

⚠ **BRĪDINĀJUMS!**

Skatiet sadaļu "Drošība".

ⓘ

Šī ierīce ir automātiska veļas mazgājamā mašīna — veļas žāvētājs.

12.1 Pilnīgā mazgāšanas un žāvēšanas programma

Neautomātiskas mazgāšanas un žāvēšanas programmas

Dažām mazgāšanas programmām jūs varat apvienot Režīms - Mazgāšana un Režīms - Žāvēšana, lai palaistu pilnīgu mazgāšanas un žāvēšanas programmu.

Rīkojieties šādi:

1. Pēc veļas ievietošanas un mazgāšanas līdzekļa pievienošanas, nospiediet taustiņu Iesl./Izsl. uz dažām sekundēm, lai ieslēgtu ierīci.
2. Ievietojiet veļu tvertnē pa vienam veļas gabalam.
3. Attiecīgajā nodalījumā iepildiet mazgāšanas līdzekli un piedevas.
4. Pagrieziet programmu pārslēgu uz mazgāšanas programmu. Ierīce pēc noklusējuma darbojas tikai mazgāšanas režīmā un deg Režīms - Mazgāšana pogas indikators. Iedegas noklusējuma temperatūras un apgriezienu indikators. Ja nepieciešams, mainiet šīs vērtības atkarībā no mazgājamās veļas īpašībām.
5. Iestatiet vēlamās iespējas, ja tādas ir pieejamas.
6. Pieskarieties taustiņam Režīms - Žāvēšana, lai aktivizētu arī žāvēšanas funkciju. Deg Režīms - Mazgāšana un Režīms - Žāvēšana pogu indikatori. Indikators parādās displejā.

12.2 Automātiskās mazgāšanas un žāvēšanas pakāpes

1. Vairākkārt piespiediet taustiņu Automātiskā žāvēšana, līdz displejā redzama nepieciešamā sausuma pakāpe. Displejā iedegas atbilstošie indikatori:
   a. **Gludināšana**: kokvilnas apģērbiem;
   b. **Novietošanai drēbju skapī**: kokvilnas un sintētikas apģērbiem;
   c. **Īpaši sauss**: kokvilnas apģērbiem.

Displejā redzamā laika vērtība atbilst mazgāšanas un žāvēšanas ciklu ilgumam kopā, kas aprēķināta, pamatojoties uz ielādes apjomu.

Lai nodrošinātu kvalitatīvu žāvēšanu, izmantojot mazāk elektroenerģijas un īsākā laikā, ierīce neļauj iestatīt pārāk zemu izgriešanas ātrumu mazgājamajiem un žāvējamajiem apģērbiem.

2. Pieskarieties taustiņam Starts/pauze ▷‖, lai aktivizētu programmu. Sākas SensiCare noteikšana.

Displejā iedegas durvju bloķēšanas indikators.
Displejā būs redzams arī programmas atlikušais laiks.

12.3 Mazgāšanas un žāvēšanas laiks

1. Vairākkārt pieskarieties taustiņam Žāvēšana uz laiku, lai iestatītu vēlamo laika vērtību (sk. tabulu "Noteikta laika žāvēšana" sadaļā "Programmas").
   Žāvēšanas pakāpes indikators nodziest un iedegas indikators.

Katru reizi, nospiežot šo taustiņu, laika vērtība pieaug par 5 minūtēm. Displejā būs redzama iestatītā laika vērtība.

2. Pieskarieties taustiņam Starts/pauze ▷‖, lai ieslēgtu programmu. Sākas SensiCare noteikšana.

Displejā iedegas durvju bloķēšanas indikators.
Displejā būs redzams arī programmas atlikušais laiks.

12.4 Žāvēšanas programmas beigās

- Ierīce automātiski apstājas.
- Atskan skaņas signāli (ja tie ir aktivizēti).
- Displejā parādās 0:00.
- Taustiņa Starts/pauze ▷‖ indikators izdziest. Durvju bloķēšanas indikators izdziest un durvis atbloķējas.
- Piespiediet taustiņu Iesl./Izsl. uz dažām sekundēm, lai izslēgtu ierīci.

Dažas minūtes pēc programmas beigām enerģijas taupīšanas funkcija automātiski deaktivizē ierīci.

1. Izņemiet no ierīces veļu.
2. Pārliecinieties, ka veļas tilpne ir tukša.

Pēc žāvēšanas cikla rūpīgi iztīriet veļas tilpni, blīvējumu un durvju iekšpusi ar mitru drānu.

13. IKDIENAS LIETOŠANA — TIKAI ŽĀVĒŠANA

⚠ **BRĪDINĀJUMS!**
Skatiet sadaļu "Drošība".

Šī ierīce ir automātiska veļas mazgājamā mašīna — veļas žāvētājs.

13.1 Sagatavošanās žāvēšanai

1. Piespiediet Iesl./Izsl. taustiņu uz dažām sekundēm, lai ieslēgtu ierīci.
2. Ievietojiet veļu tvertnē pa vienam veļas gabalam.
3. Pagrieziet programmu pārslēgu uz žāvējamajai veļai piemērotu programmu.
   Ierīce pēc noklusējuma darbojas tikai mazgāšanas režīmā, un ir ieslēgts Režīms - Mazgāšana indikators.
4. Divreiz pieskarieties Režīms taustiņam, lai veiktu tikai žāvēšanu. Žāvēšanas pakāpes indikators Žāvēšana iedegas, bet Mazgāšana indikators nodziest.

Žāvējot lielu veļas daudzumu, lai panāktu labu žāvēšanas efektivitāti, nodrošiniet, lai veļa nebūtu savēlusies un lai tā būtu izvietota veļas tilpnē vienmērīgi.

13.2 Žāvēšana - automātiskas pakāpes

1. Vairākkārt piespiediet taustiņu Automātiskā žāvēšana AUTO, līdz displejā redzama nepieciešamā sausuma pakāpe. Displejā iedegas atbilstošie indikatori:
   a. **Gludināšana**: kokvilnas apģērbiem;
   b. **Novietošanai drēbju skapī**: kokvilnas un sintētikas apģērbiem;
   c. **Īpaši sauss**: kokvilnas apģērbiem.

Displejā redzams žāvēšanas programmas ilgums.

2. Pieskarieties taustiņam Starts/pauze, lai ieslēgtu programmu.

Displejā iedegas durvju bloķēšanas indikators, un durvis ir bloķētas.
Displejā būs redzams arī programmas atlikušais laiks.

13.3 Žāvēšanas ilgums

1. Vairākkārt pieskarieties taustiņam Žāvēšana uz laiku, lai iestatītu vēlamo laika vērtību (sk. tabulu "Noteikta laika žāvēšana" sadaļā "Programmas").
   Žāvēšanas pakāpes indikators nodziest un iedegas indikators.

Katru reizi, nospiežot šo taustiņu, laika vērtība pieaug par 5 minūtēm. Displejā būs redzama iestatītā laika vērtība.

2. Pieskarieties taustiņam Starts/pauze, lai aktivizētu programmu.

Displejā iedegas durvju bloķēšanas indikators, un durvis ir bloķētas.
Displejā būs redzams arī programmas atlikušais laiks.

13.4 Žāvēšanas programmas beigās

- Ierīce automātiski apstājas.
- Atskan skaņas signāli (ja tie ir aktivizēti).
- Displejā parādās 0:00.
- Taustiņa Starts/pauze indikators izdziest. Durvju bloķēšanas indikators izdziest un durvis atbloķējas.
- Piespiediet taustiņu Iesl./Izsl. uz dažām sekundēm, lai izslēgtu ierīci.

Dažas minūtes pēc programmas beigām enerģijas taupīšanas funkcija automātiski deaktivizē ierīci.

1. Izņemiet no ierīces veļu.
2. Pārliecinieties, ka veļas tilpne ir tukša.

Pēc žāvēšanas cikla rūpīgi iztīriet veļas tilpni, blīvējumu un durvju iekšpusi ar mitru drānu.

14. APĢĒRBU PŪKAS

Mazgāšanas un/vai žāvēšanas cikla laikā dažu audumu veidiem (sūkļiem, vilnai, sporta krekliem) var veidoties pūkas.

Izdalītās pūkas nākamajā ciklā var pieķerties audumiem.

Šīs neērtības ir izteiktākas tehnisko audumu gadījumā.

Lai novērstu pūku veidošanos jūsu veļā, iesakām:

- nemazgāt tumšus apģērbus pēc gaišu un krāsainu audumu izstrādājumu (roku dvieļi, vilnas izstrādājumi, sporta krekli) mazgāšanas un žāvēšanas un otrādi;
- žāvēt šādus audumus ārā, kad mazgājat tos pirmoreiz;
- iztīrīt aizplūdes filtru.
- Pēc žāvēšanas cikla iztīriet ar mitru drānu veļas tilpni, blīvējumu un durvju iekšpusi.

Lai iztīrītu pūkas no tvertnes iekšpuses, iestatiet speciālo programmu.

- Iztukšojiet veļas tilpni.
- Rūpīgi iztīriet ar mitru drānu veļas tilpni, blīvējumu un durvis.
- Iestatiet Mašīnas tīrīšana programmu un Režīms - Žāvēšana režīmu kopā, lai ieslēgtu funkciju, kas novērš pūku veidošanos.

- Pieskarieties taustiņam Starts/pauze ▷||, lai ieslēgtu programmu.

ⓘ

Ja ierīci izmanto bieži, regulāri veiciet tīrīšanas programmu.

15. IETEIKUMI UN PADOMI

⚠ **BRĪDINĀJUMS!**

Skatiet sadaļu "Drošība".

15.1 Ievietotās veļas daudzums

- Sašķirojiet veļu šādi: baltā veļa, krāsainā veļa, sintētika, smalkveļa un vilnas izstrādājumi.
- Ievērojiet uz veļas etiķetēm sniegtās mazgāšanas norādes.
- Nemazgājiet kopā baltus un krāsainus apģērbus.
- Atcerieties, ka uz kopšanas etiķetes norādītā temperatūra ir maksimālā pieļaujamā temperatūra, nevis ieteicamā temperatūra.
- Pārbaudiet mazgāšanas nepieciešamības līmeni, apģērbam var būt nepieciešama tikai atsvaidzināšana, un mazgāšanas vietā var būt iespējams izmantot Tvaika atsvaidzināšana
- Daži krāsaini apģērbi var zaudēt krāsu pirmajā mazgāšanas reizē. Ieteicam tos mazgāt atsevišķi dažas pirmās reizes.
- Izvērsiet uz āru vairākslāņu audumus, vilnas izstrādājumus un apģērbus ar uzkrāsotām ilustrācijām.
- Iepriekš apstrādājiet grūti iztīrāmus traipus.
- Grūti noņemamus traipus mazgājiet ar īpašu veļas mazgāšanas līdzekli.
- Rīkojieties uzmanīgi ar aizkariem. Izņemiet no aizkariem āķus un ievietojiet aizkarus veļas mazgāšanas maisā vai spilvendrānā.
- Īpaši neliels veļas daudzums var radīt līdzsvara problēmas izgriešanas fāzes laikā, kas izraisa pārmērīgas vibrācijas. Ja tas notiek:
  - **a.** pārtrauciet programmu un atveriet durvis (skatiet sadaļu “Ikdienas lietošana”);
  - **b.** izkārtojiet veļu ar rokām, lai apģērba gabali būtu vienmērīgi izklāti veļas tilpnē;
  - **c.** Nospiediet Starts/pauze pogu. Veļas izgriešanas fāze turpinās.
- Aizpogājiet spilvendrānas, aizdariet izstrādājumu rāvējslēdzējus, āķus un spiedpogas. Sasieniet jostas, auklas, kurpju šņores, lentes un jebkādus citus vaļīgus elementus.
- Nemazgājiet apģērbu bez vīlēm un apģērbu ar iegriezumiem. Izmantojiet speciālo veļas mazgāšanas maisu maziem un/vai smalkiem apģērbiem (piem., krūšturiem ar stīpām, jostām, zeķbiksēm, kurpju šņorēm, lentēm utt.).

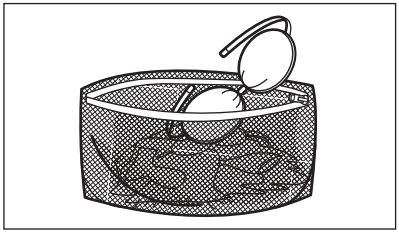

- Iztukšojiet kabatas un neievietojiet salocītus apģērbus.

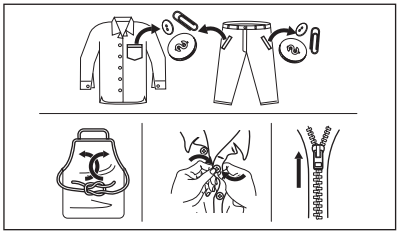

15.2 Grūti iztīrāmi traipi

Dažiem traipiem ar ūdeni un mazgāšanas līdzekli nepietiks.

Mēs iesakām iepriekš apstrādāt šos traipus pirms drēbju ievietošanas ierīcē.

Jūs varat iegādāties īpašus traipu noņēmējus. Izmantojiet īpašos traipu noņēmējus, kas piemēroti traipa un auduma veidam.

Nesmidziniet traipu noņēmēju uz apģērba ierīces tuvumā, jo tas var sabojāt plastmasas detaļas.

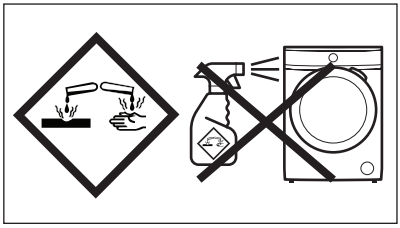

15.3 Mazgāšanas līdzekļa veids un daudzums

Mazgāšanas līdzekļa izvēle un pareiza daudzuma izmantošana ne tikai ietekmē veļas mazgāšanas rezultātu, bet arī palīdz izvairīties no liekas resursu izšķiešanas, kā arī pasargāt vidi:

- Lietojiet tikai veļas mazgājamām mašīnām paredzētos mazgāšanas un citus līdzekļus. Vispirms ievērojiet šādus vispārējus noteikumus:
  - pulvera mazgāšanas līdzekļi (arī tabletes un vienas devas mazgāšanas līdzekļi) visiem auduma veidiem, izņemot delikātiem. Dodiet priekšroku veļas pulverim ar balinātāju baltajiem apģērbiem un veļas dezinfekcijai,
  - šķidrie mazgāšanas līdzekļi (arī vienas devas mazgāšanas līdzekļi), programmām mazgāšanai zemās temperatūrās (60°C maks.) visu veidu audumiem, vai īpaši tikai vilnai.
- Veļas mazgāšanas līdzekļa izvēle un daudzums atkarīgs no: auduma veida (smalkveļa, vilnas izstrādājumi, kokvilna u.c.), apģērba krāsas, veļas daudzuma, netīrības pakāpes, mazgāšanas temperatūras, laika un izmantotā ūdens cietības pakāpes.
- Ievērojiet norādījumus, kas sniegti uz mazgāšanas līdzekļu vai citu līdzekļu iepakojuma, nepārsniedzot maksimāli norādīto līmeni (**MAX**).
- Nejauciet kopā dažādus veļas mazgāšanas līdzekļu veidus.
- Izmantojiet mazāku mazgāšanas līdzekļa daudzumu, ja:
  - mazgājat nelielu veļas daudzumu;
  - programmas ilgums ir samazināts, nospiežot Laika pārvaldnieka taustiņu.
  - veļa ir tikai nedaudz netīra.
  - ja mazgāšanas laikā veidojas daudz putu.
- Izmantojot mazgāšanas līdzekli tablešu vai kapsulu formā, vienmēr ievietojiet to veļas tilpnē, nevis mazgāšanas līdzekļa dozatorā, un ievērojiet ražotāja ieteikumus.

Nepietiekams mazgāšanas līdzekļa daudzums var izraisīt:
- neapmierinošus mazgāšanas rezultātus;
- mazgājamā veļa var palikt pelēka;
- taukainas drēbes;
- pelējumu ierīcē.

Pārmērīgs mazgāšanas līdzekļa daudzums var izraisīt:
- putas;
- sliktāku mazgāšanas rezultātu;
- nepietiekamu skalošanu;
- lielāku ietekmi uz vidi.

15.4 Padomi ietaupījumiem

Lai ietaupītu ūdeni, enerģiju un mazgāšanas līdzekli, mēs iesakām ievērot turpmāk minētos padomus.

- Mazgājiet **vidēji netīru veļu bez priekšmazgāšanas**, tādējādi taupot veļas mazgāšanas līdzekļus, ūdeni un laiku.
- Ievietojot ierīcē veļu līdz **katras programmas maksimālajai norādītajai ietilpībai, Jūs samazināsit elektroenerģijas un ūdens patēriņu**.
- Veicot atbilstošu pirmapstrādi, var notīrīt veļas traipus un ierobežotu netīrumu daudzumu; pēc tam veļu var mazgāt zemākā temperatūrā.
- Lai izmantotu pareizo mazgāšanas līdzekļa daudzumu, skatiet mazgāšanas līdzekļa ražotāja ieteikto daudzumu, kā arī noskaidrojiet ūdens cietību savā mājoklī. Skatiet „Ūdens cietība”.
- Iestatiet **maksimālo veļas izgriešanas ātrumu** izvēlētajai programmai, lai taupītu elektroenerģiju žāvēšanas laikā.
- Vēlams izmantot īsos ciklus zemā temperatūrā.

15.5 Ūdens cietība

Ja ūdens jūsu apkārtnē ir ciets vai vidēji ciets, veļas mazgājamām mašīnām iesakām izmantot ūdens mīkstināšanas līdzekļa piedevu.

Apkārtnēs, kur ūdens ir mīksts, ūdens mīkstināšanas līdzekli lietot nav nepieciešams.

Lai noskaidrotu ūdens cietības pakāpi savā rajonā, sazinieties ar savu vietējo ūdens piegādes uzņēmumu.

Lietojiet pareizu ūdens mīkstinātāja daudzumu. Ievērojiet instrukcijas, kas norādītas uz produktu iepakojuma.

15.6 Žāvēšanas cikla sagatavošana

- Atgrieziet ūdens krānu.
- Pārbaudiet, vai kanalizācijas caurule ir kārtīgi pievienota. Lai iegūtu papildinformāciju, skatiet sadaļu par uzstādīšanu.
- Skatiet žāvēšanas programmas tabulā informāciju par atļauto maksimālo veļas daudzumu žāvēšanas programmai.

15.7 Veļa, kas nav piemērota žāvēšanai

Neiestatiet žāvēšanas programmu šādiem veļas veidiem:

- Sintētiska auduma aizkariem;
- apģērba gabaliem ar metāla detaļām;
- neilona zeķēm;
- vatētām segām;
- gultas pārklājiem;
- Segām;
- siltām vējjakām;
- guļammaisiem.
- audumiem, kas satur losjonu, matu laku, nagu lakas notīrīšanas šķidrumu vai tamlīdzīgu šķidrumu paliekas;
- drēbēm, kurās ir putugumija vai citi līdzīgi materiāli.

15.8 Apģērbu uzlīmes

Žāvējot veļu, ievērojiet arī apģērbu ražotāja uzlīmēs minēto informāciju:

- = apģērbu drīkst žāvēt žāvētājā;
- = žāvēšanas ciklam ir augsta temperatūra;
- = žāvēšanas ciklam ir pazemināta temperatūra;
- = apģērbu nedrīkst žāvēt žāvētājā.

15.9 Žāvēšanas cikla ilgums

Žāvēšanas cikls ilgums var būt atkarīgs no:
- veļas beigu izgriešanas ātruma;
- sausuma pakāpes;
- veļas veida;
- ievietojamās veļas daudzuma.

15.10 Papildu žāvēšana

Ja veļa pēc žāvēšanas programmas pabeigšanas vēl arvien ir mitra, papildus izvēlieties vēl vienu īslaicīgu žāvēšanas ciklu.

⚠ BRĪDINĀJUMS!

Lai izvairītos no veļas saburzīšanās un saraušanās, nepāržāvējiet to.

15.11 Vispārīgi ieteikumi

"Noteiktā žāvēšanas laika" tabulā atrodama informācija par **vidējiem** žāvēšanas laikiem. Pieredze ļaus jums izžāvēt veļu labāk. Pierakstiet jau veikto ciklu laiku.

Lai žāvēšanas beigās nepieļautu statisko izlādi:

1. Mazgāšanas ciklā izmantojiet audumu mīkstinātājus.
2. Izmantojiet īpašus audumu mīkstinātājus žāvēšanas tvertnēs.
3. Neielejiet mazgāšanas līdzekli vai mīkstinātāju pirms žāvēšanas cikla.
4. Nežāvējiet kopā raupjus un gludus audumus, lai izvairītos no smalku apģērbu apsvilšanas.
5. Iztukšojiet apģērbu kabatas, īpaši izņemiet kūstošas lietas.

Kad programma beigusies, ātri izņemiet veļu no tilpnes.

16. APKOPE UN TĪRĪŠANA

⚠ **BRĪDINĀJUMS!**

Skatiet sadaļu "Drošība".

16.1 Periodiskas tīrīšanas grafiks

Periodiska tīrīšana palīdz pagarināt ierīces mūžu.

Pēc katra cikla atstājiet durvis un mazgāšanas līdzekļa dozatoru mazliet atvērtu, lai ierīcē cirkulētu gaiss un izžūtu mitrums.

Ja ierīce netiek izmantota ilgāku laiku, aizgrieziet ūdens krānu un atvienojiet ierīci no strāvas padeves.

Orientējošs periodiskas tīrīšanas grafiks:

Atkaļķošana	Divreiz gadā
Apkopes mazgāšanas cikls	Reizi mēnesī
Durvju blīves tīrīšana	Reizi divos mēnešos
Veļas tilpnes tīrīšana	Reizi divos mēnešos
Pūku tīrīšana veļas tilpnē	Divreiz mēnesī**1)**
Mazgāšanas līdzekļa do zatora tīrīšana	Reizi divos mēnešos
Izvadsistēmas sūkņa filtra tīrīšana	Divreiz gadā
Ūdens ieplūdes šļūtenes un vārsta filtra tīrīšana	Divreiz gadā

1) Skatīt nodaļu “Apģērbu pūkas”.

16.2 Svešķermeņu izņemšana

ⓘ

Pirms cikla aktivizēšanas gādājiet, lai visas kabatas būtu tukšas un viss, kas kustās, piesiets.

Izņemiet visus svešķermeņus (piemēram, metāla sprādzes, pogas, monētas u.t.t.), kuras var atrast durvju blīvē, filtros un veļas tilpnē. Skatiet sadaļas “Durvju blīve un dubultās apmales noslēgs”, “Veļas tilpnes tīrīšana”, “Aizplūdes sūkņa filtra tīrīšana” un “Ieplūdes šļūtenes un vārsta filtra tīrīšana”.

Rīkojieties uzmanīgi ar aizkariem. Izņemiet no aizkariem āķus un ievietojiet aizkarus veļas mazgāšanas maisā vai spilvendrānā. Ja nepieciešams, sazinieties ar pilnvaroto apkopes centru.

16.3 Ārpuses tīrīšana

Tīriet ierīci tikai ar maigām ziepēm un siltu ūdeni. Pilnībā nosusiniet visas virsmas.

Nelietojiet abrazīvus sūkļus vai citus skrāpējošus materiālus.

⚠ **UZMANĪBU!**

Nelietojiet alkoholu, šķīdinātājus vai ķimikālijas.

⚠ **UZMANĪBU!**

Netīriet metāla virsmas ar tīrīšanas līdzekļiem uz hlora bāzes.

16.4 Atkaļķošana

ⓘ

Ja ūdens jūsu apkārtnē ir ciets vai vidēji ciets, veļas mazgājamām mašīnām iesakām izmantot ūdens mīkstināšanas līdzekli (laiku pa laikam atkaļķojot).

Regulāri pārbaudiet veļas tilpni, lai pamanītu kaļķakmens veidošanos.

ⓘ

Vienmēr ievērojiet uz produkta iepakojuma sniegtās norādes.

16.5 Apkopes mazgāšana

Atkārtoti un ilgstoši lietojot programmas ar zemu temperatūru, veļas tilpnē un tvertnē var uzkrāties mazgāšanas līdzeklis, pūkas un baktērijas. Tas var izraisīt sliktu smaku un pelējumu. Lai likvidētu šīs atliekas un iztīrītu ierīces iekšpusi, regulāri ieslēdziet apkopes mazgāšanas ciklu (vismaz reizi mēnesī):

ⓘ

Skatiet rindkopu “Tvertnes tīrīšana”.

16.6 Durvju blīvējums

Šai ierīcei ir **pašattīroša ūdens iztukšošanas sistēma**, kas ļauj no apģērba atdalījušās nelielas pūkas izvadīt kopā ar ūdeni. Regulāri pārbaudiet blīvi un, ja nepieciešams, iztīriet, kā norādīts turpmāk sniegtajā diagrammā. Cikla beigās var izvākt monētas, pogas un citus mazus priekšmetus.

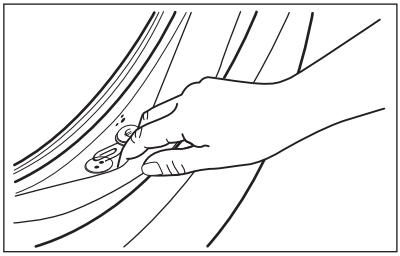

Notīriet to nepieciešamības gadījumā, izmantojot amonjaka krēma tīrīšanas līdzekli, nesaskrāpējot blīvējuma virsmu.

ⓘ

Vienmēr ievērojiet uz produkta iepakojuma sniegtās norādes.

16.7 Veļas tilpnes tīrīšana

Regulāri pārbaudiet veļas tilpni, lai novērstu nevēlamu nogulsnējumu veidošanos.

Veļas tilpnē var veidoties rūsa, ko izraisa oksidējoši svešķermeņi vai dzelzi saturošs krāna ūdens

Iztīriet veļas tilpni, izmantojot nerūsējošam tēraudam īpaši paredzētus tīrīšanas līdzekļus.

ⓘ

Vienmēr ievērojiet uz produkta iepakojuma sniegtās norādes.
Nekādā gadījumā netīriet veļas tilpni ar katlakmens noņemšanas līdzekļiem, tīrīšanas līdzekļiem, kas satur hloru vai dzelzi, vai ar dzelzs sūkli.

Rūpīgai tīrīšanai.

1. Izņemiet veļu no veļas tilpnes.
2. Palaidiet programmu Mašīnas tīrīšana . Sīkāku informāciju skatiet mazgāšanas programmu tabulā.
3. Pievienojiet nelielu daudzumu pulverveida mazgāšanas līdzekļa tukšā veļas tilpnē, lai izskalotu palikušās atliekas.

ⓘ

Reizēm cikla beigās displejā var būt redzama ikona : tas ir ieteikums veikt veļas tilpnes tīrīšanu. Tiklīdz veiksiet veļas tilpnes tīrīšanu, ikona izzudīs.

16.8 Mazgāšanas līdzekļa dozatora tīrīšana

Lai novērstu iespējamus izžuvuša mazgāšanas līdzekļa vai sarecējuša veļas mīkstinātāja nosēdumus un/vai pelējuma veidošanos mazgāšanas līdzekļa dozatora atvilktnē, ik pēc diviem mēnešiem veiciet tīrīšanas procedūru, kā paskaidrots turpmāk sniegtajās diagrammās:

1. Atveriet atvilktni. Piespiediet uz leju fiksatoru, kā parādīts attēlā, un izvelciet atvilktni.

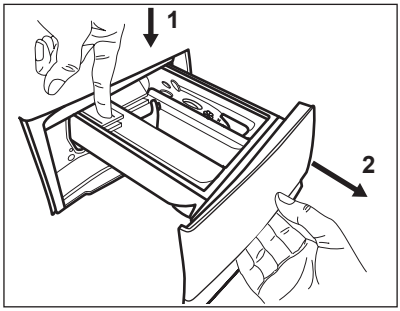

2. Lai atvieglotu tīrīšanu, noņemiet piedevu nodalījuma augšdaļu. Iztīriet visas mazgāšanas līdzekļa atliekas no padziļinājuma augšējās un apakšējās daļas. Padziļinājuma tīrīšanai izmantojiet nelielu suku.

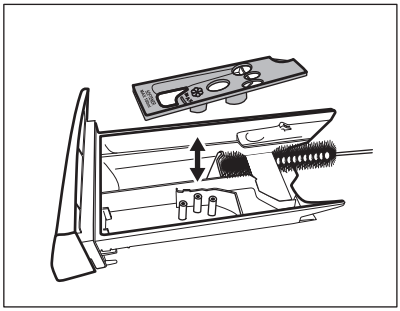

3. Izskalojiet mazgāšanas līdzekļa atvilktni ar tekošu siltu ūdeni, lai iztīrītu visas mazgāšanas līdzekļa paliekas. Pēc tīrīšanas uzstādiet augšējo daļu atpakaļ.

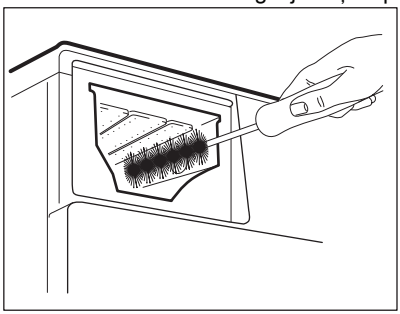

4. Ievietojiet mazgāšanas līdzekļa atvilktni vadotnēs un aizveriet to. Palaidiet skalošanas programmu, neievietojot tilpnē veļu.

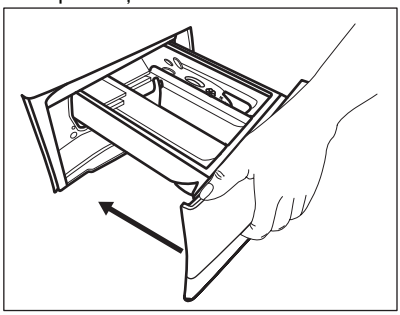

16.9 Ūdens izvadsistēmas sūkņa filtra tīrīšana

⚠ BRĪDINĀJUMS!

Atvienojiet ierīces kontaktspraudni no elektrotīkla kontaktligzdas.

ⓘ

Regulāri pārbaudiet izvadsistēmas sūkņa filtru un pārliecinieties, ka tas ir tīrs.

Ūdens izvadsistēmas sūkņa filtra tīrīšana nepieciešama, ja:
- Ierīce neizsūknē ūdeni.
- veļas tilpne negriežas;
- Ierīce rada neparastu skaņu tādēļ, ka ir aizsērējis ūdens izvadsistēmas sūknis.
- ekrānā parādās brīdinājuma kods E20.

⚠ BRĪDINĀJUMS!

- Neizņemiet filtru ierīces darbības laikā.
- Netīriet sūkni, ja ūdens ierīcē ir karsts. Nogaidiet, līdz ūdens ir atdzisis.

Lai iztīrītu sūkņa filtru, rīkojieties, kā norādīts turpmāk sniegtajās diagrammās. Vienmēr turiet pa rokai lupatu, jo, izņemot filtru, var izplūst ūdens.

1. Atveriet sūkņa vāku.

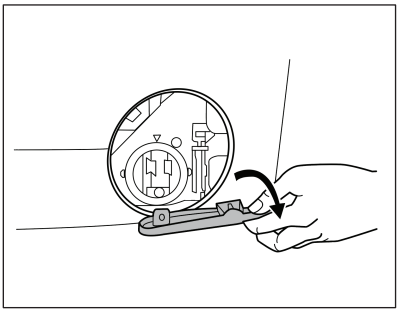

2. Novietojiet zem noplūdes sūkņa atveres piemērotu bļodu, lai tajā satecētu viss izplūstošais ūdens.
3. Atveriet lūku uz leju. Vienmēr turiet pa rokai lupatu, jo, izņemot filtru, var izplūst ūdens.

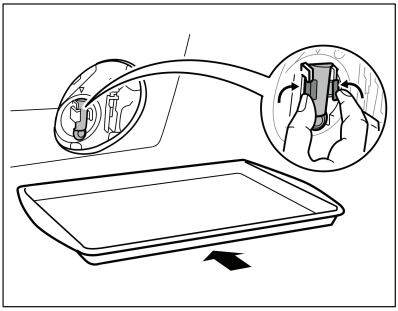

4. Pagrieziet filtru par 180 grādiem pretēji pulksteņa rādītāja virzienam, lai atvērtu to, bet neizņemiet to. Ļaujiet ūdenim izplūst.

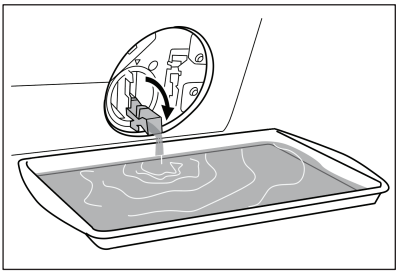

5. Kad trauks ir pilns ar ūdeni, ieskrūvējiet filtru atpakaļ un iztukšojiet trauku.
6. Atkārtojiet 4. un 5. soli, līdz ūdens vairs neizplūst.
7. Pagrieziet filtru pretēji pulksteņa rādītāja virzienam, lai to izņemtu.

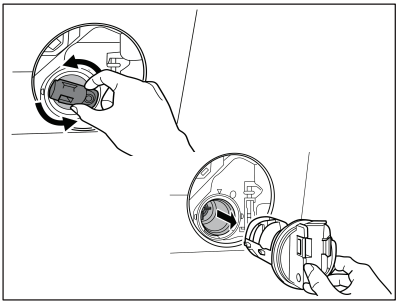

8. Ja nepieciešams, izņemiet pūkas un priekšmetus no filtra atveres.
9. Pārliecinieties, ka griežas sūkņa lāpstiņritenis. Ja tas negriežas, sazinieties ar pilnvaroto servisa centru.

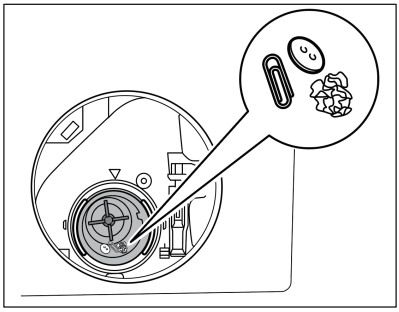

10. Tīriet filtru zem krāna ūdens.

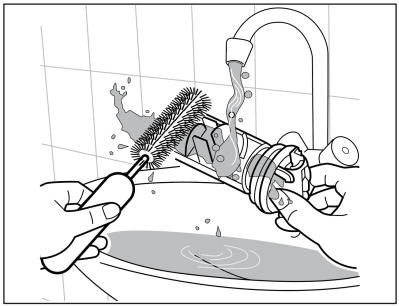

11. Ielieciet filtru atpakaļ īpašajās vadīklās, pagriežot to pulksteņa rādītāja virzienā. Pārliecinieties, ka filtrs pareizi piegriezts, lai novērstu ūdens noplūdes.

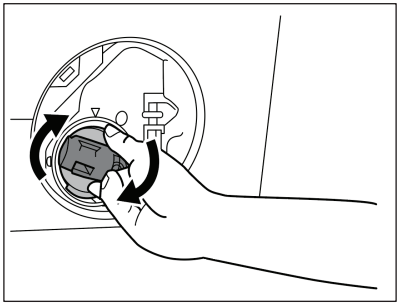

12. Aizveriet sūkņa vāku.

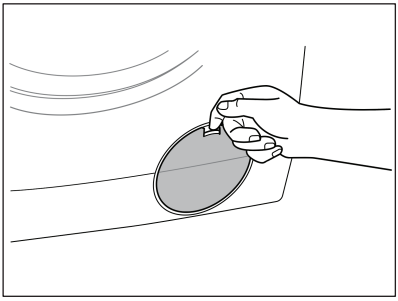

Izvadot ūdeni ar šīs ārkārtas ūdens izvadīšanas procedūras palīdzību, noplūdes sistēmu atkal nepieciešams aktivizēt:

a. Ielejiet 2 litrus ūdens mazgāšanas līdzekļa dozatora galvenajā nodalījumā.

b. Aktivizējiet programmu, lai izsūknētu ūdeni.

16.10 Ieplūdes šļūtenes un vārsta filtra tīrīšana

Ieteicams divreiz gadā tīrīt ieplūdes šļūtenes un vārsta filtrus, lai likvidētu laika gaitā uzkrātās nogulsnes. Lai iztīrītu filtrus, rīkojieties, kā norādīts turpmāk sniegtajās diagrammās.

1. Atvienojiet ieplūdes šļūteni no krāna un notīriet filtru.

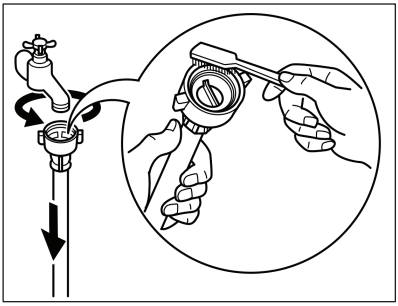

2. Atvienojiet ieplūdes šļūteni no ierīces, atskrūvējot gredzenveida uzgriezni.

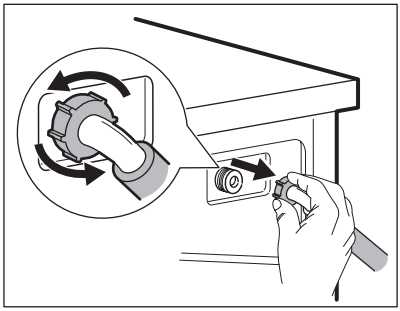

3. Notīriet vārsta filtru ierīces aizmugurē ar zobu suku.

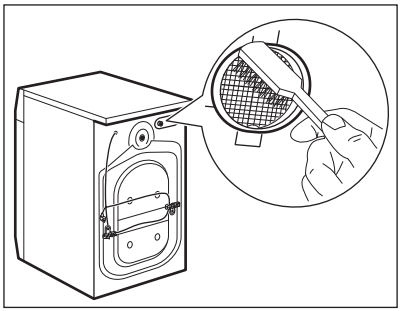

4. Atkal pieslēdzot šļūteni ierīces aizmugurē, pagrieziet to pa kreisi vai pa labi (bet ne vertikālā pozīcijā) atkarībā no jūsu ūdens krāna pozīcijas.

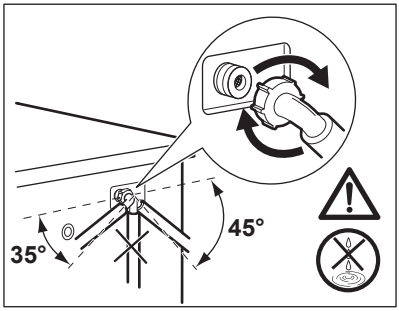

16.11 Ārkārtas iztukšošana

Ja ierīce neizsūknē ūdeni, veiciet tās pašas darbības, kas minētas rindkopā “Ūdens izvadsistēmas sūkņa filtra tīrīšana”. Ja nepieciešams, iztīriet sūkni.

Izvadot ūdeni ar šīs ārkārtas ūdens izvadīšanas procedūras palīdzību, noplūdes sistēmu atkal nepieciešams aktivizēt:

1. Ielejiet 2 litrus ūdens mazgāšanas līdzekļa dozatora galvenajā nodalījumā.
2. Aktivizējiet programmu, lai izsūknētu ūdeni.

16.12 Brīdinājumi par salu

Ja ierīce uzstādīta vietā, kur gaisa temperatūra var sasniegt 0 °C vai zemāku temperatūru, izlaidiet atlikušo ūdeni no ieplūdes šļūtenes un izsūknējiet to no sūkņa.

1. Atvienojiet kontaktdakšu no kontaktligzdas.
2. Aizgrieziet ūdens krānu.
3. Ielieciet ieplūdes šļūtenes divus galus konteinerā un ļaujiet ūdenim izplūst no šļūtenes.
4. Iztukšojiet sūkni. Skatiet ārkārtas ūdens izvadīšanas procedūru.
5. Kad sūknis ir tukšs, uzstādiet atpakaļ ieplūdes šļūteni.

⚠ BRĪDINĀJUMS!

Pārliecinieties, ka temperatūra ir augstāka par 0 °C, pirms atkal lietojat ierīci.
Ražotājs neatbild par bojājumiem, kas radušies zemas temperatūras rezultātā.

17. TRAUCĒJUMMEKLĒŠANA

⚠ BRĪDINĀJUMS!

Skatiet sadaļu "Drošība".

17.1 Brīdinājuma kodi un iespējamās kļūmes

Ierīce neuzsāk darbu vai arī darbības laikā tā pārtrauc darboties. Vispirms mēģiniet rast problēmas risinājumu (skatiet tabulas).

⚠ BRĪDINĀJUMS!

Pirms jebkuras pārbaudes veikšanas atvienojiet ierīci no elektrotīkla.

Dažu problēmu gadījumā displejā tiek attēlots brīdinājuma kods un var nepārtraukti mirgot taustiņš Starts/pauze ▷‖ **:**

ⓘ

Ja ierīcē ir ievietots pārāk liels veļas daudzums, izņemiet dažus apģērba gabalus no veļas tilpnes un/vai turiet durvis piespiestas, vienlaikus turot nospiestu taustiņu Starts/pauze, līdz pārstāj mirgot indikators 🔒 (skat. attēlu turpmāk).

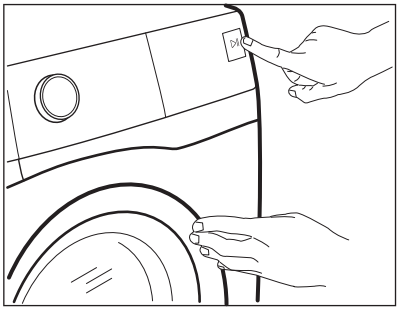

Problēma	Iespējamais risinājums
E 10 Ierīce pienācīgi neuzpildās ar ūdeni.	• Pārbaudiet, vai ir atvērts ūdens krāns. • Pārbaudiet, vai ūdens padeves spiediens nav pārāk zems. Lai saņemtu šo in formāciju, sazinieties ar savu vietējo ūdensapgādes uzņēmumu. • Pārbaudiet, vai nav aizsprostots ūdens krāns. • Pārliecinieties, ka ieplūdes lokanais savienojums nav salocījies, bojāts vai sa liekts. • Pārliecinieties, ka ir pareizi izveidots aizplūdes lokanā savienojuma pieslē gums. • Pārliecinieties, ka nav aizsprostots ieplūdes lokanā savienojuma filtrs un vārsta filtrs. Skatiet „Apkope un tīrīšana”.
E20 Ierīce neizsūknē ūdeni.	• Pārbaudiet, vai nav aizsprostots izlietnes sifons. • Pārbaudiet, vai nav salocījies vai pārliekts ūdens izvades lokanais savieno jums. • Pārliecinieties, ka nav aizsprostots ūdens izvadsistēmas filtrs. Nepieciešamī bas gadījumā notīriet filtru. Skatiet sadaļu „Apkope un tīrīšana”. • Pārliecinieties, ka ir pareizi izveidots aizplūdes lokanā savienojuma pieslē gums. • Iestatiet aizplūdes programmu, ja iestatāt programmu bez aizplūdes fāzes. • Ja esat izvēlējies iespēju, kuras beigās ūdens netiek izvadīts no veļas tilpnes, iestatiet aizplūdes programmu.
E40 Ierīces durvis ir atvērtas vai nav pareizi aizvērtas.	• Pārliecinieties, ka ierīces durvis ir kārtīgi aizvērtas.

E91 Iekšēja kļūme. Ierīces elektronisko elementu starpā nav saziņas.	• Programma netika pienācīgi pabeigta, vai ierīce pārāk ātri pārtrauca darbību. Izslēdziet ierīci un ieslēdziet to atkārtoti. • Ja brīdinājuma kods parādās atkārtoti, sazinieties ar pilnvaroto servisa centru.
EH0 Elektroenerģijas padeve ir nestabila.	• Pagaidiet, līdz elektroenerģijas padeve nostabilizējas.
EF0 Ūdens pretnoplūdes sistēma ir ieslēgta.	• Atvienojiet ierīci un aizveriet ūdens krānu. Sazinieties ar pilnvaroto servisa centru.

Ja displejā parādās brīdinājuma kodi, izslēdziet ierīci un ieslēdziet to atkārtoti. Ja problēma atkārtojas, sazinieties ar pilnvaroto servisa centru. Citu ar ierīci saistītu problēmu gadījumā skatiet iespējamos risinājumus turpmāk sniegtajā tabulā.

Problēma	Iespējamais risinājums
Nevar palaist programmu.	• Pārbaudiet, vai ierīces kontaktspraudnis ir pieslēgts elektrotīkla kontaktligzdai. • Pārbaudiet, vai ir aizvērtas ierīces durvis. • Pārbaudiet, vai drošinātāju kastē nav izdegušu drošinātāju. • Pārliecinieties, ka nospiests taustiņš Starts/pauze ▷II. • Ja ir iestatīts atliktais starts, atceliet iestatījumu vai gaidiet laika atskaites beigas. • Izslēdziet Bērnu drošības funkciju, ja tā ir ieslēgta. • Pārbaudiet izvēlētās programmas pogas stāvokli.
Ierīce piepildās ar ūdeni un nekavējoties to izsūknē.	• Pārliecinieties, ka aizplūdes lokanais savienojums atrodas pareizā pozīcijā. Ie spējams, lokanais savienojums ir novietots pārāk zemu. Skatiet „Uzstādīšanas norādes”.
Nedarbojas veļas izgrieša nas fāze, vai mazgāšanas cikls noris ilgāk nekā ierasts.	• Iestatiet veļas izgriešanas programmu. • Pārliecinieties, ka nav aizsprostots ūdens izvadsistēmas filtrs. Nepieciešamī bas gadījumā notīriet filtru. Skatiet sadaļu „Apkope un tīrīšana”. • Manuāli izlīdziniet veļas tilpnē ievietotos apģērba gabalus un atkārtoti palaidiet veļas izgriešanas fāzi. Šo problēmu var izraisīt nevienmērīgi sabalansēts svars.
Ūdens noplūdis uz grīdas.	• Pārliecinieties, ka ūdens lokano savienojumu pieslēgumi ir cieši noslēgti un no tiem nav ūdens noplūdes. • Pārliecinieties, ka ūdens ieplūdes un aizplūdes lokanajos savienojumos nav bojājumu. • Pārliecinieties, ka izmantojat piemērotu veļas mazgāšanas līdzekli atbilstošā daudzumā.

Problēma	Iespējamais risinājums
Nevar atvērt ierīces durvis.	• Pārliecinieties, ka nav izvēlēta mazgāšanas programma, kuras beigās ūdens paliek veļas tilpnē. • Pārliecinieties, ka veļas mazgāšanas programma ir pabeigta. • Ja veļas tilpnē ir palicis ūdens, iestatiet ūdens izsūknēšanas vai veļas izgrieša nas programmu. • Pārliecinieties, ka ierīce saņem strāvas padevi. • Šo problēmu var izraisīt ierīces atteice. Sazinieties ar pilnvaroto servisa centru. Ja Jums jāatver ierīces durvis, rūpīgi izlasiet „Ierīces durvju atvēršana ārkārtas gadījumā”.
Ierīce rada neparastus trokš ņus un vibrē.	• Pārliecinieties, ka ierīce ir pareizi nolīmeņota. Skatiet „Uzstādīšanas norādes”. • Pārliecinieties, ka ierīce ir izpakota un/vai ir izskrūvētas transportēšanai pare dzētās skrūves. Skatiet „Uzstādīšanas norādes”. • Ielieciet veļas tilpnē vairāk veļas. Iespējams, veļas tilpnē ir pārāk maz veļas.
Programmas darbības laikā palielinās vai samazinās pro grammas darbības ilgums.	• Funkcija SensiCare System var noregulēt programmas darbības ilgumu atbil stoši veļas veidam un daudzumam. Skatiet nodaļas “Ikdienas lietošana” sada ļu “SensiCare System veļas daudzuma noteikšana”.
Neapmierinoši veļas mazgā šanas rezultāti.	• Palieliniet veļas mazgāšanas līdzekļa daudzumu vai izmantojiet citu veļas mazgāšanas līdzekli. • Grūti izmazgājamu traipu apstrādei pirms veļas mazgāšanas izmantojiet īpa šus traipu tīrīšanas līdzekļus. • Pārliecinieties, ka ir iestatīta atbilstoša veļas mazgāšanas temperatūra. • Samaziniet veļas tilpnē ievietotās veļas daudzumu.
Pārāk daudz putu veļas tilp nē mazgāšanas cikla laikā.	• Samaziniet mazgāšanas līdzekļa daudzumu vai tablešu skaitu, vai vienas de vas mazgāšanas līdzekļus.
Pēc mazgāšanas cikla doza tora nodalījumā ir palikušas mazgāšanas līdzekļa atlie kas.	• Pārliecinieties, ka atvāžamais vāks ir pareizā pozīcijā (UZ AUGŠU veļas pul verim, UZ LEJU šķidrajam mazgāšanas līdzeklim). • Pārliecinieties, ka izmantojat mazgāšanas līdzekļa dozatoru atbilstoši šajā lie totāja rokasgrāmatā sniegtajiem norādījumiem.
Ierīce nežāvē veļu vai žāvē to nepareizi.	• Atgrieziet ūdens krānu. • Pārbaudiet, vai nav aizsprostots ūdens izvadsistēmas filtrs. • Samaziniet veļas tilpnē ievietoto veļas apjomu. • Pārbaudiet, vai esat iestatījis(-usi) pareizo ciklu. Nepieciešamības gadījumā at kārtoti iestatiet īsu žāvēšanas ciklu.
Izmazgātajā veļā ir atroda mas dažādu krāsu pūkas.	Iepriekšējā ciklā mazgātie audumi izdalīja citas krāsas pūkas: • Žāvēšanas fāze palīdz atbrīvoties no noteikta pūku daudzuma. • Notīriet drēbes ar pūku noņēmēju. Īpaši liela tilpnē sastopamo pūku apjoma gadījumā skatiet sadaļu “Apģērbu pū kas", lai iegūtu papildinformāciju.

Pēc pārbaudes ieslēdziet ierīci. Programma turpina darboties no tās vietas, kur tā tika pārtraukta.
Ja problēma atkārtojas, sazinieties ar pilnvaroto servisa centru.
Servisa centram nepieciešamie dati ir norādīti tehnisko datu plāksnītē.

17.2 Durvju atvēršana ārkārtas gadījumā

Elektrības padeves pārtraukuma vai darbības traucējumu gadījumā ierīces durvis saglabājas bloķētā stāvoklī. Mazgāšanas programma turpina darbību pēc elektrības padeves atjaunošanas. Ja darbības traucējumu gadījumā durvis saglabājas bloķētā stāvoklī, tās ir iespējams atvērt, izmantojot avārijas atvēršanas funkciju.

Pirms ierīces durvju atvēršanas:

⚠ **UZMANĪBU!**

Apdegumu risks! Pārliecinieties, ka ūdens temperatūra nav pārāk augsta vai veļa nav karsta. Nepieciešamības gadījumā uzgaidiet, līdz tie atdziest.

⚠ **UZMANĪBU!**

Pastāv traumu risks! Pārliecinieties, ka veļas tilpne negriežas. Nepieciešamības gadījumā uzgaidiet, līdz veļas tilpne pārstāj griezties.

ⓘ

Pārliecinieties, ka ūdens līmenis veļas tilpnē nav pārāk augsts. Nepieciešamības gadījumā veiciet tilpnes ārkārtas iztukšošanu (skatiet sadaļas "Kopšana un tīrīšana" punktu "Ārkārtas iztukšošana").

Lai atvērtu ierīces durvis, rīkojieties šādi:

1. Nospiediet taustiņu Iesl./Izsl. , lai izslēgtu ierīci.
2. Atvienojiet ierīces kontaktspraudni no elektrotīkla kontaktligzdas.
3. Atveriet filtra vāciņu.
4. Vienu reizi pavelciet uz leju avārijas atvēršanas sviru. Vēlreiz pavelciet to uz leju, turiet to nospiestu un vienlaicīgi atveriet ierīces durvis.

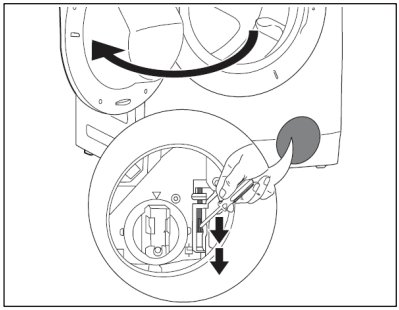

5. Izņemiet veļu no tilpnes un aizveriet ierīces durvis.
6. Aizveriet filtra vāciņu.

18. PATĒRIŅA DATI

18.1 Ievads

ⓘ

QR kods uz ierīces komplektācijā iekļautā energomarķējuma sniedz tīmekļa saiti uz informāciju par ES EPREL datu bāzē iekļauto ierīces ekspluatācijas parametru informāciju. Glabājiet energoefektivitātes marķējumu kopā ar lietotāja rokasgrāmatu un visiem pārējiem ierīces komplektācijā iekļautajiem dokumentiem.
Šo pašu informāciju var uzzināt arī EPREL, atverot saiti **https://eprel.ec.europa.eu** un norādot ierīces energoefektivitātes nominālo datu plāksnītē norādīto modeļa nosaukumu un produkta numuru.

18.2 Saskaņā ar Komisijas Regulu (ES) 2019/2023 un Ukrainas dekrētu Nr. 834/2023

Tikai mazgāšana

Eco 40-60 pro gramma	kg	kWh	Litri	hh:mm	% 1)	°C	apgr./min 2)
Pilns veļas ielādes daudzums	10,50	0,950	64,0	03:59	53,00	38	1,500
Daļējas noslodzes tilp nes veļas ielādes daudzums	5,25	0,660	50,0	02:59	53,00	36	1,555
Ceturtdaļas pilnības pa kāpes veļas ielādes daudzums	2,50	0,195	40,0	02:40	53,00	23	1,550

1) Atlikušais mitrums izgriešanas fāzes beigās. Jo lielāks veļas izgriešanas ātrums, jo skaļāks troksnis un zemāks atlikušā mitruma līmenis.

2) Maksimālais veļas izgriešanas ātrums.

Mazgāšanas un žāvēšanas cikls

Eco 40-60 pro gramma un Gatavs ievietošanai skapī sausuma pakāpe	kg	kWh	Litri	hh:mm	% 1)	°C	apgr./min 2)
Pilns veļas ielādes daudzums	6,0	3,795	87,0	07:45	0,00	27	1,500
Daļējas noslodzes tilp nes veļas ielādes daudzums	3,0	1,980	58,0	05:00	0,00	25	1,550

1) Atlikušais mitrums izgriešanas fāzes beigās. Jo lielāks veļas izgriešanas ātrums, jo skaļāks troksnis un zemāks atlikušā mitruma līmenis.

2) Maksimālais veļas izgriešanas ātrums.

Jaudas patēriņš dažādos darbības režīmos

Izslēgts (W)	Gaidstāve (W)	Atliktais starts (W)
0,50	0,50	4,00

Laiks līdz izslēgtam/gaidstāves režīmam ir ne vairāk kā 15 minūtes.

18.3 Parastās programmas — tikai mazgāšana

ⓘ

Šīs vērtības ir tikai orientējošas.

Programma	kg	kWh	Litri	hh:mm	% 1)	°C	apgr./ min 2)
Cottons 3) 90 °C	10,5	3,200	90,0	04:10	44,0	85	1,600
Cottons 60 °C	10,5	2,200	90,0	04:00	44,0	55	1,600
Cottons 4) 20 °C	10,5	0,400	90,0	03:20	44,0	20	1,600
Synthetics 40 °C	4,0	0,800	55,0	02:15	35,0	40	1,200
Delecates 5) 30 °C	2,0	0,400	60,0	01:05	35,0	30	1,200
Wool 30 °C	1,5	0,300	65,0	01:05	30,0	30	1,200

1) Atlikušais mitrums izgriešanas fāzes beigās. Jo lielāks veļas izgriešanas ātrums, jo skaļāks troksnis un zemāks atlikušā mitruma līmenis.

2) Veļas izgriešanas ātruma atsauces indikators.

3) Piemērota ļoti netīru audumu mazgāšanai.

4) Piemērota viegli netīru kokvilnas, sintētikas un jauktu audumu izstrādājumu mazgāšanai.

5) Tas darbojas arī kā ātrs mazgāšanas cikls viegli netīrai veļai.

18.4 Parastās programmas — mazgāšana un žāvēšana

ⓘ

Šīs vērtības ir tikai orientējošas.

Programma	kg	kWh	Litri	hh:mm	% 1)	°C	apgr./ min 2)
Synthetics 40 °C	4,0	2,800	85,0	05:00	1,00	40,0	1,200

1) Atlikušais mitrums izgriešanas fāzes beigās. Jo lielāks veļas izgriešanas ātrums, jo skaļāks troksnis un zemāks atlikušā mitruma līmenis.

2) Veļas izgriešanas ātruma atsauces indikators.

19. ĪSĀ PAMĀCĪBA

19.1 Ikdienas lietošana

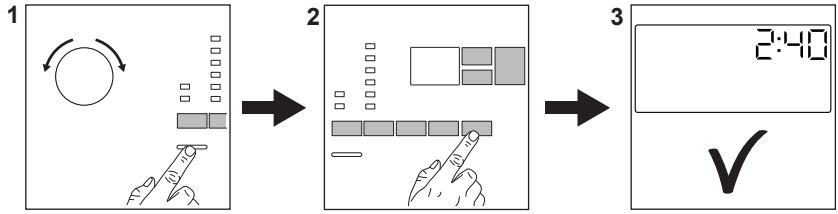

- Pievienojiet elektrotīkla vada spraudni elektrotīkla kontaktligzdai.
- Atveriet ūdens krānu.
- Nospiediet taustiņu **Iesl./Izsl.** , lai ieslēgtu ierīci.
- Pagrieziet programmu izvēles pārslēgu, lai iestatītu vēlamo programmu.
- Pieskaroties attiecīgajiem skārientaustiņiem, iestatiet vēlamās papildiespējas.
- Ievietojiet veļu veļas tilpnē pa vienam priekšmetam, nepārsniedzot maksimālo ieteicamo ielādi. Aizveriet durvis un pārliecinieties, ka veļa neiesprūst starp blīvi un durvīm.
- Ielejiet mazgāšanas līdzekli un citu veļas kopšanas līdzekli attiecīgajā mazgāšanas līdzekļa dozatora nodalījumā.
- Lai palaistu programmu, pieskarieties taustiņam **Starts/pauze** ▷||.
- Ierīce sāk darboties.
- Pēc programmas beigām izņemiet veļu.
- Nospiediet taustiņu **Iesl./Izsl.** , lai izslēgtu ierīci.

19.2 Ūdens izsūknēšanas sūkņa filtra tīrīšana

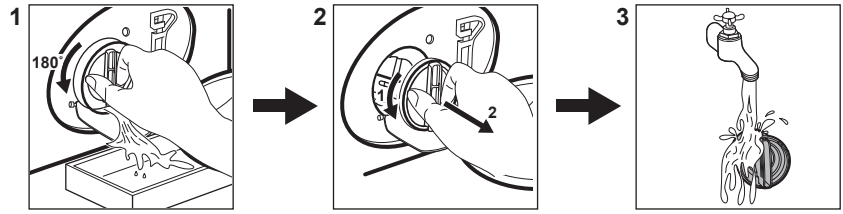

Regulāri iztīriet šo filtru, īpaši, ja displejā parādās brīdinājuma kods E20.

19.3 Programmas

Programmas	Ievietojamais veļas daudzums	Produkta apraksts
QuickCare 69min	5 kg	Kokvilnas un sintētikas apģērbi. Šī programma nodrošina labus mazgāšanas rezultātus īsā laikā.

Programmas	Ievietojamais veļas daudzums	Produkta apraksts
Eco 40–60	10,5 kg	Zema elektroenerģijas patēriņa cikls kokvilnas izstrādājumiem. Samazina temperatūru un pagarina darbības laiku labu mazgāšanas rezultātu iegūšanai.
Cottons	10,5 kg	Balti un krāsaini kokvilnas izstrādājumi. Ideāli piemērots vidēji netīrai un ļoti netīrai veļai.
Synthetics	4 kg	Sintētikas vai jauktu audumu izstrādājumi.
Delicates	2 kg	Smalki audumi, piemēram, akrila, viskozes, poliestera izstrādājumi.
Wool	1,5 kg	Vilnas izstrādājumi, kurus var mazgāt veļas mašīnā, vilnas un smalki izstrādājumi, kurus jāmazgā ar rokām.
Spin/Drain	10,5 kg	Veļas izgriešana un ūdens izsūknēšana no veļas tilpnes. Visi audumi, izņemot vilnas un smalkos audumus.
Rinse	10,5 kg	Visi audumi, izņemot vilnas izstrādājumus un smalkveļu. Programma skalošanai un veļas izgriešanai.
Machine Clean	-	Apkopes cikls veļas tilpnes tīrīšanai.
Steam Refresh	1 kg	Kokvilnas un sintētiskiem izstrādājumiem, kuros nepieciešams likvidēt krokas.
Jeans	4 kg	Džinsa un trikotāžas apģērbi.
Outdoor	2 kg**1)** 1 kg**2)**	Moderni āra sporta apģērbi.
Hygiene	10,5 kg	Balta kokvilnas veļa. Šī programma likvidē vairāk nekā 99,99 % baktēriju un vīrusu.**3)** Tā nodrošina arī alergēnu pienācīgu likvidēšanu.
OneGo 20/60min	1 kg	Programma, kas paredzēta līdz pat 1 kg **jauktu sintētiska audu ma kreklu** izmazgāšanai tikai 20 minūtēs. Pievienojiet žāvēšanas fāzi, lai pabeigtu OneGo (mazgāšana un žāvēšana) ciklu 60 minūšu laikā.

1) Mazgāšanas programma.

2) Mazgāšanas programma un ūdensnecaurlaidības atjaunošanas fāze.

3) Pārbaudīta pret zeltaino stafilokoku (Staphylococcus aureus), enterokokiem (Enterococcus faecium), raugveida sēnītēm (Candida albicans), baktēriju Pseudomonas aeruginosa un MS2 bakteriofāgu ārējā pārbaudē, kuru 2021. gadā veica uzņēmums “Swissatest Testmaterialien AG” (pārbaudes ziņojuma nr. 202120117).

Ievietojot ierīcē veļu līdz **katras programmas maksimālajai norādītajai ietilpībai, Jūs samazināsit elektroenerģijas un ūdens patēriņu**.

Katrai programmai piemērotie mazgāšanas līdzekļi

Programma	Universāls veļas mazgāšanas pulveris[1)]	Šķidrais uni versālais mazgāšanas līdzeklis	Šķidrais mazgāšanas līdzeklis krāsai niem audu miem	Smalkveļa, vilnas izstrādājumi	Īpašs
QuickCare 69min	▲	▲	▲	--	--
Eco 40-60	▲	▲	▲	--	--
Cottons	▲	▲	▲	--	--
Synthetics	▲	▲	▲	--	--
Delicates	--	--	--	▲	▲
Wool	--	--	--	▲	▲
Jeans	--	--	▲	▲	▲
Outdoor	--	--	--	▲	▲
Hygiene	▲	▲	--	--	▲
OneGo 20/60min	--	▲	▲	--	--

1) Temperatūrā, kas pārsniedz 60 °C, ieteicams lietot pulverveida mazgāšanas līdzekli.

▲ = ieteicams

-- = nav ieteicams

19.4 Mazgāšanas līdzekļa veids un daudzums.

- Lietojiet tikai veļas mazgājamām mašīnām paredzētos mazgāšanas un citus līdzekļus. Vispirms ievērojiet šādus vispārējus noteikumus:
  - pulvera mazgāšanas līdzekļi (arī tabletes un vienas devas mazgāšanas līdzekļi) visiem auduma veidiem, izņemot delikātiem. Dodiet priekšroku veļas pulverim ar balinātāju baltajiem apģērbiem un veļas dezinfekcijai,
  - šķidrie mazgāšanas līdzekļi (arī vienas devas mazgāšanas līdzekļi), programmām mazgāšanai zemās temperatūrās (60 °C maks.) visu veidu audumiem, vai īpaši tikai vilnai.
- Nejauciet kopā dažādus veļas mazgāšanas līdzekļu veidus.
- Izmantojiet mazāku mazgāšanas līdzekļa daudzumu, ja:
  - mazgājat nelielu veļas daudzumu;
  - veļa ir tikai nedaudz netīra.
  - ja mazgāšanas laikā veidojas daudz putu.
- Izmantojot mazgāšanas līdzekli tablešu vai kapsulu formā, vienmēr ievietojiet to veļas tilpnē, nevis mazgāšanas līdzekļa dozatorā, un ievērojiet ražotāja ieteikumus.

Nepietiekams mazgāšanas līdzekļa daudzums var izraisīt:
- neapmierinošus mazgāšanas rezultātus;
- mazgājamā veļa var palikt pelēka;
- taukainas drēbes;
- pelējumu ierīcē.

Pārmērīgs mazgāšanas līdzekļa daudzums var izraisīt:
- putas;
- sliktāku mazgāšanas rezultātu;
- nepietiekamu skalošanu;
- lielāku ietekmi uz vidi.

19.5 Periodiskas tīrīšanas grafiks

Periodiska tīrīšana palīdz pagarināt ierīces mūžu.

Pēc katra cikla atstājiet durvis un mazgāšanas līdzekļa dozatoru mazliet atvērtu, lai ierīcē cirkulētu gaiss un izžūtu mitrums.

Ja ierīce netiek izmantota ilgāku laiku, aizgrieziet ūdens krānu un atvienojiet ierīci no strāvas padeves.

Orientējošs periodiskas tīrīšanas grafiks:

Atkaļķošana	Divreiz gadā
Apkopes mazgāšanas cikls	Reizi mēnesī
Durvju blīves tīrīšana	Reizi divos mēnešos
Veļas tilpnes tīrīšana	Reizi divos mēnešos
Pūku tīrīšana veļas tilpnē	Divreiz mēnesī
Mazgāšanas līdzekļa do zatora tīrīšana	Reizi divos mēnešos
Izvadsistēmas sūkņa filtra tīrīšana	Divreiz gadā
Ūdens ieplūdes šļūtenes un vārsta filtra tīrīšana	Divreiz gadā

Regulāri pārbaudiet veļas tilpni, lai pamanītu kaļķakmens veidošanos. Mēs iesakām laiku pa laikam darbināt ciklu ar tukšu veļas tilpni un atkaļķošanas līdzekli.

Svešķermeņu izņemšana

ⓘ

Pirms cikla aktivizēšanas gādājiet, lai visas kabatas būtu tukšas un viss, kas kustās, piesiets.

Izņemiet visus svešķermeņus (piemēram, metāla sprādzes, pogas, monētas u.t.t.), kuras var atrast durvju blīvē, filtros un veļas tilpnē. Ja nepieciešams, sazinieties ar pilnvaroto apkopes centru.

Durvju blīvējums

Šai ierīcei ir **pašattīroša ūdens iztukšošanas sistēma**, kas ļauj no apģērba atdalījušās nelielas pūkas izvadīt kopā ar ūdeni. Regulāri pārbaudiet blīvi un, ja nepieciešams, iztīriet, kā norādīts turpmāk sniegtajā diagrammā. Cikla beigās var izvākt monētas, pogas un citus mazus priekšmetus.

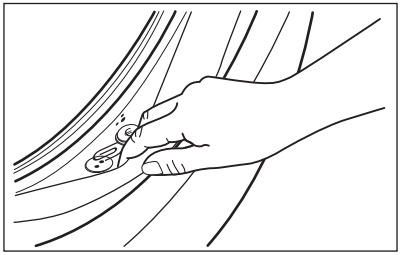

Notīriet to nepieciešamības gadījumā, izmantojot amonjaka krēma tīrīšanas līdzekli, nesaskrāpējot blīvējuma virsmu.

Ja nepieciešams, izņemiet pūkas un priekšmetus no filtra atveres.

20. AR VIDI SAISTĪTI APSVĒRUMI

Nododiet otrreizējai pārstrādei materiālus ar simbolu ♺. Ievietojiet iepakojuma materiālus atbilstošajos konteineros to otrreizējai pārstrādei. Palīdziet aizsargāt vidi un cilvēku veselību, nododot elektrisko un elektronisko iekārtu atkritumus pārstrādei. Neizmetiet ierīces, kas apzīmētas ar simbolu kopā ar mājsaimniecības atkritumiem. Nododiet ierīci vietējā pārstrādes uzņēmumā vai sazinieties ar savu pašvaldību.

electrolux.com

G0055837-002-A32357240/B