Electrolux

electrolux.com/register

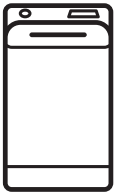

EW6T462P4P

DA	Brugsanvisning | **Vaskemaskine**	**2**
EN	User Manual | **Washing Machine**	**33**
FI	Käyttöohje | **Pesukone**	**63**
IS	Notendaleiðbeiningar | **Þvottavél**	**93**
NO	Bruksanvisning | **Vaskemaskin**	**123**
SV	Bruksanvisning | **Tvättmaskin**	**152**

Velkommen til Electrolux! Tak, fordi du valgte vores produkt.



I vores bestræbelser på at være bæredygtige reducerer vi papirforbruget og tilbyder komplette brugervejledninger på nettet. Få adgang til hele brugervejledningen på **electrolux.com/manuals**



Få råd om brug, brochurer, fejlfinding, service- og reparationsinformation på **electrolux.com/support**



Køb tilbehør, forbrugsvarer og originale reservedele til dit produkt på **electrolux.com/shop**

Ret til ændringer uden varsel forbeholdes.

INDHOLDSFORTEGNELSE

1. SIKKERHEDSOPLYSNINGER..... 2
2. SIKKERHEDSANVISNINGER..... 4
3. PRODUKTBESKRIVELSE..... 6
4. TEKNISKE OPLYSNINGER..... 7
5. INSTALLATION..... 7
6. BETJENINGSPANEL..... 11
7. DREJEKNAP OG KNAPPER..... 12
8. PROGRAMMER..... 13
9. INDSTILLINGER..... 18
10. DAGLIG BRUG..... 19
11. VEDLIGEHOLDELSE OG RENGØRING..... 21
12. FORBRUGSVÆRDIER..... 25
13. HURTIGVEJLEDNING..... 26
14. ALARMKODER OG MULIGE FEJL..... 30
15. MILJØHENSYN..... 32

1. ⚠ SIKKERHEDSOPLYSNINGER



Læs de medfølgende anvisninger grundigt, inden produktet installeres og tages i brug. Producenten påtager sig intet ansvar for eventuelle skader, der skyldes forkert installation eller brug. Opbevar altid brugsanvisningen på et sikkert og tilgængeligt sted til senere opslag.

1.1 Sikkerhed for børn og sårbare personer

- Apparatet må kun bruges af børn fra 8 år og opefter samt af personer med nedsat fysisk, sensorisk eller psykisk funktionsevne, eller som mangler den nødvendige erfaring

eller viden, hvis de er under opsyn eller er blevet instrueret i at bruge apparatet på en sikker måde samt forstår de farer, det indebærer.
- Børn på mellem 3 og 8 år og personer med omfattende og komplekst handicap skal holdes på afstand af apparatet, medmindre de overvåges konstant.
- Børn på under 3 år skal holdes på afstand af apparatet, medmindre de overvåges konstant.
- Børn skal holdes under opsyn for at sikre, at de ikke leger med apparatet.
- Opbevar al emballage utilgængeligt for børn, og bortskaf det korrekt.
- Opbevar rengøringsmidler utilgængeligt for børn.
- Lad ikke børn og husdyr komme tæt på apparatet, mens lågen er åben.
- Hvis apparatet har en børnesikring, skal den aktiveres.
- Børn må ikke udføre rengøring og vedligeholdelse på produktet uden opsyn.

1.2 Generel sikkerhed

- Dette apparat er kun til vask af normalt maskinvaskbart husholdningstøj.
- Dette produkt er beregnet til brug i en enkelt husstand i et indendørs miljø.
- Dette apparat kan bruges på kontorer, hotelværelser, bed & breakfast-værelser, stue- og gæstehuse og anden lignende indkvartering, hvor en sådan brug ikke overstiger (gennemsnitlig) brugsniveauer i hjemmet.
- Produktets specifikationer må ikke ændres.
- Apparatets maksimale fyldning er 6 kg. Overskrid ikke den maksimale fyldning for hvert program (se kapitlet "Programmer").
- Vandtrykket ved indgangsstedet fra afløbsstudsen skal være mellem 0,5 bar (0,05 MPa) og 10 bar (1,0 MPa).
- Ventilationsåbningen i bunden må ikke tildækkes af et gulvtæppe, måtte eller anden gulvbelægning.

- Produktet skal tilsluttes vandforsyningen med det medfølgende slangesæt eller andre slangesæt, der er leveret af et autoriseret servicecenter.
- Gamle slangesæt må ikke genbruges.
- Hvis strømledningen er beskadiget, skal den af sikkerheds grunde udskiftes af producenten, et autoriseret servicecenter eller en tekniker med tilsvarende kvalifikationer.
- Sluk for maskinen, og tag stikket ud af kontakten inden vedligeholdelse.
- Brug ikke højtryks vand spray og/eller damp til at rengøre produktet.
- Rengør produktet med en fugtig klud. Brug kun neutralt rengøringsmiddel. Brug ikke slibende midler, skuresvampe, opløsningsmidler eller metalgenstande.

2. SIKKERHEDSANVISNINGER

2.1 Installation

ⓘ

Installationen skal overholde de relevante nationale bestemmelser.

- Fjern hele emballagen, og transportboltene inklusiv gummibøsningen med plastafstandsstykket.
- Opbevar transportboltene på et sikkert sted. Hvis apparatet senere skal flyttes, skal de monteres igen for at låse tromlen, så en indvendig skade undgås.
- Vær altid forsigtig, når du flytter apparatet, da det er tungt. Brug altid sikkerhedshandsker og lukket fodtøj.
- Følg installationsvejledningen, der følger med apparatet.
- Undlad at installere eller bruge et beskadiget apparat.
- Undlad at installere eller bruge apparatet, hvor temperaturen kan komme under 0 °C, eller steder, hvor det udsættes for vejrlig.
- Gulvarealet, hvorpå apparatet skal installeres, skal være fladt, stabilt, varmebestandigt og rent.
- Sørg for, at der er luftcirkulation mellem apparatet og gulvet.
- Når apparatet står i den endelige position, kontrolleres det, at det er korrekt i vater. Skru benene op og ned i overensstemmelse hermed.
- Undlad at installere apparatet direkte over gulvafløbet.
- Sprøjt ikke vand på apparatet, og udsæt det ikke for høj fugtighed.
- Installér ikke apparatet på et sted, hvor apparatets luge ikke kan åbnes helt.
- Undlad at sætte en lukket beholder til indsamling af evt. vandlækage under apparatet. Kontakt det autoriserede servicecenter for at sikre, hvilket tilbehør, der kan bruges.

2.2 El-forbindelse

⚠ **ADVARSEL!**

Risiko for brand og elektrisk stød.

- ADVARSEL: Dette apparat er designet til at blive installeret/forbundet til en jordforbindelse i bygningen.

- Brug altid en korrekt installeret stødsikker kontakt.
- Sørg for, at parametrene på typeskiltet er kompatible med de elektriske data for lysnettet.
- Brug ikke multistikadaptere og forlængerledninger.
- Pas på du ikke beskadiger netstikket og kablet. Hvis strømkablet skal udskiftes, skal arbejdet udføres af vores autoriserede servicecenter.
- Sæt først netstikket i stikkontakten ved installationens afslutning. Sørg for, at der er adgang til stikkontakten efter installationen.
- Rør ikke ved strømkablet eller stikproppen med våde hænder.
- Produktet må ikke frakobles ved at trække i kablet. Træk altid i stikproppen.

2.3 Vandtilslutning

- Tilløbsvandet må ikke overstige 25°C.
- Beskadig ikke vandslangerne.
- Før du tilslutter til nye rør, rør, der ikke har været brugt i lang tid, hvor der er udført reparationsarbejde eller monteret nye enheder (vandmålere osv.), skal du lade vandet løbe, indtil det er klart og rent.
- Sørg for, at der ikke er synlige vandlækager under og efter første brug af apparatet.
- Brug ikke en forlængerslange, hvis tilløbsslangen er for kort. Kontakt det autoriserede servicecenter for at få tilløbsslangen udskiftet.
- Når apparatet pakkes ud, er det muligt at se vand løbe ud af afløbsslangen. Det skyldes afprøvningen af apparatet med brugen af vand på fabrikken.
- Du kan forlænge afløbsslangen til højst 400 cm. Kontakt det autoriserede servicecenter for en anden afløbsslange og forlængelse.
- Sørg for, at der er adgang til vandhanen efter installationen.
- Luk vandhanen efter hver brug af apparatet.

2.4 Brug

⚠ ADVARSEL!

Risiko for personskade, elektrisk stød, brand, forbrændinger eller skade på apparatet.

- Følg sikkerhedsanvisningerne på vaskemiddelemballagen.
- Anbring ikke brændbare produkter eller genstande, der er våde af brændbare produkter i nærheden af eller på produktet.
- Vask ikke materialer, som er meget snavset med olie, fedtstof eller andre fedtede stoffer. Det kan beskadige produktets gummidele. Forvask sådanne tekstiler i hånden, før du lægger dem i produktet.
- Brug ikke duftstoffer til tøjvask for at undgå risikoen for at beskadige produktets plast- og gummidele.
- Sørg for, at alle metalgenstande er fjernet fra vasketøjet.

2.5 Service

- Kontakt det autoriserede servicecenter for at få repareret produktet. Brug kun originale reservedele.
- Bemærk, at hvis man selv reparerer produktet, eller får det repareret af en ikke-fagperson, kan det have sikkerhedsmæssige konsekvenser og vil muligvis gøre garantien ugyldig.
- Følgende reservedele er tilgængelige i mindst 10 år efter, at modellen er udgået: motor og motorkul, rem, pumper, støddæmpere og fjedre, komplet tromle, varmelegeme, herunder varmepumpe, rørsystemer og tilhørende udstyr, herunder slanger, ventiler, filtre og aquastop, printkort, elektronisk display, trykafbrydere, termostater og sensorer, software og firmware, herunder nulstillingssoftware, dør, dørhængsel og -tætninger, andre tætninger, dørlås, vaskemiddelbeholder. Perioden kan være længere i dit land. For yderligere oplysninger bedes du besøge vores hjemmeside.
- Bemærk, at nogle af disse reservedele kun er tilgængelige for fagudlærte

reparatører, og at ikke alle reservedele er relevante for alle modeller.
- Vedrørende lampe(rne) i dette produkt og reservedelslamper, der sælges separat: Dette ovnlys er beregnet til at modstå ekstreme fysiske forhold i husholdningsprodukter, såsom temperatur, vibration, fugt, eller er beregnet til at signalere information om produktets driftsstatus. De er ikke beregnet til at blive brugt i andre produkter, og de er ikke velegnede til belysning af rum.

2.6 Bortskaffelse

⚠ **ADVARSEL!**

Risiko for personskade eller kvælning.

- Tag stikket ud af kontakten, og kobl produktet fra vandforsyningen.
- Klip kablet af tæt på produktet, og bortskaf det.
- Fjern lågelåsen for at forhindre, at børn eller kæledyr bliver fanget i tromlen.
- Bortskaf produktet i overensstemmelse med lokale krav til bortskaffelse af affald af elektrisk og elektronisk udstyr (WEEE).

3. PRODUKTBESKRIVELSE

3.1 Overblik over apparat

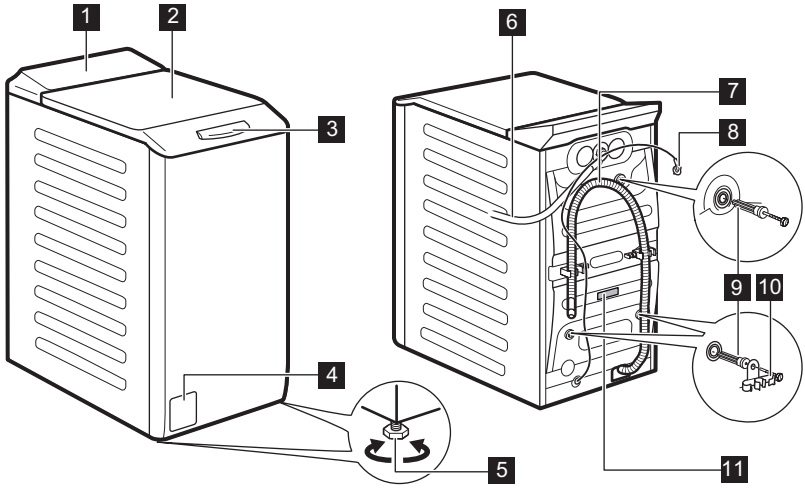

1 Kontrolpanel
2 Låg
3 Låghåndtag
4 Filter til afløbspumpe
5 Fødder til nivellering af apparatet
6 Tilløbsslange
7 Afløbsslange
8 Netkabel
9 Transportbolte
10 Slangestøtte
11 Typeskiltet

Information om registrering af produkt.

Typeskiltet viser:
(**A**) modelnavn, (**B**) produktnummer, (**C**) elektriske mærkeværdier, (**D**) serienummer, (**E**) produktionsniveau.

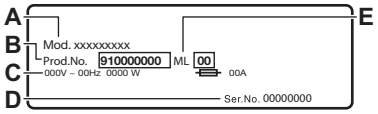

Informationsmærkaten viser:
A) modelnavn, (**B**) produktnummer, (**C**) serienummer.

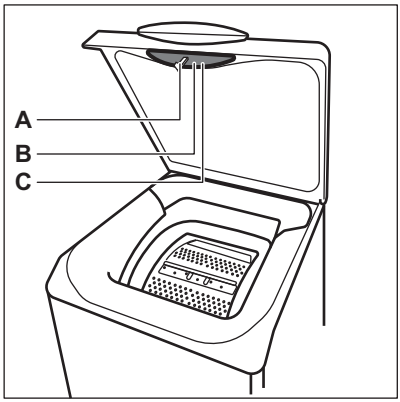

4. TEKNISKE OPLYSNINGER

Mål	Bredde / Højde / Samlet dybde	39,7 cm /90,8 cm /59,9 cm
El-forbindelse	Spænding Overordnet effekt Sikring Frekvens	230 V 2200 W 10 A 50 Hz
Niveau af beskyttelse mod indtrængen af faste partikler og fugt sikres af beskyttelsesdækslet, undtagen hvor lavspændingsudstyret ikke har beskyttelse mod fugt		IPX4
Vandforsyningstryk	Minimum Maksimum	0,5 bar (0,05 MPa) 10 bar (1,0 MPa)
Vandtilførsel **1)**		Koldt vand
Maks. fyldning	Cotton (Bomuld)	6 kg

1) Forbind tilløbsslangen til en vandhane med et 3/4" gevind.

5. INSTALLATION

> ⚠ **ADVARSEL!**
> Se kapitlerne om sikkerhed.

5.1 Udpakning og placering

Diagram over udpakning og placering i de følgende diagrammer:

1.

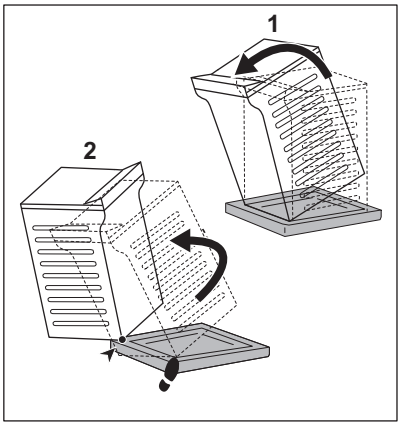

2.

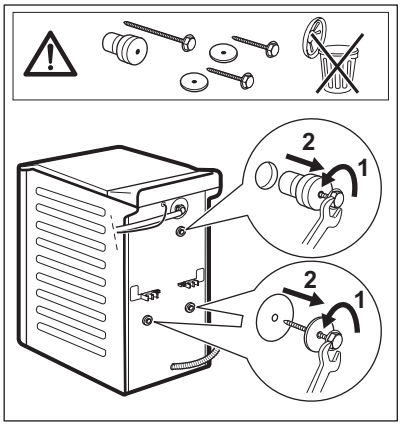

3.

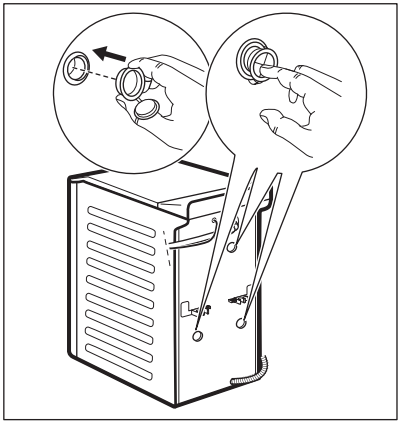

4.

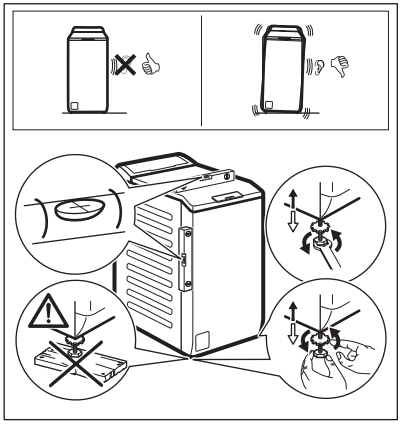

⚠ ADVARSEL!

Juster produktet korrekt for at forhindre, at produktet vibrerer, støjer og flytter sig, når det kører. Placer ikke pap, træ eller lignende materialer under produktets fødder for at nivellere det. Sørg for, at tæpper ikke blokerer for luftcirkulationen under produktet. Sørg for, at produktet ikke berører væggen eller andre enheder.

ⓘ

Vi anbefaler, at du opbevarer emballagen og transportboltene, hvis du skal transportere produktet.

5.2 Tilløbsslangen

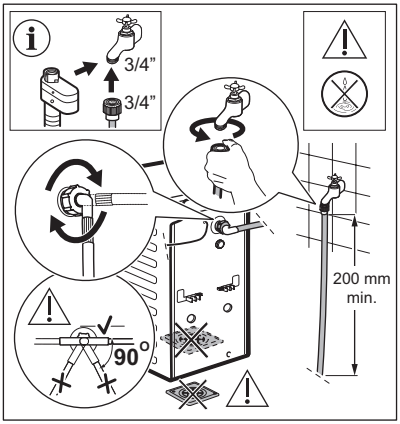

Tilbehør leveret med produktet kan variere afhængigt af modellen.

Sørg for, at der ikke er skader på slangerne, og at der ikke er utætheder i samlingerne. Brug ikke en forlængerslange, hvis tilløbsslangen er for kort. Kontakt servicecenteret for at få oplysninger om udskiftning af tilløbsslangen.

⚠ ADVARSEL!

For at reducere kraften i sideretningen skal der være en lige slangesektion på mindst 200 mm under tilkoblingen til vandhanen.

Nogle modeller har tilløbsslange med vandstopanordning. Den forhindrer enhver utæthed i slangen som skyldes naturlige ældning. Sektoren i vinduet viser denne fejl. Hvis dette sker, skal du lukke for vandhanen og kontakte et autoriseret servicecenter for at få oplysninger om udskiftning af slangen.

Der tages forbehold for ændringer i reservedele uden varsel. Køb tilbehør fra en autoriseret leverandør.

5.3 Tømning af vand

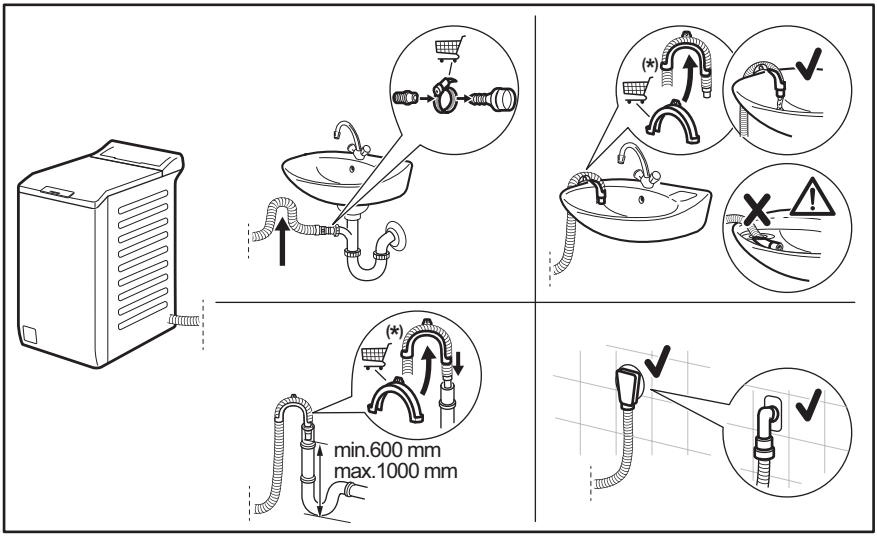

Kan ændres uden varsel.

Afløbsslangen bør forblive i en højde på mindst 600 mm og højst 1000 mm.
Du kan forlænge afløbsslangen til højst 4000 mm. Kontakt et autoriserede servicecenter for en anden afløbsslange og forlængelse.

5.4 El-tilslutning

Sæt først strømstikket i stikkontakten, når installationen er færdig.

Typeskiltet og kapitlet 'Tekniske data' angiver de nødvendige elektriske klassificeringer. Sørg for, at de er kompatible med strømforsyningen.

Kontrollér, at boligens elektriske installationer kan klare den maksimale belastning, og tag højde for andre produkter, der også kan være i brug.

Tilslut apparatet til en stikkontakt med jordforbindelse.

Sørg for, at strømforsyningskablet er let tilgængeligt efter installationen af produktet.

Kontakt vores autoriserede servicecenter hvis der er behov for elektrisk arbejde i forbindelse med installation af dette produkt.

Producenten fralægger sig ethvert ansvar for skader på personer eller ting, der skyldes manglende overholdelse af disse sikkerhedsregler.

6. BETJENINGSPANEL

6.1 Beskrivelse af betjeningspanel

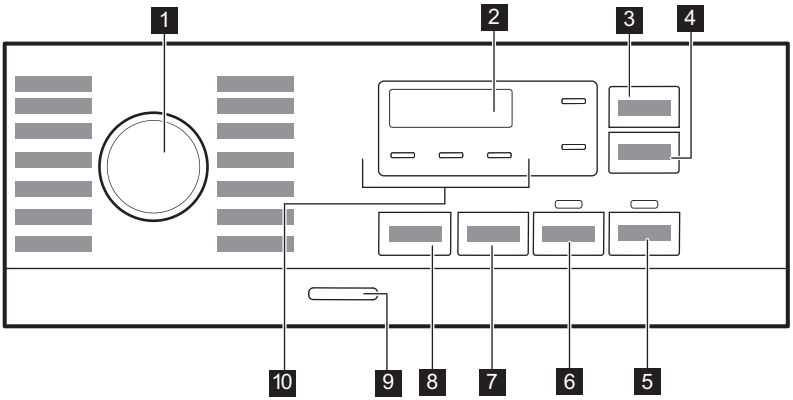

1 Programvælger
2 Display
3 Touch-knap Time Save
4 Touch-knap Delay Start
5 Touch-knap Start/Pause ▷II
6 Touch-knap Prewash
7 Touch-knap Spin
8 Touch-knap Temp.
9 Trykknap On/Off
10 Kontrollamper:
- Extra Rinse
- Nat
- Rinse Hold

6.2 Display

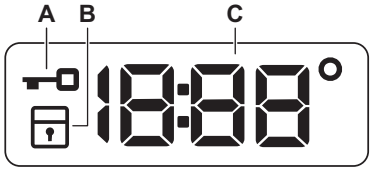

A. Lampe for låst luge.
B. Kontrollampe for børnesikring.
C. Den digitale kontrollampe kan vise:
- Programmets varighed (f.eks. 2:40)
- Udskudt tid (f.eks. 2h)
- Program slut (0:00)
- Advarselskode (f.eks. E20)
- Temperatur (88°)
- Kontrollampe for centrifugering (1888/-----)
- Angivelse af produktets samlede driftstimer. Se afsnittet “Driftstimetæller” i afsnittet “Indstillinger” for yderligere oplysninger.

7. DREJEKNAP OG KNAPPER

7.1 Indledning

ⓘ

Tilvalgene/funktionerne kan ikke vælges med alle vaskeprogrammer. Kontrollér kompatibiliteten mellem tilvalg/funktioner og vaskeprogrammer i "Programtabel". Et tilvalg/en funktion kan udelukke en anden, og i så fald lader apparatet dig ikke indstille inkompatible tilvalg/ funktioner.

7.2 Time Save

Dette tilvalg kan bruges til at forkorte vaskeprogrammet. Brug dette tilvalg til normalt eller let snavs tøj eller tøj, der skal genopfriskes. Tryk én gang på denne knap for at reducere varigheden. Ved vask af en mindre mængde skal du trykke to gange på denne knap for at indstille et ekstra kort program. Efter hvert tryk vises den nye programvarighed på displayet. Den tilhørende kontrollampe tændes. Denne tilvalgsfunktion kan ikke vælges for 90 °C og er ikke tilgængelig for alle programmer. Få yderligere oplysninger i Kombinationer af programvalgmuligheder i kapitlet "Programmer".

7.3 Delay Start

Med dette tilvalg kan du udskyde starten af et program til et mere belejligt tidspunkt.

Tryk på knappen gentagne gange for at indstille de nødvendige tilvalg. Tiden øges i trin på 1 time op til 20 timer.

Når du har trykket på knappen Start/Pause ▷‖, lyser den relevante kontrollampe og den valgte udskudte tid, og apparatet begynder nedtællingen. Lugen er låst.

7.4 Start/Pause ▷‖

Tryk på knappen Start/Pause ▷‖ for at starte, sætte apparatet på pause eller afbryde et igangværende program.

7.5 Prewash

Med dette tilvalg kan du tilføje en forvaskefase til et vaskeprogram.

Den tilhørende kontrollampe tændes.

- Brug dette tilvalg til at tilføje en forvaskfase ved 30 °C inden vaskefasen. Dette tilvalg anbefales til meget beskidt vasketøj, især hvis det indeholder sand, støv, mudder og andre faste partikler.

ⓘ

Denne funktion kan øge programmets varighed.

7.6 Spin

Når du indstiller et program, vælger produktet automatisk den tilladte standardcentrifugeringshastighed.

Tryk på denne knap for at indstille flere tilvalgsfunktioner for centrifugering:

- **Reducer centrifugeringshastigheden.** Kun de centrifugeringshastigheder, der kan bruges sammen med det valgte program, vises på displayet.
- **Ingen centrifugering – – –** vises på displayet. Vælg denne indstilling for at deaktivere alle centrifugeringsfaser. Produktet tømmer kun vand ud i det valgte vaskeprogram. Indstil denne tilvalgsfunktion til meget sarte stoffer. Skyllefasen bruger mere vand til visse vaskeprogrammer
- **Skyllestop** ⎕. Den tilhørende kontrollampe tændes. Den sidste centrifugering udføres ikke. Vandet tømmes ikke ud efter sidste skylning for at undgå, at tøjet bliver krøllet. Vaskeprogrammet slutter med vand i tromlen. Lågen forbliver låst, og tromlen drejer regelmæssigt for at undgå at tøjet bliver krøllet. Du skal tømme vandet ud for at låse lugen op. Hvis du trykker på knappen Start/Pause ▷‖, udfører produktet

centrifugeringsfasen og tømmer vandet ud.

- **Nat** . Den tilhørende kontrollampe tændes.
  De mellemliggende og afsluttende centrifugeringsfaser udføres ikke, og programmet afsluttes med vand i tromlen. Dette hjælper med at mindske krøller i tøjet. Låget forbliver låst. Tromlen drejer regelmæssigt for at undgå at tøjet bliver krøllet. Du skal tømme vandet ud for at låse lugen op.
  Da programmet er meget stille, er det velegnet til brug om natten, hvor der er mulighed for billigere elektricitet. I visse programmer foregår skylningerne med mere vand.
  Hvis du trykker på knappen Start/Pause , udfører produktet kun vandudtømningsfasen.

Produktet tømmer automatisk vandet ud efter ca. 18 timer.

7.7 Temp.

Når du vælger et program, foreslår produktet automatisk en standardtemperatur.

Tryk gentagne gange på denne knap, indtil den ønskede temperaturværdi vises på displayet.

Når kontrollamperne ‗ ‗ ∘ vises på displayet, opvarmer produktet ikke vandet.

7.8 On/Off

Tryk på denne knap i nogle få sekunder for at tænde eller slukke for apparatet. Der udsendes to forskellige toner, mens apparatet tændes eller slukkes.

Da standby-funktionen automatisk slukker for apparatet efter adskillige minutter for at reducere energiforbruget, kan det være nødvendigt at tænde for apparatet igen.

Se afsnittet Standby i kapitlet Daglig brug for yderligere detaljer.

8. PROGRAMMER

8.1 Programoversigt

Program Standardtemperatur Temperaturområde	Reference-centrifugeringshastighed Centrifugeringsinterval (o/m)	Maksimal fyldning	Programbeskrivelse (Arten af vasketøj og graden af snavs)
Eco 40-60 **1)**	1200 o/m (1200 - 400)	6 kg	**Hvid og farveægte bomuld**. Normalt snavset. Energiforbruget nedsættes, og vaskeprogrammets varighed forlænges, hvilket sikrer gode vaskeresultater.
Bomuld 40°C 90°C - koldt	1200 o/m (1200 - 400)	6 kg	Hvid og kulørt bomuld. Normalt og meget snavset.
Syntetisk 30°C 60°C – koldt	1200 o/m (1200 - 400)	3 kg	**Syntetiske eller blandede stoffer**. Normalt snavset tøj.

Program Standardtemperatur Temperaturområde	Referencecentrifugeringshastighed Centrifugeringsinterval (o/m)	Maksimal fyldning	Programbeskrivelse (Arten af vasketøj og graden af snavs)
Finvask 30°C 40°C – koldt	1200 o/m (1200 - 400)	2 kg	**Sarte tekstiler såsom akryl, viskose og blandede tekstiler, der kræver en mere skånsom vask**. Normalt og let snavset tøj.
Kvik 14min 30°C	800 o/m (800 - 400)	1,5 kg	**Syntetiske og blandede** stoffer. Let snavsede ting og ting, der skal opfriskes.
Skyl	1200 o/m (1200 - 400)	6 kg	Alle stoffer, bortset fra uld og meget sarte stoffer. Program til skylning og centrifugering af vasketøjet. Standard centrifugeringshastighed er den, der bruges til bomuldsprogrammer. Reducér centrifugeringshastigheden efter typen af vasketøj. Indstil om nødvendigt tilvalget Ekstra skyl for at tilføje skylninger. Maskinen udfører skånsomme skylninger og en kort centrifugering med en lav centrifugeringshastighed.
Centrifugering/ Tømning	1200 o/m (1200 - 400)	6 kg	**Alle tekstiler undtagen uldne og sarte tekstiler**. Centrifugér tøjet og tøm vandet ud af tromlen.
Anti-Allergy 60°C	1200 o/m (1200 - 400)	6 kg	**Hvid bomuld.** Dette højtydende vaskeprogram fjerner mere end 99,99% af bakterier og vira[2)] sikrer en temperatur over 60°C gennem hele vaskefasen; en forbedret skyllefase sikrer korrekt fjernelse af rester af detergent og mikroorganismer. Dette program sikrer også en korrekt reduktion af pollen/allergener.
Dunjakke 40°C 60°C – koldt	800 o/m (800 - 400)	2 kg	Specialprogram til en enkelt **dynejakke, syntetisk tæppe, dyne, sengetæppe** osv.
Silke 30°C	800 o/m (800 - 400)	0,5 kg	Specialprogram til **silke og blandede syntetiske stoffer**.
Uld 40°C 40°C – koldt	1200 o/m (1200 - 400)	1 kg	**Uld, der kan vaskes i maskinen, og uld, der kan vaskes i hånden, og andre stoffer** med "håndvask"-skånesymbol[3)].
Sportstøj 30°C 40°C – koldt	1200 o/m (1200 - 400)	3 kg	**Sportstøj af blandede tekstiler**. Let snavset tøj eller ting, der skal friskes op.

Program Standardtemperatur Temperaturområde	Reference-centrifugeringshastighed Centrifugeringsinterval (o/m)	Maksimal fyldning	Programbeskrivelse (Arten af vasketøj og graden af snavs)
Outdoor 30°C 40°C – koldt	1200 o/m (1200 - 400)	2 kg **4)** 1 kg **5)**	ⓘ Anvend ikke skyllemiddel, og sørg for, at der ikke er rester af skyllemiddel i sæbeskuffen. Syntetisk sportstøj. Dette program er beregnet til skånsom vask af moderne sportstøj til udendørs brug og er også egnet til trænings-, cykel- eller joggingtøj og lignende. Den anbefalede mængde vasketøj er 2 kg. Vandtætte, åndbare og vandafvisende stoffer. Dette program kan også bruges som en vandafvisende genopretningsfase, der er specielt skræddersyet til behandling af tøj med en hydrofob belægning. For at udføre den vandafvisende genopretningsfase skal du gøre som følger: • Hæld vaskemidlet i rummet II. • Kom imprægneringsmiddel til tekstiler i rummet til skyllemiddel i skuffen ❀. • - Reducer tøjmængden til 1 kg. ⓘ For yderligere at forbedre den vandafvisende genoprettende virkning kan du tørre tøjet i en tørretumbler ved at indstille Outdoor tørreprogrammet (hvis det findes, og hvis tøjets plejemærke tillader tørretumbling).

Program Standardtemperatur Temperaturområde	Reference-centrifugeringshastighed Centrifugeringsinterval (o/m)	Maksimal fyldning	Programbeskrivelse (Arten af vasketøj og graden af snavs)
Denim 30°C 40°C – koldt	800 o/m (1200 - 400)	2 kg	**Specialprogram til denimtøj med en skånsom vaskefase for at minimere farvefalmning og mærker**. Det anbefales at reducere tøjmængden for at opnå en mere skånsom vask.

1) I henhold til Kommissionens forordning EU 2019/2023 og alle nye tilhørende standarder på samarbejdende markeder: Storbritanniens Ecodesign for energirelaterede produkter og energiinformation forordninger, ukrainsk dekret 834/2023, AS/NZS2040 og AS/NZS6400. Dette program kan ved 40 °C vaske normalt snavset bomuldstøj, der er vaskbart ved 40 °C eller 60 °C, sammen i det samme program. Temperaturen er ikke angivet eller synlig, da den indstilles automatisk.

ⓘ

Se kapitlet "Forbrugsværdier" for den opnåede temperatur i vasketøjet, programvarigheden og andre data.
De mest effektive programmer med hensyn til energiforbrug er generelt dem, der vasker ved lavere temperaturer og længere varighed.

2) Testet for Staphylococcus aureus, Enterococcus faecium, Candida albicans, Pseudomonas aeruginosa og MS2 Bacteriophage i ekstern test udført af Swissatest Testmaterialien AG i 2021 (Testrapport nr. 202120117).

3) Under denne cyklus roterer tromlen langsomt for at sikre en mild vask. Det kan virke som om, tromlen ikke roterer eller ikke roterer ordentligt, men dette er normalt for dette program.

4) Vaskeprogram.

5) Vaskeprogram og vandtæthedsfase.

Kombination af programvalgmuligheder

Program / TILVALGFUNKTIONER	Spin	– – –				Prewash	Delay Start	Time Save
Eco 40-60	■		■				■	
Bomuld	■	■	■	■	■	■	■	■
Syntetisk	■	■	■	■	■	■	■	■
Finvask	■	■	■	■	■		■	
Kvik 14min	■	■	■				■	
Skyl	■	■	■		■		■	

Program	TILVALGFUNKTIONER	Spin	- - -				Prewash	Delay Start	Time Save
Centrifugering/Tømning 1)		■	■					■	
Anti-Allergy		■	■	■		■	■	■	
Dunjakke		■	■					■	
Silke		■	■					■	
Uld		■	■	■				■	
Sportstøj		■	■	■		■	■	■	
Outdoor		■	■	■		■		■	
Denim		■	■	■	■	■		■	

1) Indstil centrifugeringshastigheden. Kontroller, at den er egnet til den tekstiltype, der skal vaskes. Hvis du vælger indstillingen Ingen centrifugering, kan kun vandudtømningsfasen anvendes.

Velegnede vaskemidler til vaskeprogrammer

Program	Universalpulver 1)	Flydende universal	Flydende til farvet	Finvask uld	Speciel
Eco 40-60	▲	▲	▲	--	--
Bomuld	▲	▲	▲	--	--
Syntetisk	▲	▲	▲	--	--
Finvask	--	--	--	▲	▲
Kvik 14min	--	▲	▲	--	--
Anti-Allergy	▲	▲	--	--	▲
Dunjakke	--	--	--	▲	▲
Silke	--	--	--	▲	▲
Uld	--	--	--	▲	▲

Program	Universalpulver[1)]	Flydende universal	Flydende til farvet	Finvask uld	Speciel
Sportstøj	--	▲	▲	--	▲
Outdoor	--	--	--	▲	▲
Denim	--	--	▲	▲	▲

1) Ved temperaturer over 60°C anbefales det at bruge vaskepulver.

-- = Anbefales ikke ▲ = Anbefales

8.2 Woolmark Premium Wool Care - Blå



Dette produkts uldprogram er testet og godkendt af virksomheden Woolmark til vask af uldtøj, der er mærket som "håndvask", såfremt produkterne vaskes i henhold til anvisningerne på tøjmærket, og dem der udstedes fra producenten af dette produkt. M1145

9. INDSTILLINGER

9.1 Lydsignaler

Dette apparat har forskellige lydsignaler, der fungerer, når:

- Du tænder for apparatet (speciel kort tone).
- Du slukker for apparatet (speciel kort tone).
- Du rører ved knapperne (kliklyd).
- Du foretager et ugyldigt valg (3 korte lyde).
- Programmet er afsluttet (lydsekvens i ca. 1 minut).
- Apparatet har en funktionsfejl (sekvens af korte lyde i ca. 5 minutter).

For at **deaktivere/aktivere** lydsignalerne, når programmet er afsluttet, skal du røre ved knapperne Time Save og Delay Start samtidigt i ca. 2 sekunder. Displayet viser On/Off

ⓘ

Hvis du deaktiverer lydsignalerne, vil de fortsætte, når maskinen har en fejl.

9.2 Børnesikring

Med dette tilvalg kan du forhindre, at børn leger med betjeningspanelet.

For at **aktivere/deaktivere** dette tilvalg skal du holde knappen Spin nede, indtil **tændes/slukkes** på displayet.

Apparatet stilles automatisk på dette tilvalg, efter du slukker det.

Børnesikringen er muligvis ikke tilgængelig i nogle få sekunder efter at have tændt for apparatet.

9.3 Permanent Extra Rinse

Med dette tilvalg får du permanent en ekstra skylning, når du indstiller et nyt program.

- For at **aktivere/deaktivere** dette tilvalg skal du holde knappen Prewash nede, indtil den relevante lampe **tændes/slukkes** på displayet.

9.4 Driftstimetæller

Det er muligt at få vist apparatets samlede driftstid i timer fra start fra der, hvor den bliver tændt. Denne værdi tæller cyklussernes driftstid (omfatter ikke pauser, udskudt starttid). Gør følgende for at få vist denne værdi:

1. Tænd for apparatet ved at trykke på knappen On/Off.
2. Drej programknappen hen på programmet Eco 40-60 (1. hak med uret).
3. Tryk på knapperne Time Save og Delay Start, og hold dem nede i nogle sekunder (inden for 10 sekunder efter tænding. Efter disse 10 sekunder aktiverer og deaktiverer tastekombinationen lydsignalerne).
4. Efter 3 sekunder vises det samlede antal timer, apparatet har været i drift, på displayet: f.eks. 1.276 timer, displayet viser teksten Hr i 2 sekunder, 12 (tusinder og hundreder) i 2 sekunder og 76 (tier og enheder).

ⓘ

Hvis proceduren ikke virker (pga. timeout, forkert position af programvælger eller forkert kombination af taster), skal du slukke for apparatet og gentage proceduren fra begyndelsen.

9.5 Fabriksindstillinger

Denne funktion gør det muligt at gendanne fabriksindstillingerne. For at **aktivere** denne indstilling skal du følge nedenstående trin:

1. Tænd for apparatet ved at trykke på knappen On/Off.
2. Drej programknappen hen på programmet Syntetisk (3. hak med uret).
3. Tryk på knapperne Time Save og Delay Start, og hold dem nede i nogle sekunder (inden for 10 sekunder efter tænding. Efter disse 10 sekunder aktiverer og deaktiverer tastekombinationen lydsignalerne).
4. Displayet viser **– – –** i ca. 5 sekunder.

ⓘ

Hvis proceduren ikke virker (pga. timeout, forkert position af programvælger eller forkert kombination af taster), skal du slukke for apparatet og gentage proceduren fra begyndelsen.

10. DAGLIG BRUG

⚠ **ADVARSEL!**

Se kapitlerne om sikkerhed.

10.1 Aktivering af produktet

1. Sæt stikket i kontakten.
2. Åbn vandhanen.
3. Tryk på On/Off-knappen for at tænde apparatet.

10.2 Påfyldning af vasketøj

1. Åbn låget.
2. Tryk på **A**.

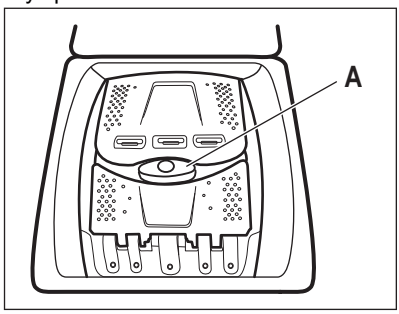

Tromlen åbnes automatisk.

3. Læg vasketøjet i tromlen, et stykke ad gangen.
4. Ryst tøjet, inden du lægger det i maskinen.

5. Luk tromlen og låget.

⚠ FORSIGTIG!

- Sørg for ikke at lægge for meget vasketøj i tromlen.
- Sørg for, at der ikke er vasketøj mellem pakningen og produktet, og at du lukker tromlen korrekt.
- Vask af kraftigt olierede, fedtede pletter eller brug af parfumer kan beskadige produktets gummidele.

10.3 Sæbeskuffens rum. Brug af vaskemiddel og plejemidler

1. Mål vaskemiddel og skyllemiddel op.
2. Hæld vaske- og skyllemiddel i de korrekte rum.

ⓘ

Følg altid de anvisninger, du finder på emballagen til vaskemidlerne.

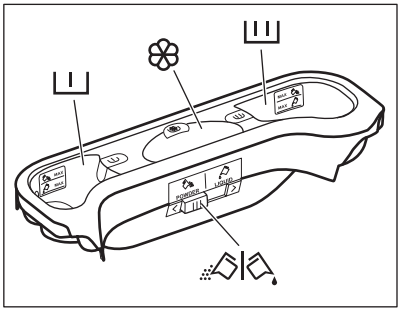

I	Vaskemiddelrum til forvaskfase. MAX mærkerne angiver de maksimale mængder af vaskemiddel (pulver eller væske).
II	Vaskemiddelrum til vaskefase. MAX mærkerne angiver de maksimale mængder af vaskemiddel (pulver eller væske).
❀	Rum til flydende tilsætningsmidler (skyllemiddel, stivelse). Mærket M er den maksimale mængde af flydende plejemiddel.
	Klap til pulver eller flydende vaskemiddel.

10.4 Indstilling af et program

1. Drej programvælgeren for at vælge det ønskede vaskeprogram.

Kontrollampen i knappen Start/Pause ▷‖ blinker.
Displayet viser en vejledende programvarighed.

2. Tryk på de tilhørende knapper for at ændre temperaturen og/eller centrifugeringshastigheden.
3. Indstil en eller flere tilvalgsfunktioner ved at trykke på de tilhørende knapper.

ⓘ

Hvis et valg **ikke er muligt**, udsendes der et lydsignal.

10.5 Yderligere oplysninger om daglig brug

SensiCare System Fyldningsregistrering
SensiCare justerer automatisk programvarigheden til tøjmængde i tromlen for at opnå perfekte vaskeresultater på kortest mulig tid. Efter ca. 30 sekunder starter vandpåfyldningen. SensiCare registreringen udføres kun med komplette vaskeprogrammer, og hvis programvarigheden ikke er blevet reduceret.

Start et program

Tryk på knappen Start/Pause ▷‖ for at starte programmet. Den tilhørende kontrollampe holder op med at blinke og forbliver tændt. Programmet starter, og lågen låses.

Kontrollampen ⊸▯ vises på displayet.

Start af et program med udskudt start
1.Tryk gentagne gange på Delay Start-knappen, indtil displayet viser den ønskede udskudte tid.

2. Tryk på knappen Start/Pause ▷‖.
Apparatets låg låses og starter nedtællingen til Senere start. Programmet starter automatisk, når nedtællingen er afsluttet.

Afbrydelse af et program og ændring af tilvalgsfunktioner.
1.Når et program er i gang, kan du kun ændre visse tilvalgsfunktioner. Tryk på knappen Start/Pause ▷‖.

2. Skift indstillinger. Oplysningerne på displayet ændres i henhold hertil.

3. Tryk på Start/Pause ▷‖ igen.
Vaskeprogrammet fortsætter.

Annullering af et igangværende program

- Tryk på On/Off-knappen for at annullere programmet og for at slukke for maskinen. Tryk igen for at tænde apparatet.
- Drej valgknappen til positionen "nulstil" for at aktivere produktet • . Vent 2 sekunder. Nu kan du indstille et nyt vaskeprogram.

Tømning af vand efter programslut

Hvis du har valgt et program eller et tilvalg, der ikke tømmer vandet fra den sidste skylning ud, skal du huske at tømme for vand for at du kan åbne lugen.

- Touch-knap Spin for at reducere den centrifugeringshastighed, som maskinen foreslår.
- Tryk på Start/Pause ▷‖
- Når programmet er færdigt, og kontrollampen for låst låge ⊶▯ slukker, kan du åbne lågen.
- Tryk på On/Off knappen for at slukke produktet.

Standbyfunktion

Standbyfunktionen deaktiverer automatisk apparatet, så energiforbruget reduceres.

11. VEDLIGEHOLDELSE OG RENGØRING

⚠ ADVARSEL!

Se kapitlerne om sikkerhed.

ⓘ

Læs kapitlet omhyggeligt for at få den bedste vedligeholdelse og pleje.

11.1 Plan for regelmæssig rengøring

Regelmæssig rengøring hjælper med at forlænge produktets levetid.

Efter hvert program skal låget og døren til tromlen stå på klem for at sikre luftcirkulation, så apparatet kan tørre indvendigt. Dette forebygger mug og lugte.

Hvis apparatet ikke bruges i længere tid, så luk for vandhanen, og tag stikket ud af kontakten.

Vejledende periodisk rengøringsplan:

Afkalkning	To gange om året
Vedligeholdelsesvask	En gang om måneden
Rengør lågtætning	Hver anden måned
Rengør tromle	Hver anden måned
Rengør sæbeskuffen	Hver anden måned
Rengør dræningspumpe-filter	To gange om året
Rengør tilløbsslangen og filteret i indløbsventilen	To gange om året

De følgende afsnit forklarer, hvordan du skal rengøre hver del.

11.2 Fjernelse af fremmedlegemer

ⓘ

Sørg for, at alle lommer er tomme, og at alle løse elementer er fastgjort, inden du kører programmet.

Fjern eventuelle fremmedlegemer (såsom metalclips, knapper, mønter osv.), som du måske kan finde i filtrene og tromlen. Se afsnittene “Rengøring af tromlen”, “Rengøring af dræningspumpen” og “Rengøring af tilløbsslangen og ventilfilteret”. Vær forsigtig med gardiner. Fjern krogene, og læg gardinerne i en vaskepose eller et pudebetræk. Kontakt om nødvendigt det autoriserede servicecenter, hvis dette ikke hjælper.

11.3 Udvendig rengøring

Rengør kun maskinen med mild sæbe og varmt vand. Tør alle overfladerne helt. Brug ikke skurepuder eller ridsemateriale.

⚠ FORSIGTIG!

Undlad at bruge sprit, opløsningsmidler eller kemiske produkter.

⚠ FORSIGTIG!

Rengør ikke metalflader med klorinbaseret rengøringsmiddel.

11.4 Afkalkning

ⓘ

Hvis vandet i dit område er hårdt eller middelhårdt, anbefaler vi, at du bruger blødgøringsmiddel til vaskemaskiner. Vandet er hårdt eller middelhårdt, når hårdhedsgraden overstiger 8dH.

Undersøg regelmæssigt tromlen for kalk.

De almindelige vaskemidler indeholder blødgøringsmiddel, men vi anbefaler at køre et program med tom tromle og et afkalkningsmiddel.

ⓘ

Følg altid anvisningerne, som findes på pakningen af produktet.

11.5 Vedligeholdelsesvask

Den gentagne og længerevarige brug af programmer ved lave temperaturer kan forårsage aflejringer af vaskemiddel, fnugrester, bakterievækst i tromlen og karret. Dette kan forårsage dårlige lugte og mug. For at fjerne disse aflejringer og rengøre apparatets indvendige del bør du køre en vedligeholdelsesvask regelmæssigt (mindst én gang om måneden).

ⓘ

Se afsnittet "Rengøring af tromlen".

11.6 Rengøring af tromle

Undersøg regelmæssigt tromlen for at undgå rustdannelse.

Rengør tromlen med specielle produkter til rustfrit stål.

ⓘ

Følg altid anvisningerne, som findes på pakningen af produktet.

Sådan opnås en grundig rengøring:

- Fjern alt vasketøjet i tromlen.
- Kør et Bomuld -program med den højeste temperatur. Tilføj en lille mængde vaskepulver i den tomme tromle for at skylle evt. rester ud.

11.7 Lågets tætning

Undersøg jævnligt tætningen, og fjern alle genstande fra indersiden. Rengør den, hvis det er nødvendigt, ved hjælp af et rengøringsmiddel med ammoniak uden at ridse tætningens overflade.

ⓘ

Følg altid anvisningerne, som findes på pakningen af produktet.

11.8 Rengøring af sæbeskuffen

For at forhindre mulige aflejringer af tørret vaskemiddel eller koaguleret skyllemiddel og/ eller mugdannelse i sæbeskuffen skal du hver anden måned udføre følgende rengøringsprocedure, som forklaret i følgende diagrammer:

1 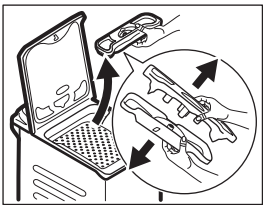

2 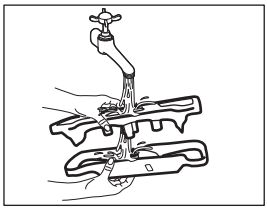

3 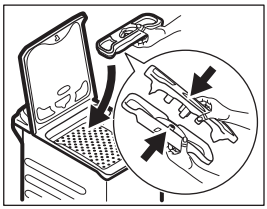

11.9 Rengøring af afløbspumpefilteret

Efterse jævnligt afløbspumpefilteret og sørg for, at det er rent.

- Tag stikket ud af kontakten.
- Rengør ikke pumpen, hvis vandet er varmt. Vent, til vandet er kølet ned.
- Fjern ikke filteret, mens produktet er tændt.
- Skru langsomt og forsigtigt filteret af, indtil vandet holder op med at løbe ud. Når vandet er løbet ud, kan filteret skrues helt af.

Rengør afløbspumpen, hvis følgende opstår:

- Produktet tømmes ikke for vand.
- Tromlen ikke drejer rundt.
- Produktet laver en usædvanlig lyd på grund af blokering af afløbspumpen.
- Alarmkoden E20 vises på displayet.

Fortsæt som beskrevet i følgende diagrammer for at rengøre pumpefilteret:

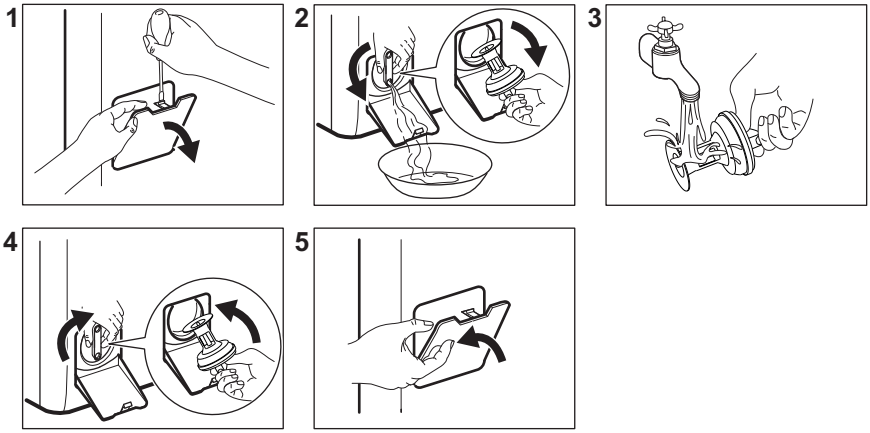

Hav altid en klud i nærheden til at tørre spildt vand op, når du fjerner filteret.

11.10 Rengøring af tilløbsslangen og filteret i indløbsventilen

Det anbefales at rengøre både tilløbsslangens og ventilens filtre to gange om året for at fjerne evt. aflejringer, der kan have ophobet sig med tiden. Fortsæt som beskrevet i følgende diagrammer for at rengøre filtre:

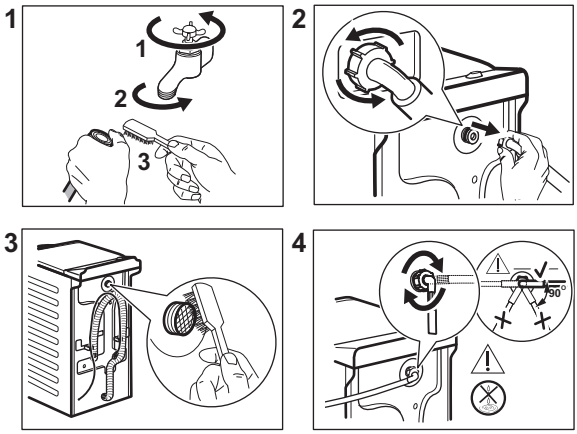

11.11 Nødtømning

Hvis produktet ikke kan tømme vandet ud, skal du udføre den samme procedure, som er beskrevet i afsnittet "Rengøring af afløbspumpens filter". Rengør pumpen, hvis nødvendigt.

Når du tømmer vandet med nødtømningsproceduren, skal du igen aktivere udtømningssystemet:

1. Kom 2 liter vand i sæbeskuffens rum til hovedvask.
2. Start programmet for at tømme vandet ud.

11.12 Frostsikring

Hvis apparatet bliver installeret et sted, hvor temperaturen kan nå værdierne omkring 0 °C eller falde til under dette, skal du fjerne det resterende vand fra tilløbsslangen og afløbspumpen.

1. Træk stikket ud af stikkontakten.
2. Luk for vandhanen.
3. Læg de to ender af tilløbsslangen i en beholder, og lad vandet løbe ud af slangen.
4. Tøm afløbspumpen. Se nødtømningsproceduren.
5. Når afløbspumpen er tom, sættes tilløbsslangen på igen.

⚠ ADVARSEL!

Kontroller, at temperaturen er over 0 °C, inden du bruger apparatet igen. Producenten er ikke ansvarlig for skader forårsaget af lave temperaturer.

12. FORBRUGSVÆRDIER

12.1 Kommentar

ⓘ

QR-koden på energimærket, der følger med produktet, indeholder et weblink til oplysningerne vedrørende produktets ydeevne i EU EPREL databasen. Opbevar energimærket som reference sammen med brugervejledningen og alle andre dokumenter, der følger med dette produkt.
Det er også muligt at finde de samme oplysninger i EPREL ved hjælp af linket **https://eprel.ec.europa.eu** og modelnavn og produktnummer, som du finder på produktets typeskilt.

ⓘ

Værdier og programvarighed kan variere afhængigt af forskellige forhold (f.eks. rumtemperatur, vandtemperatur og -tryk, fyldningens størrelse og type af vasketøj, forsyningsspænding), og også hvis du ændrer standardindstillingen for et program.

12.2 I henhold til Kommissionens forordning (EU) 2019/2023 og alle nye ledsagende standarder på samarbejdsmarkeder (*)

Eco 40-60 program	kg	kWh	Liter	tt:mm	% 1)	°C	o/m 2)
Hel fyldning	6	0.940	47.0	3:17	53.00	47	1151
Halv fyldning	3	0.518	37.0	2:35	53.00	39	1151
Kvart fyldning	1,5	0.260	29.0	2:35	55.00	25	1151

1) Restfugtighed efter afsluttet centrifugeringsfase. Jo højere centrifugeringshastighed, jo højere støjniveau og jo lavere restfugtighed.
2) Maks. centrifugeringshastighed.

12.3 Almindelige programmer

ⓘ

Disse værdier er kun vejledende.

Program	kg	kWh	Liter	tt:mm	% 1)	°C	o/m 2)
Bomuld 3) 90°C	6	2.60	85.0	3:25	53.00	85	1200
Bomuld 60°C	6	1.85	85.0	3:25	53.00	55	1200

Program	kg	kWh	Liter	tt:mm	% 1)	°C	o/m2)
Bomuld4) 20°C	6	0.40	85.0	2:45	53.00	20	1200
Syntetisk 40°C	3	0.65	55.0	2:10	35.00	40	1200
Finvask5) 30°C	2	0.35	50.0	1:00	35.00	30	1200
Uld 30°C	1	0.20	35.0	1:10	30.00	30	1200

(*) UK Ecodesign for energirelaterede produkter og forordninger om energioplysninger, ukrainsk dekret 834/2023, AS/NZS2040 og AS/NZS6400
Temperatur og tøjmængde indstilles automatisk og er muligvis ikke synlige for alle modeller.

1) Restfugtighed efter afsluttet centrifugeringsfase. Jo højere centrifugeringshastighed, jo højere støjniveau og jo lavere restfugtighed.

2) Referenceindikator for centrifugeringshastigheden.

3) Velegnet til vask af meget snavset tøj.

4) Velegnet til vask af let snavset bomuld, syntetisk og blandet.

5) Det fungerer også som et hurtigt vaskeprogram til let snavset tøj.

Off (W)	Standby (W)	Udskudt start (W)
0,48	0,48	4,00

Tid til Off/Standby tilstand er maks. 15 minutter.

13. HURTIGVEJLEDNING

13.1 Daglig brug

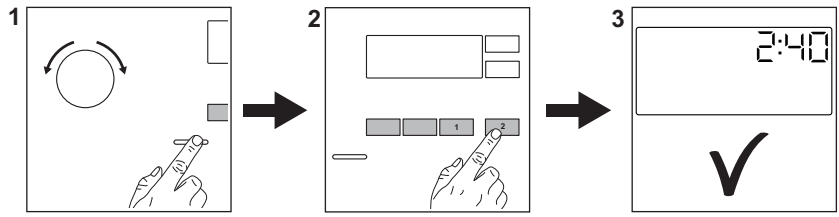

Sæt stikket i kontakten.

Åbn vandhanen.

Læg vasketøjet i.

Hæld vaskemiddel og andre plejemidler i det korrekte rum i sæbeskuffen.

1. Tryk på knappen **On/Off** for at tænde for produktet. Drej programvælgeren til det ønskede program.
2. Indstil de ønskede tilvalg (1) ved hjælp af de tilsvarende berøringsknapper. Tryk på knappen **Start/Pause** ▷‖ (2) for at starte programmet.

3. Apparatet starter.
Tag vasketøjet ud i slutningen af programmet.

Tryk på knappen **On/Off** for at slukke for produktet.

13.2 Vedligeholdelse og rengøring

Regelmæssig rengøring af produktet bidrager til at forlænge dets levetid.

Efter hvert program skal låget stå på klem for at sikre luftcirkulation, så apparatet kan tørre indvendigt. Dette forebygger mug og lugte.

Hvis apparatet ikke bruges i længere tid, så luk for vandhanen, og tag stikket ud af kontakten. Derefter anbefaler vi også, at alle dele rengøres.

Afkalkning	To gange om året
Vedligeholdelsesvask	En gang om måneden
Rengør lågtætning	Hver anden måned
Rengør tromle	Hver anden måned
Rengør sæbeskuffen	Hver anden måned
Rengør afløbspumpens filter	To gange om året
Rengør tilløbsslangen og ventilfilteret	To gange om året

Hold plastikdelene fri, især i nærheden af vaskemiddelskuffen, og fjern overskydende spild. Undersøg regelmæssigt tromlen for kalk. Vi anbefaler at køre et program med tom tromle og et afkalkningsprodukt en gang imellem.

De følgende afsnit forklarer, hvordan du skal rengøre en del.

Fjernelse af fremmedlegemer

ⓘ

Sørg for, at alle lommer er tomme, og at alle løse elementer er fastgjort, inden du kører programmet.

Fjern eventuelle fremmedlegemer (såsom metalclips, knapper, mønter osv.), som du måske kan finde i filtrene og tromlen. Kontakt om nødvendigt det autoriserede servicecenter, hvis dette ikke hjælper.

Rengøring af afløbspumpefilteret
Rengør filteret regelmæssigt, især hvis alarmkoden E20 vises på displayet.

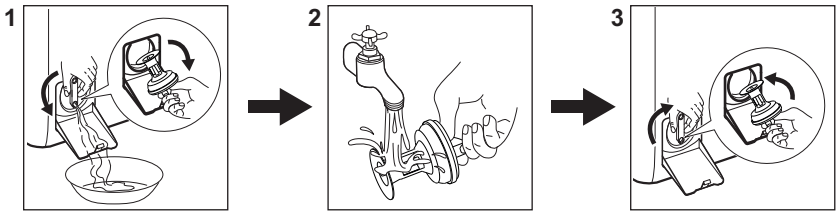

13.3 Programmer

Programmer	Mængde	Produktbeskrivelse
Eco 40-60 1)	6 kg	**Hvid og kulørt bomuld**. Normalt, meget og let snavset tøj.
Bomuld	6 kg	Hvid og kulørt bomuld.
Syntetisk	3 kg	Syntetisk eller blandet tøj.

Programmer	Mængde	Produktbeskrivelse
Finvask	2 kg	Sarte tekstiler som akryl, viskose, polyester.
Kvik 14min	1,5 kg	Bomuld og syntetisk tøj, der er let snavset eller kun brugt én gang.
Skyl	6 kg	Alt tøj, bortset fra uld og meget sart tøj. Program til skylning og centrifugering.
Centrifugering/ Tømning	6 kg	Alt tøj, bortset fra uld og meget sart tøj. Program til centrifugering og tømning af vandet.
Anti-Allergy	6 kg	Hvid bomuld. Dette program hjælper med at fjerne bakterier.
Dunjakke	2 kg	Syntetisk tæppe, polstret tøj, vattæpper, dunjakker.
Silke	0,5 kg	Specialprogram til silke og blandet syntetisk tøj.
Uld	1 kg	Uld, der kan vaskes i maskinen, og uld, der kan vaskes i hånden, og sart tøj.
Sportstøj	3 kg	Sportstøj.
Outdoor	2 kg**2)** 1 kg**3)**	Moderne sportstøj til udendørs brug.
Denim	2 kg	Denimtøj.

1) I henhold til Kommissionens forordning EU 2019/2023 og alle nye tilhørende standarder på samarbejdende markeder: Storbritanniens Ecodesign for energirelaterede produkter og energiinformation forordninger, ukrainsk dekret 834/2023, AS/NZS2040 og AS/NZS6400. Dette program kan ved 40 °C vaske normalt snavset bomuldstøj, der er vaskbart ved 40 °C eller 60 °C, sammen i det samme program. Temperaturen er ikke angivet eller synlig, da den indstilles automatisk.

Se kapitlet "Forbrugsværdier" for den opnåede temperatur i vasketøjet, programvarigheden og andre data. De mest effektive programmer med hensyn til energiforbrug er generelt dem, der vasker ved lavere temperaturer og længere varighed.

2) Vaskeprogram.

3) Vaskeprogram og vandtæthedsfase.

Hvis produktet fyldes til den **maksimale kapacitet, der er angivet for hvert program, hjælper det med at reducere energi- og vandforbrug**.

Velegnede vaskemidler til vaskeprogrammer

Program	Universalpulver[1)]	Flydende universal	Flydende til farvet	Finvask uld	Speciel
Eco 40-60	▲	▲	▲	--	--
Bomuld	▲	▲	▲	--	--
Syntetisk	▲	▲	▲	--	--
Finvask	--	--	--	▲	▲
Kvik 14min	--	▲	▲	--	--
Anti-Allergy	▲	▲	--	--	▲
Dunjakke	--	--	--	▲	▲
Silke	--	--	--	▲	▲
Uld	--	--	--	▲	▲
Sportstøj	--	▲	▲	--	▲
Outdoor	--	--	--	▲	▲
Denim	--	--	▲	▲	▲

1) Ved temperaturer over 60°C anbefales det at bruge vaskepulver.

-- = Anbefales ikke ▲ = Anbefales

13.4 Vaskemiddeltype og -mængde.

- Brug kun vaskemidler og andre behandlinger, der er specielt beregnet til vaskemaskiner: Følg først disse generelle regler:
  - vaskepulver (også tabs og enkeltdosisvaskemidler) til alle typer stof, undtagen stof, der skal finvaskes. Vælg vaskepulver med blegemiddel til hvidt tøj og desinficering af vasketøj,
  - flydende vaskemidler (også enkeltdosisvaskemidler), fortrinsvis til lavtemperaturprogrammer (maks. 60°C) til alle typer stof, eller specialvaskemidler kun til uld.
- Bland ikke forskellige typer vaskemiddel.
- Brug mindre vaskemiddel, hvis:
  - du vasker en lille mængde vasketøj,
  - tøjet er let snavset,
  - Der dannes store mængder skum under vask.
- Når du bruger vaskemiddeltabs eller -kapsler, skal du altid lægge dem ind i tromlen, ikke i sæbeskuffen og følge producentens anbefalinger.

For lidt vaskemiddel kan forårsage:
- utilfredsstillende vaskeresultater,
- at vasketøjet bliver gråt,
- fedtet tøj,
- mug i produktet.

For meget vaskemiddel kan forårsage:
- skumdannelse,
- reduceret vaskeeffekt,
- utilstrækkelig skylning,
- en større indvirkning på miljøet.

14. ALARMKODER OG MULIGE FEJL

Produktet starter ikke, eller den stopper under drift. Prøv først at finde en løsning på problemet (henvis til tabellerne).

> ⚠ **ADVARSEL!**
>
> Sluk for produktet, før der udføres nogen som helst form for eftersyn.

Problem	Mulig løsning
E 10 Produktet tager ikke vand ind korrekt.	• Kontrollér, at der er åbnet for vandhanen. • Kontrollér, at vandtrykket ikke er for lavt. Kontakt det lokale vandværk for at få disse oplysninger. • Kontrollér, at vandhanen ikke er tilstoppet. • Kontrollér, at tilløbsslangen ikke er knækket, beskadiget eller bøjet. • Sørg for, at tilløbsslangen er tilsluttet korrekt. • Kontrollér, at tilløbsslangens og ventilens filtre ikke er tilstoppede.
E20 Produktet tømmes ikke for vand.	• Kontrollér, at vandlåsen ikke er tilstoppet. • Kontrollér, at afløbsslangen ikke har et knæk eller er bøjet. • Kontrollér, at afløbsfiltret ikke er tilstoppet. Rens filtret om nødvendigt. • Kontrollér, at afløbsslangen er tilsluttet korrekt. • Indstil tømningsprogrammet, hvis du indstiller et program uden tømningsfase. • Indstil tømningsprogrammet, hvis du indstiller et tilvalg, som slutter med vand i karret.
E91 Intern fejl. Ingen kommunikation mellem produktets elektroniske elementer.	• Programmet sluttede ikke korrekt, og produktet stoppede for tidligt. Sluk og tænd for produktet. • Kontakt et autoriseret servicecenter, hvis alarmkoden vises igen.
EA0 Produktets luge er åben eller ikke korrekt lukket.	• Kontrollér, at lugen er lukket korrekt.
EH0 Strømforsyningen er ustabil.	• Vent, indtil strømforsyningen er stabil.
EF0 Overløbssikringen er aktiveret.	• Kobl produktet fra strømforsyningen, og luk for vandhanen. Kontakt det autoriserede servicecenter.
Kontakt et autoriseret servicecenter, hvis problemet fortsætter. De nødvendige oplysninger til servicecenteret er angivet på produktets typeskilt	
*Nogle alarmkoder forekommer muligvis ikke Kan ændres uden varsel.	

I tilfælde af et problem med vaskemaskinen kan du se tabellerne herunder for mulige løsninger.

Potentielle fejl	Mulig løsning
Programmet starter ikke.	• Kontrollér, at stikket er tilsluttet stikkontakten. • Kontrollér, at produktets låg og luge er lukkede. • Kontrollér, at der ikke er sprunget en sikring i relæet. • Kontroller, at der ikke er trykket på Start/Pause ▷II. • Hvis udskudt start er indstillet, kan du annullere den eller vente på, at nedtællingen er færdig. • Deaktivér børnesikringen, hvis den er aktiveret. • Kontrollér knappens position på det valgte program.
Produktet fyldes med vand og tømmes med det samme.	• Kontrollér, at afløbsslangen er i den korrekte position. Slangen er muligvis placeret for lavt. Se "Installationsvejledning".
Centrifugeringen fungerer ikke, eller en vask varer længere end normalt.	• Indstil centrifugeringsprogrammet. • Kontrollér, at afløbsfiltret ikke er tilstoppet. Rens filtret om nødvendigt. Se "Vedligeholdelse og rengøring". • Justér tøjet i tromlen manuelt, og start centrifugeringsfasen igen. Dette kan skyldes balanceproblemer.
Der er vand på gulvet.	• Kontrollér, at tilslutningerne til vandslangen er tætte, og at der ikke er nogen lækager. • Kontrollér, at tilløbsslangen og/eller afløbsslangen ikke har nogen skader. • Kontrollér, at du bruger det rigtige vaskemiddel og den korrekte mængde.
Du kan ikke åbne produktets låg.	• Kontrollér, at der ikke er valgt et vaskeprogram, som ender med vand i karret. • Kontrollér, at vaskeprogrammet er færdigt. • Vælg tømnings- eller centrifugeringsprogrammet, hvis der er vand i tromlen. • Kontrollér, at produktet modtager strøm. • Dette problem kan skyldes en fejl på produktet. Kontakt det autoriserede servicecenter.
Maskinen udsender en unormal lyd og vibrerer.	• Sørg for, at produktet er korrekt nivelleret. Se "Installationsvejledning". • Kontrollér, at emballagen og/eller transportboltene er fjernet. Se "Installationsvejledning". • Kom mere vasketøj i tromlen. Tøjmængden kan være for lille.
Programmets varighed øges eller mindskes, mens programmet kører.	• SensiCare kan justere programvarigheden i henhold til vasketøjets type og mængde. Se under "SensiCare-fyldningsdetektion" i kapitlet "Daglig brug".
Vaskeresultatet er ikke tilfredsstillende.	• Øg mængden af vaskemiddel, eller brug et andet vaskemiddel. • Brug særlige produkter til at fjerne vanskelige pletter, inden du vasker tøjet. • Kontrollér, at du har indstillet den korrekte temperatur. • Reducer mængden af vasketøj.
Der dannes for meget skum i tromlen under en vaskecyklus.	• Reducer mængden af vaskemiddel eller antallet af tabletter eller enkeltdosis-vaskemidler.
Efter en vask er der rester af vaskemiddel i sæbeskuffen.	• Kontroller, at klappen sidder korrekt (hvis vaskemiddeldispenseren er udstyret med klap). • Kontrollér, at du har brugt sæbeskuffen i overensstemmelse med de anvisninger, du har fået i denne vejledning.

15. MILJØHENSYN

Genbrug materialer med symbolet ♺. Læg emballagen i relevante beholdere for at genbruge den. Hjælper med at beskytte miljøet og folkesundheden ved at genbruge affald fra elektriske og elektroniske apparater. Bortskaf ikke apparater, der er markeret med symbolet  med husholdningsaffaldet. Returnér produktet til din lokale genbrugsplads eller kontakt dit kommunale kontor.

Welcome to Electrolux! Thank you for choosing our appliance.



In our drive to be sustainable, we are reducing paper assets and provide full user manuals online. Access your full user manual at **electrolux.com/manuals**



Get usage advice, brochures, troubleshooting, service and repair information at **electrolux.com/support**



Buy accessories, consumables, and original spare parts for your appliance at **electrolux.com/shop**

Subject to change without notice.

CONTENTS

1. SAFETY INFORMATION..... 33
2. SAFETY INSTRUCTIONS..... 35
3. PRODUCT DESCRIPTION..... 37
4. TECHNICAL INFORMATION..... 38
5. INSTALLATION..... 38
6. CONTROL PANEL..... 42
7. DIAL AND BUTTONS..... 43
8. PROGRAMMES..... 44
9. SETTINGS..... 49
10. DAILY USE..... 50
11. CARE AND CLEANING..... 52
12. CONSUMPTION VALUES..... 55
13. QUICK GUIDE..... 56
14. ALARM CODES AND POSSIBLE FAILURES..... 60
15. ENVIRONMENTAL CONCERNS..... 62

1. ⚠ SAFETY INFORMATION



Before the installation and use of this appliance, carefully read the supplied instructions. The manufacturer is not responsible for any injuries or damage that are the result of incorrect installation or usage. Always keep the instructions in a safe and accessible location for future reference.

1.1 Children and vulnerable people safety

- This appliance can be used by children aged from 8 years and above and persons with reduced physical, sensory or mental capabilities or lack of experience and knowledge if they have been given supervision or instruction concerning

the use of the appliance in a safe way and understand the hazards involved.
- Children between 3 and 8 years of age and persons with very extensive and complex disabilities shall be kept away from the appliance unless continuously supervised.
- Children of less than 3 years of age should be kept away from the appliance unless continuously supervised.
- Children should be supervised to ensure that they do not play with the appliance.
- Keep all packaging away from children and dispose of it appropriately.
- Keep detergents away from children.
- Keep children and pets away from the appliance when the door is open.
- If the appliance has a child safety device, it should be activated.
- Children shall not carry out cleaning and user maintenance of the appliance without supervision.

1.2 General Safety

- This appliance is for washing domestic-type, machine-washable laundry only.
- This appliance is designed for single household domestic use in an indoor environment.
- This appliance may be used in offices, hotel guest rooms, bed & breakfast guest rooms, farm guest houses and other similar accommodation where such use does not exceed (average) domestic usage levels.
- Do not change the specification of this appliance.
- The appliance maximum load is 6 kg. Do not exceed the maximum load of each programme (refer to the “Programmes” chapter).
- The operating water pressure at the water entry point from the outlet connection must be between 0.5 bar (0.05 MPa) and 10 bar (1.0 MPa).

- The ventilation opening in the base must not be covered by a carpet, mat, or any floor covering.
- The appliance must be connected to the water mains using the new supplied hose sets, or other new hose sets supplied by the Authorised Service Centre.
- Old hose sets must not be reused.
- If the mains power supply cable is damaged, it must be replaced by the manufacturer, its Authorised Service Centre or similarly qualified persons to avoid an electrical hazard.
- Before any maintenance operation, deactivate the appliance and disconnect the mains plug from the socket.
- Do not use high pressure water sprays and/or steam to clean the appliance.
- Clean the appliance with a moist cloth. Use only neutral detergents. Do not use abrasive products, abrasive cleaning pads, solvents or metal objects.

2. SAFETY INSTRUCTIONS

2.1 Installation

ⓘ

The installation must comply with relevant national regulations.

- Remove all the packaging and the transit bolts including rubber bush with plastic spacer.
- Keep the transit bolts in a safe place. If the appliance is to be moved in the future they must be reattached to lock the drum to prevent an internal damage.
- Always take care when moving the appliance as it is heavy. Always use safety gloves and enclosed footwear.
- Follow the installation instructions supplied with the appliance.
- Do not install or use a damaged appliance.
- Do not install or use the appliance where the temperature can be less than 0°C or where it is exposed to the weather.
- The floor area on which the appliance is to be installed must be flat, stable, heat resistant and clean.
- Make sure that there is air circulation between the appliance and the floor.
- When the appliance is in its permanent position, check if it is levelled correctly with the aid of a spirit level. If it is not, adjust the feet accordingly.
- Do not install the appliance directly above a floor drain.
- Do not spray water on the appliance and do not expose it to excessive humidity.
- Do not install the appliance where the appliance lid cannot be fully opened.
- Do not put a closed container to collect possible water leakage under the appliance. Contact the Authorised Service Centre to ensure which accessories can be used.

2.2 Electrical connection

⚠ **WARNING!**

Risk of fire and electric shock.

- WARNING: This appliance is designed to be installed / connected to a grounding connection in the building.

- Always use a correctly installed shockproof socket.
- Make sure that the parameters on the rating plate are compatible with the electrical ratings of the mains.
- Do not use multi-plug adapters and extension cables.
- Make sure not to cause damage to the mains plug and to the mains cable. If the mains cable needs to be replaced, this must be carried out by our Authorised Service Centre.
- Connect the mains plug to the mains socket only at the end of the installation. Make sure that there is access to the mains plug after the installation.
- Do not touch the mains cable or the mains plug with wet hands.
- Do not disconnect the appliance by pulling on the mains cable. Always pull on the mains plug.

2.3 Water connection

- The inlet water shall not exceed 25 °C.
- Do not cause damage to the water hoses.
- Before connection to new pipes, pipes not used for a long time, where repair work has been carried out or new devices fitted (water meters, etc.), let the water flow until it is clean and clear.
- Ensure that there are no visible water leaks during and after the first use of the appliance.
- Do not use an extension hose if the inlet hose is too short. Contact the Authorised Service Centre for the replacement of the inlet hose.
- When unpacking the appliance, It is possible to see water flowing from the drain hose. This is due to the testing of the appliance with the use of water in the factory.
- You can extend the drain hose to maximum 400 cm. Contact the Authorised Service Centre for the other drain hose and the extension.
- Make sure that there is access to the tap after the installation.
- Close the water tap after each use of the appliance.

2.4 Use

⚠ WARNING!

Risk of injury, electric shock, fire, burns or damage to the appliance.

- Follow the safety instructions on the detergent packaging.
- Do not put flammable products or items that are wet with flammable products in, near or on the appliance.
- Do not wash fabrics which are heavily soiled with oil, grease or other greasy substances. It can damage rubber parts of the appliance. Prewash such fabrics by hand before loading them into the appliance.
- Do not use laundry fragrances to avoid the risk of damaging plastic and rubber parts of the appliance.
- Make sure that all metal objects are removed from the laundry.

2.5 Service

- To repair the appliance contact the Authorised Service Centre. Use original spare parts only.
- Please note that self-repair or non-professional repair can have safety consequences and might void the guarantee.
- The following spare parts are available for at least 10 years after the model has been discontinued: motor and motor brushes, transmission between motor and drum, pumps, shock absorbers and springs, washing drum, drum spider and related ball bearings, heaters and heating elements, including heat pumps, piping and related equipment including hoses, valves, filters and aquastops, printed circuit boards, electronic displays, pressure switches, thermostats and sensors, software and firmware including reset software, door, door hinge and seals, other seals, door locking assembly, plastic peripherals such as detergent dispensers. The duration may be longer in your country. For further information, please visit our website.
- Please note that some of these spare parts are only available to professional

repairers, and that not all spare parts are relevant for all models.
- Concerning the lamp(s) inside this product and spare part lamps sold separately: These lamps are intended to withstand extreme physical conditions in household appliances, such as temperature, vibration, humidity, or are intended to signal information about the operational status of the appliance. They are not intended to be used in other applications and are not suitable for household room illumination.

2.6 Disposal

⚠ WARNING!
Risk of injury or suffocation.

- Disconnect the appliance from the mains electrical and water supplies.
- Cut off the mains electrical cable close to the appliance and dispose of it.
- Remove the door catch to prevent children or pets from becoming trapped in the drum.
- Dispose of the appliance in accordance with local requirements for the disposal of Waste Electrical and Electronic Equipment (WEEE).

3. PRODUCT DESCRIPTION

3.1 Appliance overview

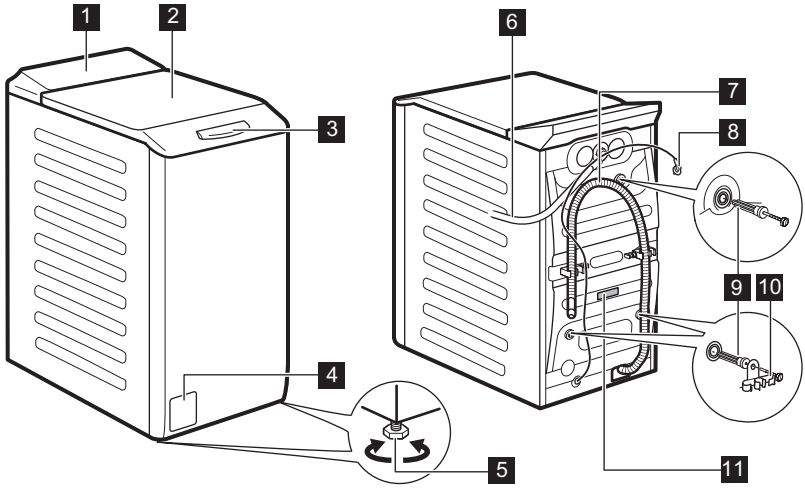

1 Control panel
2 Lid
3 Lid handle
4 Drain pump filter
5 Feet for levelling the appliance
6 Inlet hose
7 Drain hose
8 Mains cable
9 Transit bolts
10 Hose support
11 Rating plate

Information for register product.

The rating plate reports:
(**A**) the model name, (**B**) product number, (**C**) electrical ratings, (**D**) serial number, (**E**) manufacturing level.

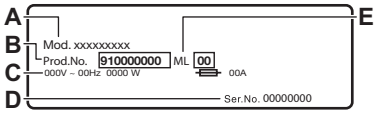

The **info label** reports:
A) the model name, (**B**) product number, (**C**) serial number.

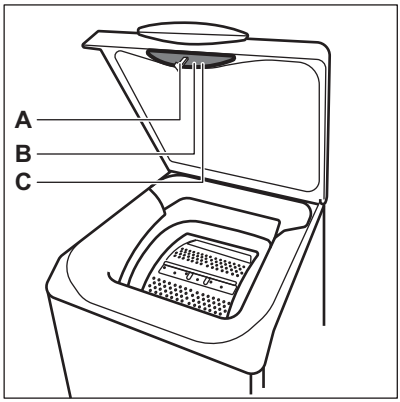

4. TECHNICAL INFORMATION

Dimension	Width/ Height/ Total depth	39,7 cm /90,8 cm /59,9 cm
Electrical connection	Voltage Overall power Fuse Frequency	230 V 2200 W 10 A 50 Hz
Level of protection against ingress of solid particles and moisture ensured by the protective cover, except where the low voltage equipment has no protection against moisture		IPX4
Water supply pressure	Minimum Maximum	0.5 bar (0.05 MPa) 10 bar (1.0 MPa)
Water supply **1)**		Cold water
Maximum Load	Cotton	6 kg

1) Connect the water inlet hose to a water tap with a 3/4" thread.

5. INSTALLATION

⚠ **WARNING!**
Refer to Safety chapters.

5.1 Unpacking and positioning

An unpacking and positioning diagram in the following diagrams:

1.

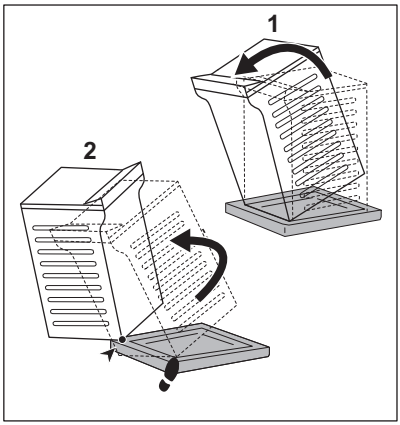

2.

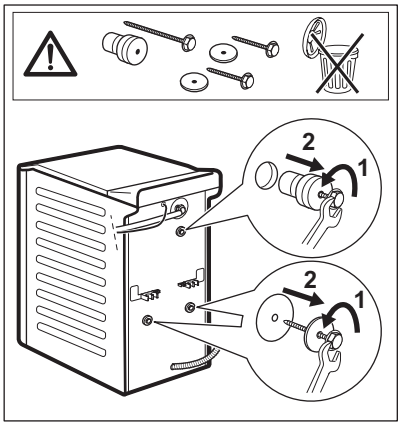

3.

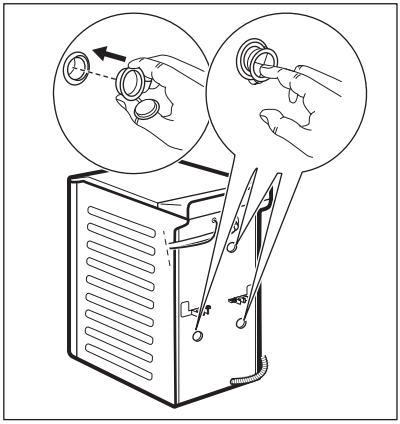

4.

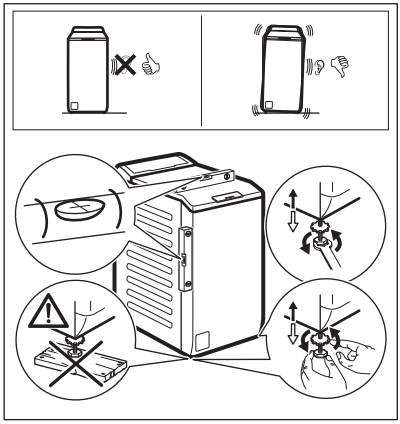

⚠ WARNING!

Adjust the appliance correctly to prevent vibration, noise and movement of the appliance when it operates. Do not put cardboard, wood or equivalent materials below the appliance feet to adjust the level. Make sure that carpets do not stop the air circulation below the appliance. Make sure that the appliance does not touch the wall or other units.

ⓘ

We recommend that you keep the packaging and the transit bolts for any transport of the appliance.

5.2 The inlet hose

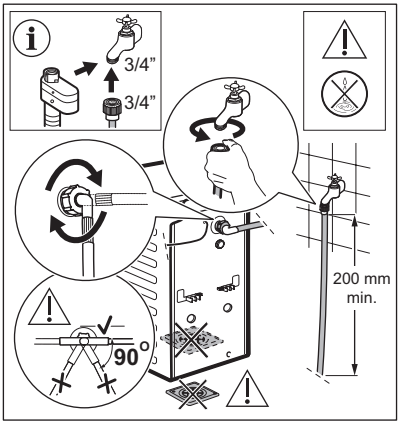

Accessories delivered with the appliance may vary depending on the model.

Make sure there is no damage to hoses and there are no leaks from the couplings. Do not use an extension hose if the inlet hose is too short. Contact the service centre for information on inlet hose replacement.

⚠ WARNING!

To reduce the sideways force maintain a 200mm minimum straight section of hose below the tap connection.

Some model can contain inlet hose with water stop device. It prevents any leaks in the hose because of its natural ageing.
The sector in the window shows this fault. If this occurs, close the water tap and contact the authorized service centre for information to replace the hose.

Subject to change spare parts without notice. Buy accessories from authorized supplier.

5.3 Water drainage

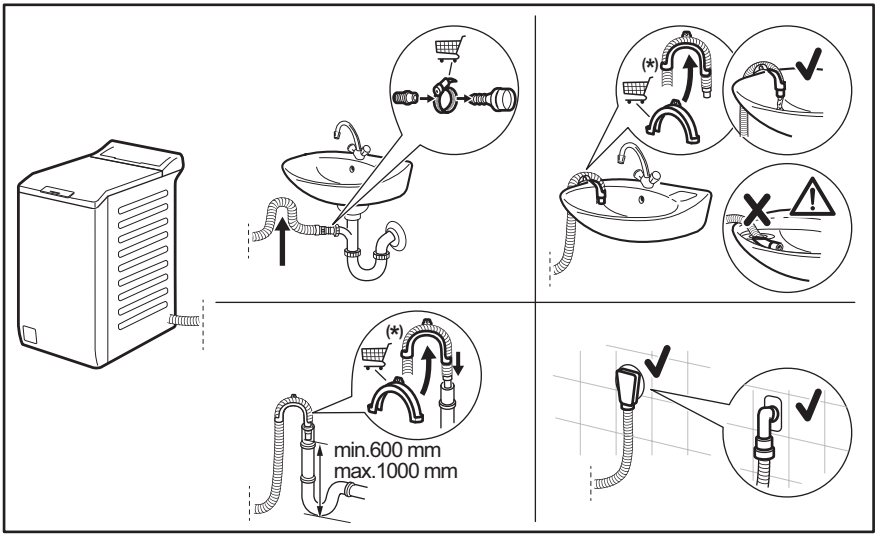

Subject to change without notice.

The drain hose should stay at a height of no less than 600 mm and not more than 1000 mm. You can extend the drain hose to maximum 4000 mm. Contact the authorised service centre for the other drain hose and the extension.

5.4 Electrical connection

At the end of installation you can connect the mains plug to the mains socket.

The rating plate and the 'Technical Data' chapter indicate the necessary electrical ratings. Make sure that they are compatible with the mains power supply.

Check that your domestic electrical installation can take the maximum load required, also taking into account any other appliances may also be in use.

Connect the appliance to an earthed socket.

The power supply cable must be easily accessible after installing the appliance.

For any electrical work required to install this appliance, contact our Authorised Service Centre.

The manufacturer does not accept any responsibility for damage or injury through failure to comply with the above safety precaution.

6. CONTROL PANEL

6.1 Control panel description

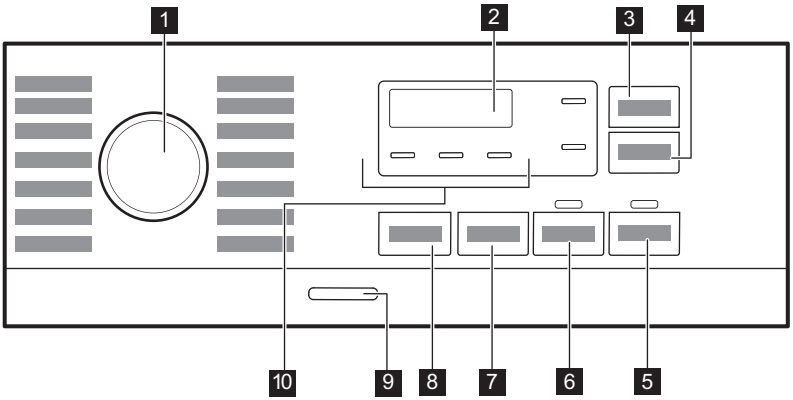

1 Programme dial
2 Display
3 Touch button Time Save
4 Touch button Delay Start
5 Touch button Start/Pause ▷||
6 Touch button Prewash
7 Touch button Spin
8 Touch button Temp.
9 Push button On/Off
10 Indicators:
- Extra Rinse
- Night
- Rinse Hold

6.2 Display

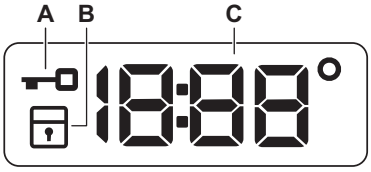

A. Lid locked indicator.
B. Child safety lock indicator.
C. The digital indicator can show:
- Programme duration (e. g. 2:40),
- Delay time (e. g. 2h),
- Cycle end (0:00)
- Warning code (e.g. E20).
- Temperature (88°)
- Spin indicator (1888/-----)
- Indication of total operating hours of the appliance. Refer to the "Operating hours counter" section in the "Settings" paragraph for more details.

7. DIAL AND BUTTONS

7.1 Introduction

The options/functions are not available with all washing programmes. Check the compatibility between options/functions and washing programmes in the "Programme Chart". An option/function can exclude another one, in this case the appliance doesn't allow you to set incompatible options/functions.

7.2 Time Save

This option may be advisable to shorten the washing programme. Use this option for items with normal or light soil or items to refresh. Touch this button once to decrease the duration. In case of smaller load, touch this button twice to set an extra quick programme. After each touching the new programme duration is shown on the display. The relevant indicator illuminates. This option is not available in 90 °C and is not available for every programme. For more details, refer to Programme options compatibility in "Programmes" chapter.

7.3 Delay Start

With this option you can delay the start of a programme to a more convenient time.

Touch the button repeatedly to set the required delay. The time increases in steps of 1 hour up to 20 hours.

After touching the Start/Pause ▷‖ button, the relevant indicator illuminates and the selected delay time and the appliance begins the countdown. The lid is locked.

7.4 Start/Pause ▷‖

Touch the Start/Pause ▷‖ button to start, pause the appliance or interrupt a running programme.

7.5 Prewash

With this option you can add a prewash phase to a washing programme.

The relevant indicator illuminates.

- Use this option to add a pre-wash phase at 30 °C before the washing phase. This option is recommended for heavily soiled laundry, especially if containing sand, dust, mud and other solid particles.

This option can increase the programme duration.

7.6 Spin

When you set a programme, the appliance automatically sets the default spin speed allowed.

Push this button to set additional spin options:

- **Decrease the spin speed.** The display shows only the spin speeds available for the set programme.
- **No spin – – –** comes on display. Set this option to deactivate all spin phases. The appliance performs only the draining phase of the selected washing programme. Set this option for very delicate fabrics. The rinse phase uses more water for some washing programmes
- **Rinse hold** ⎓ . The related indicator comes on.
  The final spin is not performed. The water of the last rinse is not drained out to prevent the fabrics from creasing. The washing programme ends with water in the drum.
  The lid stays locked and the drum turns regularly to reduce creasing. You must drain the water to unlock the lid.
  If you touch the Start/Pause ▷‖ button, the appliance performs the spinning phase and drains the water.
- **Night** 🔉 . The related indicator comes on.

The intermediate and the final spinning phases are suppressed and the programme ends with water in the drum. This helps to reduce creasing. The lid stays locked. The drum turns regularly to reduce creasing. You must drain the water to unlock the lid.
As the programme is very quiet, it is suitable for use at night time when cheaper electricity tariffs are available. In some programmes the rinses are performed with more water.

If you touch the Start/Pause ▷‖ button, the appliance performs only the draining phase.

ⓘ

The appliance empties the water out automatically after approximately 18 hours.

7.7 Temp.

When you select a washing programme, the appliance automatically proposes a default temperature.

Touch this button repeatedly until the desired temperature value appears on the display.

When the display shows the indicators _ _°, the appliance does not heat the water.

7.8 On/Off

Press this button for a few seconds to activate or deactivate the appliance. Two different tunes sound while switching the appliance on or off.

As the Stand-by function automatically deactivates the appliance after several minutes to reduce the energy consumption, you may need to activate the appliance again.

For more details, refer to Stand-by paragraph in Daily Use chapter.

8. PROGRAMMES

8.1 Programme Chart

Programme Default temperature Temperature range	Reference spin speed Spin speed range (rpm)	Maximum load	Programme description (Type of load and level of soiling)
Eco 40-60 **1)**	1200 rpm (1200 - 400)	6 kg	**White cotton and fast-coloured cotton**. Normally soiled items. The energy consumption decreases and the time of the washing programme is extended, ensuring good washing results.
Cottons 40 °C 90 °C - Cold	1200 rpm (1200 - 400)	6 kg	White cotton and coloured cotton. Normal and heavy soil.
Synthetics 30 °C 60 °C - Cold	1200 rpm (1200 - 400)	3 kg	**Synthetic items or mixed fabric items**. Normally soiled items.
Delicates 30 °C 40 °C - Cold	1200 rpm (1200 - 400)	2 kg	**Delicate fabrics such as acrylics, viscose and mixed fabrics requiring gentler washing**. Normally and lightly soiled items.

Programme Default temperature Temperature range	Reference spin speed Spin speed range (rpm)	Maximum load	Programme description (Type of load and level of soiling)
Rapid 14min 30 °C	800 rpm (800 - 400)	1,5 kg	**Synthetic and mixed fabric** items. Lightly soiled items and items to freshen up.
Rinse	1200 rpm (1200 - 400)	6 kg	All fabrics, except woollens and very delicate fabrics. Programme for rinsing and spinning the laundry. The default spin speed is the one used for cotton programmes. Reduce the spin speed accordingly to the type of laundry. If necessary, set the Extra Rinse option to add rinses. With a low spin speed the appliance performs delicate rinses and a short spin.
Spin/Drain	1200 rpm (1200 - 400)	6 kg	**All fabrics, except woollens and delicate fabrics**. To spin the laundry and to drain the water in the drum.
Anti-allergy 60 °C	1200 rpm (1200 - 400)	6 kg	**White cotton items.** This high-performance wash program removes more than 99,99% of bacteria and viruses**2)** keeping the temperature above 60°C throughout the washing phase; an enhanced rinsing phase ensures a proper removal of detergent and micro-organism residues. This program ensures also a proper reduction of pollens/allergenic items.
Downing Jacket 40 °C 60 °C - Cold	800 rpm (800 - 400)	2 kg	Special programme for one **down jackets, synthetic blanket, duvet, bedspread** and so on.
Silk 30 °C	800 rpm (800 - 400)	0,5 kg	Special programme for **silk and mixed synthetic items**.
Wool 40 °C 40 °C - Cold	1200 rpm (1200 - 400)	1 kg	**Machine washable wool, hand washable wool and other fabrics** with «hand washing» care symbol**3)**.
Sport 30 °C 40 °C - Cold	1200 rpm (1200 - 400)	3 kg	**Mixed fabric sportswear**. Lightly soiled items or items to refresh.

Programme Default temperature Temperature range	Reference spin speed Spin speed range (rpm)	Maximum load	Programme description (Type of load and level of soiling)
Outdoor 30 °C 40 °C - Cold	1200 rpm (1200 - 400)	2 kg **4)** 1 kg **5)**	ⓘ Do not use fabric softener and make sure that there is no softener residue in the detergent dispenser. Synthetic sport items. This programme is designed to gently wash modern outdoor sportswear and is also suitable for gym, cycling or jogging clothes or similar. The recommended laundry load is 2 kg. Waterproof, waterproof-breathable and water repellent fabrics. This programme can also be used as a water repellent restoring phase, specifically tailored for treating clothes with a hydrophobic coating. To perform the water repellent restoring phase, proceed as follows: • Pour the washing detergent in the compartment II. • Pour a special water repellency restorer for fabric into the softener compartment of the drawer. • Reduce the laundry load to 1 kg. ⓘ To further improve the water repellent restoring action, dry the laundry in a tumble dryer by setting the Outdoor drying programme (if available and if the garment care label permits tumble drying).

Programme Default temperature Temperature range	Reference spin speed Spin speed range (rpm)	Maximum load	Programme description (Type of load and level of soiling)
Denim 30 °C 40 °C - Cold	800 rpm (1200 - 400)	2 kg	**Special programme for Denim clothing with delicate washing phase to minimize colour fading and marks**. For better care a reduced load size is recommended.

1) **According to Commission Regulation EU 2019/2023 and all new accompanying standards in cooperating markets:** UK Ecodesign for Energy-Related Products and Energy Information Regulations, Ukrainian decree 834/2023, AS/NZS2040 and AS/NZS6400. This programme at 40 °C is able to clean normally soiled cotton laundry declared to be washable at 40 °C or 60 °C, together in the same cycle. The temperature is not indicated and visible, it's set automatically.

ⓘ

For the reached temperature in the laundry, the programme duration and other data, please refer to 'Consumption Values' chapter.
The most efficient programmes in terms of energy consumption are generally those that perform at lower temperatures and longer duration.

2) Tested for Staphylococcus aureus, Enterococcus faecium, Candida albicans, Pseudomonas aeruginosa and MS2 Bacteriophage in external test performed by Swissatest Testmaterialien AG in 2021 (Test Report No. 202120117).

3) During this cycle the drum rotates slowly to ensure a gentle wash. It can seem that the drum doesn't rotate or doesn't rotate properly, but this is normal for this programme.

4) Washing programme.

5) Washing programme and waterproofing phase.

Programme options compatibility

Programme	OPTIONS	Spin	- - -				Prewash	Delay Start	Time Save
Eco 40-60		■		■				■	
Cottons		■	■	■	■	■	■	■	■
Synthetics		■	■	■	■	■	■	■	■
Delicates		■	■	■	■	■		■	
Rapid 14min		■	■	■				■	
Rinse		■	■	■		■		■	
Spin/Drain 1)		■	■					■	
Anti-allergy		■	■	■		■	■	■	

Programme	OPTIONS	Spin	– – –				Prewash	Delay Start	Time Save
Downing Jacket		■	■					■	
Silk		■	■					■	
Wool		■	■	■				■	
Sport		■	■	■		■	■	■	
Outdoor		■	■	■		■		■	
Denim		■	■	■	■	■		■	

1) Set the spin speed. Make sure it is suitable for the type of fabric being washed. If you set the No Spin option then only the drain phase is available.

Suitable detergents for washing programmes

Programme	Universal powder[1)]	Liquid Universal	Liquid for coloureds	Delicates woollens	Special
Eco 40-60	▲	▲	▲	--	--
Cottons	▲	▲	▲	--	--
Synthetics	▲	▲	▲	--	--
Delicates	--	--	--	▲	▲
Rapid 14min	--	▲	▲	--	--
Anti-allergy	▲	▲	--	--	▲
Downing Jacket	--	--	--	▲	▲
Silk	--	--	--	▲	▲
Wool	--	--	--	▲	▲
Sport	--	▲	▲	--	▲
Outdoor	--	--	--	▲	▲
Denim	--	--	▲	▲	▲

1) At temperature higher than 60 °C the use of powder detergent is recommended.

-- = Not recommended ▲ = Recommended

8.2 Woolmark Premium Wool Care - Blue



The wool wash cycle of this machine has been tested and approved by The Woolmark Company for the washing of wool garments labelled as «hand wash» provided that the products are washed according to the instructions on the garment label and those issued by the manufacturer of this washing machine. M1145

9. SETTINGS

9.1 Acoustic signals

This appliance has different acoustic signals, that operate when:

- You activate the appliance (special short tune).
- You deactivate the appliance (special short tune).
- You touch the buttons (click sound).
- You make an invalid selection (3 short sounds).
- The programme is completed (sequence of sounds for about 1 minute).
- The appliance has a malfunction (sequence of short sounds for about 5 minutes).

To **deactivate/activate** the acoustic signals set a one of the programme, touch the Time Save and the Delay Start buttons simultaneously for about 2 seconds. The display shows On/Off

ⓘ

If you deactivate the acoustic signals, they continue to operate when the appliance has a malfunction.

9.2 Child Lock

With this option you can prevent children from playing with the control panel.

To **activate/deactivate** this option, hold down the Spin button until **comes on/goes off** on the display.

The appliance will default to this option after you switch it off.

The Child Lock function may not be available for a few seconds after switching the appliance on.

9.3 Permanent Extra Rinse

With this option you can permanently have an extra rinse when you set a new programme.

- To **activate/deactivate** this option , hold down the Prewash button until relevant indicator **comes on/goes off**.

9.4 Operating Hours Counter

It is possible to visualise the total operating time of the appliance in hours, starting from the first switching on. This value will count operating time of the cycles (does not include pauses, delayed start time). To visualise this value, proceed as follows:

1. Switch the appliance on by pressing On/Off button.
2. Turn the programme knob to the Eco 40-60 programme (1st position clockwise).
3. Press and hold the Time Save and Delay Start buttons for some seconds (within 10 seconds after the switching on. After these 10 seconds, the key combination activates and deactivates the acoustic signals).
4. After 3 seconds the total hours operated by the appliance are shown in the display: e.g. 1276 hours, the display shows the text Hr for 2 seconds, 12 (thousands and

hundreds) for 2 seconds and 76 (tens and units).

If the procedure does not work (due to timeout, wrong programme dial position or wrong keys combination), switch the appliance off and repeat sequence from the beginning.

9.5 Factory Reset

This function allows to restore the factory default options. To **activate** this option follow steps below:

1. Switch the appliance on by pressing On/Off button.
2. Turn the programme knob to the Synthetics programme (3rd position clockwise).
3. Press and hold the Time Save and Delay Start buttons for some seconds (within 10 seconds after the switching on. After these 10 seconds, the key combination activates and deactivates the acoustic signals).
4. The display will show **– – –** for about 5 seconds.

If the procedure does not work (due to timeout, wrong programme dial position or wrong keys combination), switch the appliance off and repeat sequence from the beginning.

10. DAILY USE

⚠ WARNING!
Refer to Safety chapters.

10.1 Activating the appliance

1. Connect the mains plug to the mains socket.
2. Open the water tap.
3. Press the On/Off button to activate the appliance.

10.2 Loading the laundry

1. Open the appliance lid.
2. Push the button **A**.

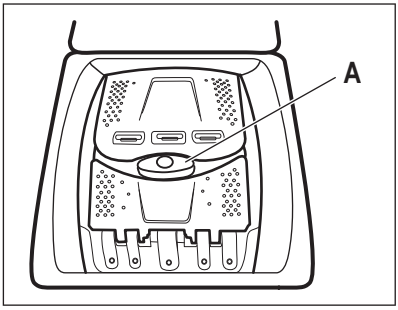

The drum opens automatically.

3. Put the laundry in the drum, one item at a time.
4. Shake the items before you put them in the appliance.
5. Close the drum and the lid.

⚠ CAUTION!
- Make sure not to put too much laundry in the drum.
- Make sure that no laundry stays between the seal and the appliance and that you close the drum correctly.
- Washing heavily oiled, greasy stains or using fragrances perfume could cause damage rubber parts of the appliance.

10.3 Detergent compartments. Using detergent and additives

1. Measure out specified detergents and the fabric conditioner.
2. Put the detergent and the fabric conditioner into the proper compartments.

Always obey the instructions that you find on the packaging of the detergent products.

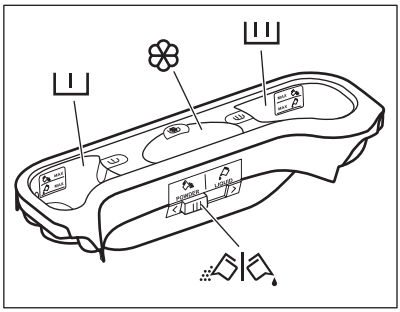

	Detergent compartment for prewash phase. The marks MAX are the maximum levels of the quantity of detergent (powder or liquid).
	Detergent compartment for washing phase. The marks MAX are the maximum levels of the quantity of detergent (powder or liquid).
	Compartment for liquid additives (fabric conditioner, starch). The mark M is the maximum level for the quantity liquid additives.
	Flap for powder or liquid detergent.

10.4 Setting a programme

1. Turn the programme dial to select the desired washing programme.

The indicator of the Start/Pause ▷‖ button flashes.
The display shows an indicative programme duration.

2. To change the temperature and/or the spin speed, touch the related buttons.
3. If desired, set one or more options by touching the related buttons.

ⓘ

If a selection is **not possible** an acoustic signal sounds.

10.5 Additional information about daily use

The SensiCare System load detection
The SensiCare adjusts automatically the programme duration to the laundry in the drum to achieve perfect washing results in the minimum possible time. After about 30 seconds, the water filling starts. The SensiCare detection is carried out with complete washing programmes only and if the programme duration has not been reduced.

Starting a programme
Touch the Start/Pause ▷‖ button to start the programme. The related indicator stops flashing and stays on. The programme starts, the lid is locked. The display shows the indicator 🔒.

Starting a programme with delay start
1.Touch the Delay Start button repeatedly until the display shows the desired delay time.

2. Touch the Start/Pause ▷‖ button. The appliance lid locks and starts the countdown of the delay start. When the countdown is completed, the programme starts automatically.

Interrupting a programme and changing the options.
1.When the programme is running, you can change only some options. Touch the Start/Pause ▷‖ button.

2. Change the options. The given information in the display changes accordingly

3. Touch the Start/Pause ▷‖ again. The washing programme continues.

Cancelling a running programme
- Press the button On/Off button to cancel the programme and to deactivate the appliance. Press again to activate the appliance.
- Rotate the selection knob to the "reset" position activate the appliance • . Wait 2 second. Now you can set a new washing programme.

Draining water out after end of cycle
If you have chosen a programme or an option that does not empty out the water of the last rinse you must remember to drain the water to open the lid.

- Touch button Spin to decrease the spin speed proposed by the appliance
- Press the Start/Pause ▷‖

- When the programme is completed and the lid locked indicator goes off, you can open the lid.
- Press theOn/Off button to deactivate the appliance.

Stand-by function
The Stand-by function automatically deactivates the appliance to reduce the energy consumption.

11. CARE AND CLEANING

⚠ WARNING!
Refer to Safety chapters.

ⓘ
Read the chapter carefully for best maintenance and care.

11.1 Periodic cleaning schedule

Periodic cleaning helps to extend the life of your appliance.

After each cycle, keep the lid and the drum door ajar to get air circulation and dry the humidity inside the appliance: this will prevent mildew and odours.

If the appliance is not used for a long time: close the water tap and unplug the appliance.

Indicative periodic cleaning schedule:

Descaling	Twice a year
Maintenance wash	Once a month
Clean lid seal	Every two months
Clean drum	Every two months
Clean detergent dispenser	Every two months
Clean drain pump filter	Twice a year
Clean the inlet hose and the valve filter	Twice a year

The following paragraphs explain how you should clean each part.

11.2 Removing foreign objects

ⓘ
Make sure that pockets are empty and all loose elements are tied up before running your cycle.

Remove any foreign objects (such as metal clip, buttons, coins, etc) that you may find in the filters and the drum. Refer to "Cleaning the drum", "Cleaning the drain pump" and "Cleaning the inlet hose and the valve filter" paragraphs. Be careful with curtains. Remove the hooks and put the curtains in a washing bag or pillowcase. If necessary, please contact the Authorised Service Centre.

11.3 External cleaning

Clean the appliance with mild soap and warm water only. Fully dry all the surfaces. Do not use a scouring pads or any scratching material.

⚠ CAUTION!
Do not use alcohol, solvents or chemical products.

⚠ CAUTION!
Do not clean the metal surfaces with chlorine-based detergent.

11.4 Descaling

ⓘ
If the water in your area is hard or medium hard, we recommend that you use a water softener for washing machines.
The water is hard or medium hard when the hardness exceeds 8dH.

Regularly examine the drum to check for limescale.

Regular detergents already contain water softening agents, but we recommend to run a cycle with an empty drum and a descaling product.

ⓘ

Always follow the instructions that you find on the packaging of the product.

11.5 Maintenance wash

The repeated and prolonged use of low temperature programmes can cause detergent deposits, fluff residues, bacterial growth inside the drum and the tub. This could generate bad odours and mildew. To eliminate these deposits and clean the inner part of the appliance, run a maintenance wash regularly (at least once a month).

ⓘ

Refer to "Cleaning the drum" paragraph.

11.6 Cleaning the drum

Regularly examine the drum to prevent rust forming.

Clean the drum with special products for stainless steel.

ⓘ

Always follow the instructions that you find on the packaging of the product.

For a thorough clean:

- Remove all laundry from the drum.
- Run a Cottons programme with the highest temperature. Add a small quantity of powder detergent into the empty drum, in order to rinse out any left residues.

11.7 Lid seal

Regularly examine the seal and remove all objects from the inner part. Clean it when needed, using ammonia cream cleanser agent without scratching the seal surface.

ⓘ

Always obey the instructions that you find on the packaging of the product.

11.8 Cleaning the detergent dispenser

To prevent possible deposits of dried detergent or clotted fabric softener and/or formation of mould in the detergent dispenser, every two months carry out the following cleaning procedure how explained in the following diagrams:

1

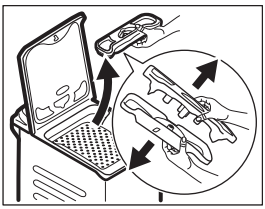

2

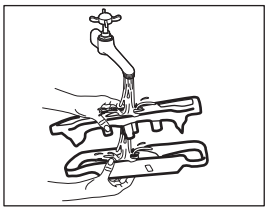

3

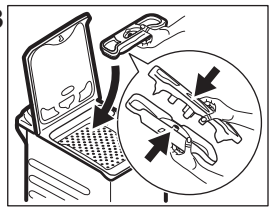

11.9 Cleaning the drain pomp filter

Regularly check the drain pump filter and make sure that it is clean.

- Disconnect the mains plug from the mains socket.
- Do not clean the pump if the water in the appliance is hot. Wait until the water cools down .
- Do not remove the filter while the appliance operates.
- Unscrew the filter slowly and gently until the water stops flowing out. After water has been drained, filter can be unscrewed fully.

Clean the drain pump if:

- The appliance does not drain the water.
- The drum does not turn.
- The appliance makes an unusual noise because of the blockage of the drain pump.
- The display shows the alarm code E20 .

Proceed as described in following diagrams to clean the pump filter:

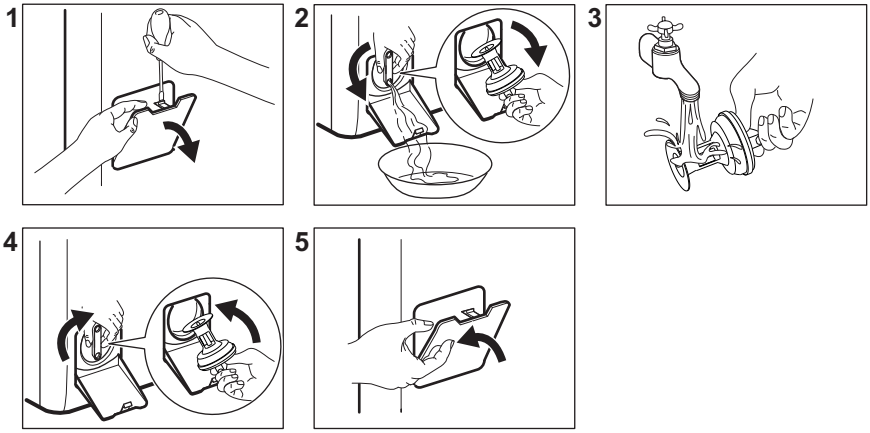

Always keep a rag nearby to dry up any water spillages when removing the filter.

11.10 Cleaning the inlet hose and the valve filter

It is recommended to clean both the filters of the inlet hose and valve twice a year to remove any deposit, collected over the time. Proceed as described in following diagrams to clean filters:

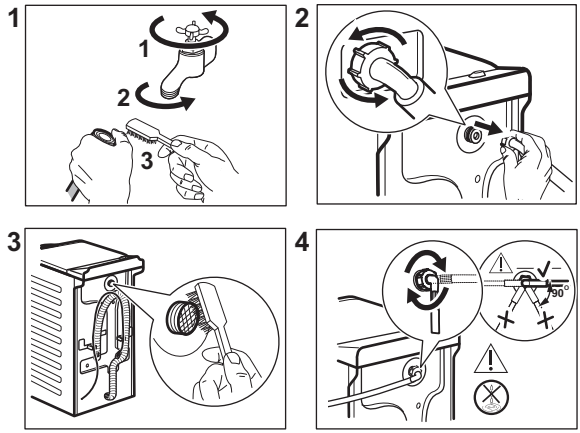

11.11 Emergency drain

If the appliance cannot drain the water, carry out the same procedure, described in ' Cleaning the drain pump filter' paragraph. If necessary, clean the pump.

When you drain the water with the emergency drain procedure, you must activate the drain system again:

1. Put 2 litres of water in the main wash compartment of the detergent dispenser.
2. Start the programme to drain the water.

11.12 Frost precautions

If the appliance is installed in an area where the temperature can reach values around 0° C or drop below, remove the remaining water from the inlet hose and the drain pump.

1. Disconnect the mains plug from the mains socket.
2. Close the water tap.
3. Put the two ends of the inlet hose in a container and let the water flow out of the hose.
4. Empty the drain pump. Refer to the emergency drain procedure.
5. When the drain pump is empty, install the inlet hose again.

⚠ WARNING!

Make sure that the temperature is higher than 0 °C before you use the appliance again.
The manufacturer is not responsible for damages caused by low temperatures.

12. CONSUMPTION VALUES

12.1 Comment

ⓘ

The QR code on the energy label supplied with the appliance provides a web link to the information related to the performance of the appliance in the EU EPREL database. Keep the energy label for reference together with the user manual and all other documents provided with this appliance.
It is also possible to find the same information in EPREL using the link **https://eprel.ec.europa.eu** and the model name and product number that you find on the rating plate of the appliance.

ⓘ

Values and programme duration may differ depending on different conditions (e.g. room temperature, water temperature and pressure, load size and type of laundry, supply voltage) and also if you change the default setting of a programme.

12.2 According to Commission Regulation Eu 2019/2023 and all new accompanying standards in cooperating markets (*)

Eco 40-60 programme	kg	kWh	Litres	hh:mm	% 1)	°C	rpm 2)
Full load	6	0.940	47.0	3:17	53.00	47	1151
Half load	3	0.518	37.0	2:35	53.00	39	1151
Quarter load	1,5	0.260	29.0	2:35	55.00	25	1151

1) Remaining moisture at the end of the spinning phase. The higher is the spin speed, the higher is the noise and the lower is the remaining moisture.
2) Maximum spin speed.

12.3 Common programmes

ⓘ

These values are indicative only.

Programme	kg	kWh	Litres	hh:mm	% 1)	°C	rpm2)
Cottons3) 90°C	6	2.60	85.0	3:25	53.00	85	1200
Cottons 60°C	6	1.85	85.0	3:25	53.00	55	1200
Cottons4) 20°C	6	0.40	85.0	2:45	53.00	20	1200
Synthetics 40°C	3	0.65	55.0	2:10	35.00	40	1200
Delicates5) 30°C	2	0.35	50.0	1:00	35.00	30	1200
Wool 30°C	1	0.20	35.0	1:10	30.00	30	1200

(*) UK Ecodesign for Energy-Related Products and Energy Information Regulations; Ukrainian decree 834/2023; AS/NZS2040 and AS/NZS6400

The temperatures and the loads are set automatically and may not visible for all models.

1) Remaining moisture at the end of the spinning phase. The higher is the spin speed, the higher is the noise and the lower is the remaining moisture.

2) Reference indicator of the spin speed.

3) Suitable for washing heavily soiled textiles.

4) Suitable for washing lightly soiled cottons, synthetic and mixed fabrics.

5) It also performs as quick washing cycle for lightly soiled laundry.

Off (W)	Stand-by (W)	Delay start (W)
0.48	0.48	4.00

Time to Off/Standby mode is 15 minutes maximum.

13. QUICK GUIDE

13.1 Daily use

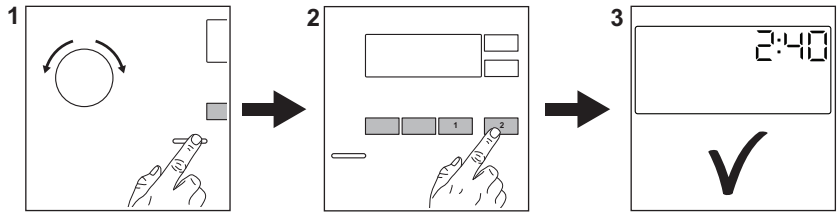

Connect the mains plug to the mains socket.

Open the water tap.

Load the laundry.

Pour the detergent and other treatments in the proper compartment of the detergent dispenser.

1. Push the **On/Off** button to turn the appliance on. Turn the programme dial to set the desired programme.
2. Set the desired options (1) by means of the corresponding touch buttons. To start the programme, touch the **Start/Pause** ▷‖ (2) button.
3. The appliance starts.

At the end of the programme, remove the laundry.

Push the **On/Off** button to turn the appliance off.

13.2 Care and cleaning

Periodic cleaning schedule will helps to extend the life of your appliance.

After each cycle, keep the lid slightly ajar to get air circulation and dry the humidity inside the appliance: this will prevent mildew and odours.

If the appliance is not used for a long time: close the water tap and unplug the appliance. After that we also recommend cleaning all parts.

Descaling	Twice a year
Maintenance wash	Once a month
Clean lid seal	Every two months
Clean drum	Every two months
Clean detergent dispenser	Every two months
Clean drain pump filter	Twice a year
Clean the inlet hose and the valve filter	Twice a year

Keep clear the plastic parts, especially near the detergent drawer area, remove excess spillage. Regularly examine the drum to check for limescale. We recommend to run a cycle with empty drum and a descaling product occasionally.

The following paragraphs explain how you should clean some part.

Removing foreign objects

ⓘ

Make sure that pockets are empty and all loose elements are tied up before running your cycle.

Remove any foreign objects (such as metal clip, buttons, coins, etc) that you may find in the filters and the drum. If necessary, please contact the Authorised Service Centre.

Cleaning the drain pump filter

Clean the filter regularly and, especially, if the alarm code E20 appears on the display.

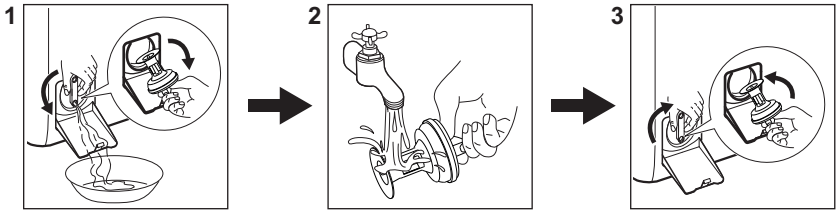

13.3 Programmes

Programmes	Load	Product description
Eco 40-60 1)	6 kg	**White cotton and coloured cotton**. Normally, heavily and lightly soiled items.

Programmes	Load	Product description
Cottons	6 kg	White cotton and coloured cotton.
Synthetics	3 kg	Synthetic items or mixed fabric items.
Delicates	2 kg	Delicate fabrics such as acrylics, viscose, polyester items.
Rapid 14min	1,5 kg	Cotton and synthetic lightly soiled items or once worn items.
Rinse	6 kg	All fabrics, except woollens and very delicate fabrics. Programme for rinsing and spinning.
Spin/Drain	6 kg	All fabrics, except woollens and very delicate fabrics. Programme for spinning and draining the water.
Anti-allergy	6 kg	White cotton items. This programme helps to remove germs and bacteria.
Downing Jacket	2 kg	Single synthetic blanket, padded clothes, duvets, down jackets.
Silk	0,5 kg	Special programme for silk and mixed synthetic items.
Wool	1 kg	Machine washable wool, hand washable wool and delicates.
Sport	3 kg	Sportswear.
Outdoor	2 kg **2)** 1 kg **3)**	Modern outdoor sporting garments.
Denim	2 kg	Denim clothing.

1) According to Commission Regulation EU 2019/2023 and all new accompanying standards in cooperating markets: UK Ecodesign for Energy-Related Products and Energy Information Regulations, Ukrainian decree 834/2023, AS/NZS2040 and AS/NZS6400. This programme at 40 °C is able to clean normally soiled cotton laundry declared to be washable at 40 °C or 60 °C, together in the same cycle. The temperature is not indicated and visible, it's set automatically.

For the reached temperature in the laundry, the programme duration and other data, please refer to 'Consumption Values' chapter.
The most efficient programmes in terms of energy consumption are generally those that perform at lower temperatures and longer duration.

2) Washing programme.

3) Washing programme and waterproofing phase.

Loading the appliance to the **maximum capacity indicated for each programmes** **helps to reduce energy and water consumption**.

Suitable detergents for washing programmes

Programme	Universal powder[1)]	Liquid Universal	Liquid for coloureds	Delicates woollens	Special
Eco 40-60	▲	▲	▲	--	--
Cottons	▲	▲	▲	--	--
Synthetics	▲	▲	▲	--	--
Delicates	--	--	--	▲	▲
Rapid 14min	--	▲	▲	--	--
Anti-allergy	▲	▲	--	--	▲
Downing Jacket	--	--	--	▲	▲
Silk	--	--	--	▲	▲
Wool	--	--	--	▲	▲
Sport	--	▲	▲	--	▲
Outdoor	--	--	--	▲	▲
Denim	--	--	▲	▲	▲

1) At temperature higher than 60 °C the use of powder detergent is recommended.

-- = Not recommended ▲ = Recommended

13.4 Detergent type and quantity.

- Use only detergents and other treatments specially made for washing machines. First, follow these generic rules:
  - powder detergents (also tablets and single-dose detergents) for all types of fabric, excluding delicate. Prefer powder detergents containing bleach for whites and laundry sanitization,
  - liquid detergents (also single-dose detergents), preferably for low temperature wash programmes (60 °C max) for all types of fabric, or special ones for woollens only.
- Do not mix different types of detergents.
- Use less detergent if:
  - you are washing a small load,
  - the laundry is lightly soiled,
  - there is large amounts of foam during washing.
- When using detergent tabs or pods, always put them inside the drum, not in the detergent dispenser and follow the manufacturer's recommendations.

Insufficient detergent may cause:
- unsatisfactory washing results,
- the wash load to turn grey,
- greasy clothes,
- mould in the appliance.

Excessive detergent may cause:
- sudsing,
- reduced washing effect,
- inadequate rinsing,
- a greater impact for the environment.

14. ALARM CODES AND POSSIBLE FAILURES

The appliance does not start or it stops during operation. First try to find a solution to the problem (refer to the tables).

> ⚠ **WARNING!**
>
> Deactivate the appliance before carrying out any check.

Problem	Possible solution
E10 The appliance does not fill with water properly.	• Make sure that the water tap is open. • Make sure that the pressure of the water supply is not too low. For this information, contact your local water authority. • Make sure that the water tap is not clogged. • Make sure that the inlet hose has no kinks, damages or bends. • Make sure that the connection of the water inlet hose is correct. • Make sure that the filter of the inlet hose and the filter of the valve are not clogged.
E20 The appliance does not drain the water.	• Make sure that the sink spigot is not clogged. • Make sure that the drain hose has no kinks or bends. • Make sure that the drain filter is not clogged. Clean the filter, if necessary. • Make sure that the connection of the drain hose is correct. • Set the drain programme if you set a programme without drain phase. • Set the drain programme if you set an option which ends with water in the tub.
E91 Internal fail. No communication between electronic elements of the appliance.	• The programme was not finished properly or the appliance stopped too early. Switch the appliance off and on again. • If the alarm code appears again, contact the Authorised Service Centre.
EA0 The appliance drum doors are open or not closed correctly.	• Make sure that drum doors are properly closed.
EH0 The mains supply is unstable.	• Wait until mains supply is stable.
EF0 The anti-flood device is on.	• Disconnect the appliance and close the water tap. Contact the Authorised Service Centre.
If the problem persists, contact the Authorised Service Centre. The necessary data for the service centre are on the rating plate	
*Some alarm codes may not occur. Subject to change without notice.	

In case of different problem with the washing machine check the table below for possible solutions.

Potential failures	Possible solution
The programme does not start.	• Make sure that the mains plug is connected to the mains socket. • Make sure that the appliance lid and drum door are closed. • Make sure that there is no damaged fuse in the fuse box. • Make sure that the Start/Pause ▷‖ has been touched. • If the delay start is set, cancel the setting or wait for the end of countdown. • Deactivate the Child Lock function if it is on. • Check the position of the knob on the selected programme.
The appliance fills with water and drains immediately.	• Make sure that the drain hose is in the correct position. The hose may be positioned too low. Refer to "Installation instruction".
The spin phase does not operate or the washing cycle lasts longer than usual.	• Set the spin programme. • Make sure that the drain filter is not clogged. Clean the filter, if necessary. Refer to "Care and cleaning". • Adjust manually the items in the tub and start the spin phase again. This problem may be caused by balance problems.
There is water on the floor.	• Make sure that the couplings of the water hoses are tight and there is not water leakages. • Make sure that the water inlet hose and the drain hose have no damages. • Make sure you use the correct detergent and the correct quantity of it.
You cannot open the appliance lid.	• Make sure that a washing programme that ends with water in tub, has not been selected. • Make sure that the washing programme is finished. • Set the drain or the spin programme if there is water in the drum. • Make sure that the appliance receives electrical power. • This problem may be caused by a failure of the appliance. Contact the Authorised Service Centre.
The appliance makes an unusual noise and vibrates.	• Make sure the levelling of the appliance is correct. Refer to "Installation instruction". • Make sure that the packaging and/or the transit bolts are removed. Refer to "Installation instruction". • Add more laundry in the drum. The load may be too small.
The programme duration increases or decreases during programme execution.	• The SensiCare is able to adjust the programme duration according to the type and the laundry load size. Refer to "The SensiCare load detection" in "Daily Use" chapter.
The washing results are not satisfactory.	• Increase the detergent quantity or use a different detergent. • Use special products to remove the stubborn stains before you wash the laundry. • Make sure that you set the correct temperature. • Decrease the laundry load.
Too much foam in the drum during the washing cycle.	• Reduce the quantity of detergent or the number of tablets or single-dose detergents.

Potential failures	Possible solution
After the washing cycle, there are some detergent residues in the dispenser drawer.	• Make sure that the flap is in the correct position (if available on detergent dispenser). • Make sure you have used the detergent dispenser according the indications given in this user manual.

15. ENVIRONMENTAL CONCERNS

Recycle materials with the symbol ♺. Put the packaging in relevant containers to recycle it. Help protect the environment and human health by recycling waste of electrical and electronic appliances. Do not dispose of appliances marked with the symbol with the household waste. Return the product to your local recycling facility or contact your municipal office.

Tervetuloa Electroluxiin! Kiitos, että olet valinnut tämän laitteen.



Vähennämme paperin käyttöä suojellaksemme ympäristöä. Täydelliset ohjekirjat ovat saatavilla verkossa. Täydellinen ohjekirja on saatavilla osoitteessa **electrolux.com/manuals**



Voit tarkastella käyttöön liittyviä neuvoja, esitteitä, vianmääritysohjeita sekä huolto- ja korjausohjeita osoitteessa **electrolux.com/support**



Osta lisävarusteita, tarvikkeita ja alkuperäisiä varaosia laitteeseesi osoitteessa **electrolux.com/shop**

Oikeus muutoksiin pidätetään.

SISÄLTÖ

1. TURVALLISUUSTIEDOT....63
2. TURVALLISUUSOHJEET....65
3. TUOTTEEN KUVAUS....67
4. TEKNISET TIEDOT....68
5. ASENNUS....68
6. KÄYTTÖPANEELI....71
7. NÄPPÄIMET JA PAINIKKEET....72
8. OHJELMAT....74
9. ASETUKSET....78
10. PÄIVITTÄINEN KÄYTTÖ....79
11. HUOLTO JA PUHDISTUS....81
12. KULUTUSARVOT....85
13. PIKAOHJE....86
14. HÄLYTYSKOODIT JA MAHDOLLISET TOIMINTAHÄIRIÖT....90
15. YMPÄRISTÖNSUOJELUNÄKÖKOHTIA....92

1. ⚠ TURVALLISUUSTIEDOT



Lue tämän laitteen mukana toimitetut ohjeet huolella ennen laitteen asennusta ja käyttöönottoa. Valmistaja ei ole vastuussa väärästä asennuksesta tai käytöstä johtuvista vammoista tai vaurioista. Säilytä ohjeet aina turvallisessa ja helposti saatavilla olevassa paikassa myöhempää käyttöä varten.

1.1 Lasten ja taitamattomien henkilöiden turvallisuus

- 8-vuotiaat ja sitä vanhemmat lapset sekä henkilöt, joilla on fyysisiä, aisteihin liittyviä tai henkisiä rajoitteita tai

puutteellinen kokemus tai tuntemus, voivat käyttää tätä laitetta vain, jos heitä valvotaan tai ohjataan laitteen turvallisessa käytössä ja jos he ymmärtävät käyttöön liittyvät vaarat.
- Tuote on pidettävä 3–8-vuotiaiden lasten ja erittäin laajoista ja monimutkaisista toiminnallisista rajoitteista kärsivien henkilöiden ulottumattomissa, ellei heitä valvota jatkuvasti.
- Alle 3-vuotiaat lapset tulee pitää kaukana laitteesta, ellei heitä valvota jatkuvasti.
- Lapsia on valvottava, etteivät he ryhdy leikkimään laitteella.
- Kaikki pakkaukset tulee pitää lasten ulottumattomissa ja hävittää asianmukaisesti.
- Pidä pesuaineet lasten ulottumattomissa.
- Pidä lapset ja kotieläimet poissa laitteen luota silloin, kun laitteen luukku on auki.
- Jos laitteessa on lapsilukko, sitä on käytettävä.
- Lapset eivät saa puhdistaa laitetta tai suorittaa siihen kohdistuvia käyttäjän huoltotoimenpiteitä ilman valvontaa.

1.2 Yleinen turvallisuus

- Tämä laite on tarkoitettu ainoastaan kotitaloustyyppisen, konepesuun sopivan pyykin pesemiseen.
- Tämä laite on suunniteltu yhden kotitalouden kotitalouskäyttöön sisätiloissa.
- Tätä laitetta voidaan käyttää toimistoissa, hotellihuoneissa, aamiaismajoituspaikoissa, maatilamajoituspaikoissa ja muissa samantyyppisissä majoitustiloissa, joissa kyseinen käyttö ei ylitä (keskimääräisiä) kotitalouskäytön tasoja.
- Älä muuta laitteen teknisiä ominaisuuksia.
- Laitteen enimmäispyykkikuorma on 6 kg. Ohjelmien enimmäistäyttömäärää ei saa ylittää (ks. kappale “Ohjelmat”).
- Tulovesipisteestä tulevan veden paineen tulee olla poistotien liittimessä välillä 0,5 bar (0,05 MPa) ja 10 bar (1,0 MPa).

- Pohjan tuuletusaukot eivät saa olla maton tai muun lattiapäällysteen peitossa.
- Laite tulee liittää vesijohtoverkkoliitäntään käyttämällä tuotteen mukana toimitettuja tai muita valtuutetun huoltopalvelun toimittamia uusia letkusarjoja.
- Vanhaa letkustoa ei saa käyttää.
- Jos virtajohto vaurioituu, sen saa vaihtaa vain valmistaja, valtuutettu huoltoliike tai vastaava ammattitaitoinen henkilö, jotta vältytään sähkövaaroilta.
- Kytke laite pois päältä ja irrota pistoke pistorasiasta, ennen kuin aloitat huoltotoimet.
- Älä käytä korkeapainevesisuihkuja ja/tai höyryä laitteen puhdistamiseen.
- Puhdista laite kostealla liinalla. Käytä ainoastaan neutraaleja pesuaineita. Älä käytä hankaavia tuotteita, hankaavia sieniä, liuotteita tai metalliesineitä.

2. TURVALLISUUSOHJEET

2.1 Asennus

ⓘ

Asennuksessa on noudatettava asiaankuuluvia paikallisia määräyksiä.

- Poista kaikki pakkausmateriaalit ja kuljetuspultit, mukaan lukien kumiholkki välilevyllä.
- Säilytä kuljetuspultit varmassa paikassa. Jos laitetta halutaan siirtää tulevaisuudessa, kuljetuspultit tulee asentaa takaisin rummun lukitsemiseksi ja sisäisten vaurioiden välttämiseksi.
- Siirrä laitetta aina varoen, sillä se on raskas. Käytä aina suojakäsineitä ja suojaavia jalkineita.
- Noudata koneen mukana toimitettuja asennusohjeita.
- Vaurioitunutta laitetta ei saa asentaa tai käyttää.
- Älä asenna tai käytä laitetta tilassa, jossa se voi altistua alle 0 °C lämpötilalle tai sääolosuhteille.
- Varmista, että laitteen asennuspaikan lattia on tasainen, vakaa, lämmönkestävä ja puhdas.
- Varmista riittävä ilmankierto laitteen ja lattian välissä.
- Kun laite on asetettu lopulliseen asennuspaikkaan, tarkista, että se on oikein tasapainossa vesivaakaa käyttäen. Säädä tarvittaessa laitteen säätöjalkoja.
- Laitetta ei saa asentaa suoraan lattiaviemärin päälle.
- Laite tulee suojata vesiroiskeilta ja liialliselta kosteudelta.
- Älä asenna laitetta paikkaan, jossa laitteen kantta ei voida avata kokonaan.
- Älä aseta suljettua astiaa laitteen alapuolelle mahdollisten vesivuotojen varalta. Ota yhteyttä valtuutettuun huoltoliikkeeseen tarkistaaksesi, mitä lisävarusteita voidaan käyttää.

2.2 Sähkökytkentä

⚠ **VAROITUS!**

Tulipalon ja sähköiskun vaara.

- VAROITUS: Tämä laite on tarkoitettu asennettavaksi/liitettäväksi rakennuksen maadoitusliitäntään.
- Käytä aina asianmukaisesti asennettua sähköiskusuojattua pistorasiaa.
- Varmista, että arvokilvessä olevat parametrit ovat verkkovirtalähteen sähköarvojen mukaisia.
- Älä käytä monipistokesovittimia ja jatkojohtoja.
- Varmista, ettei virtajohto tai kaapeli vahingoitu. Jos virtajohto on vaihdettava, sen saa tehdä vain valtuutettu huoltoliike.
- Kytke verkkopistoke verkkopistorasiaan vasta asennuksen lopuksi. Varmista, että verkkopistoke on ulottuvilla laitteen asennuksen jälkeen.
- Älä kosketa virtajohtoa tai pistorasiaa märin käsin.
- Älä irrota pistoketta pistorasiasta virtajohdosta vetämällä. Vedä aina verkkopistokkeesta.

2.3 Vesiliitäntä

- Tuloveden lämpötila ei saa ylittää 25 °C.
- Älä vaurioita vesiletkuja.
- Ennen uusien putkien liittämistä, kun putkia ei ole käytetty pitkään aikaan, korjaustöiden jälkeen tai kun uusia laitteita (vesimittarit, jne.) on asennettu, anna veden virrata, kunnes se on puhdasta ja kirkasta.
- Tarkista ensimmäisen käyttökerran aikana ja sen jälkeen, ettei laitteessa ole näkyviä merkkejä vesivuodoista.
- Älä käytä jatkoletkua, jos vedenottoletku on liian lyhyt. Ota yhteyttä valtuutettuun huoltoliikkeeseen vedenottoletkun vaihtoa varten.
- Laitteen pakkauksestaan ottamisen yhteydessä tyhjennysletkusta saattaa tulla vettä. Tämä johtuu tehtaalla vedellä suoritetuista laitetesteistä.
- Voit pidentää tyhjennysletkua siten, että letkun pituus on enintään 400 cm. Ole yhteydessä valtuutettuun huoltokeskukseen muunlaisen tyhjennysletkun ja jatkeen suhteen.
- Varmista, että vesihana on ulottuvilla laitteen asennuksen jälkeen.
- Sulje vesihana jokaisen laitteen käyttökerran jälkeen.

2.4 Valitse

⚠ VAROITUS!

Virheellinen käyttö voi aiheuttaa henkilövahinkoja, sähköiskuja, tulipaloja, palovammoja tai laitteen vaurioitumisen.

- Noudata pesuainepakkaukseen merkittyjä turvallisuusohjeita.
- Älä aseta helposti syttyviä tuotteita tai helposti syttyvien aineiden kanssa kosketuksissa olleita tuotteita laitteeseen, laitteen päälle tai sen lähelle.
- Älä pese tekstiilejä, joissa on runsaasti öljyä, rasvaa tai muita rasvaisia aineita. Se voi vahingoittaa laitteen kumiosia. Esipese tällaiset tekstiilit käsin ennen niiden pesemistä koneessa.
- Älä käytä pyykkituoksuja, jotta laitteen muovi- ja kumiosat eivät vaurioituisi.
- Varmista, että kaikki metalliosat on poistettu pyykistä.

2.5 Huolto

- Laitteen korjaukseen liittyvissä asioissa tulee ottaa yhteyttä valtuutettuun huoltoliikkeeseen. Ainoastaan alkuperäisiä varaosia saa käyttää.
- Huomioithan, että itse suoritetut tai muut kuin ammattilaisen suorittamat korjaukset voivat aiheuttaa vaaratilanteita ja mitätöidä takuun.
- Seuraavat varaosat ovat saatavilla vähintään 10 vuoden ajan mallin tuotannon lopettamisesta: moottori ja moottorin harjat, moottorin ja rummun välinen voimansiirto, pumput, iskunvaimentimet ja jouset, pesurumpu, rummun ristikko ja vastaavat kuulalaakerit, lämmittimet ja lämpövastukset, mukaan lukien lämpöpumput, putket ja vastaavat laitteistot, kuten letkut, venttiilit, suodattimet ja Aquastop-järjestelmät, piirilevyt, elektroniset näytöt, painekytkimet, termostaatit ja anturit, ohjelmistot ja laiteohjelmistot, nollausohjelmisto mukaan lukien, luukku, luukun saranat ja tiivisteet, muut tiivisteet, luukun lukitus, muoviset lisäosat (esim. pesuainelokerot). Aika voi olla maassasi pidempi. Lisätietoja saat verkkosivustoltamme.

- Huomaa, että jotkin näistä varaosista ovat saatavilla ainoastaan ammattilaiskorjaajille ja kaikki varaosat eivät välttämättä koske kaikkia malleja.
- Lisätietoa tämän tuotteen sisällä olevista lampuista sekä erikseen myytävistä varalampuista: Kyseiset lamput on suunniteltu kestämään kodinkoneiden vaativia fyysisiä olosuhteita (esim. lämpötila, tärinä, kosteus) tai ne on tarkoitettu antamaan tietoa laitteen toimintatilasta. Niitä ei ole tarkoitettu muihin käyttötarkoituksiin eivätkä ne sovi huoneiden valaisemiseen.

2.6 Hävittäminen

> ⚠ **VAROITUS!**
>
> Loukkaantumisen tai tukehtumisen vaara.

- Irrota laite sähköverkosta ja vedenjakelusta.
- Leikkaa virtajohto poikki aivan laitteen sivulta ja hävitä se.
- Poista luukun lukitus, jotta lapset ja eläimet eivät voisi jäädä kiinni rummun sisälle.
- Hävitä laite paikallisten kotitalouksien sähkö- ja elektroniikkalaiteromua (WEEE) koskevien määräyksien mukaisesti.

3. TUOTTEEN KUVAUS

3.1 Laitteen kuvaus

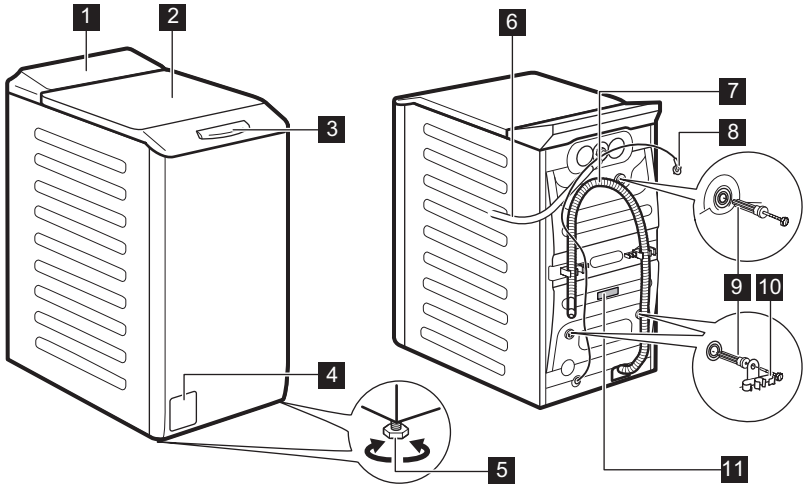

1 Käyttöpaneeli
2 Kansi
3 Kannen kahva
4 Tyhjennyspumpun sihti
5 Säätöjalat laitteen tasapainotukseen
6 Vedenottoletku
7 Tyhjennysletku
8 Virtajohto
9 Kuljetuspultit
10 Letkutuki

11 Arvokilpi

Tiedot tuotteen rekisteröintiä varten.

Arvokilven merkinnät:
(**A**) mallin nimi, (**B**) tuotenumero, (**C**) sähköluokitukset, (**D**) sarjanumero, (**E**) valmistusversio.

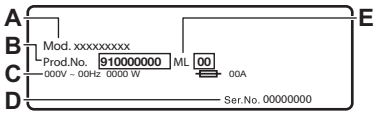

Info-merkki kertoo seuraavat asiat:
A) mallin nimi, (**B**) tuotenumero, (**C**) sarjanumero.

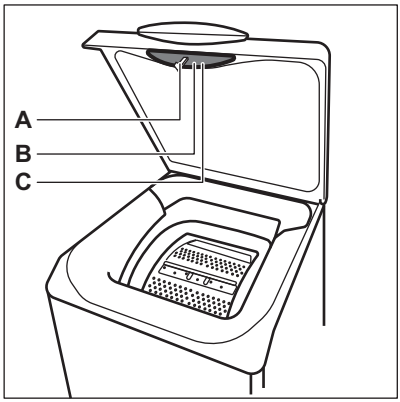

4. TEKNISET TIEDOT

Mitat	Leveys/korkeus/kokonaissyvyys	39,7 cm /90,8 cm /59,9 cm
Sähkökytkentä	Jännite Kokonaisvirta Sulake Taajuus	230 V 2200 W 10 A 50 Hz
Suojaustaso kiinteiden hiukkasten ja kosteuden sisääntulon estämisessä, jonka suojapeite varmistaa, lukuun ottamatta niitä kohtia, joissa pienjännitelaitteilla ei ole mitään kosteussuojaa		IPX4
Vedenpaine	Vähimmäistaso Enimmäistaso	0,5 baaria (0,05 MPa) 10 baaria (1,0 MPa)
Vedensyöttö **1)**		Kylmä vesi
Enimmäiskuorma	Cotton (Puuvilla)	6 kg

1) Liitä vedenottoletkut hanaan, jossa on 3/4" kierteitys.

5. ASENNUS

⚠ **VAROITUS!**
Lue turvallisuutta koskevat luvut.

5.1 Pakkauksesta purkaminen ja sijoittelu

Pakkauksesta purkamisen ja paikoilleen asettamisen kaavio seuraavissa kaavioissa:

1.

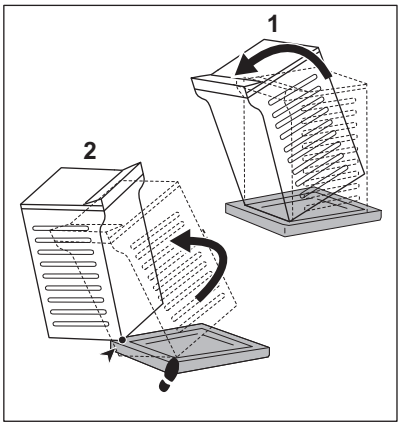

2.

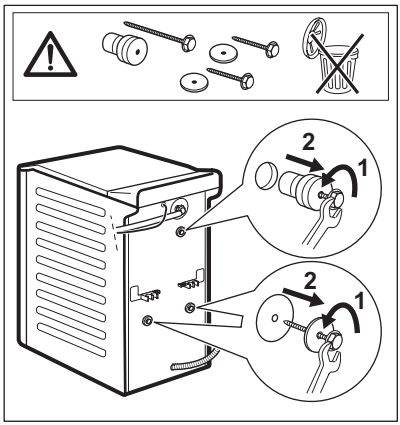

3.

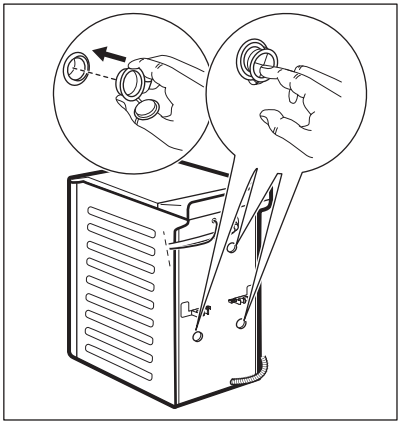

4.

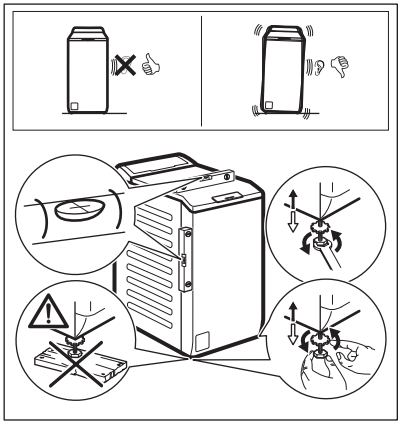

⚠ VAROITUS!

Säädä laite oikein estääksesi laitteen tärinän, melun ja liikkeen, kun se on käynnissä. Älä aseta pahvinpaloja, puuta tai vastaavia materiaaleja laitteen jalkojen alle laitteen vakauttamiseksi. Varmista, etteivät matot estä ilmankiertoa laitteen alapuolella. Varmista, ettei laite kosketa seinään tai muihin kalusteisiin.

ⓘ

Pakkausmateriaalit ja kuljetustuet kannattaa säilyttää siltä varalta, että laitetta joudutaan kuljettamaan uudelleen.

5.2 Tuloletku

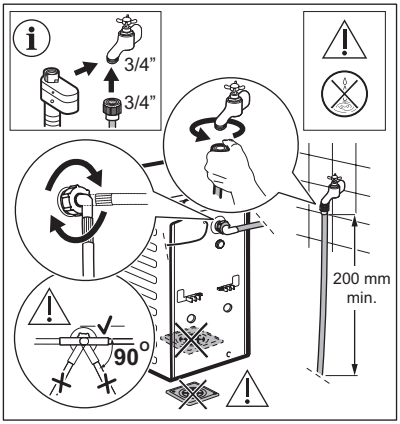

Laitteen mukana toimitettavat lisävarusteet voivat vaihdella mallista riippuen.

Varmista, ettei letkuissa ole vaurioita ja etteivät liitännät vuoda. Älä käytä jatkoletkua, jos tuloletku on liian lyhyt. Ota yhteyttä valtuutettuun huoltoliikkeeseen saadaksesi tietoa tuloletkun vaihtamisesta.

⚠ VAROITUS!

Sivuttaisvoiman vähentämiseksi jätä vähintään 200 mm:n suora letkuosuus hanaliitoksen alapuolella.

Joissakin malleissa voi olla veden tuloletku, jossa on vedenrajoitin. Se estää luonnollisesta ikääntymisestä johtuvan letkun vuotamisen.
Ikkunassa oleva sektori osoittaa tämän vian. Jos näin tapahtuu, sulje vesihana ja ota yhteys valtuutettuun huoltoliikkeeseen letkun vaihtamiseksi.

Varaosia voidaan muuttaa ilman erillistä ilmoitusta. Osta varusteita valtuutetulta jälleenmyyjältä.

5.3 Vedenpoisto

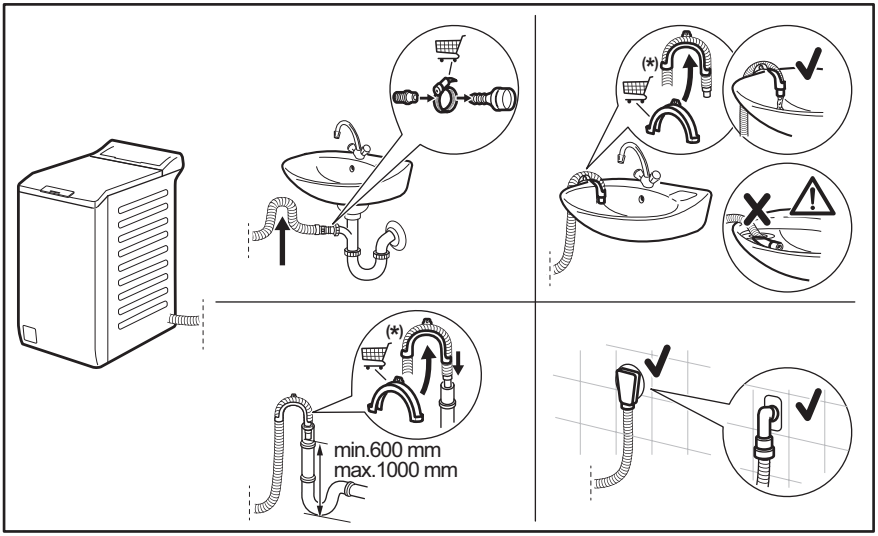

ⓘ

Voi muuttua ilman erillistä ilmoitusta.

Tyhjennysletkun on oltava vähintään 600 mm ja enintään 1000 mm korkeudella. Tyhjennysletkun maksimipituus 4000mm. Ole yhteydessä valtuutettuun huoltoliikkeeseen muunlaisen tyhjennysletkun ja jatkeen suhteen.

5.4 Sähkökytkentä

Kytke verkkopistoke verkkopistorasiaan vasta asennuksen lopuksi.

Vaaditut sähköarvot on merkitty arvokilpeen sekä esitetty ”Tekniset tiedot” -luvussa. Varmista, että ne ovat yhteensopivia käytetyn verkkovirtalähteen kanssa.

Tarkista, että kotitaloudessa tapahtuva sähköasennus kestää vaaditun enimmäiskuorman, ottaen huomioon myös kaikki muut mahdollisesti käytössä olevat laitteet.

Laite tulee kytkeä maadoitettuun pistorasiaan.

Kun laite on asennettu paikalleen, virtajohdon on oltava helppopääsyisessä paikassa.

Ota yhteyttä valtuutettuun huoltoliikkeeseen sähkötöiden suorittamiseksi asennuksen yhteydessä.

Valmistaja ei ota mitään vastuuta vahingoista tai loukkaantumisista, jotka johtuvat turvatoimien noudattamatta jättämisestä.

6. KÄYTTÖPANEELI

6.1 Käyttöpaneelin kuvaus

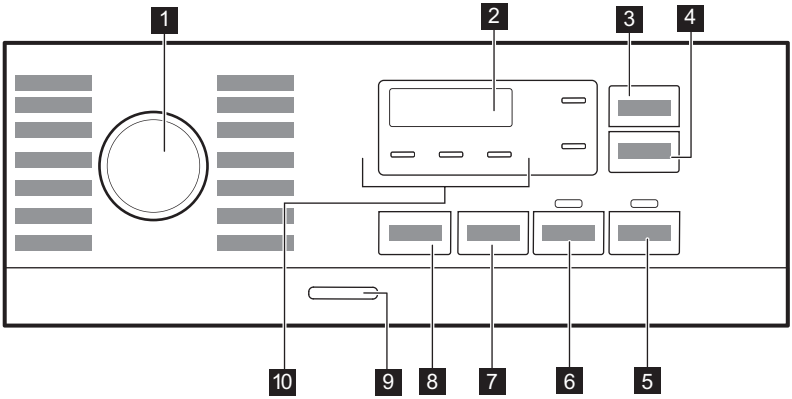

1 Ohjelmasäädin
2 Näyttö
3 Kosketuspainike Time Save
4 Kosketuspainike Delay Start
5 Kosketuspainike Start/Pause ▷||
6 Kosketuspainike Prewash
7 Kosketuspainike Spin
8 Kosketuspainike Temp.
9 Painike On/Off
10 Merkkivalot:

- Extra Rinse
- Yö

6.2 Näyttö

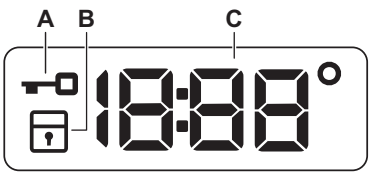

A. Kannen lukituksen merkkivalo.
B. Lapsilukon merkkivalo.
C. Digitaalinen merkkivalo voi näyttää seuraavaa:

- Rinse Hold
- Ohjelman kesto (esim.2:40),
- Ajastettu käynnistys (esim. 2h),
- Ohjelman päättyminen (0:00)
- Varoituskoodi (esim. E20).
- Lämpötila (88°)
- Linkouksen merkkivalo (1888/ -----)
- Laitteen kokonaiskäyttötuntimäärän ilmaisin. Lisätietoja löydät ”Asetukset” kohdasta ”Käyttötuntimäärälaskuri”.

7. NÄPPÄIMET JA PAINIKKEET

7.1 Johdanto

Lisätoimintoja/toimintoja ei ole saatavilla kaikissa pesuohjelmissa. Tarkista lisätoimintojen/toimintojen ja pesuohjelmien yhteensopivuus kappaleesta "Ohjelmataulukko". Lisätoiminto/toiminto voi poissulkea toisen toiminnon, laite ei tällöin mahdollista yhteensopimattomien lisätoimintojen/toimintojen asettamista.

7.2 Time Save

Tätä lisätoimintoa suositellaan pesuohjelman lyhentämiseksi. Aseta tämä lisätoiminto normaali- tai vähän likaiselle tai raikastettavalle pyykille. Kosketa tätä painiketta kerran keston lyhentämiseksi. Jos pyykkiä on vähemmän, kosketa tätä painiketta kaksi kertaa asettaaksesi ekstrapikaohjelman. Jokaisen kosketuksen jälkeen uusi ohjelman kesto näkyy näytössä. Asiaankuuluva merkkivalo syttyy. Tämä lisätoiminto ei ole käytettävissä 90 °C:ssa eikä kaikissa ohjelmissa. Katso lisätietoa ohjelman lisätoimintojen yhteensopivuudesta ”Ohjelmat”-luvusta.

7.3 Delay Start

Tämän lisätoiminnon avulla voit ohjelmoida ohjelman käynnistymään parempana ajankohtana.

Aseta vaadittu viive koskettamalla painiketta toistuvasti. Aikaa kasvaa yhden tunnin astein 20 tuntiin saakka.

Kun olet koskettanut Start/Pause -painiketta, vastaava merkkivalo ja valittu viiveaika syttyvät näyttöön ja laite käynnistää ajanlaskennan. Kansi on lukittu.

7.4 Start/Pause

Käynnistä, keskeytä laite tai käynnissä oleva ohjelma koskettamalla Start/Pause -painiketta.

7.5 Prewash

Tämän lisätoiminnon avulla voit lisätä esipesuvaiheen pesuohjelmaan.

Vastaava merkkivalo syttyy.

- Lisää tämän lisätoiminnon avulla ohjelmaan esipesuvaihe 30 °C ennen pesuvaihetta.
  Tämän lisätoiminnon käyttöä suositellaan, kun pyykit ovat erittäin likaisia (erityisesti

jos niissä on hiekkaa, pölyä, mutaa tai muita kiinteitä hiukkasia).

ⓘ

Lisätoiminto voi pidentää ohjelman kestoa.

7.6 Spin

Kun asetat ohjelman, laite asettaa automaattisesti ohjelman sallitun oletuslinkousnopeuden.

Aseta linkouksen lisätoiminnot tätä painiketta painamalla:

- **Linkousnopeuden lisääminen.** Näytössä näkyvät vain asetetun ohjelman tarjoamat linkousnopeudet.
- **Ei linkousta – – –** tulee näkyville näyttöön.
  Aseta tämä lisätoiminto kytkeäksesi kaikki linkousvaiheet pois käytöstä. Laite suorittaa ainoastaan valitun pesuohjelman tyhjennysvaiheen. Aseta tämä lisätoiminto hyvin hellävaraisesti käsiteltävien materiaalien ollessa kyseessä. Huuhteluvaihe käyttää enemmän vettä joissakin pesuohjelmissa
- **Rypistymisenesto** . Lisätoiminnon merkkivalo syttyy.
  Viimeistä linkousta ei tällöin suoriteta. Viimeistä huuhteluvettä ei tyhjennetä koneesta, jotta estettäisiin pyykin rypistyminen. Pesuohjelma päättyy ja vettä jää rumpuun.
  Kansi pysyy lukittuna ja rumpu pyörii tasaisesti ryppyjen vähentämiseksi. Sinun täytyy ensin tyhjentää vesi, jotta voit avata kannen.

  Jos kosketat painiketta Start/Pause , laite suorittaa linkousvaiheen ja tyhjentää veden koneesta.
- **Yö** . Lisätoiminnon merkkivalo syttyy.
  Ohjelman väli- ja loppulinkousvaiheet ohitetaan ja ohjelma päättyy jättäen veden koneeseen. Tämä auttaa vähentämään ryppyjä. Kansi pysyy lukittuna. Rumpu pyörii tasaisesti ryppyjen vähentämiseksi. Sinun täytyy ensin tyhjentää vesi, jotta voit avata kannen.
  Koska ohjelman äänitaso on erittäin alhainen, sitä voidaan käyttää öisin hyödyntäen edullisempaa yösähköä. Joissakin ohjelmissa huuhteluissa käytetään enemmän vettä.

  Jos kosketat painiketta Start/Pause , laite suorittaa vain tyhjennysvaiheen.

ⓘ

Laite tyhjentää veden automaattisesti noin 18 tunnin kuluttua.

7.7 Temp.

Kun valitset pesuohjelman, laite ehdottaa automaattisesti oletuslämpötilaa.

Kosketa tätä painiketta toistuvasti, kunnes haluamasi lämpötila tulee näkyviin näyttöön.

Kun näytössä näkyy merkkivalo _ _°, laite ei lämmitä vettä.

7.8 On/Off

Laite voidaan kytkeä toimintaan tai pois toiminnasta painamalla tätä painiketta muutaman sekunnin ajan. Kaksi erilaista äänimerkkiä kuuluu, kun laite kytketään toimintaan tai pois toiminnasta.

Koska Valmiustila-toiminto kytkee laitteen automaattisesti pois toiminnasta joidenkin minuuttien kuluttua energiankulutuksen vähentämiseksi, laitteen kytkeminen uudelleen toimintaan voi olla tarpeen.

Katso lisätietoa kohdasta "Valmiustila" luvusta "Päivittäinen käyttö".

8. OHJELMAT

8.1 Ohjelmataulukko

Ohjelma Oletuslämpötila Lämpötila-alue	Viitteellinen linkousnopeus Linkousnopeuden asteikko (kierr/min)	Max. täyttömäärä	Ohjelman kuvaus (Pestävän pyykin ja likaisuustason tyyppi)
Eco 40-60 **1)**	1200 kierr/min. (1200 – 400)	6 kg	**Valkoinen ja värinpitävä puuvilla**. Normaalisti likainen pyykki. Energiankulutus laskee ja pesuohjelman pituus kasvaa, ja näin hyvä pesutulos on taattu.
Puuvilla 40°C 90 °C – Kylmä	1200 kierr/min. (1200 – 400)	6 kg	Valkoinen ja värillinen puuvilla. Normaalilikainen ja erittäin likainen pyykki.
Synteettiset 30 °C 60 °C – Kylmä	1200 kierr/min. (1200 – 400)	3 kg	**Siliävät tai sekapyykki**. Normaalisti likainen pyykki.
Hienopesu 30 °C 40 °C – Kylmä	1200 kierr/min. (1200 – 400)	2 kg	**Arkalaatuiset tekstiilit (esim. akryyli, viskoosi ja sekapyykki), jotka edellyttävät hellävaraisempaa pesua.** Normaali- ja vähän likainen pyykki.
Pika 14min 30 °C	800 kierr/min. (800 – 400)	1,5 kg	**Siliävät ja sekapyykki**. Vähän likainen ja raikastettava pyykki.
Huuhtelu	1200 kierr/min. (1200 – 400)	6 kg	Kaikki muut tekstiilit paitsi villa ja erittäin arkalaatuiset tekstiilit. Pyykkien huuhtelu- ja linkousohjelma. Oletuslinkousnopeus vastaa puuvillaohjelmien linkousnopeutta. Vähennä linkousnopeutta pyykkityypin mukaan. Aseta tarvittaessa Lisähuuhtelu-lisätoiminto huuhteluiden lisäämiseksi. Kun linkousnopeus on alhainen, laite suorittaa kevyitä huuhteluita ja lyhyen linkouksen.
Linkous/Tyhjennys	1200 kierr/min. (1200 – 400)	6 kg	**Kaikki muut tekstiilit paitsi villa ja arkalaatuiset tekstiilit.** Pyykin linkoaminen ja veden tyhjentäminen rummusta.
Anti-Allergy 60 °C	1200 kierr/min. (1200 – 400)	6 kg	**Valkoinen puuvilla.** Tämä erittäin tehokas pesuohjelma poistaa yli 99,99 % bakteereista ja viruksista **2)** pitäen lämpötilan yli 60 °C koko pesuvaiheen ajan; kohennettu huuhteluvaihe takaa pesuaineen poiston samoin kuin mikro-organismien jäänteiden poiston. Tällä ohjelmalla varmistetaan myös pölyjen/allergeenien asianmukainen vähentäminen.
Untuvatakki 40°C 60 °C – Kylmä	800 kierr/min. (800 – 400)	2 kg	Erikoisohjelma yhdelle **untuvatakille, synteettiselle huovalle tai peitolle, untuvapeitolle, päiväpeitolle** ja niin edelleen.
Silkki 30 °C	800 kierr/min. (800 – 400)	0,5 kg	Erikoisohjelma **silkille ja sekasynteettiselle pyykille**.

Ohjelma Oletuslämpötila Lämpötila-alue	Viitteellinen linkousnopeus Linkousnopeuden asteikko (kierr/min)	Max. täyttömäärä	Ohjelman kuvaus (Pestävän pyykin ja likaisuustason tyyppi)
Villa 40°C 40 °C – Kylmä	1200 kierr/min. (1200 – 400)	1 kg	**Konepestävä villa, käsin pestävä villa ja muut tekstiilit**, joissa on merkintä ”Käsinpesu”**3)**
Urheiluvaatteet 30 °C 40 °C – Kylmä	1200 kierr/min. (1200 – 400)	3 kg	**Sekapyykki, urheiluvaatteet**. Lievästi likaantuneet tai raikastettavat vaatteet.
Outdoor 30 °C 40 °C – Kylmä	1200 kierr/min. (1200 – 400)	2 kg**4)** 1 kg**5)**	Älä käytä huuhteluainetta ja varmista, ettei pesuainelokerossa ole huuhteluainejäämiä. Synteettiset urheiluvaatteet. Tämä ohjelma on suunniteltu nykyaikaisten ulkourheiluvaatteiden hellävaraiseen pesuun, ja se sopii myös muun muassa kuntosali-, pyöräily- tai lenkkeilyvaatteiden pesuun. Suositeltu täyttömäärä on 2 kg. Vettä hylkivät sekä vettä hylkivät ja hengittävät tekstiilit. Tätä ohjelmaa voidaan käyttää myös vettä hylkivän pinnan käsittelyvaiheena, joka on suunniteltu erityisesti sellaisten tekstiilien käsittelyyn, joissa on hydrofobinen pinnoite. Suorita vettä hylkivän pinnan palauttava vaihe seuraavasti: • Lisää pesuaine lokeroon II. • Lisää erityistä vettä hylkivän tekstiilin palauttavan pinnan käsittelyainetta huuhteluainelokeroon ❀. • Vähennä pyykkiä niin, että sitä on enintään 1 kg. Voit parantaa vettä hylkivän pinnan käsittelyä edelleen kuivaamalla pyykit Outdoor kuivausrummussa ohjelmalla (jos käytettävissä ja jos vaatteen hoito-ohjemerkintä sallii rumpukuivauksen).

Ohjelma Oletuslämpötila Lämpötila-alue	Viitteellinen linkousnopeus Linkousnopeuden asteikko (kierr/min)	Max. täyttömäärä	Ohjelman kuvaus (Pestävän pyykin ja likaisuustason tyyppi)
Denim 30 °C 40 °C – Kylmä	800 kierr/min. (1200 – 400)	2 kg	**Denim-kankaiden erikoisohjelma hellävaraisella pesuvaiheella värien haalistumisen ja tahrojen minimoimiseksi**. Pienempää täyttömäärää suositellaan hellävaraisempaa hoitoa varten.

1) **Komission asetuksen EU 2019/2023 ja kaikkien uusien siihen liittyvien standardien mukaisesti yhteistyössä toimivilla markkinoilla:** Yhdistyneen kuningaskunnan energiaan liittyvien tuotteiden ekologista suunnittelua ja energiatietoa koskevat asetukset, Ukrainan asetus 834/2023, AS/NZS2040 ja AS/NZS6400. Tämä ohjelma pystyy pesemään lämpötilassa 40 °C tai 60 °C pestävän normaalilikaisen puuvillapyykin samanaikaisesti yhdellä ohjelmalla 40 °C:n lämpötilassa. Lämpötilaa ei ole merkitty ja eikä se ole näkyvissä, se asetetaan automaattisesti.

Katso pyykin lämpötila, ohjelman kesto sekä muut tiedot luvusta ”Kulutusarvot”.
Energiankulutuksen kannalta tehokkaimpia ohjelmia ovat yleensä alhaisempaa lämpötilaa käyttävät ja pidempään kestävät ohjelmat.

2) Testattu lajeilla Staphylococcus aureus, Enterococcus faecium, Candida albicans, Pseudomonas aeruginosa ja MS2 Bacteriophage ulkopuolisen tahon suorittamassa testissä, jonka suoritti Swissatest Testmaterialien AG v. 2021 (Testiraportti nro 202120117).

3) Tämän ohjelman aikana rumpu pyörii hitaasti hellävaraista käsittelyä varten. Voi vaikuttaa siltä, että rumpu ei pyöri tai se ei pyöri kunnolla, mutta tämä on kuitenkin normaalia tälle ohjelmalle.

4) Pesuohjelma.

5) Pesuohjelma ja vettä hylkivän pinnan käsittelyvaihe.

Ohjelmien lisätoimintojen yhteensopivuus

Ohjelma	LISÄTOIMINNOT	Spin	– – –				Prewash	Delay Start	Time Save
Eco 40-60		■		■				■	
Puuvilla		■	■	■	■	■	■	■	■
Synteettiset		■	■	■	■	■	■	■	■
Hienopesu		■	■	■	■	■		■	
Pika 14min		■	■	■				■	
Huuhtelu		■	■	■		■		■	
Linkous/Tyhjennys	1)	■	■					■	

Ohjelma	LISÄTOIMINNOT	Spin	– – –				Prewash	Delay Start	Time Save
Anti-Allergy		■	■	■		■	■	■	
Untuvatakki		■	■					■	
Silkki		■	■					■	
Villa		■	■	■				■	
Urheiluvaatteet		■	■	■		■	■	■	
Outdoor		■	■	■		■		■	
Denim		■	■	■	■	■		■	

1) Valitse linkousnopeus. Varmista, että se sopii pestävän kankaan tyypille. Jos asetat Ei linkousta -lisätoiminnon, käytettävissä on vain tyhjennysvaihe.

Pesuohjelmiin sopivat pesuaineet

Ohjelma	Yleiskäyttöinen pesujauhe[1)]	Yleinen nestepesuaine	Värillisen pyykin nestepesuaine	Hienopesu, villavaatteet	Erikois
Eco 40-60	▲	▲	▲	--	--
Puuvilla	▲	▲	▲	--	--
Synteettiset	▲	▲	▲	--	--
Hienopesu	--	--	--	▲	▲
Pika 14min	--	▲	▲	--	--
Anti-Allergy	▲	▲	--	--	▲
Untuvatakki	--	--	--	▲	▲
Silkki	--	--	--	▲	▲
Villa	--	--	--	▲	▲
Urheiluvaatteet	--	▲	▲	--	▲
Outdoor	--	--	--	▲	▲
Denim	--	--	▲	▲	▲

1) Pesujauheen käyttöä suositellaan yli 60 °C lämpötilassa.

-- = Ei suositeltu ▲ = Suositeltava

8.2 Woolmark Premium Wool Care - Sininen



Tämän pesukoneen villapesuohjelma on The Woolmark Company -yhtiön testaama ja hyväksymä merkillä ”käsinpesu” varustettujen villatekstiilien pesuun, kun vaatteet pestään tämän pesukoneen valmistajan ohjeiden mukaisesti. M1145

9. ASETUKSET

9.1 Äänisignaalit

Laitteessa on erilaisia äänimerkkejä, jotka aktivoituvat seuraavissa tapauksissa:

- Laitteen kytkeminen päälle (erityinen lyhyt äänimerkki).
- Laitteen kytkeminen pois päältä (erityinen lyhyt äänimerkki).
- Painikkeiden painaminen (napsahdusääni).
- Virheellinen valinta (kolme lyhyttä äänimerkkiä).
- Ohjelma on päättynyt (äänimerkkisarjat noin 1 minuutin ajan).
- Laitteen toimintahäiriö (äänimerkkisarjat noin 5 minuutin ajan).

Kun ohjelma on päättynyt,**voit kytkeä äänimerkit pois päältä / päälle** koskettamalla Time Save ja Delay Start -painikkeita samanaikaisesti noin 2 sekunnin ajan. Näytössä näkyy On/Off.

ⓘ

Jos kytket äänimerkit pois päältä, ne toimivat siitä huolimatta laitteen toimintahäiriön sattuessa.

9.2 Lapsilukko

Tällä lisätoiminnolla voit estää lapsia leikkimästä käyttöpaneelilla.

Kytke tämä lisätoiminto **päälle / pois päältä** pitämällä alhaalla -painiketta Spin, kunnes **-merkkivalo syttyy/sammuu** näyttöön.

Laite käyttää tätä lisätoimintoa oletuksena, kunnes kytket sen pois toiminnasta.

Lapsilukko-toiminto ei ole käytettävissä muutamaan sekuntiin laitteen päälle kytkemisen jälkeen.

9.3 Pysyvä Extra Rinse

Tämän lisätoiminnon avulla voit asettaa lisähuuhtelun pysyvästi uuteen ohjelmaan.

- Kytke tämä lisätoiminto **päälle / pois päältä** pitämällä alhaalla Prewash-painiketta, kunnes vastaava **-merkkivalo syttyy/sammuu**.

9.4 Käyttötuntilaskuri

Laitteen kokonaiskäyttöajan voi esittää tunteina alkaen ensimmäisestä käynnistyksestä. Tämä arvo laskee pesuohjelmien käyttöajan (ei sisällä taukoja eikä ajastetun käynnistymisen aikaa). Tämän arvon voi saada näkyviin seuraavasti:

1. Kytke laite päälle painamalla painiketta On/Off.
2. Käännä ohjelmanvalitsin asentoon Eco 40-60 (ensimmäinen asento myötäpäivään käännettäessä).
3. Paina painikkeita Time Save ja Delay Start muutaman sekunnin ajan (10 sekunnin kuluessa käynnistyksestä). Näiden 10 sekunnin jälkeen painikeyhdistelmä ottaa äänimerkit käyttöön ja poistaa ne käytöstä.

4. Kolmen sekunnin kuluttua laitteen kokonaiskäyttöaika näkyy näytöllä: esim. 1276 tuntia, ja näytöllä näkyy teksti Hr kahden sekunnin ajan, 12 (tuhannet ja sadat) näkyy kahden sekunnin ajan ja 76 (kymmenet ja yksittäiset tunnit) näkyy kahden sekunnin ajan.

ⓘ

Jos toimenpiteet eivät tuota tulosta (aikakatkaisun, väärän ohjelmavalikon asennon tai väärän painikeyhdistelmän takia), kytke laitteen virta pois päältä ja toista vaiheet alusta asti.

9.5 Tehdasasetukset

Tällä toiminnolla voi palauttaa oletusarvoiset tehdasasetukset. **Ota** tämä lisätoiminto käyttöön suorittamalla seuraavat vaiheet:

1. Kytke laite päälle painamalla painiketta On/Off.
2. Käännä ohjelmanvalitsin asentoon Synteettiset (kolmas asento myötäpäivään käännettäessä).
3. Paina painikkeita Time Save ja Delay Start muutaman sekunnin ajan (10 sekunnin kuluessa käynnistyksestä). Näiden 10 sekunnin jälkeen painikeyhdistelmä ottaa äänimerkit käyttöön ja poistaa ne käytöstä.
4. Näytöllä näkyy **– – –** noin viiden sekunnin ajan.

ⓘ

Jos toimenpiteet eivät tuota tulosta (aikakatkaisun, väärän ohjelmavalikon asennon tai väärän painikeyhdistelmän takia), kytke laitteen virta pois päältä ja toista vaiheet alusta asti.

10. PÄIVITTÄINEN KÄYTTÖ

⚠ **VAROITUS!**

Lue turvallisuutta koskevat luvut.

10.1 Laitteen käynnistäminen

1. Kytke pistoke verkkopistorasiaan.
2. Avaa vesihana.
3. Kytke laitteen virta päälle uudelleen painamalla painiketta On/Off .

10.2 Pyykin lisääminen

1. Avaa laitteen luukku.
2. Paina painiketta **A**.

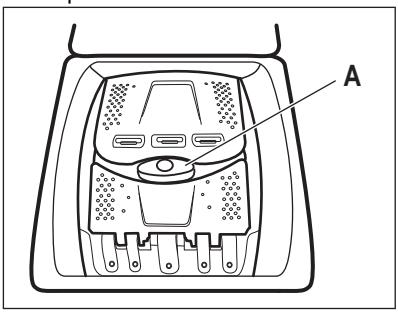

Rumpu avautuu automaattisesti.

3. Laita pyykit rumpuun yksi kerrallaan.
4. Ravista vaatteita ennen kuin laitat ne laitteeseen.
5. Sulje rumpu ja luukku.

⚠ **HUOMIO!**

- Älä täytä rumpua liian täyteen.
- Varmista, että tiivisteen ja laitteen väliin ei jää pyykkiä ja että rumpu suljetaan oikein.

– Erittäin öljyisten ja rasvaisten tahrojen pesu tai tuoksujen käyttö voi vaurioittaa laitteen kumiosia.

10.3 Pesuainelokero. Pesuaineen ja huuhteluaineen käyttö

1. Mittaa määritetyt pesuaineet ja huuhteluaine.
2. Lisää pesuaine ja huuhteluaine oikeisiin lokeroihin.

ⓘ

Noudata aina pesuaineen pakkauksessa olevia ohjeita.

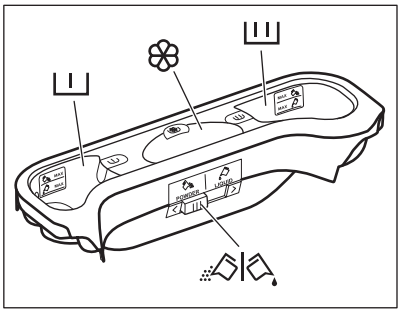

	Pesuainelokero esipesuvaiheelle. MAX-merkit osoittavat pesuaineen (jauhe tai neste) enimmäismäärän.
	Pesuvaiheen pesuainelokero. MAX-merkit osoittavat pesuaineen (jauhe tai neste) enimmäismäärän.
	Nestemäisten aineiden lokero (huuhteluaine, tärkki). Merkki M osoittaa nestemäisen huuhteluaineen enimmäismäärän.
	Pesujauheen tai nestemäisen pesuaineen läppä.

10.4 Ohjelman valinta

1. Käännä ohjelmanvalitsin haluamasi pesuohjelman kohdalle.

Painikkeen Start/Pause ▷‖ merkkivalo vilkkuu.
Ohjelman kesto näkyy näytössä.

2. Voit muuttaa lämpötilaa ja/tai linkousnopeutta koskettamalla vastaavia painikkeita.
3. Voit halutessasi asettaa yhden tai useamman lisätoiminnon koskettamalla vastaavia painikkeita.

ⓘ

Jos valinta **ei ole mahdollinen**, laitteesta kuuluu äänimerkki.

10.5 Lisätietoja päivittäisestä käytöstä

SensiCare System -täyttömäärän tunnistus
SensiCare säätää ohjelman keston automaattisesti koneessa olevan pyykkimäärän mukaan täydellisten pesutuloksien saavuttamiseksi mahdollisimman lyhyessä ajassa. Vedensyöttö käynnistyy noin 30 sekunnin kuluttua. SensiCare -tunnistus suoritetaan ainoastaan täydellisissä pesuohjelmissa, ja vain silloin, kun ohjelman kestoa ei ole lyhennetty.

Ohjelman käynnistys
Käynnistä ohjelma koskettamalla painiketta Start/Pause ▷‖. Vastaava merkkivalo lakkaa vilkkumasta ja jää palamaan. Ohjelma alkaa, luukku on lukittu. Näytössä näkyy merkkivalo ⊸▯.

Ohjelman käynnistäminen ajastimella
1. Kosketa painiketta Delay Start toistuvasti, kunnes haluamasi viive näkyy näytössä.

2. Kosketa painiketta Start/Pause ▷‖. Laitteen kansi lukittuu ja ajastimen ajanlaskenta käynnistyy. Ohjelma käynnistyy automaattisesti, kun ajanlaskenta päättyy.

Ohjelman keskeyttäminen ja lisätoimintojen muuttaminen.
1. Voit muuttaa vain joitakin lisätoimintoja ohjelman ollessa käynnissä. Kosketa painiketta Start/Pause ▷‖.

2. Muuta lisätoimintojen asetusta. Näytössä näkyvät tiedot muuttuvat sen mukaisesti

3. Kosketa uudelleen painiketta Start/Pause ▷‖. Pesuohjelma jatkaa toimintaansa.

Käynnissä olevan ohjelman peruuttaminen
- Peruuta ohjelma ja kytke laite pois toiminnasta painamalla painiketta On/Off. Käynnistä laite painamalla painiketta uudelleen.
- Käännä valintanuppi "nollaus"-asentoon käynnistääksesi laitteen • . Odota 2 sekuntia. Nyt voit asettaa uuden pesuohjelman.

Veden tyhjentäminen ohjelman päätyttyä
Jos olet valinnut ohjelman tai lisätoiminnon, joka ei tyhjennä loppuhuuhtelun vettä koneesta, muista tyhjentää se luukun avaamiseksi.

- Paina Spin-painiketta pienentääksesi laitteen ehdottamaa linkousnopeutta
- Paina Start/Pause ▷‖

- Kun ohjelma on suoritettu loppuun ja lukitun luukun merkkivalo sammuu, voit avata luukun.
- Paina On/Off -painiketta kytkeäksesi laitteen pois toiminnasta.

Valmiustoiminto
Valmiustilatoiminto kytkee laitteen automaattisesti pois päältä energiankulutuksen vähentämiseksi.

11. HUOLTO JA PUHDISTUS

⚠ VAROITUS!
Lue turvallisuutta koskevat luvut.

ⓘ
Lue ohjeet huolellisesti parhaan ylläpidon ja hoidon varmistamiseksi.

11.1 Säännöllinen puhdistus

Säännöllinen puhdistus auttaa pidentämään laitteen käyttöikää.

Pidä luukku ja rummun luukku jokaisen pesuohjelman jälkeen hiukan raollaan ilmankierron varmistamiseksi ja kosteuden poistamiseksi laitteen sisältä, jotta vältettäisiin homeen ja hajujen muodostuminen.

Jos laitetta ei käytetä pitkään aikaan: sulje vesihana ja irrota virtajohto pistorasiasta.

Viitteellinen säännöllinen puhdistusaikataulu:

Kalkinpoisto	Kahdesti vuodessa
Ylläpitopesu	Kerran kuukaudessa
Kannen tiivisteen puhdistaminen	Kahden kuukauden välein
Rummun puhdistaminen	Kahden kuukauden välein
Pesuainelokeron puhdistus	Kahden kuukauden välein
Tyhjennyspumpun sihdin puhdistaminen	Kahdesti vuodessa
Tuloletkun ja venttiilisihdin puhdistus	Kahdesti vuodessa

Osien puhdistusohjeet on annettu seuraavissa kappaleissa.

11.2 Vieraiden esineiden poistaminen

ⓘ
Varmista, että taskut ovat tyhjiä ja kaikki irtonaiset kappaleet on sidottu ennen ohjelman suorittamista.

Poista mahdolliset vieraat esineet (esim. metallikiinnittimet, napit, kolikot, jne.) sihdeistä ja rummusta. Lue lisäohjeita luvuista ”Rummun puhdistus”, ”Tyhjennyspumpun puhdistus” ja ”Vedenottoletkun ja venttiilin sihdin puhdistus”. Ole varovainen verhoja käsitellessäsi. Poista koukut ja aseta verhot pesupussiin tai tyynyliinan sisälle. Ota tarvittaessa yhteyttä valtuutettuun huoltoon.

11.3 Ulkopintojen puhdistaminen

Puhdista laite ainoastaan miedolla saippualla ja lämpimällä vedellä. Kuivaa kaikki pinnat kokonaan. Älä käytä hankaavia pesulappuja tai naarmuttavia välineitä.

⚠ HUOMIO!
Älä käytä koskaan alkoholia, liuotinaineita tai vastaavia tuotteita.

⚠ HUOMIO!
Metallipintoja ei saa puhdistaa klooripohjaisilla pesuaineilla.

11.4 Kalkinpoisto

ⓘ

Jos alueesi vesi on kovaa tai keskikovaa, suosittelemme, että käytät pesukoneisiin tarkoitettua veden vedenpehmennysainetta.
Vesi on kovaa tai keskikovaa, kun kovuus on yli 8 dH.

Tarkista rumpu säännöllisesti kalkkijäämien varalta.

Tavalliset pesuaineet sisältävät jo valmiiksi vedenpehmennysaineita, suosittelemme kuitenkin aika ajoin suorittamaan ohjelman tyhjällä rummulla ja käyttämään kalkinpoistoainetta.

ⓘ

Noudata aina tuotepakkaukseen merkittyjä ohjeita.

11.5 Ylläpitopesu

Jos alhaisen lämpötilan ohjelmia käytetään toistuvasti ja pitkään, rumpuun ja pesusäiliöön voi kertyä pesuainejäämiä ja nukkaa tai muodostua bakteerikantoja. Tämä voi muodostaa epämiellyttäviä hajuja ja hometta. Voit poistaa kyseiset jäämät ja puhdistaa laitteen sisäosan suorittamalla säännöllisesti huoltopesun (vähintään kerran kuukaudessa).

ⓘ

Katso kohta "Rummun puhdistaminen".

11.6 Rummun puhdistaminen

Tarkista rumpu säännöllisesti ruosteen muodostumisen estämiseksi.

Puhdista rumpu erityisillä ruostumattomaan teräkseen sopivilla tuotteilla.

ⓘ

Noudata aina tuotepakkaukseen merkittyjä ohjeita.

Suorita perusteellinen puhdistus seuraavasti:

- Poista kaikki pyykit koneesta.
- Suorita korkeimman lämpötilan Puuvilla -ohjelma. Lisää hiukan pesujauhetta tyhjään rumpuun mahdollisten jäämien huuhtelemiseksi pois.

11.7 Kannen tiiviste

Tarkista tiiviste säännöllisesti ja poista kaikki esineet sisätilasta. Puhdista se tarvittaessa ammoniakkipohjaisella puhdistusaineella. Varo naarmuttamasta tiivisteen pintaa.

ⓘ

Noudata aina tuotepakkaukseen merkittyjä ohjeita.

11.8 Pesuainelokeron puhdistaminen

Välttääksesi kuivuneen pesuaineen tai hyytyneen huuhteluaineen mahdolliset kertymät ja/tai homeen muodostumisen pesuaineen annostelijaan, suorita seuraavissa kaavioissa kuvattu puhdistus joka toinen kuukausi:

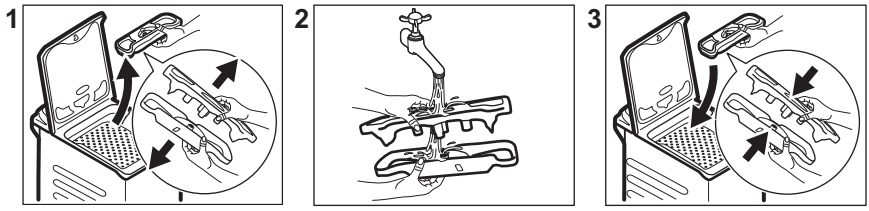

11.9 Tyhjennyspumpun sihdin puhdistaminen

Tarkista tyhjennyspumpun suodatin säännöllisesti ja varmista, että se on puhdas.

- Irrota verkkopistoke verkkopistorasiasta.
- Älä puhdista pumppua, jos laitteen vesi on kuumaa. Odota, kunnes vesi jäähtyy.
- Älä poista suodatinta laitteen ollessa käynnissä.
- Irrota suodatin hitaasti ja varovasti, kunnes vesi lakkaa virtaamasta ulos. Kun vesi on tyhjennetty, suodatin voidaan irrottaa kokonaan.

Puhdista tyhjennyspumppu seuraavissa tapauksissa:

- Laite ei tyhjennä vettä.
- Rumpu ei pyöri.
- Laite päästää epätavallisen äänen tyhjennyspumpun tukkeutumisen johdosta.
- Näytössä näkyy virhekoodi E20 .

Puhdista pumpun suodatin seuraavien kaavioiden mukaisesti:

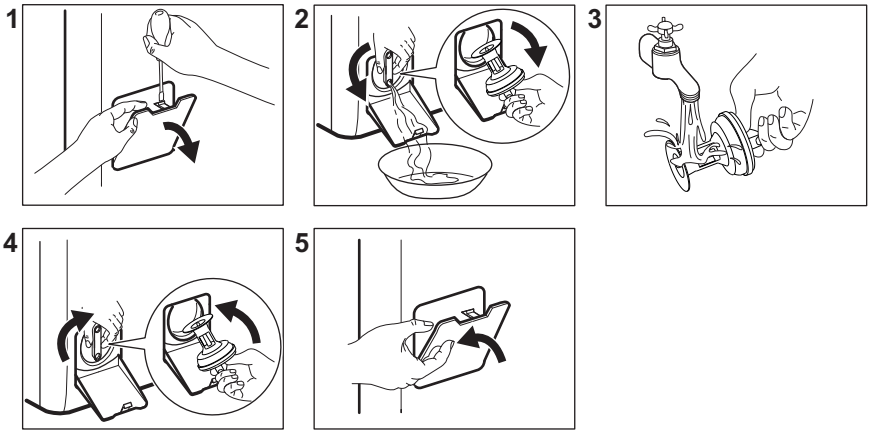

Pidä aina rättiä lähettyvillä mahdollisten vesiroiskeiden kuivaamiseksi suodatinta irrotettaessa.

11.10 Tuloletkun ja venttiilisihdin puhdistus

Sekä vedenottoletkun että venttiilin sihdit on suositeltavaa puhdistaa kaksi kertaa vuodessa mahdollisten kertyneiden jäämien poistamiseksi. Puhdista suodattimet seuraavien kaavioiden mukaisesti:

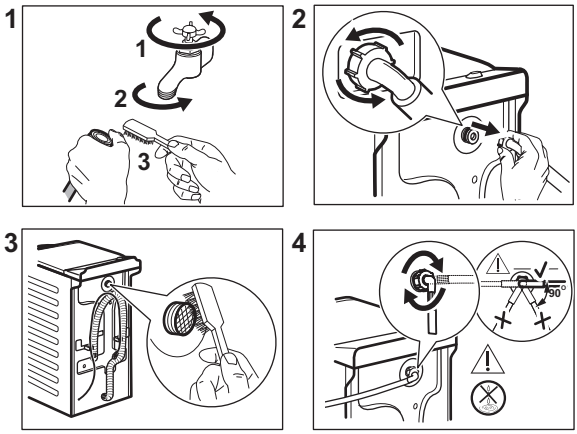

11.11 Hätätyhjennys

Jos vesi ei tyhjene koneesta, toista kappaleessa "Tyhjennyspumpun sihdin puhdistaminen" kuvattu toimenpide. Puhdista pumppu tarvittaessa.

Kun tyhjennät veden hätätyhjennystoimenpiteellä, tyhjennysjärjestelmä tulee aktivoida uudelleen:

1. Kaada pesuainelokerikon päälokeroon 2 litraa vettä.
2. Kytke ohjelma päälle aloittaaksesi vedenpoiston.

11.12 Varotoimet jäätymisen estämiseksi

Jos kone asennetaan alueelle, jossa lämpötila voi laskea 0 °C lämpötilaan tai sitä alhaisemmaksi, poista jäljelle jäänyt vesi vedenottoletkusta ja tyhjennyspumpusta.

1. irrota pistoke pistorasiasta
2. Sulje vesihana.
3. Aseta vedenottoletkun kaksi päätä astiaan ja anna veden valua letkusta ulos.
4. Tyhjennä tyhjennyspumppu. Katso hätätyhjennyksen ohjeet.
5. Kun tyhjennyspumppu on tyhjä, asenna vedenottoletku uudelleen.

⚠ VAROITUS!

Varmista, että lämpötila on yli 0 °C ennen kuin käytät laitetta uudelleen.
Valmistaja ei ota vastuuta jäätymisvaurioista.

12. KULUTUSARVOT

12.1 Kommentti

ⓘ

Laitteen mukana toimitetun energiamerkin QR-koodi sisältää linkin verkkosivustolle, jossa on EU EPREL -tietokannassa olevat laitteen suorituskykytiedot. Säilytä energiamerkki käyttöohjeen ja kaikkien muiden tämän laitteen mukana toimitettujen asiakirjojen kanssa. Joitakin tietoja on saatavilla myös EPREL:issä käyttämällä linkkiä **https://eprel.ec.europa.eu** sekä laitteen arvokilpeen merkittyä mallin nimeä ja tuotenumeroa.

ⓘ

Arvot ja ohjelman kesto voivat vaihdella erilaisten olosuhteiden mukaan (esim. huoneen lämpötila, veden lämpötila ja paine, täyttömäärä ja pyykin laatu, syöttöjännite) sekä muuttaessa ohjelman oletusasetuksia.

12.2 Euroopan unionin komission asetuksen EU 2019/2023 ja kaikkien uusien liitännäisstandardien mukaan yhteistyömarkkinoilla(*)

Eco 40-60 ohjelma	kg	kWh	Litraa	tt:mm	% 1)	°C	kierrosta minuu-tissa 2)
Täysi koneellinen	6	0.940	47.0	3:17	53.00	47	1151
Puolikoneellinen	3	0.518	37.0	2:35	53.00	39	1151
Neljänneskoneellinen	1,5	0.260	29.0	2:35	55.00	25	1151

1) Jäännöskosteus linkousvaiheen päättyessä. Mitä korkeampi linkousnopeus, sitä korkeampi äänenvoimakkuus ja sitä vähäisempi jäljelle jäävä kosteus.

2) Suurin linkousnopeus.

12.3 Yleiset ohjelmat

ⓘ

Kyseiset arvot ovat ainoastaan viitteellisiä.

Ohjelma	kg	kWh	Litraa	tt:mm	% 1)	°C	kierrosta minuu-tissa 2)
Puuvilla 3) 90 °C	6	2.60	85.0	3:25	53.00	85	1200
Puuvilla 60 °C	6	1.85	85.0	3:25	53.00	55	1200

Ohjelma	kg	kWh	Litraa	tt:mm	% 1)	°C	kierrosta minuu-tissa 2)
Puuvilla 4) 20 °C	6	0.40	85.0	2:45	53.00	20	1200
Synteettiset 40 °C	3	0.65	55.0	2:10	35.00	40	1200
Hienopesu 5) 30 °C	2	0.35	50.0	1:00	35.00	30	1200
Villa 30 °C	1	0.20	35.0	1:10	30.00	30	1200

(*) Yhdistyneen kuningaskunnan energiaan liittyvien tuotteiden ekologisen suunnittelun ja energiatiedon säännökset; Ukrainan asetukset 834/2023; AS/NZS2040 ja AS/NZS6400
Lämpötila ja kuorma asetetaan automaattisesti, eikä ne välttämättä näy kaikkien mallien näytöissä.

1) Jäännöskosteus linkousvaiheen päättyessä. Mitä korkeampi linkousnopeus, sitä korkeampi äänenvoimakkuus ja sitä vähäisempi jäljelle jäävä kosteus.

2) Linkousnopeuden viiteilmaisin.

3) Sopii erittäin likaisten tekstiilien pesemiseen.

4) Soveltuu hieman likaantuneen puuvilla-, synteettisen ja sekapyykin pesuun.

5) Suorittaa lisäksi vähän likaisen pyykin pikapesun.

Pois päältä (W)	Valmiustila (W)	Ajastettu käynnistyminen (W)
0,48	0,48	4,00
Aika pois päältä/valmiustilaan on enintään 15 minuuttia.		

13. PIKAOHJE

13.1 Päivittäinen käyttö

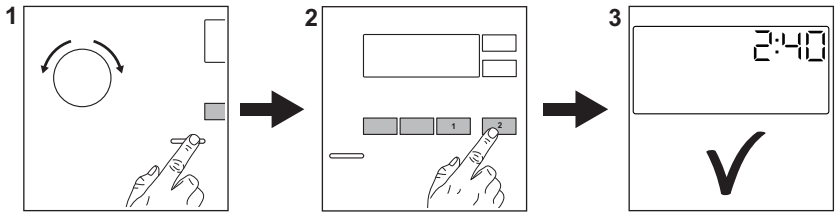

Kytke pistoke verkkopistorasiaan.

Avaa vesihana.

Pyykin täyttäminen.

Lisää pesuaine ja muut lisäaineet pesuainelokeron oikeisiin lokeroihin.

1. Kytke laitteeseen virta painamalla painiketta **On/Off** . Käännä

ohjelmanvalitsin haluamasi pesuohjelman kohdalle.

2. Aseta haluamasi lisätoiminnot (1) painamalla vastaavia kosketuspainikkeita. Käynnistä ohjelma koskettamalla (2) painiketta **Start/Pause** ▷‖.
3. Laite käynnistyy.

Poista pyykit ohjelman päätyttyä.

Sammuta laite painamalla painiketta **On/Off** .

13.2 Hoito ja puhdistus

Säännöllinen puhdistus auttaa pidentämään laitteesi käyttöikää.

Pidä luukku jokaisen pesuohjelman jälkeen hiukan raollaan ilmankierron varmistamiseksi ja kosteuden poistamiseksi laitteen sisältä, jotta vältettäisiin homeen ja hajujen muodostuminen.

Jos laitetta ei käytetä pitkään aikaan: sulje vesihana ja irrota virtajohto pistorasiasta. Tämän jälkeen suosittelemme myös puhdistamaan kaikki osat.

Kalkinpoisto	Kahdesti vuodessa
Ylläpito-ohjelma	Kerran kuukaudessa
Kannen tiivisteen puhdistaminen	Kahden kuukauden välein
Rummun puhdistaminen	Kahden kuukauden välein
Pesuainelokeron puhdistus	Kahden kuukauden välein
Tyhjennyspumpun sihdin puhdistaminen	Kahdesti vuodessa
Tuloletkun ja venttiilisihdin puhdistus	Kahdesti vuodessa

Pidä muoviosat puhtaina, erityisesti pesuainelokeron lähellä, poista ylimääräiset roiskeet. Tarkista rumpu säännöllisesti kalkkijäämien varalta. Suosittelemme suorittamaan ohjelman silloin tällöin tyhjällä rummulla ja kalkinpoistoaineella.

Osien puhdistusohjeet on annettu seuraavissa kappaleissa.

Vieraiden esineiden poistaminen

ⓘ Varmista, että taskut ovat tyhjiä ja kaikki irtonaiset kappaleet on sidottu ennen ohjelman suorittamista.

Poista mahdolliset vieraat esineet (esim. metallikiinnittimet, napit, kolikot, jne.) sihdeistä ja rummusta. Ota tarvittaessa yhteyttä valtuutettuun huoltoon.

Tyhjennyspumpun sihdin puhdistaminen
Puhdista suodatin säännöllisesti ja erityisesti silloin, kun näytössä näkyy vikakoodi E20.

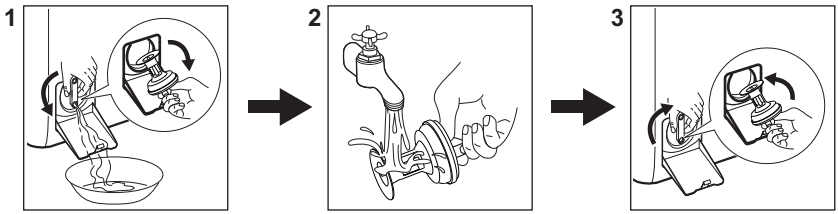

13.3 Ohjelmat

Ohjelmat	Täyttö	Tuotteen kuvaus
Eco 40-60 1)	6 kg	**Valkoinen ja värillinen puuvilla**. Normaali-, erittäin ja vähän likainen pyykki.

Ohjelmat	Täyttö	Tuotteen kuvaus
Puuvilla	6 kg	Valkoinen ja värillinen puuvilla.
Synteettiset	3 kg	Siliävät tai sekapyykki.
Hienopesu	2 kg	Arkalaatuiset tekstiilit, kuten akryyli, viskoosi, polyesteri.
Pika 14min	1,5 kg	Puuvillavaatteet ja tekokuitu, vähän likaiset tai kerran käytetyt.
Huuhtelu	6 kg	Kaikki muut tekstiilit paitsi villa ja erittäin arkalaatuiset tekstiilit. Pyykkien huuhtelu- ja linkousohjelma.
Linkous/Tyhjennys	6 kg	Kaikki muut tekstiilit paitsi villa ja erittäin arkalaatuiset tekstiilit. Linkous ja rumpuun jääneen veden tyhjentämisohjelma.
Anti-Allergy	6 kg	Valkoinen puuvilla. Tämä ohjelma auttaa poistamaan mikrobit ja bakteerit.
Untuvatakki	2 kg	Yksittäinen tekokuitupeitto, topatut vaatteet, untuvapeitot ja untuvatakit.
Silkki	0,5 kg	Erikoisohjelma silkille ja sekasynteettiselle pyykille.
Villa	1 kg	Konepestävä villa ja käsin pestävä villa ja hienopyykki.
Urheiluvaatteet	3 kg	Urheiluvaatteet.
Outdoor	2 kg **2)** 1 kg **3)**	Nykyaikaiset ulkoilu-urheiluvaatteet.
Denim	2 kg	Denim-vaatteet.

1) Komission asetuksen EU 2019/2023 ja kaikkien uusien siihen liittyvien standardien mukaisesti yhteistyössä toimivilla markkinoilla: Yhdistyneen kuningaskunnan energiaan liittyvien tuotteiden ekologista suunnittelua ja energiatietoa koskevat asetukset, Ukrainan asetus 834/2023, AS/NZS2040 ja AS/NZS6400. Tämä ohjelma pystyy pesemään lämpötilassa 40 °C tai 60 °C pestävän normaalilikaisen puuvillapyykin samanaikaisesti yhdellä ohjelmalla 40 °C:n lämpötilassa. Lämpötilaa ei ole merkitty ja eikä se ole näkyvissä, se asetetaan automaattisesti.

Katso pyykin lämpötila, ohjelman kesto sekä muut tiedot luvusta ”Kulutusarvot”.
Energiankulutuksen kannalta tehokkaimpia ohjelmia ovat yleensä alhaisempaa lämpötilaa käyttävät ja pidempään kestävät ohjelmat.

2) Pesuohjelma.

3) Pesuohjelma ja vettä hylkivän pinnan käsittelyvaihe.

Kun laite täytetään kunkin ohjelman **enimmäistäyttömäärään, energian- ja vedenkulutus ovat pienempiä**.

Pesuohjelmiin sopivat pesuaineet

Ohjelma	Yleiskäyttöinen pesujauhe[1)]	Yleinen nestepe-suaine	Värillisen pyykin neste-pesuaine	Hienopesu, villavaatteet	Erikois
Eco 40-60	▲	▲	▲	--	--
Puuvilla	▲	▲	▲	--	--
Synteettiset	▲	▲	▲	--	--
Hienopesu	--	--	--	▲	▲
Pika 14min	--	▲	▲	--	--
Anti-Allergy	▲	▲	--	--	▲
Untuvatakki	--	--	--	▲	▲
Silkki	--	--	--	▲	▲
Villa	--	--	--	▲	▲
Urheiluvaatteet	--	▲	▲	--	▲
Outdoor	--	--	--	▲	▲
Denim	--	--	▲	▲	▲

1) Pesujauheen käyttöä suositellaan yli 60 °C lämpötilassa.

-- = Ei suositeltu ▲ = Suositeltava

13.4 Pesuaineen tyyppi ja määrä.

- Käytä vain pesukoneeseen tarkoitettuja pesuaineita ja muita aineita. Noudata ensiksi seuraavia yleisohjeita:
  - jauhepesuaineet (myös tabletit ja kerta-annospesuainetabletit) kaikille tekstiilityypeille, pois lukien herkät tekstiilit. Suosi valkaisuainetta sisältäviä jauhemaisia pesuaineita valkoisen pyykin ja pyykin desinfiointiin,
  - nestemäiset pesuaineet (mukaan lukien yksittäiset pesuaineannokset), mieluiten alhaisen lämpötilan pesuohjelmissa (enintään 60 °C) kaikille kuitutyypeille, tai erikoispesuaineita vain villavaatteille.
- Älä sekoita eri pesuainetyyppejä.
- Käytä vähemmän pesuainetta, jos:
  - pyykkiä on vähän,
  - pyykki on vain vähän likaista,
  - pesussa muodostuu paljon vaahtoa.
- Kun käytät pesuainetabletteja, aseta ne aina rumpuun pesuainelokeron sijaan ja noudata valmistajan ohjeita.

Riittämätön pesuaine voi aiheuttaa:
- heikko pesutulos
- harmaat pyykit
- rasvaiset pyykit
- homeen muodostuminen laitteeseen.

Liiallisen pesuaineen mahdollisia seurauksia:
- vaahdon muodostuminen
- huonompi pesutulos
- riittämätön huuhtelu
- suuremmat ympäristöhaitat.

14. HÄLYTYSKOODIT JA MAHDOLLISET TOIMINTAHÄIRIÖT

Laite ei käynnisty tai se pysähtyy toiminnan aikana. Yritä ensin etsiä ratkaisu ongelmaan (tutustu taulukon sisältöön).

> ⚠ **VAROITUS!**
>
> Kytke laite pois toiminnasta ennen tarkistuksien aloittamista.

Ongelma	Mahdollinen ratkaisu
E10 Laite ei täyty vedellä kunnolla.	• Varmista, että vesihana on auki. • Varmista, että vedensyöttöpaine on riittävä. Tämän tiedon saat paikalliselta vesilaitokselta. • Varmista, ettei vesihana ole tukossa. • Varmista, että veden tuloletkuissa ei ole vääntymiä, vaurioita tai taittumia. • Varmista, että vedenottoletkun liitos on tehty oikein. • Varmista, että tuloletkun ja venttiilin suodatin ei ole tukossa.
E20 Laite ei tyhjennä vettä.	• Varmista, ettei pesualtaan hana ole tukossa. • Varmista, ettei veden tuloletkussa ole vääntymiä tai taittumia. • Tarkista tyhjennysuodatin tukoksen varalta. Puhdista suodatin tarvittaessa. • Tarkista, että poistoletku on liitetty oikein. • Valitse tyhjennysohjelma, valitsemassasi ohjelmassa ei ole tyhjennysvaihetta. • Aseta tyhjennysohjelma, jos olet asettanut valinnan, joka päättyy siihen, että altaaseen jää vettä.
E91 Sisäinen virhe. Laitteen elektronisten osien välillä ei ole yhteyttä.	• Ohjelmaa ei ole suoritettu oikein loppuun tai laite pysähtyi liian aikaisin. Kytke laite päälle ja pois päältä. • Jos vikakoodi tulee uudelleen näkyviin, ota yhteyttä valtuutettuun huoltoliikkeeseen.
EA0 Laitteen rummun luukut ovat auki tai ne eivät ole kunnolla kiinni.	• Varmista, että rummun luukut on kunnolla kiinni.
EH0 Verkkovirta on epävakaa.	• Odota, kunnes verkkovirta on vakaa.
EF0 Ylivuotosuojalaite on käytössä.	• Irrota laite verkosta ja sulje vesihana. Ota yhteyttä valtuutettuun huoltopalveluun.
Jos ongelma toistuu, ota yhteyttä valtuutettuun huoltoliikkeeseen. Huoltoliikkeen tarvitsemat perustiedot näkyvät laitteen arvokilvessä	
*Joitakin vikakoodeja ei välttämättä anneta. Voi muuttua ilman erillistä ilmoitusta.	

Jos ongelma pesukoneessa on jokin muu, tutustu oheiseen taulukkoon löytääksesi mahdollisen ratkaisun.

Mahdolliset viat	Mahdollinen ratkaisu
Ohjelma ei käynnisty.	• Varmista, että pistoke on kytketty pistorasiaan. • Varmista, että laitteen kansi ja rummun luukku on kiinni. • Varmista, ettei sulakerasiassa ole vaurioitunutta sulaketta. • Varmista, että painiketta Start/Pause ▷II on kosketettu. • Jos ajastin on asetettu, peruuta ajastin tai odota, kunnes ajanlaskenta on kulunut umpeen. • Poista lapsilukko käytöstä, jos se on käytössä. • Tarkista, että nuppi on valitun ohjelman kohdalla.
Laite täyttyy vedellä ja tyhjenee välittömästi.	• Varmista, että poistoletku on oikeassa asennossa. Letku saattaa olla liian matalalla. Lue osio ”Asennusohjeet”.
Linkousvaihe ei toimi tai pesuohjelma kestää normaalia pidempään.	• Aseta linkousohjelma. • Tarkista tyhjennysuodatin tukoksen varalta. Puhdista suodatin tarvittaessa. Katso kohta ”Hoito ja puhdistus”. • Säädä altaassa oleva pyykki käsin ja käynnistä linkousvaihe uudelleen. Ongelma voi johtua epätasapainosta.
Lattialla on vettä.	• Varmista vesiletkujen liitosten tiiviys ja että vuotoja ei ole. • Varmista, että veden tulo- ja tyhjennysletkut ovat ehjiä. • Varmista, että käytät asianmukaista ja oikean määrän pesuainetta.
Laitteen kansi ei avaudu.	• Varmista, että et ole valinnut pesuohjelman ilman tyhjennysvaihetta. • Varmista, että pesuohjelma on päättynyt. • Aseta tyhjennys- tai linkoustoiminto, jos rummussa on vettä. • Varmista, että laite on kytketty sähkövirtaan. • Tämä ongelma voi johtua laitteen viasta. Ota yhteyttä valtuutettuun huoltopalveluun.
Laitteesta kuuluu poikkeavia ääniä ja se tärisee.	• Varmista, että laitteen tasapainotus on kunnossa. Lue osio ”Asennusohjeet”. • Varmista, että pakkauksen ja/tai kuljetuksen aikana asennettuina olleet pultit on poistettu. Lue osio ”Asennusohjeet”. • Lisää pyykkiä rumpuun. Pyykkimäärä saattaa olla riittämätön.
Ohjelman kesto pitenee tai lyhenee ohjelman toiminnan aikana.	• SensiCare säätää ohjelman kestoa pyykin tyypin ja määrän mukaan. Katso ”SensiCareTäyttömääräntunnistus” luvusta ”Päivittäinen käyttö”.
Pesutulokset eivät ole tyydyttäviä.	• Lisää pesuaineen määrää tai käytä jotain muuta pesuainetta. • Käytä erityistuotteita poistaaksesi sitkeät tahrat ennen varsinaista pyykin pesua. • Varmista, että valitset oikean pesulämpötilan. • Vähennä pyykin määrää.
Liikaa vaahtoa rummussa pesuohjelman aikana.	• Vähennä pesuaineen, pesuainetablettien tai kerta-annospesuainetablettien määrää.
Pesuainelokerikossa on pesuainejäämiä pesuohjelman jälkeen.	• Varmista, että läppä on oikeassa asennossa (jos pesuainelokerossa on sellainen). • Varmista, että olet käyttänyt pesuainelokerikkoa tämän ohjekirjan ohjeiden mukaisesti.

15. YMPÄRISTÖNSUOJELUNÄKÖKOHTIA

Kierrätä materiaalit, jotka on merkitty merkillä ♺. Kierrätä pakkaukset viemällä ne asianmukaiseen kierrätysastiaan. Auta suojelemaan ympäristöä ja ihmisten terveyttä kierrättämällä sähkö- ja elektroniikkaromu.

Älä hävitä symbolilla merkittyjä laitteita kotitalousjätteen mukana. Palauta tuote paikalliseen kierrätyslaitokseen tai ota yhteyttä kunnan virastoon.

Velkomin(n) til Electrolux! Þakka þér fyrir að velja heimilistækið okkar.



Til að auka sjálfbærni höfum við ákveðið að draga úr pappírsnotkun og bjóðum nú notendahandbækur í heild sinni á netinu. Fáðu aðgang að notendahandbók þinni í heild sinni á **electrolux.com/manuals**



Fáðu leiðbeiningar um notkun, bæklinga, bilanaleit, upplýsingar um þjónustu og viðgerðir á **electrolux.com/support**



Kauptu aukabúnað, rekstrarvörur og upprunalega varahluti fyrir heimilistækið þitt á **electrolux.com/shop**

Með fyrirvara á breytingum.

EFNISYFIRLIT

1. ÖRYGGISUPPLÝSINGAR....93
2. ÖRYGGISLEIÐBEININGAR....95
3. VÖRULÝSING....97
4. TÆKNILEGAR UPPLÝSINGAR....98
5. UPPSETNING....98
6. STJÓRNBORÐ....102
7. SKÍFA OG HNAPPAR....103
8. KERFI....104
9. STILLINGAR....109
10. DAGLEG NOTKUN....110
11. UMHIRÐA OG HREINSUN....112
12. NOTKUNARGILDI....115
13. HRAÐLEIÐBEININGAR....117
14. AÐVÖRUNARKÓÐAR OG HUGSANLEGAR BILANIR....120
15. UMHVERFISSJÓNARMIÐ....122

1. ⚠ ÖRYGGISUPPLÝSINGAR

Áður en byrjað er að setja upp og nota heimilistækið skal lesa meðfylgjandi leiðbeiningar vandlega. Framleiðandinn ber ekki ábyrgð á neinum meiðslum eða skemmdum sem leiða af rangri uppsetningu eða notkun. Geymdu alltaf leiðbeiningarnar á öruggum stað þar sem auðvelt er að nálgast þær til síðari notkunar.

1.1 Öryggi barna og viðkvæmra einstaklinga

- Börn, 8 ára og eldri og fólk með minnkaða líkamlega-, skyn- eða andlega getu, eða sem skortir reynslu og þekkingu,

mega nota þetta tæki, ef þau eru undir eftirliti eða hafa verið veittar leiðbeiningar varðandi örugga notkun tækisins og ef þau skilja hættuna sem því fylgir.
- Halda ætti börnum milli 3 og 8 ára og fólki með mikla og flókna fötlun frá heimilistækinu nema þau séu undir stöðugu eftirliti.
- Halda ætti börnum yngri en 3 ára frá heimilistækinu nema þau séu undir stöðugu eftirliti.
- Hafa ætti eftirlit með börnum til að tryggja að þau leiki sér ekki með tækið.
- Haltu öllum umbúðum frá börnum og fargaðu þeim á viðeigandi hátt.
- Haltu þvottaefnum frá börnum.
- Haltu börnum og gæludýrum fjarri heimilistækinu þegar hurðin er opin.
- Ef heimilistækið er með barnalæsingu ætti hún að vera virkjuð.
- Börn eiga ekki að hreinsa eða framkvæma notandaviðhald á heimilistækinu án eftirlits.

1.2 Almennt öryggi

- Þetta heimilistæki er aðeins ætlað til þvottar á heimilisþvotti sem má þvo í þvottavél.
- Þetta heimilistæki er hannað til notkunar innanhúss á heimilum.
- Þetta heimilistæki má nota á skrifstofum, í herbergjum hótela, herbergjum gestahúsa, bændagistingum og öðrum sambærilegum gistirýmum þar sem notkun er ekki meiri en almenn (meðal) heimilisnotkun.
- Breytið ekki eiginleikum heimilistækisins.
- Hámark hleðsla vélar er 6 kg. Farðu ekki umfram hámarkshleðslu fyrir hvert kerfi (sjá kaflann „Þvottakerfi“).
- Vatnsþrýstingur við inntaksstað vatns frá úttakstengingunni verður að vera á milli 0,5 bar (0,05 MPa) og 10 bar (1,0 MPa).

- Teppi, mottur eða einhverjar gólfábreiður mega ekki hylja lofttúðurnar undir tækinu.
- Heimilistækið verður að vera tengt við vatnsveituna með nýja slöngusettinu sem fylgir með, eða öðru nýju slöngusetti sem viðurkennd þjónustumiðstöð útvegar.
- Ekki má endurnýta gamlar slöngur.
- Ef rafmagnssnúra er skemmd verður framleiðandi, viðurkennd þjónustumiðstöð, eða svipað hæfur aðili að endurnýja hana til að forðast hættu vegna rafmagns.
- Áður en einhvert viðhald er framkvæmt skal slökkva á heimilistækinu og aftengja klóna frá rafmagnsinnstungunni.
- Ekki skal nota háþrýstan vatnsúða og/eða gufu til að hreinsa heimilistækið.
- Hreinsaðu tækið með rökum klút. Notaðu aðeins hlutlaus þvottaefni. Notaðu ekki neinar vörur með svarfefnum, stálull, leysiefni eða málmhluti.

2. ÖRYGGISLEIÐBEININGAR

2.1 Uppsetning

ⓘ

Uppsetningin verður að fylgja viðeigandi innanlandsreglugerðum.

- Fjarlægðu allar umbúðir og flutningsboltana, þar með talið gúmmífóðringu með plastmilliskífu.
- Geymdu flutningsboltana á öruggum stað. Ef færa á heimilistækið í framtíðinni verður að setja þá aftur í til að læsa tromlunni til að koma í veg fyrir innri skemmdir.
- Alltaf skal sýna aðgát þegar heimilistækið er fært vegna þess að það er þungt. Notaðu alltaf öryggishanska og lokaðan skóbúnað.
- Fylgdu leiðbeiningum um uppsetningu sem fylgja með heimilistækinu.
- Ekki setja upp eða nota skemmt heimilistæki.
- Ekki setja upp eða nota heimilistæki þar sem hitastigið er undir frostmarki eða þar sem tækið er útsett fyrir veðri og vindum.
- Gólfsvæðið þar sem á að setja upp heimilistækið verður að vera flatt, stöðugt, hitaþolið og hreint.
- Gættu þess að loftflæði sé á milli heimilistækisins og gólfsins.
- Þegar tækið er sett á sinn endanlega stað skaltu athuga hvort það sé lárétt með hjálp hallamælis. Ef svo er ekki skal stilla fæturna í samræmi við það.
- Settu heimilistækið ekki upp beint yfir niðurfalli í gólfi.
- Úðaðu ekki vatni á heimilistækið eða hafðu það berskjaldað gagnvart óhóflegum raka.
- Ekki setja upp heimilistækið þar sem ekki er hægt að opna lokið til fulls.
- Settu ekki lokað ílát til að safna hugsanlegum vatnsleka undir tækið. Hafðu samband við viðurkennda þjónustumiðstöð til að ganga úr skugga um hvaða aukahluti má nota.

2.2 Rafmagnstenging

⚠ AÐVÖRUN!

Hætta á eldi og raflosti.

- VIÐVÖRUN: Þetta heimilistæki er hannað til að vera sett upp / tengd við jarðtengingu í byggingunni.
- Notaðu alltaf rétt uppsettar einangraðar innstungur.
- Gakktu úr skugga um að færibreyturnar á merkiplötunni samræmist rafmagnsgildum rafveitunnar.
- Notaðu ekki fjöltengi eða framlengingarsnúrur.
- Gakktu úr skugga um að rafmagnsklóin og snúran verði ekki fyrir skemmdum. Ef skipta þarf um rafmagnssnúru skal það gert af viðurkenndri þjónustumiðstöð okkar.
- Aðeins skal tengja rafmagnsklóna við rafmagnsinnstunguna í lok uppsetningarferlisins. Gakktu úr skugga um að rafmagnsklóin sé aðgengileg eftir uppsetningu.
- Ekki snerta rafmagnssnúru eða innstungu með blautum höndum.
- Ekki aftengja tækið með því að toga í rafmagnssnúruna. Taktu alltaf í innstunguna sjálfa.

2.3 Vatnstenging

- Inntaksvatnið skal ekki vera heitara en 25°C.
- Ekki valda skemmdum á vatnsslöngunum.
- Áður en þú tengir ný rör, rör sem ekki hafa verið notuð í langan tíma, þar sem viðgerðarvinna hefur verið framkvæmd eða nýr búnaður settur upp (vatnsmælar, o.s.frv.) skaltu láta vatnið renna þar til það er hreint og tært.
- Tryggðu að það sé enginn sýnilegur vatnsleki við og eftir fyrstu notkun heimilistækisins.
- Ekki nota framlengingarslöngu ef inntaksslöngurnar eru of stuttar. Hafðu samband við viðurkennda þjónustumiðstöð til að fá nýjar inntaksslöngur.
- Þegar heimilistækið er tekið úr umbúðunum er mögulegt að sjá vatn renna úr tæmingarslöngunni. Þetta er vegna prófunar á heimilistækinu með notkun vatns í verksmiðjunni.
- Hægt er að framlengja afrennslisslönguna að hámarki 400 cm. Hafið samband við viðurkennda þjónustumiðstöð varðandi hina afrennslisslönguna og framlenginguna.
- Gakktu úr skugga um að kraninn sé aðgengilegur eftir uppsetningu.
- Lokaðu vatnskrananum eftir hverja notkun heimilistækisins.

2.4 Notkun

⚠ AÐVÖRUN!

Hætta á meiðslum, raflosti, eldi, bruna eða skemmdum á heimilistækinu.

- Fylgdu öryggisleiðbeiningunum á umbúðum þvottaefnisins.
- Setjið ekki eldfim efni eða hluti bleytta með eldfimum efnum í, nálægt, eða á heimilistækið.
- Þvoðu ekki fataefni sem eru mjög óhrein af olíu, feiti, eða öðrum fitugum efnum. Það getur skemmt gúmmíhluta á heimilistækinu. Handþvoið slík fataefni áður en þau eru sett í heimilistækið.
- Ekki nota lyktarefni fyrir þvott til að forðast hættu á að plast- og gúmmíhlutar á heimilistækinu skemmist.
- Gangið úr skugga um að allir málmhlutir hafi verið fjarlægðir úr þvottinum.

2.5 Þjónusta

- Hafðu samband við viðurkennda þjónustumiðstöð til að gera við heimilistækið. Notaðu eingöngu upprunalega varahluti.
- Vinsamlegast athugaðu að ef þú eða einhver sem ekki er fagmaður gerir við getur það haft afleiðingar varðandi öryggi og gæti ógilt ábyrgðina.
- Eftirfarandi varahlutir verða í boði í allavega 10 ár eftir að tegund er hætt í framleiðslu: Mótor og mótorburstar, skipting milli mótors og tromlu, dæla, höggvarar og gormar, þvottatromla, tromlustjarna og tilheyrandi kúlulegur, hitarar og hitaelement, þ.m.t. hitadælur, lagnir og skyldur búnaður, þ.m.t. slöngur, lokar, síur og vatnslekastoppari, áprentuð rafrásarspjöld, rafeindaskjáir, þrýstirofar,

hitamælar og skynjarar, hugbúnaður og fastbúnaður þ.m.t. endurræsingarhugbúnaður, hurð, hurðarlamir og þéttingar, aðrar þéttingar, læsibúnaður hurðar, jaðartæki úr plasti, s.s. skammtarar fyrir þvottaefni. Verið gæti að tímalengdin sé ekki lengur fáanleg í þínu landi. Farðu á vefsíðu okkar fyrir frekari upplýsingar.
- Vinsamlegast athugaðu að suma þessara varahluta geta aðeins atvinnuviðgerðaraðilar fengið og ekki eru allir varahlutir viðeigandi fyrir allar gerðir.
- Varðandi ljós inni í þessari vöru og varaljós sem eru seld sér: Þessum ljósum er ætlað að þola öfgafullar aðstæður í heimilistækjum á borð við hitastig, titring, raka eða er ætlað að senda upplýsingar um notkunarástand tækisins. Þau eru ekki ætluð til að nota í öðrum tækjum og henta ekki sem lýsing í herbergjum heimila.

2.6 Förgun

⚠ AÐVÖRUN!

Hætta á meiðslum eða köfnun.

- Aftengdu heimilistækið frá rafmagns- og vatnsinntaki.
- Klipptu rafmagnssnúruna af upp við heimilistækið og fargaðu henni.
- Fjarlægðu hurðarlokuna til að koma í veg fyrir að börn eða gæludýr lokist inni í tromlunni.
- Fargaðu heimilistækinu í samræmi við staðbundnar kröfur um förgun úrgangsrafmagns- og rafeindabúnaðar (WEEE).

3. VÖRULÝSING

3.1 Yfirlit um heimilistækið

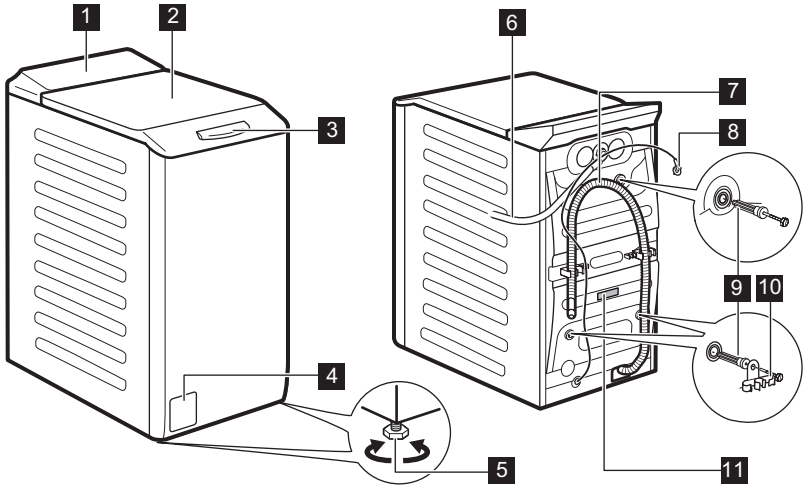

1 Stjórnborð
2 Lok
3 Handfang loks
4 Tæmingardælusía
5 Fætur til að gera heimilistækið lárétt.
6 Inntaksslanga
7 Tæmingarslanga
8 Rafmagnssnúra

9 Flutningsboltar
10 Stuðningur slöngu
11 Merkiplata

Upplýsingar fyrir skráningu vöru.

Merkiplatan sýnir:
(**A**) heiti gerðar, (**B**) vörunúmer, (**C**) rafmagnsupplýsingar, (**D**) raðnúmer, (**E**) framleiðslustig.

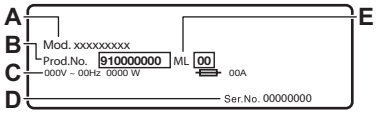

Upplýsingamiðinn sýnir:
A) heiti gerðar, (**B**) vörunúmer, (**C**) raðnúmer.

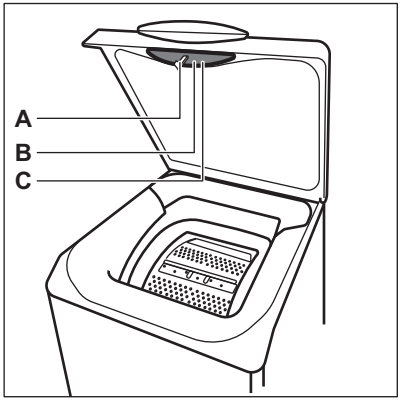

4. TÆKNILEGAR UPPLÝSINGAR

Mál	Breidd/ hæð/ heildardýpt	39,7 cm /90,8 cm /59,9 cm
Rafmagnstenging	Spenna Heildarafl Öryggi Tíðni	230 V 2200 W 10 A 50 Hz
Hlífin veitir vörn gegn föstum ögnum og raka, nema þar sem lágspennubúnaðurinn er óvarinn fyrir raka		IPX4
Vatnsþrýstingur	Lágmark Hámark	0,5 bar (0,05 MPa) 10 bar (1,0 MPa)
Vatnsinntak **1)**		Kalt vatn
Hámarksálag	Bómull	6 kg

1) Tengdu inntaksslönguna við vatnskrana með 3/4" skrúfgangi.

5. UPPSETNING

⚠ **AÐVÖRUN!**
Sjá kafla um Öryggismál.

5.1 Tekið úr umbúðum og staðsetning

Skýringarmynd af því hvernig taka á tækið úr umbúðum og koma því fyrir á eftirfarandi myndum:

1.

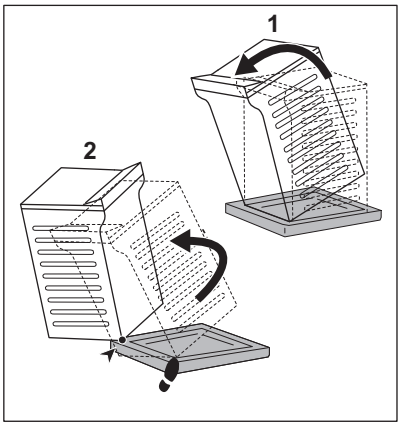

2.

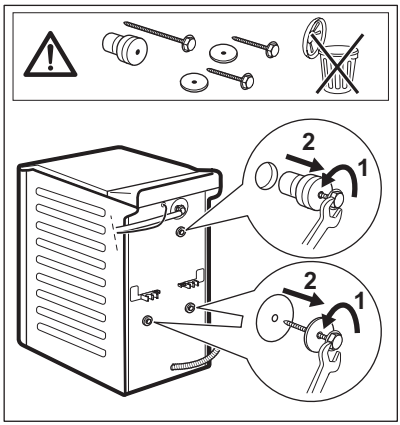

3.

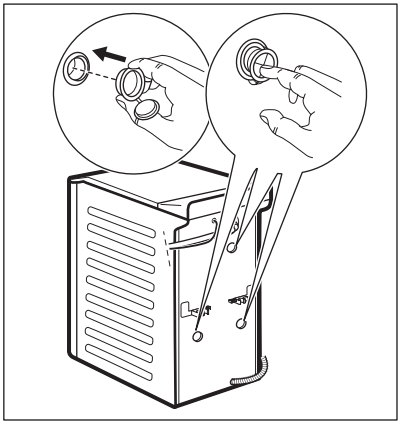

4.

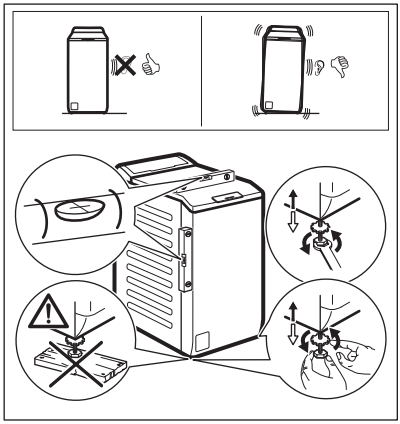

⚠ AÐVÖRUN!

Stilltu heimilistækið rétt til að koma í veg fyrir titring, hávaða og hreyfingu þegar það er í notkun. Ekki setja pappa, við eða sambærileg efni undir fætur tækisins til að jafna það. Gættu þess að teppi hindri ekki loftrásina undir tækinu. Passaðu einnig að tækið snerti hvorki vegg né önnur húsgögn.

ⓘ

Við mælum með að þú geymir umbúðirnar og flutningsboltana fyrir allar tilfæringar á heimilistækinu.

5.2 Inntaksslangan

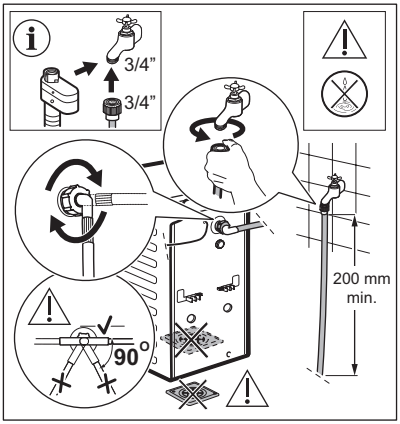

Aukahlutir sem fylgdu með heimilistækinu geta verið breytilegir eftir gerð.

Gakktu úr skugga um að slöngur séu óskemmdar og að hvergi leki úr tengjum. Ekki nota framlengingarslöngu ef inntaksslangan er of stutt. Hafðu samband við þjónustumiðstöðina til að fá upplýsingar um nýja inntaksslöngu.

⚠ AÐVÖRUN!

Hafðu að minnsta kosti 200 mm beinan slönguhluta undir kranatenginu til að minnka hliðarkraft.

Sumar gerðir geta verið með inntaksslöngu með vatnsstoppbúnaði. Þetta tæki kemur í veg fyrir leka í slöngunni sem gerist þegar hún eldist náttúrulega. Rauða svæðið í glugganum sýnir þennan galla. Ef þetta kemur upp skaltu skrúfa fyrir kranann og hafa samband við viðurkennda þjónustumiðstöð til að skipta um slönguna.

Með fyrirvara um breytingar á varahlutum án tilkynningar. Kaupa skal aukahluti frá viðurkenndum birgðasala.

5.3 Vatnstæming

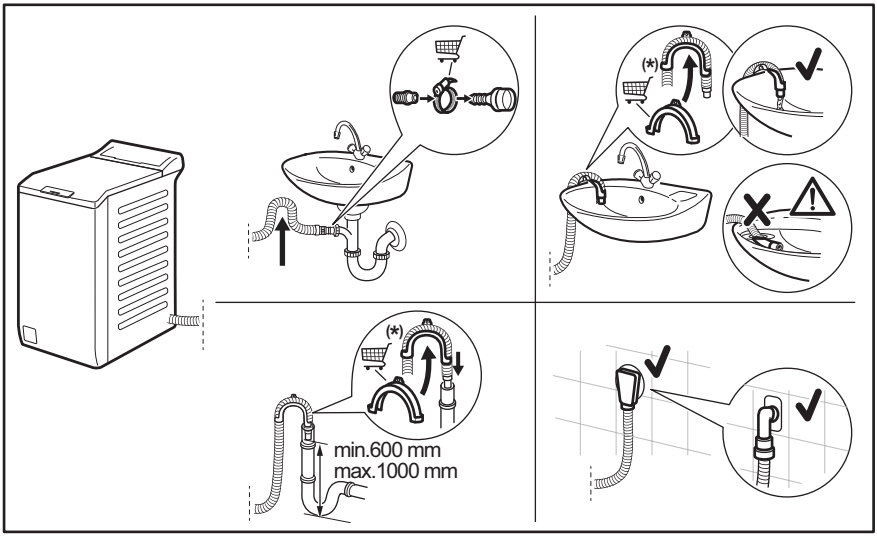

Með fyrirvara um breytingar án tilkynningar.

Tæmingarslangan ætti ekki að vera í minni hæð en 600 mm og ekki meiri en 1000 mm.
Hægt er að framlengja afrennslisslönguna að hámarki 4000 mm. Hafðu samband við viðurkennda þjónustumiðstöð varðandi hina afrennslisslönguna og framlenginguna.

5.4 Rafmagnstenging

Við lok uppsetningar getur þú tengt klóna við rafmagnsinnstungu.

Kennispjaldið og „Tæknilegar upplýsingar“ kaflinn gefa upp nauðsynlega rafmagnsspennu. Gakktu úr skugga um að þær samræmist aðalinntaki rafmagns.

Athugaðu hvort rafbúnaður í þínu landi þoli það hámarksálag sem þarf, einnig með hliðsjón af öðrum heimilistækjum sem eru í gangi.

Tengdu tækið við jarðtengda innstungu.

Greiður aðgangur verður að vera að rafmagnssnúrunni eftir að búið er að tengja og setja vélina upp.

Hafðu samband við viðurkennda þjónustumiðstöð okkar ef framkvæma þarf einhvers konar rafmagnsvinnu til að setja upp heimilistækið.

Framleiðandinn tekur enga ábyrgð á tjóni eða meiðslum sé ofangreindum varúðarráðstöfunum ekki fylgt.

6. STJÓRNBORÐ

6.1 Lýsing stjórnborðs

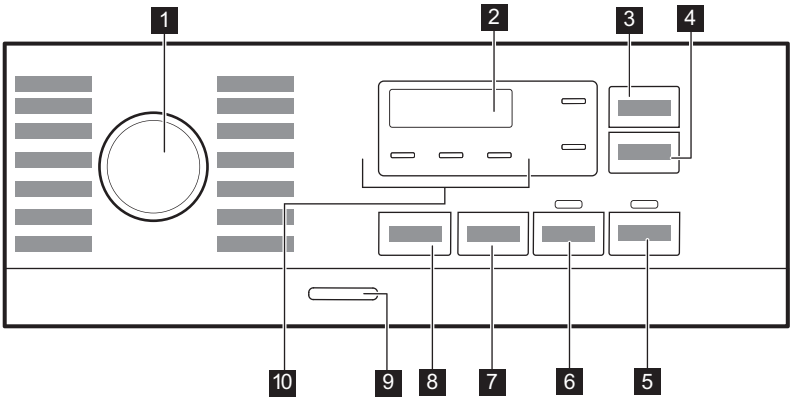

1 Þvottakerfisskífa
2 Skjár
3 Snertihnappur Time Save
4 Snertihnappur Delay Start
5 Snertihnappur Start/Pause ▷‖
6 Snertihnappur Prewash
7 Snertihnappur Spin
8 Snertihnappur Temp.
9 Þrýstihnappur On/Off
10 Vísar:
- Extra Rinse
- Nætur
- Rinse Hold

6.2 Skjár

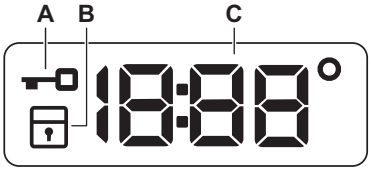

A. Vísir fyrir loklæsingu.
B. Vísir fyrir barnalæsingu.
C. Stafræni vísirinn getur sýnt:
- Tímalengd kerfis: (t.d. 2:40),
- Seinkunartími: (t.d. 2h),
- Lok kerfis (0:00)
- Aðvörunarkóði (t.d. E20).
- Hitastig (88°)
- Gaumljós fyrir vindu (1888/-----)
- Upplýsingar um heildar notkunartíma heimilistækisins. Vísað er í „Teljari fyrir notkunartíma“ hlutann í „Stillingar“ efnisgreininni fyrir frekari upplýsingar.

7. SKÍFA OG HNAPPAR

7.1 Inngangur

ⓘ

Valkostir/aðgerðir eru ekki tiltæk með öllum þvottakerfum. Athugið samhæfni milli valkosta/aðgerða og þvottakerfa í „Tafla yfir kerfi“. Valkostur/aðgerð geta útilokað hvort annað, í þessu tilfelli leyfir vélin þér ekki að stilla ósamhæfa valkosti/aðgerðir.

7.2 Time Save

Þessi valkostur kann að vera ráðlegur til að stytta þvottakerfið. Notaðu þennan valkost fyrir flíkur með venjuleg eða lítil óhreinindi, eða flíkur sem á að hressa upp á. Snertu þennan hnapp einu sinnitil að stytta tímalengdina. Ef um er að ræða minni hleðslu skaltu snerta þennan hnapp tvisvar til að stilla á mjög snöggt kerfi. Eftir hverja snertingu er ný tímalengd kerfis sýnd á skjánum. Viðeigandi vísir kviknar. Þessi valkostur er ekki í boði við 90 °C og er ekki í boði fyrir öll kerfi. Sjá samhæfi á valkostum kerfa í kaflanum „Kerfi“ fyrir frekari upplýsingar.

7.3 Delay Start

Með þessum valkosti getur þú seinkað ræsingu þvottakerfis þar til þægilegri tími gefst.

Snertu hnappinn endurtekið til að stilla þá seinkun sem óskað er. Tíminn eykst í skrefum frá 1 klukkustund í allt að 20 klukkustundir.

Eftir að þú hefur snert Start/Pause ▷‖ hnappinn mun viðeigandi vísir lýsa og valinn seinkunartíma og heimilistækið byrjar niðurtalninguna. Lokið er læst.

7.4 Start/Pause ▷‖

Snertu Start/Pause ▷‖ hnappinn til að byrja, gera hlé á heimilistækinu, eða rjúfa þvottakerfi sem er í gangi.

7.5 Prewash

Með þessum valkosti er hægt að bæta við prewash áfanga til að þvo dagskrá.

Viðeigandi vísir kviknar.

- Notaðu þennan valkost til að bæta við forþvottarstigi á 30°C fyrir þvottastigið. Mælt er með þessum valkosti fyrir mjög óhreinan þvott, sérstaklega ef hann inniheldur sand, ryk, leðju og aðrar þéttar agnir.

ⓘ

Þessi valkostur getur aukið lengd þvottakerfisins.

7.6 Spin

Þegar þú stillir þvottakerfi stillir heimilistækið sjálfkrafa sjálfgefinn leyfilegan vindingarhraða.

Ýttu á þennan hnapp til að stilla fleiri vindingarvalkosti:

- **Minnkaðu vindingarhraðann.**Skjárinn sýnir aðeins þá vindingarhraða sem eru í boði fyrir valið kerfi.
- **Engin vindun – – –** birtist á skjánum. Stilltu á þennan valkost til að afvirkja öll vindingarstig. Heimilistækið framkvæmir aðeins tæmingarstig valda þvottakerfisins. Stilltu á þennan valkost fyrir mjög viðkvæm efni. Skolunarstigið notar meira vatn fyrir sum þvottakerfi.
- **Skolstopp** ⎕. Tengdur vísir kviknar. Lokavindingin er ekki framkvæmd. Vatnið úr síðasta skoli er ekki tæmt út til að koma í veg fyrir að þvottur krumpist. Þvottakerfinu lýkur með vatni í tromlunni. Lokið helst læst og tromlan snýst reglubundið til að draga úr krumpum. Þú verður að tæma vatnið af til að aflæsa lokinu.

  Ef þú ýtir á Start/Pause ▷‖ snertihnappinn seturðu í gang vindulotu og vatnstæminu í heimilistækinu.
- **Nætur** 🔔↓. Tengdur vísir kviknar. Milli- og lokavindingarstigin eru bæld niður og þvottakerfið endar með vatn í

tromlunni. Þetta hjálpar til við að draga úr krumpum. Lokið helst læst. Tromlan snýst reglulega til að draga úr krumpum. Þú verður að tæma vatnið af til að aflæsa lokinu.
Þar sem kerfið er mjög hljóðlátt hentar það til notkunar að nóttu til þegar hægt er að fá ódýrara rafmagn. Í sumum kerfum eru skolanir framkvæmdar með meira vatni.
Ef þú ýtir á Start/Pause ▷‖ snertihnappinn seturðu einungis í gang tæmingarlotu.

ⓘ

Þvottavélin tæmir út vatnið sjálfvirkt eftir um það bil 18 klukkustundir.

7.7 Temp.

Þegar þú velur þvottakerfi leggur vélin sjálfkrafa til sjálfgefið hitastig.

Snertu endurtekið þennan hnapp þar til óskað hitagildi birtist á skjánum.

Þegar skjárinn sýnir vísirinn fyrir _ _ ◦ hitar heimilistækið ekki vatnið.

7.8 On/Off

Ýtið á þennan takka í nokkrar sekúndur til að kveikja á vélinni. Tvö mismunandi lög hljóma á meðan verið er að kveikja eða slökkva á vélinni.

Þar sem Stand-by aðgerðin afvirkjar sjálfkrafa vélina eftir nokkrar mínútur til að draga úr orkunotkun getur verið að þú þurfir að virkja vélina aftur.

Til að fá frekari ítaratriði sjá efnisgreinina um Biðstöðu í kaflanum Dagleg notkun.

8. KERFI

8.1 Kerfistafla

Kerfi Sjálfgefið hitastig Hitasvið	Viðmiðunarvinduhraði Hraðasvið vindu (s/mín)	Hámarkssálag	Lýsing á kerfi (Tegund þvottamagns og óhreinindastig)
Eco 40-60 **1)**	1200 s/mín (1200 - 400)	6 kg	**Hvít bómull og litföst bómull**. Miðlungs óhreinn þvottur. Orkunotkunin minnkar og tími þvottakerfisins lengist, sem tryggir góðan þvottaárangur.
Cottons 40°C 90°C - Kalt	1200 s/mín (1200 - 400)	6 kg	Hvít bómull og lituð bómull. Venjuleg og mikil óhreinindi.
Synthetics 30°C 60°C - Kalt	1200 s/mín (1200 - 400)	3 kg	**Fatnaður úr gerviefnum eða blönduðum efnum**. Miðlungs óhreinn þvottur.
Delicates 30°C 40°C - kalt	1200 s/mín (1200 - 400)	2 kg	**Viðkvæm efni eins og akrýl, viskós og blönduð efni sem útheimta mildari þvott**. Miðlungs óhreinn og lítið óhreinn þvottur.
Rapid 14min 30°C	800 s/mín (800 - 400)	1,5 kg	**Fatnaður úr gerviefnum og blönduðum** efnum. Lítið óhrein föt og fatnaður til að fríska upp á.

Kerfi Sjálfgefið hitastig Hitasvið	Viðmiðunarvinduhraði Hraðasvið vindu (s/mín)	Hámarksálag	Lýsing á kerfi (Tegund þvottamagns og óhreinindastig)
Rinse	1200 s/mín (1200 - 400)	6 kg	Öll efni nema ullarefni og mjög viðkvæm efni. Kerfi til að skola og vinda þvottinn. Sjálfgefinn vindingarhraði er sá sem notaður er fyrir bómullarkerfi. Dragðu úr vinduhraða í samræmi við tegund þvotts. Ef nauðsyn krefur skaltu stilla valkostinn aukaskolun til að bæta við skolunum. Á lágum vinduhraða skolar heimilistækið varlega og vindan er stutt.
Spin/Drain	1200 s/mín (1200 - 400)	6 kg	**Öll efni, nema ullarefni og mjög viðkvæm efni**. Til að vinda þvottinn og til að tæma vatnið úr tromlunni.
Anti-Allergy 60°C	1200 s/mín (1200 - 400)	6 kg	**Hvítur bómullarþvottur.** Þetta afkastamikla þvottakerfi fjarlægir meira en 99,99% bakteríu og vírusa[2)] og heldur hitastiginu yfir 60°C í gegnum þvottastigið; bætt þvottastig tryggir að leyfar af þvottaefni og örverum séu fjarlægðar. Þetta kerfi tryggir einnig að frjókorn/ofnæmisvaldar séu fjarlægðir almennilega.
Downing Jacket 40°C 60°C - Kalt	800 s/mín (800 - 400)	2 kg	Sérstakt kerfi til að þvo eina **dúnúlpu, ábreiðu, sæng, rúmteppi** og þess háttar úr gerviefni.
Silk 30°C	800 s/mín (800 - 400)	0,5 kg	Sérstakt kerfi fyrir **silki og blönduð gerviefni**.
Wool 40°C 40°C - kalt	1200 s/mín (1200 - 400)	1 kg	**Ull sem má þvo í þvottavél, ull sem má þvo í höndunum og önnur efni** með «handþvottur» merkinu[3)]
Sport 30°C 40°C - kalt	1200 s/mín (1200 - 400)	3 kg	**Íþróttafatnaður úr blönduðum efnum**. Lítið óhreinn föt eða fatnaður til að fríska upp á.

Kerfi Sjálfgefið hitastig Hitasvið	Viðmiðunarvinduhraði Hraðasvið vindu (s/mín)	Hámarkssálag	Lýsing á kerfi (Tegund þvottamagns og óhreinindastig)
Outdoor 30°C 40°C - kalt	1200 s/mín (1200 - 400)	2 kg **4)** 1 kg **5)**	Ekki nota mýkingarefni og gakktu úr skugga um að það séu engar mýkingarefnisleifar í þvottaefnisskammtaranum. Íþróttafatnaður úr gerviefnum. Þetta kerfi er hannað til að þvo varlega nútímaíþróttafatnað til notkunar utanhúss og hentar einnig fyrir leikfimi-, hjólreiða-, eða skokkfatnað og svipaða hluti. Ráðlögð þvottahleðsla er 2 kg. Vatnsheld efni, vatnsheld efni sem anda og efni sem hrinda frá sér vatni. Einnig er hægt að nota þetta þvottakerfi sem stig til að endurvekja vatnsfráhrindandi eiginleika, sérstaklega sniðið að því að meðhöndla fatnað með vatnsfráhrindandi ytra lag. Til að framkvæma stig til að endurvekja vatnsfráhrindandi eiginleika skal gera sem hér segir: • Helltu þvottaefninu í hólfið II. • Helltu sérstöku vatnsfráhrindandi endurnýjunarefni fyrir vefnað í mýkingarefnahólfið í skúffunni. • Minnkaðu þvottamagnið í 1 kg. Til að bæta enn frekar endurglæðingu vatnsfráhrindandi eiginleika skal þurrka þvottinn í þurrkara með því að stilla á Outdoor þurrkkerfið (ef það er til staðar og ef þvottamiði flíkurinnar leyfir þurrkun í þurrkara).

Kerfi Sjálfgefið hitastig Hitasvið	Viðmiðunarvinduhraði Hraðasvið vindu (s/mín)	Hámarksálag	Lýsing á kerfi (Tegund þvottamagns og óhreinindastig)
Denim 30°C 40°C - kalt	800 s/mín (1200 - 400)	2 kg	**Sérstakt kerfi fyrir fatnað úr gallaefni með viðkvæmt þvottaþrep til að lágmarka upplitun og merki**. Fyrir betri umhirðu er mælt með minna hleðslumagni.

1) **Í samræmi við reglugerð ESB 2019/2023 og nýja staðla sem gilda á samstarfsmörkuðum:** Breskar reglugerðir um vistvæna hönnun fyrir orkutengdar vörur og orkumerkingar, úkraínska reglugerð 834/2023, ásamt stöðlunum AS/NZS 2040 og AS/NZS 6400. Þetta kerfi getur þvegið miðlungs óhreinan bómullarþvott við 40°C sem gefið er upp að megi þvo við 40°C eða 60°C saman í sama kerfi. Hitastigið er ekki sýnt og það er ekki á skjánum, það er stillt sjálfkrafa.

ⓘ

Fyrir náð hitastig í þvottinum, tímalengd kerfis og önnur gögn, vinsamlega skoðaðu kaflann „Notkunargildi“. Áhrifaríkustu kerfin varðand orkunotkun eru yfirleitt þau sem vinna á lægra hitastigi yfir lengra tímabil.

2) Prófað fyrir Staphylococcus aureus, Enterococcus faecium, Candida albicans, Pseudomonas aeruginosa og MS2 Bacteriophage í utanaðkomandi prófunum sem framkvæmdar voru af Swissatest Testmaterialien AG in 2021 (prófunarskýrsla nr. 202120117).

3) Í þessari lotu snýst tromlan rólega til að tryggja mildan þvott. Það gæti litið út fyrir að tromlan snúist ekki eða snúist ekki almennilega.

4) Þvottakerfi.

5) Þvottakerfi og vatnsheldniþrep.

Samhæfni kerfisvalkosta

Kerfi	VALKOSTIR	Spin	– – –				Prewash	Delay Start	Time Save
Eco 40-60		■		■				■	
Cottons		■	■	■	■	■	■	■	■
Synthetics		■	■	■	■	■	■	■	■
Delicates		■	■	■	■	■		■	
Rapid 14min		■	■	■				■	
Rinse		■	■	■		■		■	
Spin/Drain 1)		■	■					■	
Anti-Allergy		■	■	■		■	■	■	
Downing Jacket		■	■					■	

Kerfi	VALKOSTIR	Spin	– – –				Prewash	Delay Start	Time Save
Silk		■	■					■	
Wool		■	■	■				■	
Sport		■	■	■		■	■	■	
Outdoor		■	■	■		■		■	
Denim		■	■	■	■	■		■	

1) Stilltu vindingarhraðann. Gakktu úr skugga um að hraðinn henti fataefnunum sem á að þvo. Ef þú velur valkostinn „Engin vinding“ þá er einungis tæmingarlotan tiltæk.

Hentug þvottaefni fyrir þvottakerfi

Kerfi	Alhliða duft[1)]	Alhliða fljótandi þvottaefni	Fljótandi þvottaefni fyrir litaðan þvott	Viðkvæm ullarefni	Sérstök
Eco 40-60	▲	▲	▲	--	--
Cottons	▲	▲	▲	--	--
Synthetics	▲	▲	▲	--	--
Delicates	--	--	--	▲	▲
Rapid 14min	--	▲	▲	--	--
Anti-allergy	▲	▲	--	--	▲
Downing Jacket	--	--	--	▲	▲
Silk	--	--	--	▲	▲
Wool	--	--	--	▲	▲
Sport	--	▲	▲	--	▲
Outdoor	--	--	--	▲	▲
Denim	--	--	▲	▲	▲

1) Við hitastig hærra en 60°C er mælt með notkun duftþvottaefnis.

-- = Ekki mælt með ▲ = Mælt með

8.2 Woolmark Premium Wool Care - Blár



Ullarþvottakerfið í þessari vél hefur verið prófað samþykkt af The Woolmark Company fyrir þvott á ullarflíkum sem merktar eru «handþvottur», að því tilskyldu að hlutirnir séu þvegnir í samræmi við leiðbeiningarnar á merkingunni á flíkinni og sem framleiðandi þessarar þvottavélar gefur út. M1145

9. STILLINGAR

9.1 Hljóðmerki

Þetta heimilistæki er með mismunandi hljóðmerki sem fara í gang þegar:

- Þú kveikir á heimilistækinu (sérstakt stutt lag).
- Þú slekkur á heimilistækinu (sérstakt stutt lag).
- Þú snertir hnappana (smellur).
- Þegar valið er ógilt (3 stutt hljóð).
- Kerfinu er lokið (röð af hljóðum í um eina mínútu).
- Bilun er í heimilistækinu (röð af stuttum hljóðum í um 5 mínútur).

Til að **slökkva/kveikja** á hljóðmerkjunum í einu kerfanna skaltu snerta hnappana Time Save og Delay Start samtímis í um 2 sekúndur. Skjárinn sýnir On/Off

ⓘ

Ef þú afvirkjar hljóðmerkin halda þau áfram að ganga þegar heimilistækið er bilað.

9.2 Barnalæsing

Með þessum valkosti getur þú komið í veg fyrir að börn leiki sér með stjórnborðið.

Til að **kveikja/slökkva** á þessum valmöguleika, skaltu halda inni Spin hnappnum þangað til **kviknar á/slökknar á** á skjánum.

Heimilistækið mun gera þennan valmöguleika að sjálfgefnum eftir að þú slekkur á því.

Ekki er víst að barnalæsingaraðgerðin sé tiltæk í nokkrar sekúndur eftir að kveikt er á heimilistækinu.

9.3 Varanlegt Extra Rinse

Með þessum valkosti getur þú alltaf verið með viðbótarskolun þegar þú stillir nýtt kerfi.

- Til að **kveikja/slökkva** þennan valkost halda inni hnappnum Prewash þar til viðeigandi vísir **kviknar/slokknar**.

9.4 Talning klukkustunda í notkun

Hægt er að sjá heildarnotkunartíma heimilistækisins í klukkustundum frá fyrsta skiptinu sem kveikt var á því. Þetta gildi telur notkunartíma þvotta (innifelur ekki hlé eða seinkaða ræsingu). Til að sjá þetta gildi skaltu gera eftirfarandi:

1. Kveiktu á heimilistækinu með því að ýta á On/Off hnappinn.
2. Snúðu kerfishnúðnum á Eco 40-60 kerfið (fyrsta staða réttsælis).
3. Ýttu á og haltu inni hnöppunum Time Save og Delay Start í nokkrar sekúndur (innan 10 sekúndna eftir að kveikt var á. Eftir þessar 10 sekúndur virkjast samsetning aðgerða og slekkur á hljóðmerkjunum).
4. Eftir þrjár sekúndur munu heildarklukkustundir sem heimilistækið hefur verið í notkun sjást á skjánum: t.d. 1276 klst., skjárinn sýnir textann Hr í tvær sekúndur, 12 (þúsund og hundruð) í tvær sekúndur og 76 (tugir og einingar).

ⓘ

Ef þessi aðgerð tekst ekki (vegna tímatakmarka, rangrar stöðu kerfishnúðs eða rangrar samsetningar hnappa) skaltu slökkva á heimilistækinu og endurtaka rununa frá upphafi.

9.5 Endurstilling í verskmiðjustillingar

Þessi virkni gerir mögulegt að endurstilla sjálfgefnar stillingar úr verksmiðju. Til að **virkja** þennan valkost skaltu fylgja eftirfarandi skrefum:

1. Kveiktu á heimilistækinu með því að ýta á On/Off hnappinn.
2. Snúðu kerfishnúðnum á Synthetics kerfið (þriðja staða réttsælis).
3. Ýttu á og haltu inni hnöppunum Time Save og Delay Start í nokkrar sekúndur (innan 10 sekúndna eftir að kveikt var á. Eftir þessar 10 sekúndur virkjast samsetning aðgerða og slekkur á hljóðmerkjunum).
4. Skjárinn mun sýna **– – –** í um 5 sekúndur.

ⓘ

Ef þessi aðgerð tekst ekki (vegna tímatakmarka, rangrar stöðu kerfishnúðs eða rangrar samsetningar hnappa) skaltu slökkva á heimilistækinu og endurtaka rununa frá upphafi.

10. DAGLEG NOTKUN

⚠ **AÐVÖRUN!**

Sjá kafla um Öryggismál.

10.1 Heimilistækið virkjað

1. Tengdu klóna við rafmagnsinnstunguna.
2. Skrúfaðu frá vatnskrananum.
3. Ýttu á On/Off hnappinn til að kveikja á heimilistækinu.

10.2 Þvotti hlaðið í

1. Opnaðu tækið.
2. Ýtið á hnappinn **A**.

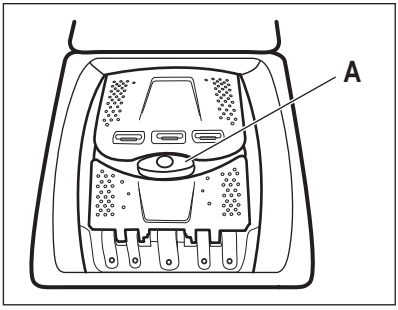

Tromlunni opnast sjálfkrafa.

3. Settu þvottinn í tromluna, eitt stykki í einu.
4. Hristu flíkurnar áður en þú setur þær í heimilistækið.
5. Lokið tromlunni og lokið.

⚠ **VARÚÐ!**

- Gættu þess að setja ekki of mikinn þvott í tromluna.
- Gættu þess að enginn þvottur sé fastur á milli þéttihringsins og heimilistækisins og að þú lokir tromlunni rétt.
- Ef mjög olíubornir blettir og miklir fitublettir eru þvegnir eða lyktarefni eru notuð getur það valdið skemmdum á gúmmíhlutum heimilistækisins.

10.3 Þvottaefnishólf. Notkun þvottaefnis og bætiefna

1. Mældu tilgreind þvotta- og mýkingarefni.
2. Settu þvottaefnið og mýkingarefnið í viðeigandi hólf.

ⓘ

Fylgdu alltaf leiðbeiningunum sem er að finna á utan á umbúðum þvottaefnanna.

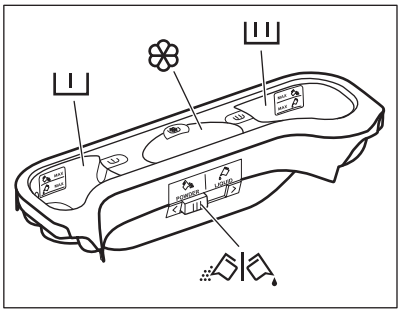

	Hreinsiefni fyrir prewash fasa. Merkin MAX eru hámarks magn af þvottaefni (duft eða vökvi).
	Þvottaefni fyrir þvottaefni. Merkin MAX eru hámarks magn af þvottaefni (duft eða vökvi).
	Hólf fyrir fljótandi íblendiefni (mýkingarefni, línsterkju). Merkið M er Hámarksmagn fyrir vökvaaukefnin.
	Speldi fyrir þvottaefni í duft- eða vökvaformi.

10.4 Þvottakerfi stillt

1. Snúðu kerfisskífunni til að velja óskað þvottakerfi.

Gaumljósið á Start/Pause ▷‖ hnappinum blikkar.
Skjárinn sýnir vísbendingu um tímalengd þvottakerfis.

2. Til að breyta hitastigi og/eða vindingarhraða skal snerta tengda hnappa.
3. Ef óskað er skal stilla einn eða fleiri valkosti með því að snerta tengda hnappa.

ⓘ

Ef val er **ekki mögulegt** heyrist hljóðmerki.

10.5 Viðbótarupplýsingar um daglega notkun

SensiCare System Hleðslugreining
SensiCare stillir sjálfkrafa tímalengd þvottakerfis miðað við þvottinn í tromlunni til að ná fullkomnum árangri með þvottinn á sem stystum tíma. Eftir um 30 sekúndur byrjar vélin að fyllast af vatni. SensiCare greiningin fer aðeins fram í heilum þvottakerfum og ef lengd kerfis hefur ekki verið stytt.

Að hefja þvottakerfi
Ýttu á Start/Pause ▷‖ snertihnappinn til að setja kerfið í gang. Vísirinn sem á við hættir að blikka og logar stanslaust. Kerfið byrjar, lokið er læst. Skjárinn sýnir vísirinn fyrir 🔒.

Þvottakerfi sett í gang með seinkun ræsingar
1.Snertu hnappinn Delay Start endurtekið þar til skjárinn sýnir æskilegan seinkunartíma.

2. Ýttu á Start/Pause ▷‖ snertihnappinn. Lok heimilistækisins læsist og niðurtalning á seinkaðri ræsingu fer í gang. Að niðurtalningu lokinni fer kerfið sjálfkrafa í gang.

Rof á kerfi og breytingar á valkostum.
1.Þegar kerfið er í gangi getur þú aðeins breytt sumum valkostum. Ýttu á Start/Pause ▷‖ snertihnappinn.

2. Breyttu valkostunum. Gefnar upplýsingar á skjánum breytast í samræmi við hann

3. Ýttu aftur á Start/Pause ▷‖. Þvottakerfið heldur áfram.

Hætt við kerfi í gangi
- Ýttu á On/Off hnappinn til að hætta við þvottakerfið og slökkva á heimilistækinu. Ýttu aftur á til að kveikja á heimilistækinu.
- Snúðu valhnúðnum í endurstillingarstöðuna til að virkja heimilistækið •. Bíddu í 2 sekúndur. Nú getur þú sett nýtt þvottakerfi í gang.

Vatn tæmt af eftir að lotu lýkur
Ef þú hefur valið kerfi eða valkost sem tæmir ekki út vatn síðustu skolunar verður þú að muna að tæma vatnið til að geta opnað lokið.

- Snertu Spin hnappinn til að minnka vindingarhraðann sem heimilistækið leggur til
- Ýttu á Start/Pause ▷‖
- Þegar þvottakerfið lýkur sér af og slokknar á vísinum fyrir 🔒 þá máttu opna hurðina.
- Ýttu á hnappinn On/Off til að afvirkja heimilistækið.

Stand-by aðgerð
Biðstöðu (Stand-by) aðgerðin dregur úr orkunotkun með því að afvirkja heimilistækið sjálfkrafa.

11. UMHIRÐA OG HREINSUN

⚠ AÐVÖRUN!
Sjá kafla um Öryggismál.

ⓘ
Lestu kaflann vandlega fyrir besta viðhald og umhirðu.

11.1 Reglubundin hreinsunaráætlun

Regluleg hreinsun hjálpar til við að framlengja líftíma þíns tækis.

Eftir hvern þvott skaltu hafa lokið og hurðina á tromlunni opna til að fá loftræstingu og þurrka rakann sem er inni í tækinu: þetta mun koma í veg fyrir myglu og ólykt.

Ef tækið er ekki í notkun í langan tíma: lokaðu fyrir vatnskranann og taktu tækið úr sambandi.

Regluleg hreinsunaráætlun til viðmiðunar:

Kalkhreinsun	Tvisvar á ári
Viðhaldsþvottur	Einu sinni í mánuði
Þrífa innsigli loks	Á tveggja mánaða fresti
Hreinsa tromlu	Á tveggja mánaða fresti
Hreinsa þvottaefnis-skammtara	Á tveggja mánaða fresti
Hreinsa síu frárennsli-spumpu	Tvisvar á ári
Hreinsa inntaksslönguna og lokasíu	Tvisvar á ári

Eftirfarandi málsgreinar útskýra hvernig þú ættir að hreinsa hvern hluta.

11.2 Að fjarlægja aðskotahluti

ⓘ
Vertu viss um að vasar séu tómir og að lausar einingar séu bundnar upp áður en þú keyrir þína lotu.

Fjarlægðu aðskotahluti, (svo sem málmklemmur, hnappa, mynt o.s.frv) sem þú finnur ef til vill í síum og tromlunni. Sjá efnisgreinarnar „Frárennslispumpan hreinsuð“ og „Inntaksslanga og lokasía hreinsuð“. Farðu varlega með gluggatjöld. Fjarlægðu krókana og settu gluggatjöldin í þvottanet eða koddaver. Vinsamlega hafðu samband við viðurkenndu þjónustumiðstöðina ef þörf krefur.

11.3 Hreinsun að utan

Hreinsaðu heimilistækið eingöngu með mildri sápu og volgu vatni. Þurrkaðu alla fleti vandlega. Ekki nota ræstisvampa eða hverskyns efni sem rispar.

⚠ VARÚÐ!
Ekki nota alkóhól, leysiefni eða efnablöndur.

⚠ VARÚÐ!
Hreinsaðu ekki málmfleti með klórblönduðu hreinsiefni.

11.4 Kalkhreinsun

ⓘ
Ef vatnið á þínu svæði er hart eða meðalhart, mælum við með að þú notir vatnsmýkingarefni fyrir þvottavélar. Vatnið er hart eða meðalhart þegar hörkustig þess nær yfir 8dH.

Kannaðu reglulega tromluna til að athuga með kalkskán.

Venjulegt þvottaefni inniheldur þegar vatnsmýkjandi efni, en við mælum með að af og til sé keyrt kerfi með tómri tromlu og afkalkandi vöru.

ⓘ

Fylgdu alltaf leiðbeiningunum sem er að finna á umbúðum vörunnar.

11.5 Viðhaldsþvottur

Endurtekin og langvarandi notkun lághitakerfa getur valdið útfellingum þvottaefnis, kuskleifum og bakteríuvexti inni í tromlunni og í belgnum. Þetta getur myndað vonda lykt og myglu. Til að koma í veg fyrir þessar útfellingar og til að hreinsa innri hluta heimilistækisins skal keyra viðhaldsþvott reglulega (að minnsta kosti mánaðarlega):

ⓘ

Sjá efnisgreinina „Tromlan hreinsuð“.

11.6 Tromlan hreinsuð

Kannaðu tromluna reglulega til að koma í veg fyrir að ryð myndist.

Hreinsaðu tromluna með sérstökum vörum fyrir ryðfrítt stál.

ⓘ

Fylgdu alltaf leiðbeiningunum sem er að finna á umbúðum vörunnar.

Fyrir vandlega hreinsun:

- Taktu allan þvottinn úr tromlunni.
- Keyrðu Cottons þvottakerfi á hæsta hita. Bættu litlu magni af þvottadufti í tóma tromluna til að skola út öllum leifum sem eftir eru.

11.7 Þétting á loki

Skoðaðu þéttinguna reglulega og fjarlægðu allar agnir að innanverðu. Hreinsaðu þegar þörf er á með ammóníakkrem hreinisefni án þess að rispa yfirborð þéttingarinnar

ⓘ

Fylgdu alltaf leiðbeiningunum sem er að finna á umbúðum vörunnar.

11.8 Þvottaefnisskammtarinn hreinsaður

Til að koma í veg fyrir mögulega útfellingu þurrkaðs þvottaefnis eða mýkingarefnisköggla og/eða myndun myglu í skömmtunarhólfi þvottaefnisins skaltu gera eftirfarandi hreinsunarferli á tveggja mánaða fresti eins og útskýrt er á eftirfarandi skýringarmyndum:

1

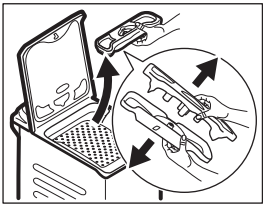

2

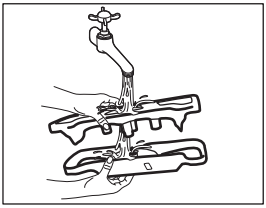

3

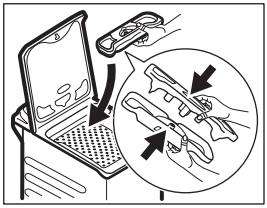

11.9 Hreinsun á afrennslisdælusíunni

Athugaðu tæmingardælusíuna reglulega og gakktu úr skugga um að hún sé hrein.

- Aftengdu klóna frá rafmagnsinnstungunni.
- Ekki hreinsa dæluna ef vatnið í heimilistækinu er heitt. Bíddu þar til vatnið kólnar.
- Ekki fjarlægja síuna á meðan heimilistækið er í gangi.
- Skrúfaðu síuna hægt og rólega af þar til vatnið hættir að flæða út. Eftir að vatnið hefur verið tæmt er hægt að skrúfa síuna að fullu af.

Hreinsaðu frárennslisdæluna ef:

- Heimilistækið tappar ekki af vatninu.
- Tromlan snýst ekki.
- Heimilistækið gefur frá sér óvenjulegt hljóð út af stíflu í tæmingardælunni.
- Skjárinn sýnir aðvörunarkóðann E20

Haltu áfram eins og lýst er í eftirfarandi skýringarmyndum til að þrífa dælusíuna:

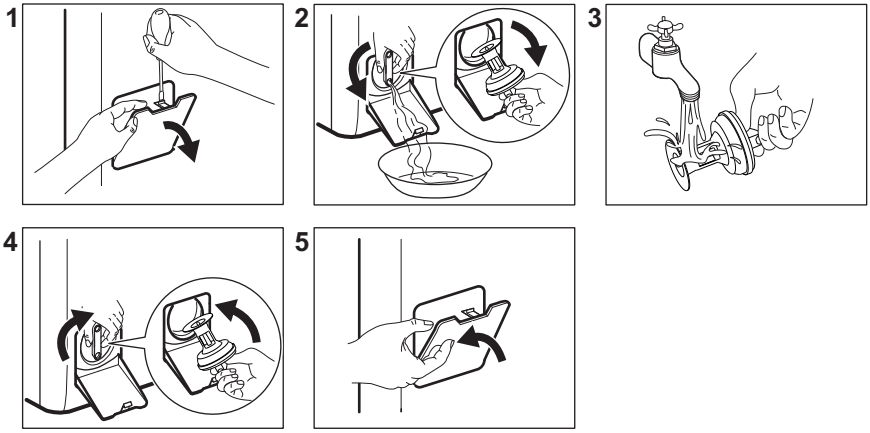

Hafðu alltaf tusku við höndina til að þurrka upp vatn sem kann að leka út þegar sían er fjarlægð.

11.10 Inntaksslangan og ventilsían hreinsaðar

Mælt er með að hreinsa bæði síurnar á inntaksslöngunni og lokann tvisvar á ári til að fjarlægja allar útfellingar sem safnast hafa með tímanum. Hreinsaðu síurnar eins og lýst er á eftirfarandi skýringarmyndum:

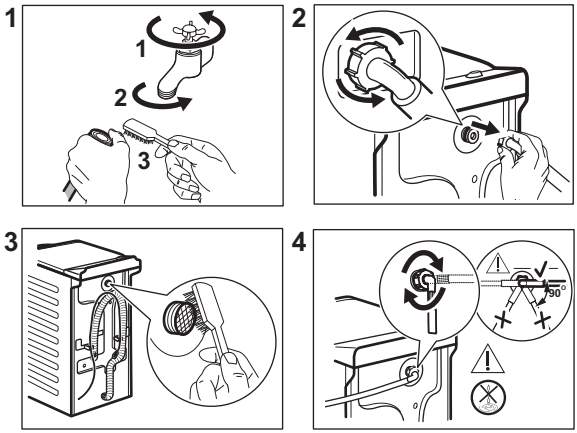

11.11 Neyðartæming

Ef heimilistækið tæmir ekki vatnið skal fylgja sama ferli og lýst er í kaflanum um „hreinsun síu frárennslisdælu“. Ef nauðsyn krefur skaltu hreinsa dæluna.

Þegar vatn er tæmt úr vélinni með neyðartæmingu þarf að gera tæmingarkerfið virkt aftur:

1. Settu 2 lítra af vatni í aðalþvottahólf þvottaefnisskammtara.
2. Ræstu kerfið til að tæma af vatnið.

11.12 Frostvarnir

Ef heimilistækið er uppsett á svæði þar sem hitastigið getur verið um eða lægra en 0°C þarf að fjarlægja vatnið sem verður eftir í inntaksslöngunni og tæmingardælunni.

1. Aftengdu klóna frá rafmagnsinnstungunni.
2. Skrúfaðu fyrir vatnskranann.
3. Settu báða enda inntaksslöngunnar ofan í ílát og láttu vatnið renna úr slöngunni.
4. Tæmdu tæmingardæluna. Sjá verklag við neyðartæmingu.
5. Þegar tæmingardælan hefur tæmst skaltu festa inntaksslönguna aftur á.

⚠ AÐVÖRUN!

Gættu þess að hitastigið sé yfir 0°C áður en þú notar heimilistækið aftur. Framleiðandinn ber ekki ábyrgð á skemmdum sem verða af völdum lágs hitastigs.

12. NOTKUNARGILDI

12.1 Athugasemd

ⓘ

QR-kóðinn á orkumerkingunni sem fylgir þessu tæki, gefur upp tengil á vefsíðu varðandi upplýsingar um frammistöðu tækisins í gagnagrunni EU EPREL. Geymdu orkumerkimiðann til uppflettingar ásamt notandahandbókinni og öllum öðrum skjölum sem fylgja með þessu heimilistæki.
Það er einnig mögulegt að nálgast sömu upplýsingar í EPREL með því nota tengilinn **https://eprel.ec.europa.eu** og nafn tegundar og framleiðslunúmer sem hægt er að finna á kennispjaldi heimilistækisins.

ⓘ

Gildi og lengd kerfis gæti verið mismunandi eftir aðstæðum (t.d. Herbergishita, vatnshitastigi og þrýstingi, þvottamagni og tegund, rafmagnsspennu) og einnig ef þú breytir sjálfgildum stillingum kerfisins.

12.2 Samkvæmt reglugerð ESB 2019/2023 og öllum nýjum viðeigandi stöðlum á þeim mörkuðum sem starfa saman (*)

Eco 40-60 þvotta-kerfi	kg	kWh	Lítrar	hh:mm	% 1)	°C	s/mín 2)
Fullhlaðin vél	6	0.940	47.0	3:17	53.00	47	1151
Hálfhlaðin vél	3	0.518	37.0	2:35	53.00	39	1151

Eco 40-60 þvotta-kerfi	kg	kWh	Lítrar	hh:mm	% 1)	°C	s/mín 2)
Fjórðungshlaðin vél	1,5	0.260	29.0	2:35	55.00	25	1151

1) Því meiri sem vinduhraðinn er, því hærra er hljóðið sem heyrist og því minni er rakinn sem eftir stendur.

2) Hámarks vindingarhraði.

12.3 Algeng kerfi

ⓘ

Þessi gildi eru aðeins til hliðsjónar.

Kerfi	kg	kWh	Lítrar	hh:mm	% 1)	°C	s/mín 2)
Cottons 3) 90°C	6	2.60	85.0	3:25	53.00	85	1200
Cottons 60°C	6	1.85	85.0	3:25	53.00	55	1200
Cottons 4) 20°C	6	0.40	85.0	2:45	53.00	20	1200
Synthetics 40°C	3	0.65	55.0	2:10	35.00	40	1200
Delicates 5) 30°C	2	0.35	50.0	1:00	35.00	30	1200
Wool 30°C	1	0.20	35.0	1:10	30.00	30	1200

(*) Reglugerðir í Bretlandi um vistvæna hönnun og orkunotkun; Úkraínsk tilskipun 834/2023; AS/NZS2040 og AS/NZS6400

Hitastig og hleðslur stillast sjálfkrafa og sjást ekki endilega í öllum gerðum.

1) Því meiri sem vinduhraðinn er, því hærra er hljóðið sem heyrist og því minni er rakinn sem eftir stendur.

2) Vísir til viðmiðunar um vinduhraða.

3) Hentar fyrir þvott á mjög óhreinum vefnaði.

4) Viðeigandi fyrir þvott á lítillega óhreinum bómull, gerviefni og blönduðu efni.

5) Einnig er hægt að nota flýtiþvottakerfi fyrir lítið óhreinan þvott.

Af (W)	Biðstaða (W)	Seinkuð ræsing (W)
0,48	0,48	4,00

Tími fyrir haminn Af/Biðstaða er hámark 15 mínútur.

13. HRAÐLEIÐBEININGAR

13.1 Dagleg notkun

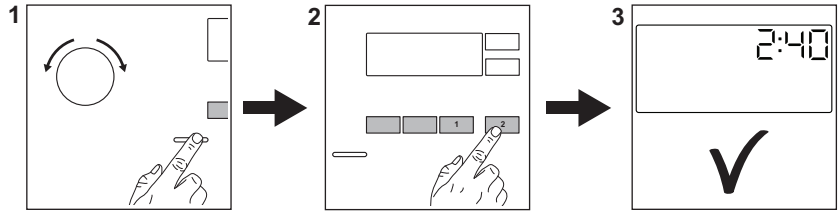

Tengdu klóna við rafmagnsinnstunguna.

Skrúfaðu frá vatnskrananum.

Fylltu á þvottinn.

Helltu þvottaefni og öðrum meðferðarefnum í rétt hólf í þvottaefnisskammtaranum.

1. Ýttu á **On/Off** hnappinn til að kveikja á heimilistækinu. Snúðu kerfisskífunni til að velja óskað þvottakerfi.
2. Stilltu óskaða valkosti (1) með því að nota samsvarandi snertihnappa. Til að hefja kerfið skaltu snerta **Start/Pause** ▷‖ (2) hnappinn.
3. Heimilistækið fer í gang.

Við lok þvottakerfisins skaltu fjarlægja þvottinn.

Ýttu á **On/Off** hnappinn til að slökkva á heimilistækinu.

13.2 Umhirða og hreinsun

Reglubundin hreinsunaráætlun hjálpar til við að lengja líftíma heimilistækisins.

Eftir hverja lotu skaltu skilja lokið og hurðina á tromlunni eftir opin til að fá loftræstingu og þurrka rakann sem er inni í tækinu: þetta kemur í veg fyrir myglu og ólykt.

Ef tækið er ekki í notkun í langan tíma: lokaðu fyrir vatnskranann og taktu tækið úr sambandi. Við mælum líka með að allir hlutir séu þrifnir eftir það.

Kalkhreinsun	Tvisvar á ári
Viðhaldsþvottur	Einu sinni í mánuði
Þrífa innsigli loks	Á tveggja mánaða fresti
Hreinsa tromlu	Á tveggja mánaða fresti
Hreinsa þvottaefnis-skammtara	Á tveggja mánaða fresti
Hreinsa síu frárennsli-spumpu	Tvisvar á ári
Hreinsa inntaksslönguna og lokasíu	Tvisvar á ári

Taktu plasthlutana frá, sérstaklega nálægt þvottaefnisskúffunni, og fjarlægðu það sem skvettist upp úr. Kannaðu reglulega tromluna til að athuga með kalkskán. Við mælum með að keyra lotu með tóma tromlu og kalkhreinsunarefni af og til.

Eftirfarandi málsgreinar útskýra hvernig þú ættir að hreinsa suma hluta.

Að fjarlægja aðskotahluti

ⓘ

Vertu viss um að vasar séu tómir og að lausar einingar séu bundnar upp áður en þú keyrir þína lotu.

Fjarlægðu aðskotahluti, (svo sem málmklemmur, hnappa, mynt o.s.frv) sem þú finnur ef til vill í síum og tromlunni. Vinsamlega hafðu samband við viðurkenndu þjónustumiðstöðina ef þörf krefur.

Tæmingardælusían hreinsuð
Hreinsaðu síuna reglulega, og sérstaklega ef að aðvörunarkóðinn E20 birtist á skjánum.

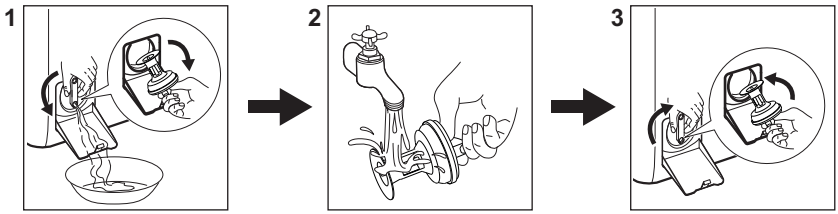

13.3 Kerfi

Kerfi	Hleðsla	Vörulýsing
Eco 40-60 1)	6 kg	**Hvít bómull og lituð bómull**. Miðlungs óhreinn, óhreinn eða lítið óhreinn þvottur.
Cottons	6 kg	Hvít bómull og lituð bómull.
Synthetics	3 kg	Fatnaður úr gerviefnum eða blönduðum efnum.
Delicates	2 kg	Viðkvæm efni eins og akrýl, viskós, pólýester.
Rapid 14min	1,5 kg	Flíkur úr bómull og gerviefnum lítið óhreinar eða hefur verið klæðst einu sinni.
Rinse	6 kg	Öll efni nema ullarefni og mjög viðkvæm efni. Kerfi fyrir skolun og vindingu.
Spin/Drain	6 kg	Öll efni nema ullarefni og mjög viðkvæm efni. Kerfi fyrir vindingu og til að tæma af vatnið.
Anti-Allergy	6 kg	Hvítur bómullarþvottur. Þetta kerfi hjálpar til við að fjarlægja sýkla og gerla.
Downing Jacket	2 kg	Ein ábreiða úr gerviefni, fóðraður fatnaður, sængur, dúnjakkar.
Silk	0,5 kg	Sérstakt þvottakerfi fyrir silki og blönduð gerviefni.
Wool	1 kg	Ull sem þvo má í vél og ull sem þvo má í höndunum og viðkvæm efni.
Sport	3 kg	Íþróttaföt.
Outdoor	2 kg 2) 1 kg 3)	Nútímaíþróttafatnaður til notkunar utanhúss.

Kerfi	Hleðsla	Vörulýsing
Denim	2 kg	Fatnaður úr gallaefni.

1) Í samræmi við reglugerð ESB 2019/2023 og nýja staðla sem gilda á samstarfsmörkuðum: Breskar reglugerðir um vistvæna hönnun fyrir orkutengdar vörur og orkumerkingar, úkraínska reglugerð 834/2023, ásamt stöðlunum AS/NZS 2040 og AS/NZS 6400. Þetta kerfi getur þvegið miðlungs óhreinan bómullarþvott við 40°C sem gefið er upp að megi þvo við 40°C eða 60°C saman í sama kerfi. Hitastigið er ekki sýnt og það er ekki á skjánum, það er stillt sjálfkrafa.

ⓘ

Fyrir náð hitastig í þvottinum, tímalengd kerfis og önnur gögn, vinsamlega skoðaðu kaflann „Notkunargildi". Áhrifaríkustu kerfin varðand orkunotkun eru yfirleitt þau sem vinna á lægra hitastigi yfir lengra tímabil.

2) Þvottakerfi.

3) Þvottakerfi og vatnsheldniþrep.

Ef heimilistækið er hlaðið að þeirri **hámarksgetu sem gefin er til kynna fyrir hvert kerfi, hjálpar það til við að minnka notkun á orku og vatni**.

Hentug þvottaefni fyrir þvottakerfi

Kerfi	Alhliða duft[1)]	Alhliða fljótandi þvottaefni	Fljótandi þvottaefni fyrir litaðan þvott	Viðkvæm ullarefni	Sérstök
Eco 40-60	▲	▲	▲	--	--
Cottons	▲	▲	▲	--	--
Synthetics	▲	▲	▲	--	--
Delicates	--	--	--	▲	▲
Rapid 14min	--	▲	▲	--	--
Anti-Allergy	▲	▲	--	--	▲
Downing Jacket	--	--	--	▲	▲
Silk	--	--	--	▲	▲
Wool	--	--	--	▲	▲
Sport	--	▲	▲	--	▲
Outdoor	--	--	--	▲	▲
Denim	--	--	▲	▲	▲

1) Við hitastig hærra en 60°C er mælt með notkun duftþvottaefnis.

-- = Ekki mælt með ▲ = Mælt með

13.4 Tegund þvottaefnis og magn.

- Aðeins skal nota þvottaefni og aðrar meðferðir sem eru gerð sérstaklega fyrir þvottavélar. Farðu fyrst eftir þessum almennu reglum:
  - duftþvottaefni (einnig töflur og einskammta þvottaefni) fyrir allar tegundir efnis, að viðkvæmum efnum undanskildum. Kjóstu frekar duftþvottaefni sem inniheldur klór fyrir hvítan þvott og til gjörhreinsunar,
  - fljótandi þvottaefni (einnig einskammta þvottaefni), helst fyrir þvott á lágu hitastigi (60°C hámark) fyrir öll efni eða sérstök þvottaefni eingöngu fyrir ull.
- Ekki blanda saman ólíkum gerðum af þvottaefni.
- Notaðu minna þvottaefni ef:
  - þú ert að þvo lítið magn,
  - þvotturinn er lítillega óhreinn,
  - það myndast mikil froða við þvott.
- Þegar þvottatöflur eða þvottabelgir eru notaðir, settu þá alltaf inn í tromluna, ekki í skammtara þvottaefnis og farðu að tilmælum framleiðandans.

Of lítið þvottaefni gæti orsakað:
- ófullnægjandi þvottaniðurstöður
- þvottamagnið verður grátt,
- fitugur fatnaður,
- mygla í tækinu.

Of mikið þvottaefni gæti orsakað:
- of mikil sápa,
- minnkuð áhrif af þvotti
- ófullnægjandi skolun,
- meiri áhrif á umhverfið.

14. AÐVÖRUNARKÓÐAR OG HUGSANLEGAR BILANIR

Heimilistækið ræsist ekki eða stöðvast þegar það er í gangi. Reyndu fyrst að finna lausn á vandanum (sjá töflurnar).

⚠ AÐVÖRUN!

Slökktu á heimilistækinu áður en athuganir eru framkvæmdar.

Vandamál	Möguleg lausn
E 10 Heimilistækið fyllist ekki almennilega af vatni.	• Gættu þess að skrúfað sé frá vatnskrananum. • Gættu þess að vatnsþrýstingurinn á kerfinu sé ekki of lágur. Til að afla þessara upplýsinga skaltu hafa samband við vatnsveituna á staðnum. • Gættu þess að vatnskraninn sé ekki stíflaður. • Gakktu úr skugga um að engar beygjur, skemmdir, eða sveigjur séu á inntaksslöngunni. • Gakktu úr skugga um að tenging vatnsinntaksslöngunnar sé rétt. • Gakktu úr skugga um að sían í inntaksslöngunni og sían í lokanum séu ekki stíflaðar.
E20 Heimilistækið tappar ekki af vatninu.	• Gættu þess að vatnslásinn sé ekki stíflaður. • Gakktu úr skugga um að engar beygjur eða sveigjur séu á frárennslisslöngunni. • Gakktu úr skugga um að tæmingarsían sé ekki stífluð. Hreinsaðu síuna ef nauðsyn krefur. • Gakktu úr skugga um að tenging tæmingarslöngunnar sé rétt. • Stilltu tæmingarkerfið ef þú stillir kerfi án tæmingarstigs. • Stilltu tæmingarkerfið ef þú stilltir valkost sem lýkur með vatn í belgnum.

E91 Innri villa. Engin samskipti milli rafrænna eininga heimilistækisins.	• Þvottakerfinu var ekki almennilega lokið eða heimilistækið stöðvaðist of snemma. Slökktu á heimilistækinu og kveiktu á því aftur. • Ef aðvörunarkóðinn birtist aftur skaltu hafa samband við viðurkennda þjónustumiðstöð.
EA0 Tromludyr tækisins eru opnar eða ekki rétt lokaðar.	• Vertu viss um að tromludyrnar séu rétt lokaðar.
EH0 Rafmagnið er óstöðugt.	• Bíddu þar til rafmagnstenging er stöðug.
EF0 Flæðivörnin er á.	• Aftengdu heimilistækið og skrúfaðu fyrir vatnskranann. Hafðu samband við viðurkennda þjónustumiðstöð.
Ef vandamálið hverfur ekki skaltu hafa samband við viðurkennda þjónustumiðstöð. Þau nauðsynlegu gögn sem þjónustumiðstöðin þarf á að halda eru á merkiplötunni	
*Sumir aðvörunarkóðar gætu hugsanlega ekki virkað. Með fyrirvara um breytingar án tilkynningar.	

Ef það er annað vandamál með þvottavélina, skoðaðu töfluna fyrir neðan fyrir hugsanlega lausnir.

Hugsanlegar bilanir	Möguleg lausn
Kerfið fer ekki gang.	• Gættu þess að klóin sé tengd við rafmagnsinnstunguna. • Vertu viss að lok tækisins og tromludyr séu lokaðar. • Gakktu úr skugga um að engin ónýt öryggi séu í öryggjahólfinu. • Gakktu úr skugga um að ýtt var á Start/Pause ▷II. • Ef seinkuð ræsing er stillt skaltu afturkalla stillinguna eða bíða eftir að niðurtalningu ljúki. • Afvirkjaðu aðgerðina Barnalæsing ef kveikt er á henni. • Athugaðu stöðu hnúðsins á valda kerfinu.
Heimilistækið fyllist af vatni og tæmist strax aftur.	• Gakktu úr skugga um að frárennslisslanga sé í réttri stöðu. Slangan kann að vera staðsett of lágt. Sjá „Leiðbeiningar um uppsetningu“.
Vindingarstigið virkar ekki eða þvottalotan stendur lengur en venjulega.	• Stilltu á vindingarkerfi. • Gakktu úr skugga um að tæmingarsían sé ekki stífluð. Hreinsaðu síuna ef nauðsyn krefur. Sjá „Umhirða og hreinsun“. • Hagræddu hlutunum í tunnunni og byrjaðu snúningslotuna aftur. Þetta vandamál kann að stafa af jafnvægisvandamálum.
Það er vatn á gólfinu.	• Gakktu úr skugga um að tengingar vatnsslanganna séu þéttar og að ekki leki vatn. • Gættu þess að engar skemmdir séu á vatnsinntaksslöngunni og tæmingarslöngunni. • Gakktu úr skugga um að þú notir rétt þvottaefni og í réttu magni.

Hugsanlegar bilanir	Möguleg lausn
Ekki er hægt að opna lok heimilistækisins.	• Gakktu úr skugga um að þvottakerfi sem lýkur með vatn í belgnum hafi ekki verið valið. • Gakktu úr skugga um að þvottakerfinu sé lokið. • Stilltu tæmingar- eða vindingarkerfi ef vatn er í tromlunni. • Gakktu úr skugga um að heimilistækið sé tengt við rafmagn. • Þetta vandamál getur orsakast af bilun í heimilistækinu. Hafðu samband við viðurkennda þjónustumiðstöð.
Heimilistækið gefur frá sér óvenjulegt hljóð og titrar.	• Gakktu úr skugga um að hallastilling heimilistækisins sé rétt. Sjá „Leiðbeiningar um uppsetningu“. • Gakktu úr skugga um að umbúðirnar og/eða flutningsboltarnir séu fjarlægð. Sjá „Leiðbeiningar um uppsetningu“. • Meiri þvott bætt í tromluna. Hleðslan kann að vera of lítil.
Lengd kerfisins eykst eða minnkar meðan á framkvæmd kerfisins stendur.	• SensiCare getur aðlagað tímalengd kerfisins í samræmi við tegund og hleðslumagn þvottar. Skoðaðu „SensiCare Hleðslugreining“ í kaflanum „Dagleg notkun“.
Útkoma þvottar er ekki fullnægjandi.	• Auktu þvottaefnismagnið eða notaðu aðra tegund. • Notaðu sérstakar vörur til að fjarlægja erfiða bletti áður en þú þværð þvottinn. • Gakktu úr skugga um að þú stillir á rétt hitastig. • Minnkaðu hleðsluna í þvottinum.
Of mikil froða í tromlunni meðan á þvottalotu stendur.	• Minnkaðu magn þvottaefnis eða fjölda taflna eða einskammta þvottaefni.
Eftir þvottalotuna eru þvottaefnisleifar í skammtaraskúffunni.	• Vertu viss um að speldið sé í réttri stöðu (ef það er í boði á þvottaefnisskammtaranum). • Gakktu úr skugga um að þú hafir notað þvottaefnisskammtarann í samræmi við ábendingarnar sem gefnar eru í þessari notandahandbók.

15. UMHVERFISSJÓNARMIÐ

Settu efni með tákninu í endurvinnslu ♺. Settu umbúðirnar í viðeigandi ílát til endurvinnslu. Verndið umhverfið og heilbrigði manna með því að endurvinna raf- og rafeindabúnaðarúrgang heimilistækja.

Fargaðu ekki heimilistækjum sem merkt eru með tákninu  með heimilisúrgangi. Skilið vörunni á staðbundna endurvinnslustöð eða hafið samband við staðaryfirvöld.

Velkommen til Electrolux! Takk for at du valgte produktet vårt.



Som en del av vårt bærekraftighetsprosjekt, reduserer vi papirsvinn og tilbyr fullstendige brukerhåndbøker på nettet. Få tilgang til de fullstendige håndbøkene på **electrolux.com/manuals**



Få råd om bruk, brosjyrer, løse problemer, service- og reparasjonsinformasjon **electrolux.com/support**



Kjøp tilbehør, forbruksvarer og originale reservedeler til produktet ditt på **electrolux.com/shop**

Med forbehold om endringer.

INNHOLD

1. SIKKERHETSINFORMASJON..... 123
2. SIKKERHETSANVISNINGER..... 125
3. PRODUKTBESKRIVELSE..... 127
4. TEKNISKE DATA..... 128
5. MONTERING..... 128
6. BETJENINGSPANEL..... 131
7. VELGER OG KNAPPER..... 132
8. PROGRAMMER..... 134
9. INNSTILLINGER..... 138
10. DAGLIG BRUK..... 139
11. STELL OG RENGJØRING..... 141
12. FORBRUKSVERDIER..... 144
13. HURTIGVEILEDNING..... 146
14. ALARMKODER OG MULIGE FEIL..... 149
15. BESKYTTELSE AV MILJØET..... 151

1. ⚠ SIKKERHETSINFORMASJON



Les instruksjonene nøye før montering og bruk av produktet. Produsenten er ikke ansvarlig for personskader eller andre skader som følge av feilaktig montering eller bruk. Instruksjonene må alltid oppbevares på et trygt og tilgjengelig sted for fremtidig behov.

1.1 Sikkerhet for barn og utsatte mennesker

- Dette produktet kan brukes av barn fra 8 år og oppover og personer med reduserte fysiske, sensoriske eller mentale evner eller manglende erfaring og kunnskap, dersom de får

tilsyn eller instruksjoner om bruken av produktet på en sikker måte, og forstår farene som er involvert.
- Barn mellom 3 og 8 år og personer med svært omfattende og komplekse funksjonsnedsettelser må holdes på avstand fra produktet med mindre de er under tilsyn til enhver tid.
- Barn yngre enn 3 år må holdes på avstand fra produktet med mindre de er under tilsyn til enhver tid.
- Barn bør være under oppsyn for å sikre at de ikke leker med apparatet.
- Oppbevar all emballasje utilgjengelig for barn og kast den på riktig måte.
- Oppbevar vaskemidler utilgjengelig for barn.
- Hold barn og kjæledyr borte fra produktet når døren er åpen.
- Hvis produktet har en barnesikring, bør den aktiveres.
- Rengjøring og vedlikehold av produktet skal ikke utføres av barn.

1.2 Generell sikkerhet

- Dette produktet er kun beregnet for vask i private hjem med tøy som tåler maskinvask.
- Dette produktet er beregnet for bruk innendørs.
- Dette produktet kan brukes på kontorer, hotellrom, gjestehus og andre lignende steder hvor slik bruk ikke overstiger (gjennomsnittlig) bruk for husholdningsrom.
- Produktets spesifikasjoner må ikke endres.
- Maksimal tøymengde er 6 kg. Ikke overskrid den maksimale tøymengden for programmet (se kapittelet «Programmer»).
- Driftsvanntrykket ved inngangspunktet for vannet fra uttakstilkoblingen må være mellom 0,5 bar (0,05 MPa) og 10 bar (1,0 MPa).
- Ventilasjonsåpningen i sokkelen må ikke blokkeres av et teppe, matte eller andre gulvbelegg.
- Produktet skal kobles til vannforsyningen med det nye medfølgende slangesettet eller andre nye slangesett fra et autorisert servicesenter.

- Gamle slangesett må ikke brukes på nytt.
- Om stikkontakten er skadet må den erstattes av produsenten, et autorisert servicesenter eller tilsvarende kvalifiserte personer for å unngå at den kan utgjøre en elektrisk fare.
- Slå av produktet og trekk støpselet ut av stikkontakten før det utføres noe vedlikehold.
- Ikke bruk høytrykksspyler og/eller damp til å rengjøre produktet.
- Rengjør produktet med en fuktet klut. Bruk kun nøytralt vaskemiddel. Du må aldri bruke skurende oppvaskmidler, skuresvamper, løsemidler eller metallgjenstander.

2. SIKKERHETSANVISNINGER

2.1 Montering

ⓘ

Installasjonen skal være i overensstemmelse med nasjonale forskrifter.

- Fjern all emballasjen og transportboltene inkludert gummiforing med plastavstandsstykke.
- Ta vare på transportboltene. Dersom produktet skal flyttes i fremtiden, må det festes igjen slik at trommelen er låst og ikke blir skadet.
- Vær alltid forsiktig når du flytter produktet. Det er tungt. Bruk alltid vernebriller og lukket fottøy.
- Følg installasjonsanvisningene som følger med produktet.
- Ikke monter eller bruk et skadet produkt.
- Ikke monter eller bruk produktet hvor temperaturen er under 0 °C eller hvor det kan bli utsatt for vær.
- Sørg for at gulvet der produktet monteres er flatt, stabilt, varmebestandig og rent.
- Sørg for at det er luftsirkulasjon mellom produktet og gulvet.
- Når produktet settes på plass må det kontrolleres at det står i vater. Gjør det ikke det, justeres føttene til det er i vater.
- Ikke monter produktet rett over et avløp i gulvet.
- Ikke spray vann på produktet og ikke eksponerer det for overdreven fuktighet.
- Monter ikke apparatet et sted hvor lokket på apparatet ikke kan åpnes helt.
- Sett ikke en lukket beholder under apparatet for å samle opp mulig vannlekkasje. Kontakt det autoriserte service-senteret for å forsikre deg om hvilke tilbehør som kan brukes.

2.2 Elektrisk tilkobling

⚠ **ADVARSEL!**

Fare for brann og elektrisk støt.

- ADVARSEL: Dette apparatet er konstruert for å monteres / kobles til en jordingstilkobling i bygningen.
- Bruk alltid en korrekt montert, jordet stikkontakt.
- Kontroller at parameterne på typeskiltet er kompatible med de elektriske spesifikasjonene til strømforsyningen.
- Bruk ikke multi-plugg-adaptere og skjøteledninger.
- Påse at støpselet og strømkabelen ikke blir påført skade. Hvis strømledningen må skiftes ut, må dette utføres av vårt autoriserte servicesenter.
- Sett ikke støpselet i stikkontakten før monteringen er fullført. Påse at det er tilgang til stikkontakten etter monteringen.

- Ikke ta på strømledningen eller støpselet med våte hender.
- Ikke koble fra produktet ved å trekke i strømledningen. Trekk alltid i selve støpselet.

2.3 Vanntilkobling

- Inntaksvannet skal ikke være varmere enn 25 °C.
- Ikke påfør skade på vannslangene.
- La vannet renne til det er rent og klart før du kopler til nye rør eller rør som ikke er blitt brukt på lengre tid, der reparasjonsarbeid er blitt utført eller nye enheter er blitt montert (vannmålere osv.).
- Sørg for at det ikke er synlige vannlekkasjer under og etter første gangs bruk av apparatet.
- Ikke bruk en forlengingsslange dersom inntaksslangene er for korte. Kontakt det autoriserte servicesenteret for å erstatte inntaksslangen.
- Når du pakker opp apparatet er du mulig at du ser vann som renner fra avløpsslangen. Dette kommer av produkttesting av vann i fabrikken.
- Du kan forlenge avløpsslangen til maks 400 cm. Kontakt autorisert servicesenter når det gjelder den andre avløpsslangen og forlengelsen.
- Kontroller at det er tilgang til vannkranen etter monteringen.
- Lukk vannkranen etter hver bruk av produktet.

2.4 Bruk

⚠ ADVARSEL!

Risiko for personskade, elektrisk støt, brannskader, eller skade på produktet.

- Følg sikkerhetsanvisningene på vaskemiddelpakken.
- Legg ikke brennbare produkter, eller gjenstander som er fuktet med brennbare vesker, inn i eller i nærheten av produktet.
- Vask ikke tekstiler som er godt tilsmusset med olje, gris eller andre stoffer med høyt fettinnhold. Det kan skade gummideler på produktet. Forvask slike stoffer for hånd før du legger dem i produktet.
- For å unngå risiko for skade på plast- og gummideler i produktet bør det ikke brukes duftmidler.
- Pass på å fjerne alle metallgjenstander fra tøyet.

2.5 Service

- Kontakt et autorisert servicesenter for å reparere produktet. Bruk kun originale reservedeler.
- Vær oppmerksom på at reparasjon på egen hånd eller ikke-profesjonell reparasjon kan ha sikkerhetsmessige konsekvenser og kan ugyldiggjøre garantien.
- Følgende reservedeler er tilgjengelig i minst 10 år etter at modellen er blitt avviklet: motor og motorbørster, overføring mellom motor og trommel, pumper, støtdempere og fjærer, vasketrommel, trommelspindel og tilhørende kulelager, oppvarming og varmeelementer, inkludert varmepumper, rørledninger og tilhørende utstyr inkludert slanger, ventiler, filtre og akvastopper, trykte kretskort, elektroniske skjermer, trykkbrytere, termostater og sensorer, programvare og fastvare inkludert nullstillingsprogramvare, dør, dørhengsel og tetninger, andre tetninger, dørlåsesamling, perifere enheter av plast, slik som vaskemiddeldispensere. Varigheten kan være lengre i ditt land. For mer informasjon, besøk vår hjemmeside.
- Vær oppmerksom på at noen av disse reservedelene bare er tilgjengelige for profesjonelle reparatører, og at ikke alle reservedeler er relevante for alle modeller.
- Angående lyspæren(e) i dette produktet og reserve-lyspærene som selges separat: Disse lampene er ment å motstå ekstreme fysiske forhold i husholdningsprodukter, for eksempel temperatur, vibrasjon, fuktighet, eller er ment å signalisere informasjon om produktets driftsstatus. De er ikke ment å brukes i andre bruksområder og egner seg ikke til rombelysning.

2.6 Avfallsbehandling

⚠ ADVARSEL!

Fare for skade eller kvelning.

- Koble produktet fra strømmen og vannforsyningen.
- Kutt av strømkabelen nær produktet og kast den.
- Fjern dørlåsen for å forhindre at barn eller dyr stenger seg inne i trommelen.
- Produkt skal avhendes i henhold til lokale krav for avhending av avfall fra elektrisk og elektronisk utstyr (EE-avfall).

3. PRODUKTBESKRIVELSE

3.1 Produktoversikt

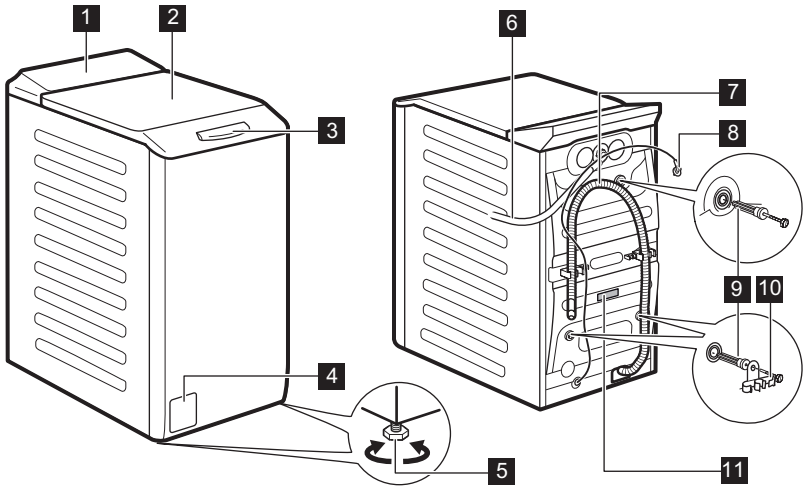

1 Betjeningspanel
2 Lokk
3 Håndtaket på lokket
4 Avløpspumpefilter
5 Fot for å vatre produktet
6 Inntaksslange
7 Avløpsslange
8 Strømkabel
9 Transportbolter
10 Støtte for slange
11 Typeskilt

Informasjon for registrering av produkt.

Typeskiltet viser:
(**A**) modellnavn, (**B**) produktnummer, (**C**) elektriske klassifiseringer, (**D**) serienummer, (**E**) produksjonsnivå.

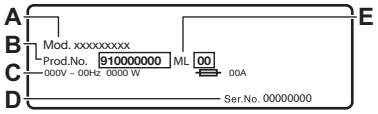

Infoetiketten viser:
A) modellnavn, (**B**) produktnummer, (**C**) serienummer.

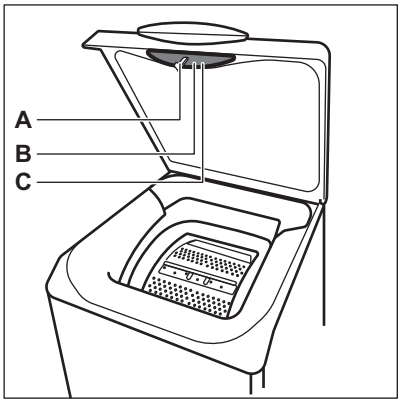

4. TEKNISKE DATA

Dimensjon	Bredde / Høyde / Total dybde	39,7 cm / 90,8 cm / 59,9 cm
Elektrisk tilkobling	Spenning Generell strøm Sikring Frekvens	230 V 2200 W 10 A 50 Hz
Beskyttelsesnivå mot inntrengning av faste partikler og fuktighet sikret av beskyttelsesdekselet, unntatt der lavspenningsutstyret ikke er beskyttet mot fuktighet		IPX4
Vannforsyningstrykk	Minimum Maksimum	0,5 bar (0,05 MPa) 10 bar (1,0 MPa)
Vannforsyning **1)**		Kaldt vann
Maksimal vannmengde	Cotton (Bomull)	6 kg

1) Koble vanninntaksslangen til en kran med en 3/4" gjenge.

5. MONTERING

⚠ **ADVARSEL!**
Se etter i Sikkerhetskapitlene.

5.1 Utpakking og plassering

Utpakkings- og plasseringsdiagram i følgende diagrammer:

1.

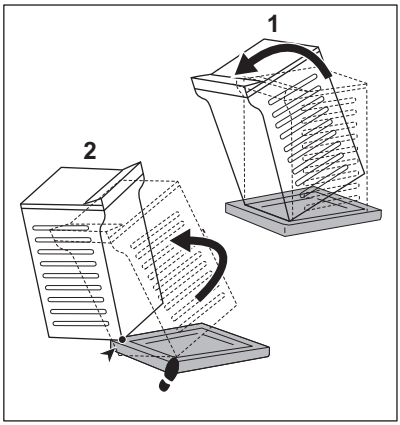

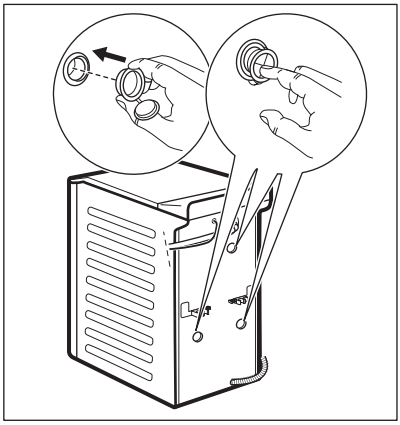

2.

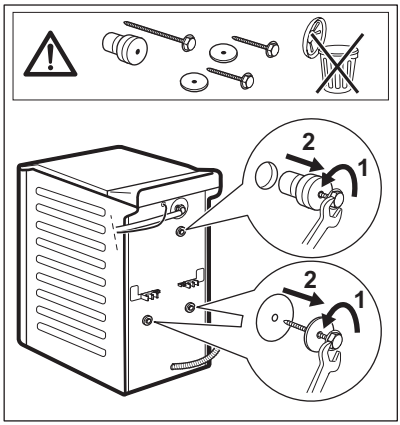

4.

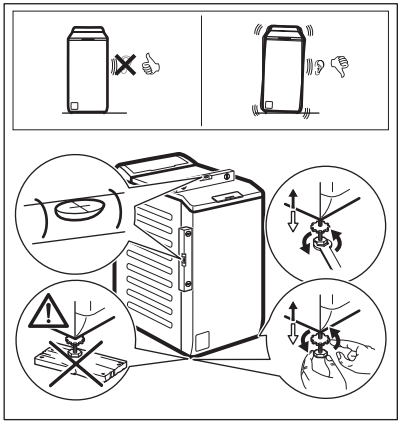

⚠ ADVARSEL!

Juster produktet riktig for å unngå vibrasjoner, støy og bevegelse når det er i bruk. Ikke legg papp, tre eller lignende materialer under føttene på produktet for å justere nivået. Sørg for at tepper ikke hindrer luftsirkulasjonen under produktet. Sørg for at produktet ikke berører veggen eller andre enheter.

ⓘ

Vi anbefaler at du beholder emballasjen og transportboltene i tilfelle du skal forflytte produktet senere.

5.2 Vanninntaksslangen

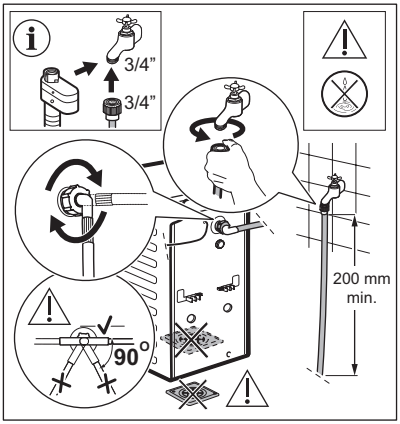

Tilbehør som leveres med produktet kan variere avhengig av modell.

Kontroller at det ikke er noen skade på slangene og at det ikke lekker fra koplingene. Ikke bruk en forlengingsslange dersom inntaksslangene er for korte. Kontakt servicesenteret for informasjon om å erstatte inntaksslangen.

⚠ ADVARSEL!

For å redusere sideveiskraften, hold en minst 200 mm rett del av slangen under krantilkoblingen.

Noen modeller kan inneholde inntaksslange med vannstoppenhet. Den forhindrer lekkasjer i slangen på grunn av den naturlige aldringen.
Sektoren i vinduet viser denne feilen. Hvis dette skjer, lukk vannkranen og kontakt det autoriserte servicesenteret for informasjon om utskifting av slangen.

Reservedeler kan byttes ut uten varsel. Kjøp tilbehør fra en autorisert leverandør.

5.3 Vanntømming

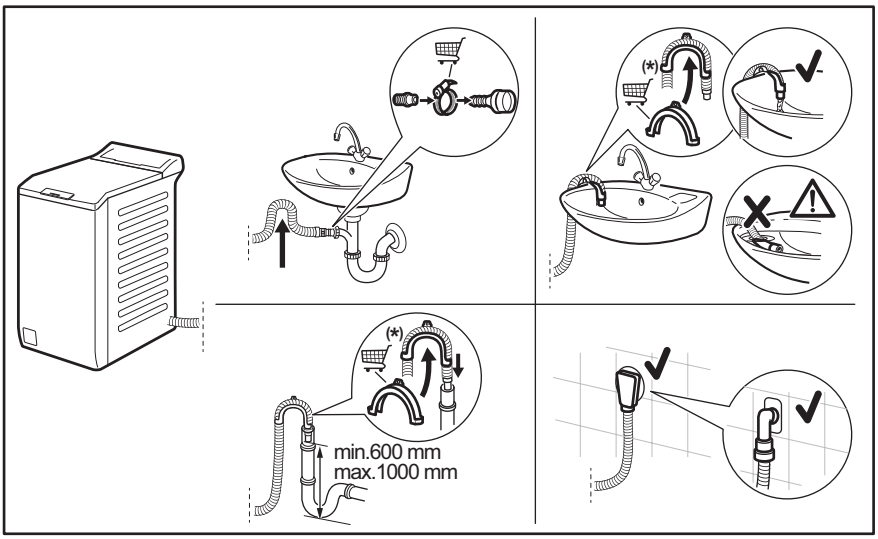

ⓘ

Kan endres uten varsel.

Avløpsslangen bør være på en høyde som ikke er mindre enn 600 mm og ikke mer enn 1000 mm. Du kan forlenge avløpsslangen til maks 4000 mm. Kontakt autorisert servicesenter når det gjelder den andre avløpsslangen og forlengelsen.

5.4 Elektrisk tilkobling

På slutten av installasjonen kan du sette inn støpselet i stikkontakten.

Typeskiltet og "Tekniske data"-kapittelet viser de nødvendige elektriske spesifikasjonene. Kontroller at de er kompatible med strømforsyningen.

Kontroller at den elektriske installasjonen i huset der du bor tåler den maksimale belastningen som kreves, også når det tas hensyn til alle andre produkter som er i bruk.

Vaskemaskinen skal koples til en jordet stikkontakt.

Strømkabelen skal være lett tilgjengelig etter at produktet er installert.

Kontakt vårt autoriserte servicesenter for elektrisk arbeid som kreves for å installere dette produktet.

Produsenten frasier seg ethvert ansvar for materielle skader eller personskader som skyldes at sikkerhetsanvisningene over ikke er blitt fulgt.

6. BETJENINGSPANEL

6.1 Beskrivelse av betjeningspanel

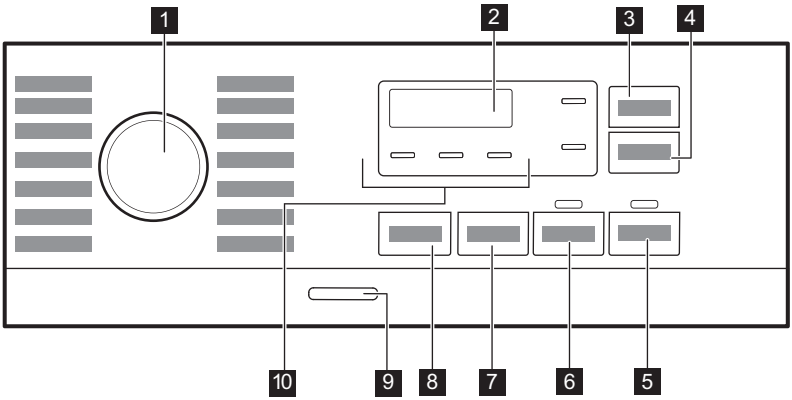

1 Programknapp
2 Display
3 Berøringsknapp Time Save
4 Berøringsknapp Delay Start
5 Berøringsknapp Start/Pause ▷‖
6 Berøringsknapp Prewash
7 Berøringsknapp Spin
8 Berøringsknapp Temp.

9 Trykknapp On/Off

10 Indikatorer:

- Extra Rinse

- Natt
- Rinse Hold

6.2 Display

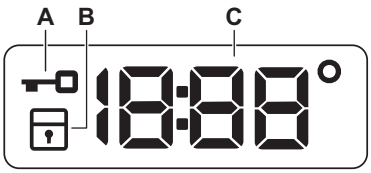

A. Indikator for låst lokk.
B. Indikator for barnesikring.
C. Den digitale indikatoren kan vise:

- programvarighet (f.eks. 2:40)
- utsatt start (f.eks. 2h)
- slutt på syklus (0:00)
- varselkode (f.eks. E20)
- temperatur (88°)
- indikator for sentrifugering (1888/ -----)
- Indikasjon på samlet driftstimer for produktet. Se avsnittet "Teller for driftstimer" i avsnittet "Innstillinger" for mer informasjon.

7. VELGER OG KNAPPER

7.1 Introduksjon

ⓘ

Tilvalgene/funksjonene er ikke tilgjengelig for alle vaskeprogrammer. Sjekke kompatibilitet mellom tilvalg/ funksjoner og vaskeprogrammer i "Programoversikt". Tilvalg/funksjoner kan ekskludere hverandre. I dette tilfellet lar ikke produktet deg stille inn de inkompatible tilvalgene/funksjonene.

7.2 Time Save

Dette alternativet er anbefalt for å korte ned vaskeprogrammet. Bruk dette tilvalget for plagg som er normalt eller lett skitne eller som skal friskes opp. Berør denne knappen én gang for å redusere varigheten. Ved lavere tøymengde, berør denne knappen to ganger for å velge et ekstra kort program. Etter hver berøring vises den nye programvarigheten på displayet. Den relevante indikatoren tennes. Dette alternativet er ikke tilgjengelig på 90 °C og er ikke tilgjengelig for alle programmer. For flere detaljer, se etter Programalternativerkompatibilitet i «Programmer»-kapittelet.

7.3 Delay Start

Med dette alternativet kan du utsette programstarten på en mer lettvint måte.

Berør knappen gjentatte ganger for å velge ønsket utsatt tid. Tiden øker i trinn fra 1 time opp til 20 timer.

Etter at du har trykket Start/Pause ▷‖-knappen tennes den relevante indikatoren og det valgte starttidsforvalget og apparatet starter nedtellingen. Lokket er låst.

7.4 Start/Pause ▷‖

Trykk på Start/Pause ▷‖-knappen for å starte, sette produktet på pause eller for å avbryte et program som er i gang.

7.5 Prewash

Med dette alternativet kan du legge til en forvaskfase til et vaskeprogram.

Tilhørende indikatorlampe tennes.

- Bruk dette tilvalget for å legge til en forvaskfase på 30 °C før vaskefasen. Dette tilvalget anbefales for svært skittent tøy, spesielt hvis det inneholder sand, støv, gjørme eller andre faste partikler.

ⓘ

Dette tilvalget kan øke programvarigheten.

7.6 Spin

Når du velger et program, velger produktet automatisk den høyeste sentrifugehastigheten som er mulig for programmet.

Trykk på denne knappen for å stille inn flere sentrifugeringsalternativer:

- **Reduser sentrifugehastigheten.** Displayet viser kun sentrifugehastigheter som er tilgjengelige for valgt program.
- **Ingen sentrifugering – – –** vises på displayet.
  Bruk dette tilvalget for å slå av alle sentrifugeringsfasene. Produktet utfører kun tømming for det valgte vaskeprogrammet. Velg dette alternativet for svært ømfintlige tekstiler. Skyllefasen bruker mer vann ved noen vaskeprogrammer
- **Skyllestopp** ⎕. Tilhørende indikator tennes.
  Den siste sentrifugeringen blir ikke utført. For å hindre at stoffet krøller seg, blir ikke det siste skyllevannet pumpet ut. Vaskeprogrammet avslutter med vann i trommelen.
  Døren forblir låst og trommelen snurrer regelmessig for å redusere krøller. Du må tømme ut vannet for å kunne låse opp døren.

  Hvis du berører knappen Start/Pause ▷‖, går produktet til sentrifugeringsfasen og tømmes for vann.
- **Natt** 🕨↓ . Tilhørende indikator tennes.

  Mellom- og sluttsentrifugering blir ikke kjørt, og programmet blir avsluttet med vann i trommelen. Dette bidrar til å redusere krølling. Lokket forblir låst. Trommelen roterer regelmessig for å redusere krøller. Du må tømme ut vannet for å kunne låse opp døren.
  Ettersom programmet er svært stille, egner det seg godt om natten når strømmen er billigere. For noen programmer utføres skyllingene med mer vann.

  Hvis du berører knappen Start/Pause ▷‖, utfører produktet kun tømmefasen.

ⓘ

Produktet pumper ut vannet automatisk etter omtrent 18 timer.

7.7 Temp.

Når du velger et vaskeprogram, foreslår produktet en standardtemperatur automatisk.

Trykk på denne knappen gjentatte ganger til ønsket temperaturverdi vises i displayet.

Når displayet viser indikatorene _ _°, varmer ikke produktet opp vannet.

7.8 On/Off

Hvis du trykk på denne knappen i noen sekunder, kan du slå produktet av eller på. To forskjellige melodier blir avspilt når du slår produktet av eller på.

Hvilemodusfunksjonen slår av produktet automatisk for å redusere energiforbruket i enkelte tilfeller, og det kan derfor hende at du må aktivere produktet igjen.

For mer informasjon, se avsnittet om hvilemodus i kapittelet Daglig bruk.

8. PROGRAMMER

8.1 Programtabell

Program Standard temperatur Temperaturområde	Referanse sentrifugehastighet Sentrifugeringshastighet (O/min)	Maksimal mengde	Programbeskrivelse (Type vask og smussnivå)
Eco 40-60 **1)**	1200 o/min (1200 - 400)	6 kg	**Hvitt bomulls- og permanent kulørt bomullstøy**. Normalt skittent tøy. Energiforbruket synker og tiden for vaskeprogrammet er forlenget, og sikrer gode vaskeresultater.
Bomull 40 °C 90 °C – Kaldt	1200 o/min (1200 - 400)	6 kg	Hvit bomull og kulørt bomull. Normalt og veldig skittent tøy.
Syntetisk 30 °C 60 °C – Kaldt	1200 o/min (1200 - 400)	3 kg	**Syntetiske tekstiler eller blandingstekstiler.** Normalt skittent tøy.
Finvask 30 °C 40 °C – Kaldt	1200 o/min (1200 - 400)	2 kg	**Ømfintlige plagg som akryler, viskose og blandede tekstiler som krever en mer skånsom vask**. Normalt og lett skittent tøy.
Hurtig 14min 30 °C	800 o/min (800 - 400)	1,5 kg	**Tekstiler av syntetiske og blandede stoffer.** Lett skitne plagg og klær som skal oppfriskes.
Skylling	1200 o/min (1200 - 400)	6 kg	Alle tekstiler, unntatt ullvarer og svært ømfintlig finvask. Program for skylling og sentrifugering av klesvask. Standard sentrifugehastighet er den som brukes for bomullsprogrammer. Reduser sentrifugehastigheten etter typen klesvask. Still om nødvendig inn alternativet Ekstra skylling for å legge til skyllinger. Med lav sentrifugehastighet utfører maskinen skånsomme skyllinger, og kortere sentrifugering.
Sentrifugering/ Tømming	1200 o/min (1200 - 400)	6 kg	**Alle stoffer, unntatt ull og finvasktekstiler**. For å sentrifugere vasken og pumpe ut vannet i trommelen.
Anti-Allergy 60 °C	1200 o/min (1200 - 400)	6 kg	**Hvite bomullsplagg.** Dette høytytende vaskeprogrammet fjerner mer enn 99,99 % av bakteriene og virusene **2)** holder temperaturen over 60 °C gjennom hele vaskefasen; en forbedret skyllingsfase sikrer riktig fjerning av rester av vaskemiddel og mikroorganismer. Dette programmet sikrer også en riktig reduksjon av pollen / allergifremkallende elementer.
Dunjakke 40 °C 60 °C – Kaldt	800 o/min (800 - 400)	2 kg	Spesialprogram for én **dunjakke, et syntetisk teppe, én dyne, ett sengeteppe**, osv.
Silke 30 °C	800 o/min (800 - 400)	0,5 kg	Spesialprogram for **silke og blandede syntetiske plagg**.

Program Standard temperatur Temperaturområde	Referanse sentrifugehastighet Sentrifugeringshastighet (O/min)	Maksimal mengde	Programbeskrivelse (Type vask og smussnivå)
Ull 40 °C 40 °C – Kaldt	1200 o/min (1200 - 400)	1 kg	**Maskinvaskbar ull, ull som skal håndvaskes og andre tekstiler** med «Håndvask»-symbol.**3)**.
Sportstøy 30 °C 40 °C – Kaldt	1200 o/min (1200 - 400)	3 kg	**Sportstøy i blandede tekstiler**. Lett skittent tøy eller tøy som skal oppfriskes.
Outdoor 30 °C 40 °C – Kaldt	1200 o/min (1200 - 400)	2 kg**4)** 1 kg**5)**	ⓘ Ikke bruk tøymykner og sørg for at det ikke er noen rester av tøymykner igjen i vaskemiddelbeholderen. Syntetisk sportstøy. Dette programmet er laget for forsiktig vask av moderne outdoor-klær og er også egnet for treningsklær, sykkelklær, joggeklær og lignende. Den anbefalte tøymengden er 2 kg. Vanntett, pustende vanntett og vannavstøtende stoff. Dette programmet kan også brukes til å friske opp vannavstøtingen. Det er laget spesifikt med tanke på å ta vare på klær med vannavstøtende utstide. For å utføre den vannavstøtende oppfriskningsfasen, fortsett som følger: • Hell vaskemiddel i kammeret. • Ha et eget middel for å gjenopprette vannavstøting for tøy i skuffen for tøymykner. • Reduser mengden klesvask til 1 kg. ⓘ For å gjøre gjenopprettingen av vannavstøtingen mer effektiv, tørk klesvasken i tørketrommelen ved å still inn Outdoor-tørkeprogrammet (hvis det er tilgjengelig og vaskelappen på plagget tillater tørking i tørketrommel).

Program Standard temperatur Temperaturområde	Referanse sentrifugehastighet Sentrifugeringshastighet (O/min)	Maksimal mengde	Programbeskrivelse (Type vask og smussnivå)
Denim 30 °C 40 °C – Kaldt	800 o/min (1200 - 400)	2 kg	**Spesialprogram for denim-klær med finvaskfase for å minimere falming av farger og flekker**. Redusert mengde klesvask anbefales for bedre behandling av tøyet.

1) I henhold til kommisjonsforordning EU 2019/2023 og alle nye tilhørende standarder i samarbeidende markeder: Storbritannias miljødesign for energirelaterte produkter og energiinformasjonsforskrifter, ukrainsk dekret 834/2023, AS/NZS2040 og AS/NZS6400. Dette programmet ved 40 °C er i stand til å rengjøre normalt skittent bomullstøy som er erklært å være vaskbart ved 40 °C eller 60 °C, sammen i samme syklus. Temperaturen er ikke indikert og synlig, den stilles inn automatisk.

ⓘ

For kapittelet i vaskeriet, programvarigheten og andre data, se kapitlet "Forbruksverdier".
De mest effektive programmene når det gjelder energiforbruk er generelt de som utfører ved lavere temperaturer og lengre varighet.

2) Testet for Staphylococcus aureus, Enterococcus faecium, Candida albicans, Pseudomonas aeruginosa og MS2 Bakteriofag i ekstern test utført av Swissatest Testmaterialien AG i 2021 (Testrapport nr. 202120117).

3) I dette programmet roterer trommelen sakte for å sikre at vasken er skånsom. Det kan virke som om trommelen ikke roterer eller ikke roterer som den skal, men dette er normalt på dette programmet.

4) Vaskeprogram.

5) Vaskeprogram og gjenoppretting av vanntetthet.

Kompatibilitet for programtilvalg

Program	TILVALG	Spin	– – –				Prewash	Delay Start	Time Save
Eco 40-60		■		■				■	
Bomull		■	■	■	■	■	■	■	■
Syntetisk		■	■	■	■	■	■	■	■
Finvask		■	■	■	■	■		■	
Hurtig 14min		■	■	■				■	
Skylling		■	■	■		■		■	
Sentrifugering/Tømming **1)**		■	■					■	

Program	TILVALG	Spin	– – –				Prewash	Delay Start	Time Save
Anti-Allergy		■	■	■		■	■	■	
Dunjakke		■	■					■	
Silke		■	■					■	
Ull		■	■	■				■	
Sportstøy		■	■	■		■	■	■	
Outdoor		■	■	■		■		■	
Denim		■	■	■	■	■		■	

1) Angi sentrifugehastighet. Sørg for at den er riktig for typen stoff som skal vaskes. Hvis du velger alternativet «Ingen sentrifugering», er det kun tømmefasen som er tilgjengelig.

Egnede vaskemidler for vaskeprogrammer

Program	Universelt pulver[1)]	Universell flytende såpe	Flytende såpe for fargede plagg	Delikat ull	Spesielle
Eco 40-60	▲	▲	▲	--	--
Bomull	▲	▲	▲	--	--
Syntetisk	▲	▲	▲	--	--
Finvask	--	--	--	▲	▲
Hurtig 14min	--	▲	▲	--	--
Anti-Allergy	▲	▲	--	--	▲
Dunjakke	--	--	--	▲	▲
Silke	--	--	--	▲	▲
Ull	--	--	--	▲	▲
Sportstøy	--	▲	▲	--	▲
Outdoor	--	--	--	▲	▲
Denim	--	--	▲	▲	▲

1) Ved temperatur over 60 °C anbefales bruk av såpepulver.

-- = Ikke anbefalt ▲ = Anbefalt

8.2 Woolmark Premium Wool Care - Blå



Syklusen for ullprogrammet til denne maskinen har blitt testet og godkjent av The Woolmark Company, for vasking av ullplagg merket som «bare håndvask», så sant instruksjonene på produktenes merkelapp og de fra vaskemaskinens produsent blir fulgt. M1145

9. INNSTILLINGER

9.1 Lydsignaler

Dette produktet har forskjellige lydsignaler som blir spilt av:

- Når du starter produktet (en kort lyd).
- Når du slår av produktet (en kort lyd).
- Når du trykker på knappene (klikkelyd).
- Du foretar et ugyldig valg (3 korte lyder).
- Programmet er ferdig (en sekvens av lyder i omtrent 1 minutt).
- Når produktet har en feilfunksjon (sekvens av korte lyder i omtrent 5 minutter).

For å slå lydsignalene **av/på** når programmet er fullført, berører du knappene Time Save og Delay Start samtidig i ca. 2 sekunder. Displayet viser On/Off.

ⓘ

Når varslingslyder er slått av, vil de fortsatt varsle når produktet har en feil.

9.2 Barnesikring

Med dette tilvalget kan du hindre at barna leker med betjeningspanelet.

For å **aktivere/deaktivere** dette tilvalger, hold -knappen nede Spin inntil **lås av/på** i displayet.

Som standard går apparatet over til dette tilvalget etter at du slår den av.

Barnesikringsfunksjonen er kanskje ikke tilgjengelig i et par sekunder etter at du slår på produktet.

9.3 Permanent Extra Rinse

Med dette alternativet kan du legge inn en ekstra skylling permanent når du starter et nytt program.

- For å **aktivere/deaktivere** dette alternativet hold nede Prewash-knappen til relevant indikator **slås på/av**.

9.4 Driftstimeteller

Det er mulig å visualisere den totale driftstiden for produktet i timer, fra første gang du slår på produktet. Denne verdien teller syklusenes driftstid (inkluderer ikke pauser, forsinket starttid). Gjør følgende for å visualisere denne verdien:

1. Slå på produktet ved å trykke på On/Off-knappen.
2. Drei programvelgeren til Eco 40-60 - programmet (1. posisjon med urviseren).
3. Trykk og hold inne Time Save og Delay Start-knappene i noen sekunder (innen 10 sekunder etter at du har slått på. Etter disse 10 sekundene aktiverer og deaktiverer tastekombinasjonen lydsignalene).
4. Etter 3 sekunder vises det totale antallet timer som produktet har vært i bruk i displayet: f.eks. 1276 timer, displayet viser teksten Hr i 2 sekunder, 12 (tusener og hundrevis) i 2 sekunder og 76 (tier og enheter).

ⓘ

Hvis prosedyren ikke fungerer (på grunn av tidsavbrudd, feil programhjulposisjon eller feil tastekombinasjon), slår du av produktet og gjentar sekvensen fra begynnelsen.

9.5 Tilbakest. til fabrikkinnst.

Denne funksjonen gjør det mulig å gjenopprette fabrikkinnstillingene. Følg trinnene nedenfor for å **aktivere** dette alternativet:

1. Slå på produktet ved å trykke på On/Off-knappen.
2. Drei programvelgeren til Syntetisk-programmet (3. posisjon med urviseren).
3. Trykk og hold inne Time Save og Delay Start-knappene i noen sekunder (innen 10 sekunder etter at du har slått på. Etter disse 10 sekundene aktiverer og deaktiverer tastekombinasjonen lydsignalene).
4. Displayet vil vise **– – –** i ca. 5 sekunder.

ⓘ

Hvis prosedyren ikke fungerer (på grunn av tidsavbrudd, feil programhjulposisjon eller feil tastekombinasjon), slår du av produktet og gjentar sekvensen fra begynnelsen.

10. DAGLIG BRUK

⚠ **ADVARSEL!**

Se etter i Sikkerhetskapitlene.

10.1 Slå på produktet

1. Sett støpselet inn i stikkontakten.
2. Åpne vannkranen.
3. Trykk på On/Off-knappen for å aktivere produktet.

10.2 Legge i tøyet

1. Åpne lokket til apparatet.
2. Trykk på knappen **A**.

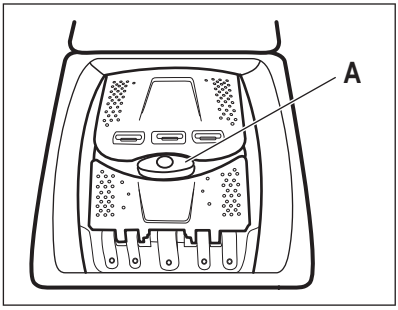

Trommelen åpnes automatisk.

3. Legg klesvasken i trommelen, plagg for plagg.
4. Rist plaggene før du legger dem inn i produktet.
5. Lukk trommelen og lokket.

⚠ **FORSIKTIG!**

- Pass på at du ikke legger for mye klær inn i trommelen.
- Pass på at det ikke er noe tøy mellom pakningen og produktet, og at du lukker trommelen riktig.
- Vasking av sterkt oljede, fettete flekker eller bruk av parfyme kan forårsake skade på gummideler på apparatet.

10.3 Vaskemiddelkammer. Bruke vaskemiddel og tilsetningsmidler

1. Mål opp den riktige mengden vaskemiddel og tøymykner.
2. Fyll vaskemiddelet og tøymykner i de rette kamrene.

ⓘ

Følg alltid anvisningene på vaskemiddelproduktene.

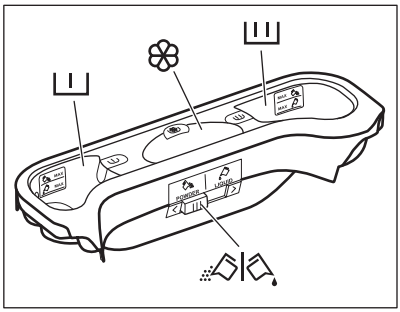

	Vaskemiddelkammer for forvask. MAX-merkene er maksimumsnivået for mengden vaskemiddel (pulver eller væske).
	Vaskemiddelkammer for hovedvask. MAX-merkene er maksimumsnivået for mengden vaskemiddel (pulver eller væske).
	Beholder for flytende tilsetninger (tøymykner, stivelse). Merket M er maksimumsnivået for flytende tilsetninger.
	Klaff for pulver eller flytende vaskemiddel.

10.4 Velge et program

1. Drei programvelgeren for å velge ønsket vaskeprogram.

Indikator for knappen Start/Pause ▷‖ blinker. Displayet viser indikert programvarighet.

2. Trykk på de tilhørende knappene for å endre temperaturen og/eller sentrifugehastigheten.
3. Om ønskelig, velg ett eller flere tilvalg ved å trykke på de tilhørende knappene.

ⓘ

Et lydsignal spilles av dersom et valg **ikke er mulig**.

10.5 Ytterligere informasjon om daglig bruk

SensiCare System-lastregistrering
SensiCare justerer automatisk programmets varighet for å oppnå perfekte vaskeresultater på minst mulig tid. Vannfyllingen starter etter ca. 30 sekunder. SensiCare-registreringen av tøymengden blir kun utført for fullstendige vaskeprogrammer og hvis programvarigheten ikke har blitt redusert.

Starte et program
Trykk på knappen Start/Pause ▷‖ for å starte programmet. Den tilknyttede indikatoren slutter å blinke og forblir på. Programmet starter, og døren låses. Displayet viser indikatoren 🔒.

Starte et program med utsatt start
1.Trykk på Delay Start-knappen flere ganger til displayet viser ønsket utsettelsestid.

2. Trykk på knappen Start/Pause ▷‖. Lokket til produktet låses og starter nedtellingen for utsatt start. Programmet starter automatisk når nedtellingen er ferdig.

Stoppe et program og endre et tilvalg.
1 .Når programmet kjører, kan du bare endre enkelte av alternativene. Trykk på knappen Start/Pause ▷‖.

2. Endre alternativene. Den oppgitte informasjonen i displayet endrer seg tilsvarende

3. Trykk på Start/Pause ▷‖ igjen. Vaskeprogrammet fortsetter.

Avbryte et pågående program
- Trykk på knappen On/Off-knappen for å avbryte programmet og deaktivere produktet. Trykk på den igjen for å aktivere produktet.
- Drei valgknotten til «tilbakestill»-posisjon og aktiver produktet •. Vent i 2 sekunder. Nå kan du angi et nytt vaskeprogram.

Tømming av vannet etter endt syklus
Hvis du har valgt et program eller et alternativ som ikke tømmer ut vannet fra den siste skyllingen, må du huske å tømme ut vannet for å åpne lokket.

- Berør knappen Spin for å redusere sentrifugehastigheten som foreslås av produktet.
- Trykk på Start/Pause ▷‖
- Når programmet er fullført og indikatoren for låst dør 🔒 slår seg av, kan du åpne døren.
- Trykk på On/Off-knappen for å slå av produktet.

Hvilemodusfunksjon
Hvilemodusfunksjonen slår av produktet automatisk for å redusere energiforbruket.

11. STELL OG RENGJØRING

⚠ ADVARSEL!

Se etter i Sikkerhetskapitlene.

ⓘ

Les kapittelet nøye for det beste vedlikeholdet og stellet.

11.1 Plan for regelmessig rengjøring

Regelmessig rengjøring hjelper deg med å utvide levetiden på produktet ditt.

Etter hver syklus, la lokket og tørketrommeldøren stå litt på gløtt for å få luftsirkulasjon og tørke fuktigheten i produktet: Dette vil forhindre mugg og lukt.

Hvis produktet ikke brukes over lenger tid: Steng vannkranen og trekk ut støpselet.

Veiledende periodisk rengjøringsplan:

Avkalking	To ganger i året
Vedlikeholdsvask	En gang i måneden
Rengjør lokkpakningen	Annenhver måned
Rengjør trommelen	Annenhver måned
Rengjør såpeskuffen	Annenhver måned
Rengjør avløpspumpefilter	To ganger i året
Rengjør innløpsslangen og ventilfilteret	To ganger i året

Følgende avsnitt forklarer hvordan du skal rengjøre hver del.

11.2 Fjerne fremmedlegemer

ⓘ

Sørg for at lommene er tomme og at alle løse elementer er bundet før du kjører syklusen.

Fjern fremmedlegemer (for eksempel metallklemme, knapper, mynter osv.) som du kan finne i filtrene og trommelen. Se avsnittene "Rengjøring av trommelen", "Rengjøring av tømmepumpen" og "Rengjøring av innløpsslangen og ventilfilteret". Vær forsiktig med gardiner. Fjern krokene og legg gardinene i en vaskepose eller et putevar. Dersom det er nødvendig, kontakt det autoriserte service-senteret.

11.3 Utvendig rengjøring

Rengjør produktet kun med mild såpe og varmt vann. Tørk alle overflater nøye. Ikke bruk skuresvamper eller skrapemateriell.

⚠ FORSIKTIG!

Ikke bruk alkohol, løsemiddel elle kjemiske midler.

⚠ FORSIKTIG!

Ikke rengjør metallflater med et klorbasert vaskemiddel.

11.4 Avkalking

ⓘ

Hvis vannet der du bor er hardt eller middels hardt, anbefaler vi at du bruker en vannmykner for vaskemaskiner. Vannet er hardt eller middels hardt når hardheten overstiger 8dH.

Undersøk trommelen med jevne mellomrom for å se etter kalk.

Vanlige vaskemidler inneholder allerede stoffer for å bløtgjøre vannet, men vi anbefaler å kjøre en syklus med tom trommel og kalkfjerner nå og da.

ⓘ

Følg alltid anvisningene som du finner på emballasjen til apparatet.

11.5 Vedlikeholdsvask

Gjentatt bruk og bruk over tid med programmer på lave temperaturer kan gjøre at det samler seg vaskemiddelrester, lo og bakterier inne i trommelen og karet. Dette kan generere vond lukt og mugg. For å eliminere oppsamling og rengjøre innsiden av

apparatet, kjør en vedlikeholdsvask jevnlig (minst én gang hver måned).

ⓘ

Se avsnittet "Rengjøring av trommelen".

11.6 Slik rengjør du trommelen

Undersøk trommelen for å forhindre kalk og rustpartikler.

Rengjør trommelen med produkter som er egnet for rustfritt stål.

ⓘ

Følg alltid anvisningene som du finner på emballasjen til apparatet.

Slik foretar du en grundig rengjøring:

- Ta alt tøyet ut av trommelen.
- Kjør et Bomull -program med maksimal temperatur. Bruk en liten mengde vaskemiddel i en tom trommel for å skylle ut gjenværende rester.

11.7 Tetning på lokket

Undersøk dørpakningen med jevne mellomrom og fjern alle gjenstander fra den indre delen. Rengjør det når det kreves, ved å bruke ammoniakk kremrens uten å skrape tetningsoverflaten.

ⓘ

Følg alltid anvisningene som du finner på emballasjen til produktet.

11.8 Rengjøre vaskmiddelskuffen.

For å unngå eventuelle avleiringer av inntørket vaskemiddel eller tøymykner og/ eller dannelse av mugg i vaskemiddelbeholderen, må du utføre følgende rengjøringsprosedyre annenhver måned, slik det er forklart i diagrammene nedenfor:

1

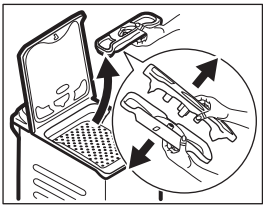

2

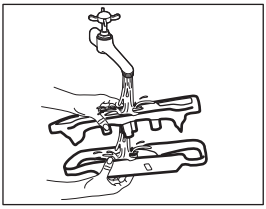

3

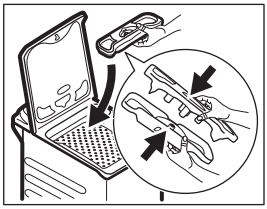

11.9 Rengjøring av tømmepumpefilteret

Undersøk avløpsfilteret regelmessig og sørg for at det er rent.

- Trekk støpselet ut av stikkontakten.
- Ikke rengjør avløpspumpen hvis vannet i produktet er varmt. Vent til vannet er nedkjølt.
- Ikke fjern filteret mens produktet er i bruk.
- Skru løs filteret sakte og forsiktig til vannet slutter å renne ut. Etter at vannet er tømt ut, kan filteret skrus helt av.

Rengjør avløpspumpen dersom:

- Produktet tømmer ikke vannet.
- Trommelen roterer ikke.
- Produktet lager uvanlige lyder på grunn av blokkering av avløpspumpen.
- Displayet viser alarmkoden E20.

Rengjør pumpefilteret som beskrevet i de følgende diagrammene:

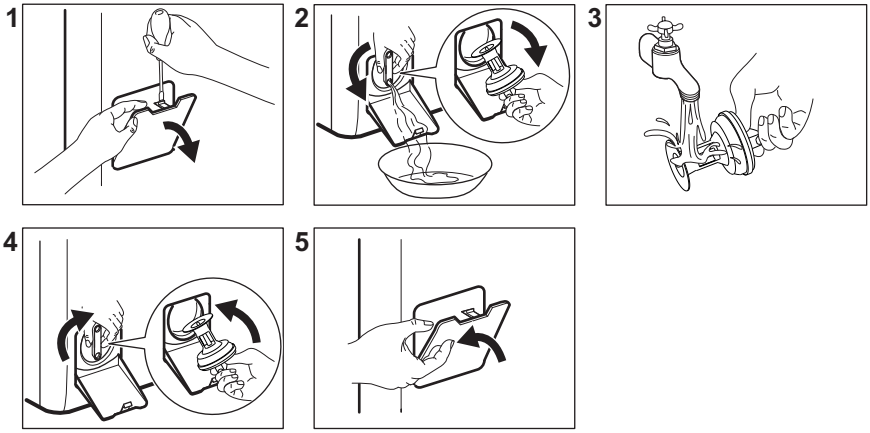

Ha alltid en klut i nærheten for å tørke opp eventuelt vannsøl når du fjerner filteret.

11.10 Rengjøring av innløpsslangen og ventilfilteret

Det anbefales å rengjøre både inntaksslangens og ventilens filter to ganger i året for å fjerne eventuelle avleiringer som har samlet seg over tid. Rengjør filtrene som beskrevet i de følgende diagrammene:

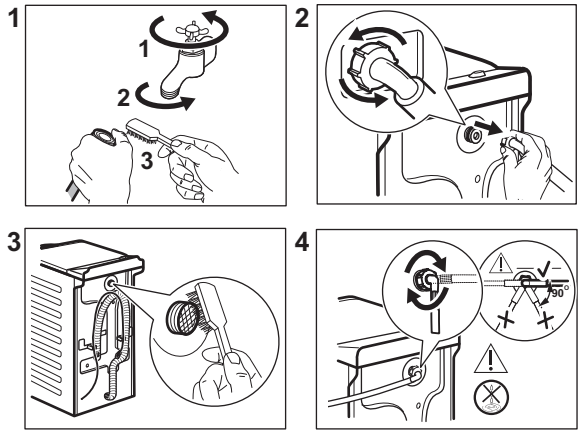

11.11 Nødtømming

Hvis produktet ikke kan tømme vannet, benytt samme fremgangsmåte som beskrevet i avsnittet «Rengjøring av avløpspumpefilteret». Rengjør pumpen om nødvendig.

Når du tømmer ut vannet ved hjelp av nødtømmingsprosedyren, må du aktivere avløpssystemet på nytt:

1. Hell 2 liter vann i hovedkammeret i vaskemiddelskuffen.
2. Start programmet for å tømme ut vannet.

11.12 Forholdsregler ved frost

Hvis produktet er montert et sted hvor temperaturen kan bli rundt 0° C eller lavere, må du fjerne vann som er igjen i inntaksslangen og avløpspumpen.

1. Trekk støpselet ut av stikkontakten.
2. Steng vannkranen.
3. Legg de to endende av inntaksslangen i en beholder og la vannet renne ut av slangen.
4. Tøm avløpspumpen. Se nødtømmingsprosedyren.
5. Når avløpspumpen er tom, monterer du vanninntaksslangen på nytt.

⚠ ADVARSEL!

Pass på at temperaturen er over 0 °C før du bruker produktet igjen.
Produsenten er ikke ansvarlig for skader som skyldes frost.

12. FORBRUKSVERDIER

12.1 Kommentar

ⓘ

QR-koden på energietiketten som fulgte med produktet gir en lenke til informasjonen som er relatert til ytelsen av dette produkt i EU EPREL-databasen. Oppbevar energietiketten kun for henvisning med denne brukerhåndboken samt alle andre dokumenter som fulgte med produktet.
Det er også mulig å finne den samme informasjonen i EPREL med koblingen **https://eprel.ec.europa.eu** og modellnavnet, samt produktnummeret som du finner på typeskiltet til produktet.

ⓘ

Verdier og programvarighet kan variere avhengig av forskjellige forhold (f.eks. romtemperatur, vanntemperatur og trykk, mengde og type tøy, forsyningsspenning) og hvis du endrer standardinnstillingen for et program.

12.2 I henhold til kommisjonsforordning Eu 2019/2023 og alle nye vedlagte standarder i samarbeidende markeder (*)

Eco 40-60-program	kg	kWh	Liter	tt:mm	% 1)	°C	o/min 2)
Full maskin	6	0.940	47.0	3:17	53.00	47	1151
Halv maskin	3	0.518	37.0	2:35	53.00	39	1151
Kvart maskin	1,5	0.260	29.0	2:35	55.00	25	1151

1) Gjenværende fuktighet ved slutten av sentrifugefasen. Jo høyere sentrifugeringshastigheten er, jo høyere er støyen og desto lavere er gjenværende fuktighet.
2) Maksimal sentrifugeringshastighet.

12.3 Vanlige programmer

ⓘ
Disse verdiene er kun veiledende.

Program	kg	kWh	Liter	tt:mm	% 1)	°C	o/min 2)
Bomull 3) 90 °C	6	2.60	85.0	3:25	53.00	85	1200
Bomull 60 °C	6	1.85	85.0	3:25	53.00	55	1200
Bomull 4) 20 °C	6	0.40	85.0	2:45	53.00	20	1200
Syntetisk 40 °C	3	0.65	55.0	2:10	35.00	40	1200
Finvask 5) 30 °C	2	0.35	50.0	1:00	35.00	30	1200
Ull 30 °C	1	0.20	35.0	1:10	30.00	30	1200

(*) Storbritannias økodesignforskrift for energirelaterte produkter og energiinformasjon; Ukrainsk dekret 834/2023; AS/NZS2040 og AS/NZS6400
Temperaturer og tøymengder angis automatisk og er kanskje ikke synlige for alle modeller.

1) Gjenværende fuktighet ved slutten av sentrifugefasen. Jo høyere sentrifugeringshastigheten er, jo høyere er støyen og desto lavere er gjenværende fuktighet.

2) Referanseindikator for sentrifugehastigheten.

3) Egnet til vask av svært skitne tekstiler.

4) Egnet for vask av lett skitne bomullstekstiler, syntetiske og blandede tekstiler.

5) Den fungerer også som en rask vaskesyklus for litt skittent tøy.

Av (W)	Hvilemodus (W)	Utsatt start (W)
0,48	0,48	4,00

Tid til Av/Standby-modus er maksimalt 15 minutter.

13. HURTIGVEILEDNING

13.1 Daglig bruk

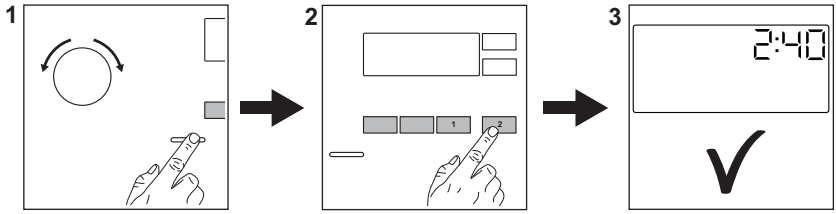

Sett støpselet inn i stikkontakten.

Åpne vannkranen.

Last klesvasken.

Fyll vaskemiddel og andre tilsetninger i riktig vaskemiddelbeholder.

1. Trykk på knappen **On/Off** for å slå på produktet. Drei på programvelgeren for å velge ønsket program.
2. Angi ønsket tilvalg (1) med korresponderende berøringsknapper.

   Berør knappen **Start/Pause** ▷‖ (2) for å starte programmet.
3. Produktet starter.

Når programmet er slutt, tar du ut klesvasken.

Trykk på **On/Off** -knappen for å slå av produktet.

13.2 Stell og rengjøring

En plan for regelmessig rengjøring hjelper deg med å utvide levetiden på produktet ditt.

Etter hver syklus, la lokket stå litt på gløtt for å få luftsirkulasjon og tørke fuktigheten i produktet: Dette vil forhindre mugg og lukt.

Hvis produktet ikke brukes over lenger tid: Steng vannkranen og trekk ut støpselet. Etter det anbefaler vi også at du rengjør alle delene.

Avkalking	To ganger i året
Vedlikeholdsvask	En gang i måneden
Rengjør lokkpakningen	Annenhver måned
Rengjør trommelen	Annenhver måned
Rengjør såpeskuffen	Annenhver måned
Rengjør avløpspumpefilter	To ganger i året
Rengjør innløpsslangen og ventilfilteret	To ganger i året

Hold plastdelene rene, spesielt i nærheten av vaskemiddelskuffområdet, og fjern overflødig søl. Undersøk trommelen med jevne mellomrom for å se etter kalk. Vi anbefaler å kjøre en syklus med tom trommel og et avkalkingsprodukt av og til.

Følgende avsnitt forklarer hvordan du skal rengjøre noen av delene.

Fjerne fremmedlegemer

ⓘ

Sørg for at lommene er tomme og at alle løse elementer er bundet før du kjører syklusen.

Fjern fremmedlegemer (for eksempel metallklemme, knapper, mynter osv.) som du kan finne i filtrene og trommelen. Dersom det er nødvendig, kontakt det autoriserte service-senteret.

Rengjøring av tømmepumpefilteret

Rengjør filteret regelmessig, spesielt hvis alarmkoden E20 vises på displayet.

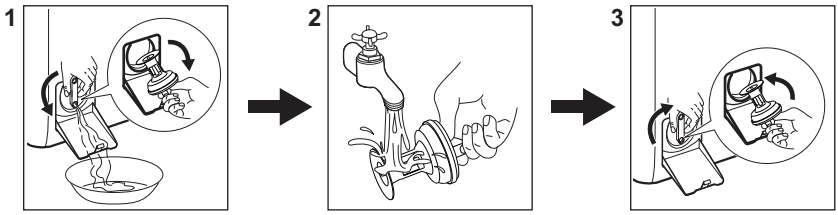

13.3 Programmer

Programmer	Tøy-mengde	Produktbeskrivelse
Eco 40-60 [1]	6 kg	**Hvit bomull og kulørt bomull**. For normalt, svært og lett skittent tøy.
Bomull	6 kg	Hvit bomull og kulørt bomull.
Syntetisk	3 kg	Syntetiske tekstiler eller blandingstekstiler.
Finvask	2 kg	Ømfintlige plagg som akryler, viskose og polyesterplagg.
Hurtig 14min	1,5 kg	Syntetiske plagg og bomullsplagg som er lett skitne eller som har blitt brukt én gang.
Skylling	6 kg	Alle tekstiler, unntatt ullvarer og svært ømfintlig finvask. Program for skylling og sentrifugering.
Sentrifugering/ Tømming	6 kg	Alle tekstiler, unntatt ullvarer og svært ømfintlig finvask. Program for sentrifugering og tømming av vann.
Anti-Allergy	6 kg	Hvite bomullsplagg. Dette programmet fjerner basiller og bakterier.
Dunjakke	2 kg	Enkeltvis syntetisk teppe, vatterte klær, dyner, dunjakker.
Silke	0,5 kg	Spesialprogram for silke og blandede syntetiske plagg.
Ull	1 kg	Maskinvaskbart ull, ull som må håndvaskes og finvask.
Sportstøy	3 kg	Sportstøy.
Outdoor	2 kg [2] 1 kg [3]	Moderne sportsklær for utendørs bruk.

Programmer	Tøy-mengde	Produktbeskrivelse
Denim	2 kg	Klær i dongeristoff.

1) I henhold til kommisjonsforordning EU 2019/2023 og alle nye tilhørende standarder i samarbeidende markeder: Storbritannias miljødesign for energirelaterte produkter og energiinformasjonsforskrifter, ukrainsk dekret 834/2023, AS/NZS2040 og AS/NZS6400. Dette programmet ved 40 °C er i stand til å rengjøre normalt skittent bomullstøy som er erklært å være vaskbart ved 40 °C eller 60 °C, sammen i samme syklus. Temperaturen er ikke indikert og synlig, den stilles inn automatisk.

For kapittelet i vaskeriet, programvarigheten og andre data, se kapitlet "Forbruksverdier".
De mest effektive programmene når det gjelder energiforbruk er generelt de som utfører ved lavere temperaturer og lengre varighet.

2) Vaskeprogram.

3) Vaskeprogram og gjenoppretting av vanntetthet.

Hvis du laster produktet til **maksimal kapasitet som er indikert for hvert program, hjelper det å redusere energi- og vannforbruket**.

Egnede vaskemidler for vaskeprogrammer

Program	Universelt pulver[1)]	Universell flytende såpe	Flytende såpe for fargede plagg	Delikat ull	Spesielle
Eco 40-60	▲	▲	▲	--	--
Bomull	▲	▲	▲	--	--
Syntetisk	▲	▲	▲	--	--
Finvask	--	--	--	▲	▲
Hurtig 14min	--	▲	▲	--	--
Anti-Allergy	▲	▲	--	--	▲
Dunjakke	--	--	--	▲	▲
Silke	--	--	--	▲	▲
Ull	--	--	--	▲	▲
Sportstøy	--	▲	▲	--	▲
Outdoor	--	--	--	▲	▲
Denim	--	--	▲	▲	▲

1) Ved temperatur over 60 °C anbefales bruk av såpepulver.

-- = Ikke anbefalt ▲ = Anbefalt

13.4 Vaskemiddeltype og -mengde.

- Bruk bare vaskemidler og andre behandlinger som er beregnet for bruk i vaskemaskiner. Følg først disse generiske reglene:
  - vaskemiddel i pulverform (også tabletter og enkeltdose-vaskemidler) for alle typer tekstiler, unntatt ømfintlige. Bruk helst vaskepulver med blekemiddel for lyse klær og klesdesinfisering,
  - flytende vaskemidler (også vaskemidler i enkeltdoseform), helst for vaskeprogrammer på lav temperatur (maks 60 °C) for alle stofftyper, eller spesialberegnede for ull.
- Ikke bland ulike typer vaskemidler.
- Bruk mindre vaskemiddel hvis:
  - du vasker en liten mengde tøy,
  - tøyet bare er litt skittent,
  - det er mye skum under vask.
- Når du bruker vaskemiddeltabletter eller pods, må du alltid legge dem i trommelen, ikke i oppvaskmiddelskuffen og du må følge produsentens anbefalinger .

Utilstrekkelig vaskemiddel kan føre til:

- utilfredsstillende vaskeresultater,
- at tøymengden blir grå,
- fettete klær,
- mugg i produktet.

For mye vaskemiddel kan føre til:

- skumming,
- redusert vaskeeffekt,
- utilstrekkelig skylling,
- større innvirkning for miljøet.

14. ALARMKODER OG MULIGE FEIL

Maskinen starter ikke eller stopper under bruk. Forsøk først å finne en løsning på problemet (se tabellene).

> ⚠ **ADVARSEL!**
>
> Deaktiver maskinen før du utfører kontroller.

Problem	Mulig løsning
E 10 Maskinen tar ikke inn vann.	• Sørg for at vannkranen er åpen. • Sørg for at trykket til vannforsyningen ikke er for lavt. Kontakt det lokale vannverket for å få tak i denne informasjonen. • Kontroller at vannkranen ikke er tett. • Sørg for at inntaksslangen ikke har en knekk, skadet eller bøyd. • Kontroller at vanninntaksslangen er korrekt tilkoplet. • Kontroller at filteret til inntaksslangen og filteret til inntaksventilen ikke er tette.
E20 Produktet tømmer ikke vannet.	• Sørg for at avløpsrøret ikke er tett. • Kontroller at avløpsslangen ikke er knekt eller bøyd. • Kontroller at avløpsfilteret ikke er tett. Rengjør filteret om nødvendig. • Kontroller at avløpsslangen er korrekt tilkoplet. • Velg tømmingsprogrammet hvis du har valgt et program uten tømming. • Velg tømmingsprogrammet hvis du har brukt et program som avsluttes med vann i trommelen.
E91 Intern feil. Ingen kommunikasjon mellom de elektroniske enhetene i maskinen.	• Programmet avslutter ikke som det skal eller stopper for tidlig. Slå maskinen av og på. • Ta kontakt med servicesenteret hvis alarmkoden oppstår igjen.

EA0 Døren på maskinen er åpen eller ikke ordentlig lukket.	• Sørg for at døren er riktig lukket.
EH0 Strømforsyningen er ustabil.	• Vent til strømforsyningen er stabil igjen.
EF0 Lekkasjestoppsystemet er på.	• Kople fra maskinen og steng vannkranen. Kontakt et autorisert servicesenter.

Ta kontakt med servicesenteret hvis feilen fortsetter. Nødvendig informasjon som servicesenteret trenger, kan du finne på typeskiltet.

Det kan være at enkelte alarmkoder ikke forekommer. Kan endres uten varsel.

Ved ulike typer problemer med vaskemaskinen, sjekk tabellen nedenfor for mulige løsninger.

Potensielle feil	Mulig løsning
Programmet starter ikke.	• Påse at støpselet er tilkoblet stikkontakten. • Påse at maskinens lokk og trommeldør er ordentlig lukket. • Påse at det ikke er skadede sikringer i sikringsskapet. • Pass på at Start/Pause ▷‖ har blitt trykket på. • Hvis utsatt start er valgt, avbryt innstillingen eller vent til nedtellingen avsluttes. • Deaktiver barnesikringen hvis denne er på. • Kontroller knottens posisjon på det valgte programmet.
Produktet fylles med vann og tømmes umiddelbart.	• Kontroller at avløpsslangen er i korrekt posisjon. Slangen kan være plassert for lavt. Se «Monteringsinstruksjon».
Sentrifugeringsfasen fungerer ikke eller vaskesyklusen varer lenger enn vanlig.	• Still inn sentrifugeringsprogrammet. • Kontroller at avløpsfilteret ikke er tett. Rengjør filteret om nødvendig. Se «Stell og rengjøring». • Juster innholdet i trommelen manuelt og start sentrifugeringsfasen på nytt. Dette problemet kan skyldes balanseproblemer.
Det er vann på gulvet.	• Kontroller at koplingene på vannslangene er tette og at det ikke er vannlekkasjer. • Kontroller at vanninntaksslangen og vannavløpsslangen ikke er skadet. • Sørg for at du bruker riktig vaskemiddel og korrekt mengde.
Du får ikke åpnet lokket til makinen.	• Påse at et vaskeprogram som slutter med vann i trommelen ikke er valgt. • Kontroller at vaskeprogrammet er ferdig. • Velg tømmings- eller sentrifugeringsprogrammet hvis det er vann i trommelen. • Sørg for at maskinen får strøm. • Problemet kan være forårsaket av en feil på maskinen. Kontakt et autorisert servicesenter.
Maskinen lager en uvanlig lyd og vibrerer.	• Sørg for at maskinen står i vater. Se «Monteringsinstruksjon». • Kontroller at emballasjen og/eller transportboltene er fjernet. Se «Monteringsinstruksjon». • Legg mer klesvask i trommelen. Ileggsmengden kan være for liten.

Potensielle feil	Mulig løsning
Programmets varighet øker eller minker i løpet av driften.	• SensiCare kan justere programvarighet i forhold til type og mengde klesvask. Se «SensiCare mengderegistrering» i kapitlet «Daglig bruk».
Vaskeresultatet er ikke tilfredsstillende.	• Øk mengden vaskemiddel eller bruk et annet vaskemiddel. • Bruk spesielle produkter for å fjerne vanskelige flekker før du vasker tøyet. • Sørg for at du stiller inn riktig temperatur. • Reduser tøymengden.
For mye skum i trommelen i løpet av vaskesyklusen.	• Reduser mengden vaskemiddel eller antall tabletter eller enkeltdose-vaskemidler.
Det er rester av vaskemiddel i vaskemiddelskuffen etter vaskesyklusen.	• Sørg for at klaffen er i riktig posisjon (hvis tilgjengelig på vaskemiddelbeholderen). • Kontroller at du har brukt vaskemiddelbeholderen slik det er anvist i denne bruksanvisningen.

15. BESKYTTELSE AV MILJØET

Resirkuler materialer merket med symbolet ♺. Legg emballasjen i relevante beholdere for å resirkulere det. Bidra til å beskytte miljøet og menneskers helse ved å resirkulere avfall fra elektriske og elektroniske produkter. Ikke avhend produkter merket med symbolet  med husholdningsavfallet. Returner produktet til ditt lokale resirkuleringsanlegg eller kontakt kommunen.

Välkommen till Electrolux! Tack för att du har valt en av våra produkter.



I vår strävan efter hållbarhet minskar vi på mängden papper och tillhandahåller fullständiga användarmanualer via Internet. Sök upp den fullständiga användarmanualen på **electrolux.com/manuals**



Få tips om användning, broschyrer, felsökning, service- och reparationsinformation på **electrolux.com/support**



Köp tillbehör, förbrukningsvaror och originalreservdelar till din produkt på **electrolux.com/shop**

Med reservation för ändringar.

INNEHÅLL

1. SÄKERHETSINFORMATION..... 152
2. SÄKERHETSANVISNINGAR..... 154
3. PRODUKTBESKRIVNING..... 156
4. TEKNISK INFORMATION..... 157
5. INSTALLATION..... 157
6. KONTROLLPANEL..... 161
7. VRED OCH KNAPPAR..... 162
8. PROGRAM..... 163
9. INSTÄLLNINGAR..... 168
10. DAGLIG ANVÄNDNING..... 169
11. UNDERHÅLL OCH RENGÖRING..... 171
12. FÖRBRUKNINGSVÄRDEN..... 175
13. SNABBGUIDE..... 176
14. LARMKODER OCH MÖJLIGA FEL..... 180
15. MILJÖSKYDD..... 182

1. ⚠ SÄKERHETSINFORMATION



Läs bifogade instruktioner noga före installationen och användningen av den här produkten. Tillverkaren är inte ansvarig för eventuella personskador eller andra skador som uppkommit till följd av felaktig installation eller användning. Förvara alltid bruksanvisningen på en säker och tillgänglig plats för framtida behov.

1.1 Säkerhet för barn och personer med funktionsnedsättning

- Denna produkt kan användas av barn från 8 års ålder och uppåt, och av personer med nedsatt fysisk, sensorisk eller mental förmåga, samt personer med bristande erfarenhet och kunskap om de övervakas eller instrueras om hur produkten används på ett säkert sätt och förstår de risker som är förknippade med användningen.
- Barn mellan 3 och 8 år eller personer med mycket omfattande och komplexa funktionsnedsättningar ska inte vara i närheten av produkten om de inte är under uppsikt.
- Barn under 3 år ska inte vistas i närheten av produkten utan ständig uppsikt.
- Barn ska övervakas så att de inte leker med maskinen.
- Håll allt förpackningsmaterial utom räckhåll för barn och kassera det på lämpligt sätt.
- Förvara rengöringsmedel utom räckhåll för barn.
- Håll barn och husdjur borta från produkten när luckan är öppen.
- Om maskinen har ett barnlås ska den aktiveras.
- Barn får inte utföra rengöring och underhåll av produkten utan uppsikt.

1.2 Allmän säkerhet

- Denna produkt är endast avsedd för maskintvättbar tvätt i hemmet.
- Denna produkt är avsedd för enskilt hushållsbruk inomhus.
- Produkten kan användas i kontor, hotellrum, gästrum och liknande boenden där sådan användning inte innebär att genomsnittlig hushållsförbrukning överskrids.
- Ändra inte produktens specifikationer
- Produktens maximala tvättmängd är 6 kg. Lägg inte i mer tvätt än maximalt tillåten tvättmängd för respektive program (se avsnittet ”Program”).
- Vattentrycket vid inloppspunkten från vattentappställe måste vara 0,5–10 bar (0,05–1,0 MPa).

- Ventilationsöppningarna i botten får ej täppas igen av en matta eller annat som ligger på golvet.
- Produkten måste anslutas till vattenledningsnätet med de nya medföljande slanguppsättningarna, eller med andra nya slanguppsättningar som tillhandahålls av auktoriserat servicecenter.
- Gamla slanguppsättningar får inte återanvändas.
- Om nätsladden är skadad måste den bytas av tillverkaren, tillverkarens auktoriserade servicecenter eller personer med motsvarande utbildning, för att undvika fara.
- Stäng av produkten och koppla bort den från eluttaget före underhåll.
- Använd inte högtrycksvattenspray och/eller ånga för att rengöra produkten.
- Rengör produkten med en fuktad trasa. Använd bara neutrala rengöringsmedel. Använd inte slipande produkter, repande rengöringstussar, lösningsmedel eller metallföremål.

2. SÄKERHETSANVISNINGAR

2.1 Installation

ⓘ

Installationen måste överensstämma med gällande nationella bestämmelser.

- Ta bort allt förpackningsmaterial och transportbultarna, inklusive gummibussning och plastbricka.
- Förvara transportbultarna på ett säkert ställe. Om produkten ska flyttas i framtiden måste de sättas dit igen för att låsa trumman för att förhindra skador på produkten.
- Var alltid försiktig när produkten rör sig eftersom den är tung. Använd alltid skyddshandskar och täckta skor.
- Följ installationsinstruktionerna som följer med produkten.
- Installera eller använd inte en skadad produkt.
- Installera och använd inte produkten på en plats där temperaturen understiger 0 °C eller där den utsätts för väder och vind.
- Golvytan, på vilken produkten ska installeras, måste vara plan, stabil, värmebeständig och ren.
- Kontrollera att luft kan cirkulera mellan produkten och golvet.
- Använd ett vattenpass för att kontrollera att produkten står helt vågrätt när den står på platsen där den skall användas. Om den inte gör det kan du justera fötterna tills den gör det.
- Installera inte produkten direkt över en golvbrunn.
- Spruta inte vatten på apparaten och utsätt den inte för mycket fuktighet.
- Installera inte produkten där locket inte kan öppnas helt.
- Placera inte en stängd behållare för uppsamling av vattenläckage under produkten. Kontakta auktoriserat

servicecenter för att kontrollera vilka tillbehör som kan användas.

2.2 Elanslutning

⚠ VARNING!

Risk för brand och elektriska stötar.

- VARNING! Denna produkt är avsedd för att installeras/anslutas till en jordad anslutning i byggnaden.
- Använd alltid ett korrekt installerat stötsäkert eluttag.
- Se till att de parametrarna på märkskylten överensstämmer med elnätets elektricitet.
- Använd inte grenuttag eller förlängningskablar.
- Kontrollera så att du inte skadar stickkontakten eller nätkabeln. Om nätkabeln behöver bytas ut måste detta utföras av vårt auktoriserade servicecenter.
- Anslut stickkontakten till eluttaget endast i slutet av installationen. Kontrollera att stickkontakten är åtkomlig efter installationen.
- Rör inte vid nätkabeln eller nätkontakten med våta händer.
- Koppla inte bort produkten genom att dra i nätsladden. Dra alltid i stickkontakten.

2.3 Vattenanslutning

- Inloppsvattnet får inte överstiga 25° C.
- Orsaka inga skador på vattenslangarna.
- Före anslutning till nya slangar, slangar som inte använts under en längre tid, där reparationsarbete har utförts eller om nya enheter har monterats (vattenmätare, etc.), ska vattnet rinna en stund tills det är rent och klart.
- Kontrollera att det inte finns några synliga vattenläckor under och efter första användningen av maskinen.
- Använd inte en förlängningsslang om tilloppsslangarna är för korta. Kontakta det auktoriserade servicecentret för byte av tilloppsslang.
- När du packar upp produkten kan det hända att vatten rinner från tömningsslangen. Detta beror på vattentesterna som utförts på produkten i fabriken.
- Tömningsslangen kan förlängas till högst 400 cm. Kontakta det auktoriserade servicecentret för den andra tömningsslangen och förlängningen.
- Kontrollera att stickkontakten är åtkomlig efter installationen.
- Stäng vattenkranen efter varje användning av produkten.

2.4 Använd

⚠ VARNING!

Det finns risk för personskador, elstöt, brand eller skador på produkten.

- Följ säkerhetsanvisningarna på tvättmedelsförpackningen.
- Placera inte brandfarliga produkter eller föremål som är våta med brandfarliga produkter i, i närheten av eller på produkten.
- Tvätta inga material som är kraftigt nedsmutsade med olja, fett eller andra feta ämnen. Detta kan skada produktens gummidelar. Förtvätta sådana material för hand innan du lägger in dem i produkten.
- Använd inte tvättdofter för att undvika skador på produktens plast- och gummidelar.
- Se till att alla metallföremål avlägsnas från tvätten.

2.5 Service

- Kontakta ett auktoriserat servicecenter för reparation av produkten. Använd endast originalreservdelar.
- Observera att reparationer som utförs själv eller på ett icke fackmannamässigt sätt kan få säkerhetsmässiga konsekvenser och kan upphäva garantin.
- Följande reservdelar är tillgängliga i minst 10 år efter att modellen har utgått: motor- och motorborstar, drivrem mellan motor och trumma, pumpar, stötdämpare och fjädrar, tvättrumma, trumlager och tillhörande kullager, värmare och värmeelement, inklusive värmepumpar, rörledningar och tillhörande utrustning inklusive slangar, ventiler, filter och aquastops/waterblock, kretskort, elektroniska skärmar, tryckomkopplare, termostater och sensorer, programvara och firmware inklusive

återställningsprogramvara, lucka, gångjärn till lucka och tätningar, andra tätningar, lucklåsningsenhet, kringutrustning av plast såsom tvättmedelsbehållare. Det kan hända att de finns tillgängliga under längre tid i ditt land. För ytterligare information, besök vår webbplats.
- Observera att vissa av dessa reservdelar endast är tillgängliga för professionella reparatörer och att inte alla reservdelar är relevanta för alla modeller.
- När det gäller lampan/lamporna i denna produkt och reservlampor som säljs separat: Dessa lampor är avsedda att tåla extrema fysiska förhållanden i hushållsprodukter, såsom temperatur, vibrationer och fuktighet, eller är avsedda att signalera information om produktens driftsstatus. De är inte avsedda att användas i andra produkter eller som rumsbelysning i hemmet.

2.6 Avfallshantering

⚠ VARNING!

Risk för personskador eller kvävning föreligger.

- Koppla loss produkten från eluttaget och vattentillförseln.
- Klipp av elkabeln nära produkten och kassera den.
- Ta bort luckspärren för att förhindra att barn eller husdjur blir instängda i trumman.
- Kassera produkten i enlighet med lokala föreskrifter för avyttring från WEEE (Waste Electrical and Electronic Equipment).

3. PRODUKTBESKRIVNING

3.1 Produktöversikt

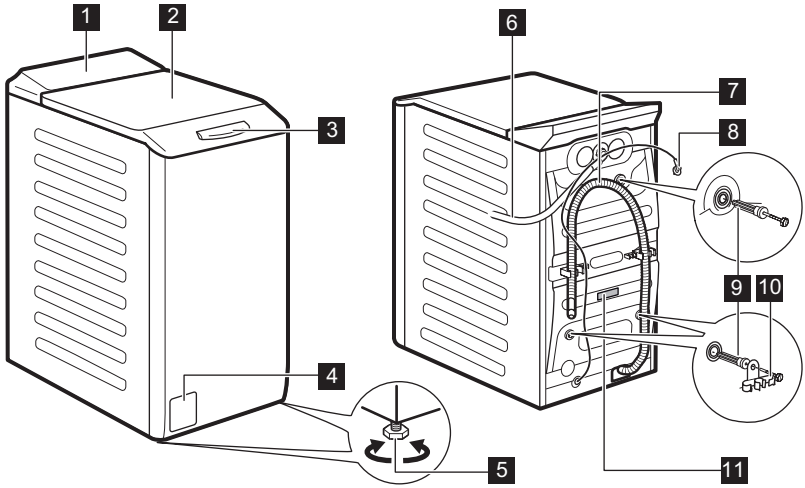

1 Kontrollpanel
2 Lucka
3 Luckhandtag
4 Filter till tömningspump
5 Fötter för att få maskinen i nivå
6 Tilloppsslang
7 Tömningsslang
8 Nätkabel

9 Transportbultar
10 Slangstöd
11 Typskylt

Information om registrerad produkt.

Typskylten visar:
(**A**) modellnamn, (**B**) produktnummer, (**C**) elektriska märkdata, (**D**) serienummer, (**E**) tillverkningsnivå.

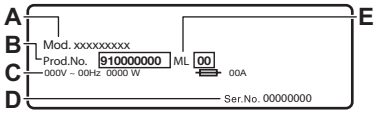

Informationsetiketten visar:
A) modellnamn, (**B**) produktnummer, (**C**) serienummer.

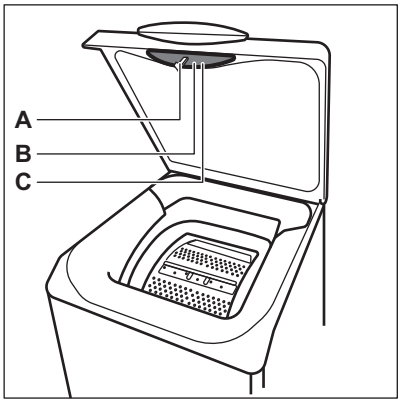

4. TEKNISK INFORMATION

Dimension	Bredd/Höjd/Totalt djup	39,7 cm / 90,8 cm / 59,9 cm
Elanslutning	Märkspänning Total effekt Säkring Frekvens	230 V 2200 W 10 A 50 Hz
Skyddslocket ger skydd mot inträngning av fasta partiklar och fukt, med undantag för om lågspänningsutrustningen inte är fuktskyddad		IPX4
Vattentryck	Minsta Max	0,5 bar (0,05 MPa) 10 bar (1,0 MPa)
Vattenförsörjning **1)**		Kallt vatten
Max tvättmängd	Bomull	6 kg

1) Koppla tilloppsslangen på en vattenkran med 3/4" gänga.

5. INSTALLATION

⚠ **VARNING!**
Se Säkerhetsavsnitten.

5.1 Uppackning och placering

Ett uppacknings- och positioneringsdiagram i följande diagram:

1.

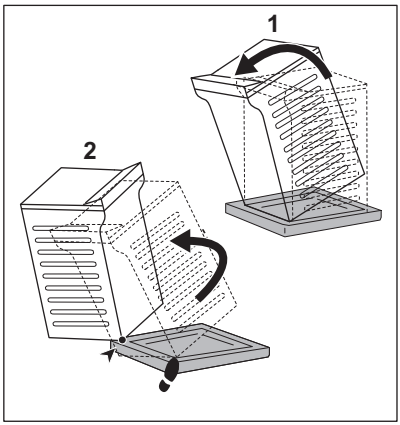

2.

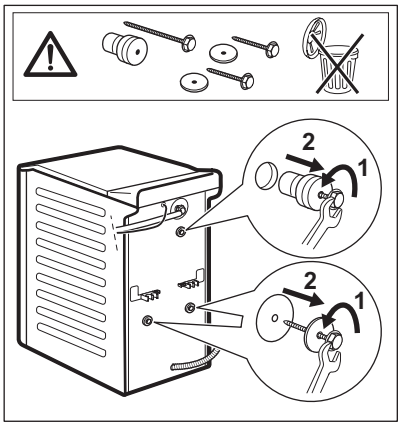

3.

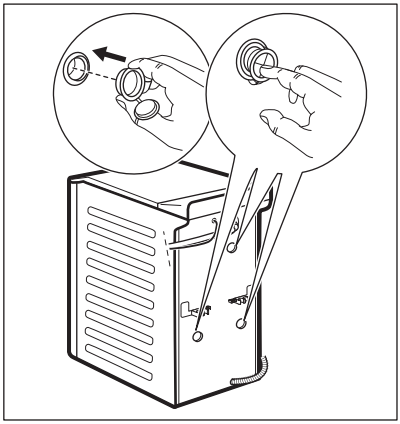

4.

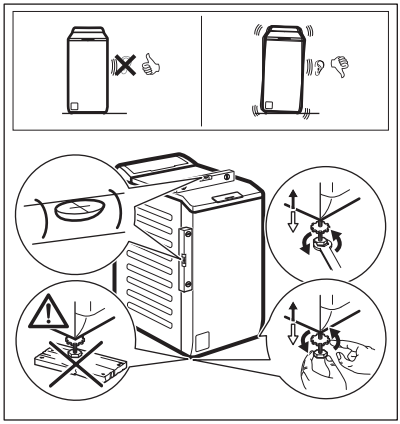

⚠ VARNING!

Justera produkten korrekt för att förhindra vibration och ljud från produkten samt att den rör sig när den är i drift. Lägg inte kartong, trä eller motsvarande material under produktens fötter för att justera nivån. Se till att mattor inte hindrar luftcirkulationen under produkten. Se till att produkten inte rör vid väggen eller andra enheter.

ⓘ

Vi rekommenderar att förpackning och transportbultar sparas om du vid ett senare tillfälle ska flytta produkten.

5.2 Tilloppsslang

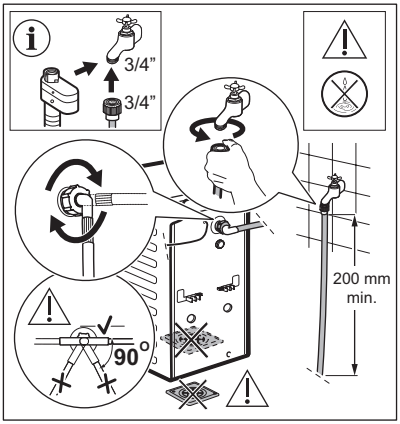

Tillbehör som levereras med produkten kan variera beroende på modell.

Se till att det inte finns några skador på slangen eller några läckor på kopplingarna. Använd inte en förlängningsslang om tilloppsslangen är för kort. Kontakta kundtjänst för uppgifter om hur man byter tilloppsslangen.

⚠ VARNING!

För att minska sidkraften, behåll en rak slangdel på minst 200 mm under krananslutningen.

Vissa modeller kan innehålla tilloppsslang med vattenstoppanordning. Den förhindrar vattenläckage i slangen på grund av dess naturliga åldrande.
Sektorn i fönstret visar det här felet. Om det här inträffar, stäng vattenkranen och kontakta det auktoriserade servicecentret för att få information om att få slangen utbytt.

Reservdelar kan ändras utan föregående meddelande. Köp tillbehör från auktoriserad leverantör.

5.3 Vattenavlopp

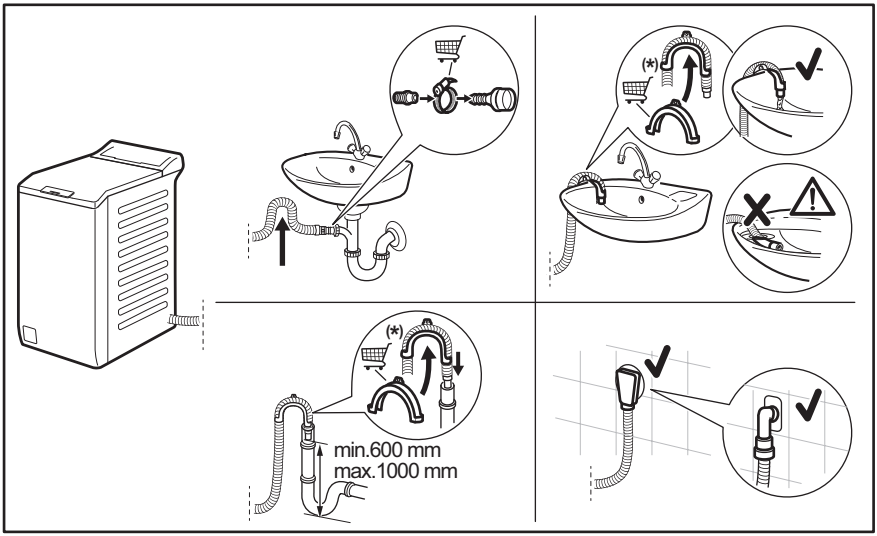

Med reservation för ändringar utan föregående meddelande.

Tömningsslangen ska sitta på en höjd som inte är lägre än 600 mm och inte högre än 1 000 mm. Tömningsslangen kan förlängas till högst 4000 mm. Kontakta auktoriserat servicecenter för den andra tömningsslangen och förlängningen.

5.4 Elanslutning

Anslut stickkontakten till eluttaget i slutet av installationen.

Typskylten och kapitlet "Tekniska data" anger nödvändiga elektriska klassificeringar. Se till att de är kompatibla med nätspänningen.

Kontrollera att elnätet i ditt hem klarar den maximala belastning som krävs, även om andra produkter som är anslutna till samma nätkrets är igång.

Anslut produkten till ett jordat uttag.

Nätkabeln måste vara lätt att komma åt när produkten har installerats.

För allt elektriskt arbete som krävs för att installera den här maskinen, kontakta vårt auktoriserade servicecenter.

Tillverkaren ansvarar inte för person- eller egendomsskador orsakade av att säkerhetsföreskrifterna inte har följts.

6. KONTROLLPANEL

6.1 Beskrivning av kontrollpanelen

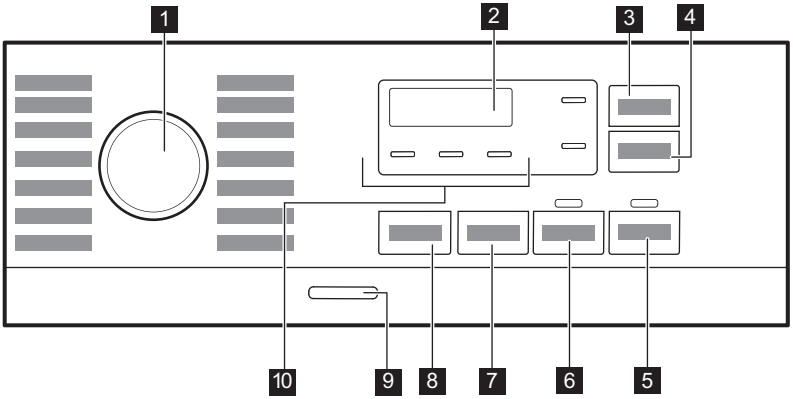

1. Programväljare
2. Display
3. Touchknappen Time Save
4. Touchknappen Delay Start
5. Touchknappen Start/Pause
6. Touchknappen Prewash
7. Touchknappen Spin
8. Touchknappen Temp.
9. Tryckknappen On/Off
10. Indikatorer:
    - Extra Rinse
    - Natt
    - Rinse Hold

6.2 Display

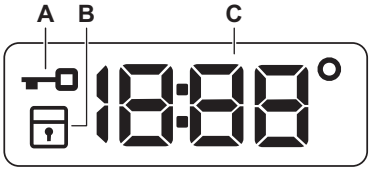

A. Indikator för låst lucka.
B. Indikator för barnlås.
C. Den digitala indikatorn kan visa:
- Programlängd (t.ex. 2:40),
- Fördröjningstid (t. ex. 2h),
- Programslut (0:00)
- Varningskod (t.ex. E20).
- Temperatur (88°)
- Indikator för centrifugering ((1888/ -----)
- Indikation för produktens totala antal driftstimmar. Se avsnittet ”Räkneverk för driftstimmar” i avsnittet ”Inställningar” för mer information.

7. VRED OCH KNAPPAR

7.1 Inledning

ⓘ

Alternativen/funktionerna går inte att välja med alla tvättprogram. Kontrollera kompatibiliteten mellan funktionerna och tvättprogrammen i "Programöversikt". En funktion kan utesluta en annan, i det här fallet låter inte maskinen dig ställa in inkompatibla alternativ/funktioner.

7.2 Time Save

Detta alternativ kan rekommenderas för att förkorta tvättprogrammet. Ställ in den här funktionen för normalt till lätt smutsade plagg eller plagg som ska fräschas upp. Tryck på den här knappen en gång för att minska tvättiden. Vid mindre tvättmängd, tryck på den här knappen två gånger för att ställa in ett extra kort program. Den nya programtiden visas på displayen efter varje tryckning. Relevanta indikatorer tänds. Den här funktionen finns inte i 90 °C och är inte tillgänglig för alla program. För mer information, se Programkompatibilitet i kapitlet ”Program”.

7.3 Delay Start

Med det här alternativet kan du fördröja programstarten till en bättre lämpad tidpunkt.

Tryck upprepade gånger på knappen för att ställa in önskad fördröjning. Tiden ökar i steg om 1 timme upp till 20 timmar.

När du har tryckt på Start/Pause ▷‖-knappen visar displayen kontrollampan och vald fördröjningstid samtidigt som produkten börjar nedräkningen. Locket är stängt.

7.4 Start/Pause ▷‖

Tryck på Start/Pause ▷‖-knappen för att starta, pausa eller avbryta ett program.

7.5 Prewash

Med den här funktionen kan du lägga till en förtvättsfas till ett tvättprogram.

Motsvarande indikator tänds.

- Använd den här funktionen för att lägga till en förtvätt i 30 °C före tvättfasen.
  Det här alternativet rekommenderas för hårt smutsad tvätt, särskilt om den innehåller sand, damm, lera och andra fasta partiklar.

ⓘ

Funktionen kan lägga till tid till programlängden.

7.6 Spin

När du ställer in ett program väljer maskinen automatiskt standardcentrifugeringshastigheten.

Tryck på den här knappen för att ställa in ytterligare centrifugeringsalternativ:

- **Minsk centrifugeringshastigheten.**
  Displayen visar endast tillgängliga centrifugeringshastigheter för inställt program.
- **Ingen centrifugering – – –** visas på displayen.
  Med detta alternativ avaktiveras alla centrifugeringsfaser. Maskinen utför endast tömningsfasen för valt tvättprogram. Välj detta alternativ för mycket ömtåliga material. Sköljfasen använder mer vatten för vissa tvättprogram
- **Sköljstopp** ⎵. Tillhörande indikator tänds.
  Den sista centrifugeringen utförs ej. Maskinen tömmer inte ut det sista sköljvattnet för att tvätten inte ska skrynklas. Tvättprogrammet avslutas med vatten i trumman.
  Locket förblir låst och trumman roterar regelbundet för att minska uppkomsten av skrynklor. Du måste tömma ut vattnet för att låsa upp luckan.

  Om du trycker på Start/Pause ▷‖-knappen utför produkten centrifugeringsfasen och tömmer ut vattnet.
- **Natt** 🕭. Tillhörande indikator tänds.

De mellanliggande och slutliga centrifugeringsfaserna utesluts och programmet avslutas med vatten i trumman. Detta gör att tvätten blir mindre skrynklig. Locket förblir låst. Trumman snurrar runt då och då för att minska uppkomsten av skrynklor. Du måste tömma ut vattnet för att låsa upp luckan. Eftersom programmet är väldigt tyst kan man tvätta under natten när elpriserna är lite billigare. I vissa program utförs sköljningarna med mer vatten.

Om du trycker på Start/Pause ▷‖ knappen utför produkten bara tömningsfasen.

ⓘ

Maskinen tömmer ut vattnet automatiskt efter cirka 18 timmar.

7.7 Temp.

När du väljer ett tvättprogram föreslår produkten automatiskt den förinställda temperaturen för programmet.

Tryck på denna knapp upprepade gånger tills önskad temperatur visas på displayen.

Om indikatorerna _ _ ◦ visas på displayen, värmer produkten inte upp vattnet.

7.8 On/Off

Tryck på den här knappen i några sekunder för att aktivera eller avaktivera produkten. Två olika ljud hörs när man slår på eller stänger av maskinen.

Eftersom Standby-funktionen automatiskt stänger av maskinen efter några minuter för att minska energiförbrukningen kan du behöva slå på den igen.

För mer information, se Standby-avsnittet i kapitlet Daglig användning.

8. PROGRAM

8.1 Programöversikt

Program Standardtemperatur Temperaturområde	Referenshastighet för centrifug Varvtalsområde för centrifugering (varv/min)	Max tvättmängd	Beskrivning av program (Typ av tvätt och smutsgrad)
Eco 40-60 **1)**	1200 varv/min (1200 - 400)	6 kg	**Vit och färgäkta bomull**. Normalt smutsad tvätt. Energiförbrukningen minskar och programmets tvättfas förlängs, vilket ger goda tvättresultat.
Bomull 40 °C 90 °C – kall	1200 varv/min (1200 - 400)	6 kg	Vit och färgad bomull. Normalt och mycket smutsad.
Syntet 30 °C 60 °C – kall	1200 varv/min (1200 - 400)	3 kg	**Syntetplagg eller blandade material**. Normalt smutsad tvätt.

Program Standardtemperatur Temperaturområde	Referenshastighet för centrifug Varvtalsområde för centrifugering (varv/min)	Max tvättmängd	Beskrivning av program (Typ av tvätt och smutsgrad)
Fintvätt 30 °C 40 °C – kall	1200 varv/min (1200 - 400)	2 kg	**Ömtåliga material som akryl, viskos och blandade material som måste fintvättas.** För normalt och lätt smutsad tvätt.
Snabb 14min 30 °C	800 varv/min (800 - 400)	1,5 kg	**Plagg av syntetiska och blandade material**. Lätt smutsad tvätt och plagg som ska fräschas upp.
Sköljning	1200 varv/min (1200 - 400)	6 kg	Alla material, förutom ylle och mycket ömtåliga material. Program för sköljning och centrifugering. Centrifugeringens standardhastighet är den som används för bomullsprogrammen. Minska centrifugvarvtalet efter typ av tvätt. Ställ vid behov in funktionen Extra sköljning för ytterligare sköljningar. Med ett lågt centrifugvarvtal sköljer maskinen skonsamt och centrifugerar en kort stund.
Centrifugering/ Tömning	1200 varv/min (1200 - 400)	6 kg	**Alla material utom ylle och ömtåliga material**. Centrifugera tvätten och tömma ut vattnet i trumman.
Anti-Allergy 60 °C	1200 varv/min (1200 - 400)	6 kg	**Vita bomullsplagg.** Detta högpresterande tvättprogram tar bort mer än 99,99 % av bakterier och virus**2)** genom en temperatur över 60 °C under hela tvättprogrammet och förbättrad sköljning som säkerställer att tvättmedel och rester från mikroorganismer avlägsnas. Detta program säkerställer också en lämplig minskning av pollen/allergiframkallande ämnen.
Dunjackor 40 °C 60 °C – kall	800 varv/min (800 - 400)	2 kg	Specialprogram för separat tvätt av **dunjackor, syntetfiltar, sängöverkast** och så vidare.
Siden 30 °C	800 varv/min (800 - 400)	0,5 kg	Specialprogram för **siden och blandade syntetmaterial**.
Ylle 40 °C 40 °C – kall	1200 varv/min (1200 - 400)	1 kg	**Maskintvättbar ylle, handtvättbar ylle och andra material** märkta med ”Handtvätt”-symbol**3)**.
Sportkläder 30 °C 40 °C – kall	1200 varv/min (1200 - 400)	3 kg	**Blandade sportkläder**. Lätt smutsade plagg eller plagg som ska fräschas upp.

Program Standardtemperatur Temperaturområde	Referenshastighet för centrifug Varvtalsområde för centrifugering (varv/min)	Max tvättmängd	Beskrivning av program (Typ av tvätt och smutsgrad)
Outdoor 30 °C 40 °C – kall	1200 varv/min (1200 - 400)	2 kg **4)** 1 kg **5)**	ⓘ Använd inte sköljmedel och se till att det inte finns några sköljmedelsrester kvar i tvättmedelsfacket. Sportplagg i syntetmaterial. Detta program är utformat för att skonsamt tvätta moderna sportkläder men är även lämpligt för gym-, cykel- eller joggingkläder och liknande plagg. Den rekommenderade tvättmängden är 2 kg. Vattentäta tyger, vattentäta tyger som andas och tyger med vattenavvisande effekt. Detta program kan också användas som ett återimpregneringsprogram för vattenavvisande tyger, speciellt anpassat för behandling av kläder med en hydrofobisk beläggning. Gör följande för att genomföra ett återimpregneringsprogram: • Häll tvättmedel i facket II. • Häll i ett speciellt medel som återställer tygets vattenavvisande förmåga i sköljmedelsfacket. • Minska tvättmängden till 1 kg. ⓘ För att ytterligare förbättra den vattenavvisande effekten kan tvätten torkas i torktumlaren med Outdoor-programmet (om det finns tillgängligt och om plagget tål torktumling).

Program Standardtemperatur Temperaturområde	Referenshastighet för centrifug Varvtalsområde för centrifugering (varv/min)	Max tvättmängd	Beskrivning av program (Typ av tvätt och smutsgrad)
Denim 30 °C 40 °C – kall	800 varv/min (1200 - 400)	2 kg	**Specialprogram för denimplagg med fintvättfas för minimal blekning av färger och märken**. För bättre resultat rekommenderar vi att man minskar tvättmängden.

1) **Enligt EU-kommissionens förordning EU 2019/2023 och alla nya tillhörande standarder på samarbetande marknader:** Storbritanniens ekodesignförordningar för energirelaterade produkter och energiinformation, Ukrainas dekret 834/2023, AS/NZS2040 och AS/NZS6400. Detta program kan vid 40 °C rengöra normalt smutsig bomullstvätt som deklareras tvättbar vid 40 eller 60 °C tillsammans. Temperaturen är inte angiven och synlig, den ställs in automatiskt.

ⓘ

Se kapitlet ”Förbrukningsvärden” för mer information om uppnådd temperatur i tvätten, programtid m.m.
De mest effektiva programmen vad gäller energiförbrukning är i allmänhet sådana som kan köras vid lägre temperatur och med längre programtid.

2) Testat för Staphylococcus aureus, Enterococcus faecium, Candida albicans, Pseudomonas aeruginosa och MS2 Bacteriophage i externa tester utförda av Swissatest Testmaterialien AG år 2021 (Testrapport nr 202120117).

3) Under detta program roterar trumman sakta för skonsam tvättning. Det kan verka som att trumman står still eller roterar felaktigt, men detta är helt normalt för det här programmet.

4) Programöversikt.

5) Tvättprogram och program för vattentäta material.

Programfunktioner, kompatibilitet

Program	FUNKTIONER	Spin	– – –				Prewash	Delay Start	Time Save
Eco 40-60		■		■				■	
Bomull		■	■	■	■	■	■	■	■
Syntet		■	■	■	■	■	■	■	■
Fintvätt		■	■	■	■	■		■	
Snabb 14min		■	■	■				■	
Sköljning		■	■	■		■		■	

Program	FUNKTIONER	Spin	– – –				Prewash	Delay Start	Time Save
Centrifugering/Tömning 1)		■	■					■	
Anti-Allergy		■	■	■		■	■	■	
Dunjackor		■	■					■	
Siden		■	■					■	
Ylle		■	■	■				■	
Sportkläder		■	■	■		■	■	■	
Outdoor		■	■	■		■		■	
Denim		■	■	■	■	■		■	

1) Ställ in centrifugeringshastigheten. Se till att den är lämplig för den typ av tyger som ska tvättas. Om du väljer alternativet Ingen centrifugering är endast tömningsfasen tillgänglig.

Lämpliga tvättmedel för tvättprogram

Program	Pulvertvättmedel1)	Flytande tvättmedel	Flytande tvättmedel för kulörtvätt	Ömtåliga ylleplagg	Special
Eco 40-60	▲	▲	▲	--	--
Bomull	▲	▲	▲	--	--
Syntet	▲	▲	▲	--	--
Fintvätt	--	--	--	▲	▲
Snabb 14min	--	▲	▲	--	--
Anti-Allergy	▲	▲	--	--	▲
Dunjackor	--	--	--	▲	▲
Siden	--	--	--	▲	▲
Ylle	--	--	--	▲	▲
Sportkläder	--	▲	▲	--	▲
Outdoor	--	--	--	▲	▲

Program	Pulvertvättmedel[1)]	Flytande tvättmedel	Flytande tvättmedel för kulörtvätt	Ömtåliga ylleplagg	Special
Denim	--	--	▲	▲	▲

1) Vid temperatur över 60 °C rekommenderas pulvertvättmedel.

-- = Rekommenderas inte ▲ = Rekommenderas

8.2 Woolmark Premium Wool Care – Blå



Maskinens ylleprogram har testats och godkänts av Woolmark Company för maskintvätt av ylleplagg märkta som ”handtvätt”, under förutsättning att plaggen tvättas enligt anvisningarna på plaggets etikett och de som anges från tillverkaren av denna tvättmaskin. M1145

9. INSTÄLLNINGAR

9.1 Ljudsignaler

Den här produkten har olika ljudsignaler som fungerar när:

- Du slår på maskinen (särskild kort ljudsignal).
- Du stänger av maskinen (särskilt kort ljudsignal).
- Du trycker på knapparna (klickande ljud).
- Du gör ett ogiltigt val (3 korta ljud).
- Programmet är klart (ljudsignal i cirka 1 minut).
- Maskinen har ett fel (korta ljudstötar i cirka 5 minuter).

För att **avaktivera/aktivera** ljudsignal när programmet är klart, tryck på knapparna Time Save och Delay Start samtidigt i cirka 2 sekunder. On/Off visas på displayen

ⓘ

Om du avaktiverar ljudsignalerna fortsätter de att låta när det är fel på maskinen.

9.2 Barnlås

Med den här funktionen kan du förhindra att barnen leker med kontrollpanelen.

För att **aktivera/avaktivera** den här funktionen, håll -knappen nedtryckt Spin tills **tänds/släcks** på displayen.

Produkten återgår som standard till detta val även när du har stängt av.

Knapplåsfunktionen inaktiveras under några sekunder efter att maskinen slagits på.

9.3 Permanent Extra Rinse

Med det här alternativet kan du ha funktionen för extra sköljning på permanent när du ställer in ett nytt program.

- För att **aktivera/avaktivera** den här funktionen, håll Prewash-knappen nedtryckt tills relevant **tänds/släcks**.

9.4 Räknare för driftstimmar

Det är möjligt att visualisera produktens totala drifttid i timmar, med början från första påslagningen. Detta värde räknar cykeltiden (inkluderar inte pauser, fördröjd starttid). För att se detta värde, gör så här:

1. Slå på produkten genom att trycka på On/Off-knappen.
2. Vrid programvredet till Eco 40-60 - programmet (1:a läget medurs).
3. Håll knapparna Time Save och Delay Start intryckta i några sekunder (inom 10 sekunder efter påslagning. Efter dessa 10 sekunder aktiveras och avaktiveras ljudsignalerna av knappkombinationen).
4. Efter 3 sekunder visas det totala antalet timmar som produkten har varit i drift på displayen: t.ex. 1276 timmar visas texten Hr i 2 sekunder, 12 (tusentals och hundra) i 2 sekunder och 76 (tiotal och enheter).

ⓘ

Om proceduren inte fungerar (på grund av timeout, fel programväljarposition eller fel knappkombination), stäng av produkten och upprepa sekvensen från början.

9.5 Fabriksinställningar

Med den här funktionen kan fabriksinställningarna återställas. Följ stegen nedan för att **aktivera** det här alternativet:

1. Slå på produkten genom att trycka på On/Off-knappen.
2. Vrid programvredet till Syntet-programmet (3:e läget medurs).
3. Håll knapparna Time Save och Delay Start intryckta i några sekunder (inom 10 sekunder efter påslagning. Efter dessa 10 sekunder aktiveras och avaktiveras ljudsignalerna av knappkombinationen).
4. Displayen visar **– – –** i cirka 5 sekunder.

ⓘ

Om proceduren inte fungerar (på grund av timeout, fel programväljarposition eller fel knappkombination), stäng av produkten och upprepa sekvensen från början.

10. DAGLIG ANVÄNDNING

⚠ **VARNING!**

Se Säkerhetsavsnitten.

10.1 Aktivera produkten

1. Anslut stickkontakten i eluttaget.
2. Öppna vattenkranen.
3. Tryck på On/Off-knappen för att aktivera produkten.

10.2 Lägg in tvätten

1. Öppna produktens lock.
2. Tryck på knappen **A**.

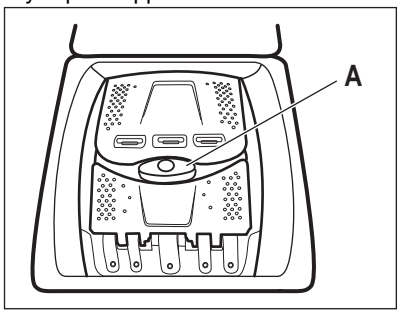

Trumman öppnas automatiskt.

3. Lägg in tvätten i trumman, ett plagg i taget.
4. Skaka plaggen innan du lägger i dem i maskinen.
5. Stäng trumman och locket.

⚠ FÖRSIKTIGHETSÅTGÄRDER!

- Se till att inte lägga in för mycket tvätt i trumman.
- Se till att ingen tvätt är kvar mellan tätningen och produkten och att du stänger trumman korrekt.
- Att tvätta kraftigt oljade fettfläckar eller använda dofter/parfym med kemikalier kan orsaka skador på produktens gummidelar.

10.3 Tvättmedelsfack. Användning av tvättmedel och tillsatser

1. Mät upp det specificerade tvätt- och sköljmedel.
2. Lägg tvättmedlet och sköljmedlet i rätt respektive fack.

ⓘ

Följ alltid anvisningarna på tvättmedelsprodukternas förpackning.

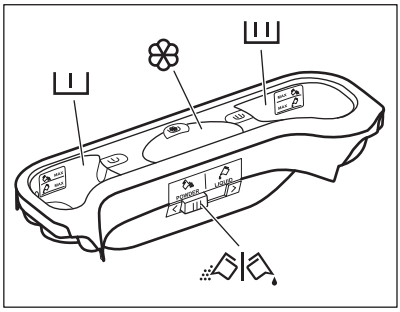

	Tvättmedelsfack för förtvätt. Mängden tvättmedel får inte nå över MAX-markeringarna (pulver eller flytande tvättmedel).
	Tvättmedelsfack för huvudtvätt. Mängden tvättmedel får inte nå över MAX-markeringarna (pulver eller flytande tvättmedel).
	Fack för flytande tillsatser (sköljmedel, stärkelse). Mängden flytande tillsatser får inte nå över M-markeringen.
	Flik för pulvertvättmedel eller flytande tvättmedel.

10.4 Inställning av program

1. Vrid programvredet till önskat tvättprogram.

Indikatorlampan för Start/Pause ▷‖-knappen blinkar.
Displayen visar en ungefärlig programtid.

2. Ändra temperaturen och/eller centrifugeringshastighet genom att trycka på tillhörande knappar.
3. Ställ vid behov in en eller flera funktioner genom att trycka på motsvarande knappar.

ⓘ

Om ett val **inte är möjligt** hörs en ljudsignal.

10.5 Ytterligare information om daglig användning

SensiCare System- vägning av tvättmängd
SensiCare justerar automatiskt programtiden baserat på tvättmängden i trumman. För att få ett perfekt tvättresultat på kortast möjliga tid. Efter ca 30 sekunder börjar vatten fyllas på. SensiCare-avkänningen utförs bara för hela tvättprogram och om programtiden inte har minskats.

Starta ett program

Tryck på knappen Start/Pause ▷‖ för att starta programmet. Den relaterade indikatorn slutar blinka och fortsätter lysa med fast sken. Programmet startar, locket är låst. På displayen visas indikatorn 🔒.

Starta ett program med fördröjd start
1.Tryck på Delay Start-knappen flera gånger tills displayen visar önskad fördröjningstid.

2. Tryck på knappen Start/Pause ▷‖. Locket låses och nedräkningen för fördröjd start börjar. När nedräkningen är klar startar programmet automatiskt.

Avbryta ett program och ändra funktioner.
1.När programmet är igång kan du bara ändra vissa alternativ. Tryck på knappen Start/Pause ▷‖.

2. Ändra alternativen. Den angivna informationen på displayen ändras därefter

3. Tryck på Start/Pause ▷‖ igen. Tvättprogrammet fortsätter.

Avbryta ett pågående program

- Tryck på On/Off-knappen för att avbryta programmet och stänga av produkten. Tryck igen för att slå på produkten.
- Vrid programvredet till startläget och aktivera produkten •. Vänta i 2 sekunder. Nu kan du ställa in ett nytt tvättprogram.

Tömning av vattnet efter programmets slut

Om du har valt ett program eller ett alternativ som inte tömmer ur vattnet från den senaste sköljningen, måste du komma ihåg att tömma ur vattnet för att öppna locket.

- Tryck på Spin-knappen för att minska centrifugeringshastigheten som föreslås av produkten
- Tryck på Start/Pause ▷‖
- När programmet är klart och kontrollampan för lucklåset 🔒 släcks kan du öppna locket.
- Tryck på On/Off-knappen för att stänga av produkten.

Standby-funktion

Standby-funktionen stänger automatiskt av produkten för att minska energiförbrukningen.

11. UNDERHÅLL OCH RENGÖRING

⚠ VARNING!

Se Säkerhetsavsnitten.

ⓘ

Läs kapitlet noggrant för bästa underhåll och skötsel.

11.1 Periodiskt rengöringsschema

Tack vare periodisk rengöring kommer din tvättmaskin att hålla längre.

Lämna luckan och tvättmedelsbehållaren lite öppna efter varje program för att luft ska kunna cirkulera och få bort fuktigheten inuti maskinen. Det förhindrar mögelbildning och dålig lukt.

Om maskinen inte ska användas på länge: stäng vattenkranen och dra ur nätsladden.

Preliminärt regelbundet rengöringsschema:

Avkalkning	Två gånger per år
Underhållstvätt	En gång i månaden
Rengör lucktätningen	Varannan månad
Rengör trumman	Varannan månad
Rengör tvättmedelsfacket	Varannan månad
Rengör tömningspumpens filter	Två gånger per år
Rengör tilloppsslangen och ventilfiltret	Två gånger per år

Följande avsnitt förklarar hur varje del ska rengöras.

11.2 Ta bort alla främmande föremål

ⓘ

Se till att alla fickor är tömda och alla lösa delar har säkrats innan du kör ett program.

Ta bort alla främmande föremål (som metallklämmor, knappar, mynt osv.) som du kan hitta i filtren och trumman. Se avsnitten ”Rengöring av trumman”, ”Rengöring av tömningspumpen” och ”Rengöring av tilloppsslangen och ventilfiltret”. Var försiktig med gardiner. Ta bort hakarna och lägg gardinerna i en tvättpåse eller ett örngott. Vid behov, kontakta vårt auktoriserade servicecenter.

11.3 Utvändig rengöring

Rengör produkten endast med milt rengöringsmedel och varmt vatten. Torka alla ytor noga. Använd inga skursvampar eller annat som kan repa materialet.

⚠ FÖRSIKTIGHETSÅTGÄRDER!

Använd inte denaturerad sprit, lösningsmedel eller kemiska produkter.

⚠ FÖRSIKTIGHETSÅTGÄRDER!

Rengör inte metallytorna med klorinbaserat rengöringsmedel.

11.4 Avkalkning

ⓘ

Om vattnet i ditt område är hårt eller medelhårt rekommenderar vi att du använder en vattenavhärdare för tvättmaskiner.
Vattnet är hårt eller medelhårt när hårdheten överstiger 8dH.

Kontrollera trumman regelbundet för eventuella kalkavlagringar.

Vanliga tvättmedel innehåller redan avkalkningsmedel, men vi rekommenderar körning av ett program med tom maskin regelbundet.

ⓘ

Följ alltid anvisningarna på produktförpackningen.

11.5 Underhållstvätt

Upprepad och långvarig användning av lågtempererade program kan orsaka tvättmedelsansamlingar, luddansamlingar, bakteriehärdar på insidan av trumman och röret. Detta kan leda till obehaglig lukt och mögelbildningar. För att undvika dessa ansamlingar och rengöra tvättmaskinen inuti, är det bra att köra en underhållstvätt regelbundet (minst en gång i månaden).

ⓘ

Se avsnittet "Rengöring av trumman".

11.6 Rengöring av trumman

Undersök trumman regelbundet för att förhindra rost.

Rengör trumman med en specialprodukt för rostfritt stål.

ⓘ

Följ alltid anvisningarna på förpackningen till produkten.

För en grundlig rengöring:

- Ta ut tvätten ur trumman.
- Kör ett Bomull -program som har högst temperatur Tillsätt en liten mängd pulvertvättmedel i en tom trumma för att skölja ut eventuella rester.

11.7 Lockets tätning

Undersök tätningen regelbundet och ta bort alla föremål från innerdelen. Rengör den vid behov med ett rengöringsmedel innehållande ammoniak utan att repa tätningsytan.

ⓘ

Följ alltid anvisningarna på förpackningen till produkten.

11.8 Rengöring av tvättmedelsfacket

För att förhindra eventuella avlagringar av torkat tvättmedel eller koagulerat sköljmedel och/eller mögelbildning i tvättmedelsfacket ska en rengöringsprocedur utföras varannan månad, som förklaras i följande diagram:

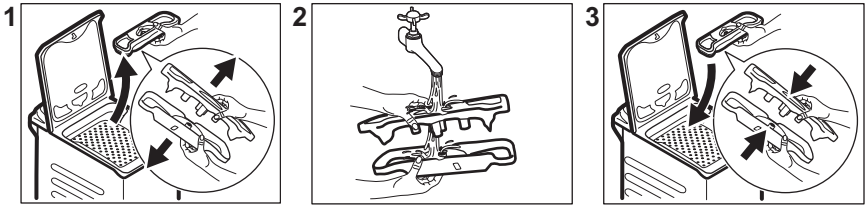

11.9 Rengöra tömningspumpens filter

Kontrollera filtret för tömningspumpen regelbundet och se till att det är rent.

- Koppla bort stickkontakten från eluttaget.
- Rengör inte pumpen om vattnet i produkten är hett. Vänta tills vattnet har svalnat.
- Ta inte bort filtret när produkten är igång.
- Skruva loss filtret långsamt och försiktigt tills vattnet slutar rinna ut. När vattnet har tömts ut kan filtret skruvas loss helt.

Rengör tömningspumpen om:

- Maskinen tömmer inte ut vattnet.
- Trumman snurrar inte.
- Produkten avger ett konstigt ljud på grund av blockeringen av tömningspumpen.
- Displayen visar larmkoden E20.

Rengöra pumpfiltret enligt beskrivningen i följande diagram:

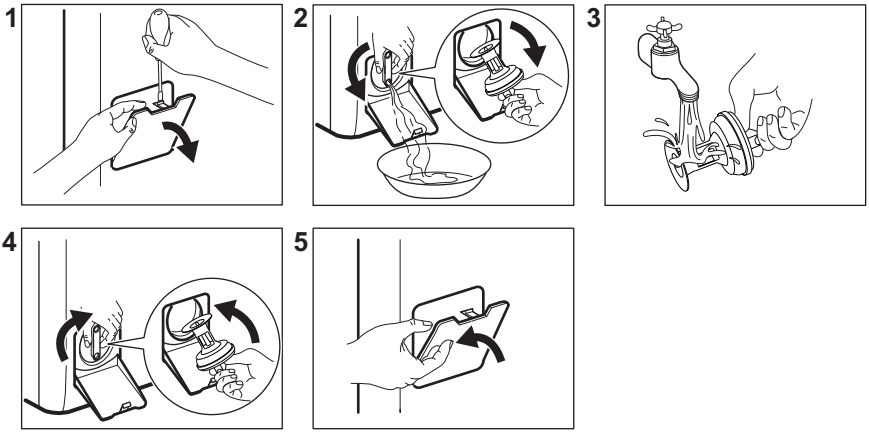

Ha alltid en trasa i närheten för att torka upp eventuellt vattenspill när du tar bort filtret.

11.10 Rengöra inloppsslangen och ventilfiltret

Det rekommenderas att rengöra både filtren på tilloppsslangen och ventilen två gånger om året för att ta bort eventuell avlagringar som samlats under tiden. Rengör filter enligt beskrivningen i följande instruktion:

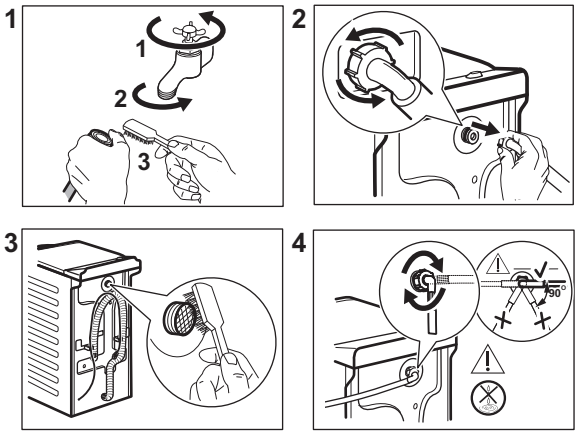

11.11 Nödtömning

Om maskinen inte töms på vatten kan man köra samma procedur som beskrivs i stycket ”Rengör tömningspumpens filter”. Rengör pumpen vid behov.

När vattnet tappas ut med nödtömningsproceduren måste tömningssystemet aktiveras igen:

1. Häll 2 liter vatten i tvättmedelsfacket för huvudtvätt.
2. Starta programmet för att tömma ut vattnet.

11.12 Åtgärder vid frysrisk

Om produkten är installerad på en plats där temperaturen kan sjunka till 0 °C eller lägre, ta bort det kvarvarande vattnet i tilloppsslangen och tömningspumpen.

1. Koppla bort produkten från eluttaget.
2. Stäng vattenkranen.
3. Placera tilloppsslangens båda ändar i en behållare och låt vattnet rinna ur slangen.
4. Töm tömningspumpen. Se nödtömningsproceduren.
5. När tömningspumpen är tom, sätt tillbaka tilloppsslangen igen.

⚠ VARNING!

Se till att temperaturen är över 0 °C innan du använder produkten igen.
Tillverkaren har inget ansvar för de skador som orsakas av låga temperaturer.

12. FÖRBRUKNINGSVÄRDEN

12.1 Kommentar

ⓘ

QR-koden på energimärkningsetiketten som medföljer produkten innehåller en webblänk till information gällande maskinens prestanda i EU EPREL-databasen. Förvara energimärkningsetiketten som referens tillsammans med användarhandboken och alla andra dokument som medföljer denna produkt.
Det går också att hitta samma information i EPREL med länken **https://eprel.ec.europa.eu** och modellnamnet och produktnumret som du hittar på produktens typskylt.

ⓘ

Värden och programtider kan variera beroende på olika förhållanden (t.ex. rumstemperatur, vattentemperatur och tryck, storlek och typ av tvätt, matningsspänning) och även om standardinställningarna för ett program ändras.

12.2 Enligt EU-kommissionens förordning EU 2019/2023 och alla nya åtföljande standarder på samarbetande marknader (*)

Eco 40-60-program	kg	kWh	Liter	tt:mm	% 1)	°C	varv/ min 2)
Full maskin	6	0.940	47.0	3:17	53.00	47	1151
Halvfull maskin	3	0.518	37.0	2:35	53.00	39	1151
Kvartsfull maskin	1,5	0.260	29.0	2:35	55.00	25	1151

1) Återstående fukt efter centrifugering. Ju högre centrifugeringshastighet man väljer desto högre blir ljudnivån och desto lägre blir mängden kvarvarande fukt i tvätten.

2) Maximal centrifughastighet.

12.3 Vanliga program

ⓘ

Dessa värden är endast vägledande.

Program	kg	kWh	Liter	tt:mm	% 1)	°C	varv/ min 2)
Bomull 3) 90 °C	6	2.60	85.0	3:25	53.00	85	1200
Bomull 60 °C	6	1.85	85.0	3:25	53.00	55	1200

Program	kg	kWh	Liter	tt:mm	% 1)	°C	varv/ min 2)
Bomull 4) 20 °C	6	0.40	85.0	2:45	53.00	20	1200
Syntet 40 °C	3	0.65	55.0	2:10	35.00	40	1200
Fintvätt 5) 30 °C	2	0.35	50.0	1:00	35.00	30	1200
Ylle 30 °C	1	0.20	35.0	1:10	30.00	30	1200

(*) Storbritanniens ekodesignförordning för energirelaterade produkter och energiinformation, Ukrainas dekret 834/2023, AS/NZS2040 och AS/NZS6400
Temperaturerna och tvättmängderna ställs in automatiskt och kanske inte syns på alla modeller.

1) Återstående fukt efter centrifugering. Ju högre centrifugeringshastighet man väljer desto högre blir ljudnivån och desto lägre blir mängden kvarvarande fukt i tvätten.

2) Referensindikator på centrifughastighet.

3) Lämpligt för mycket smutsig tvätt.

4) Lämplig för lätt smutsad tvätt av bomull, syntet och blandade material.

5) Det fungerar också som ett snabbt tvättprogram för lätt smutsad tvätt.

Av (W)	Standby (W)	Fördröjd start (W)
0,48	0,48	4,00

Tid till ”Off”/”Standby”-läge är max 15 minuter.

13. SNABBGUIDE

13.1 Daglig användning

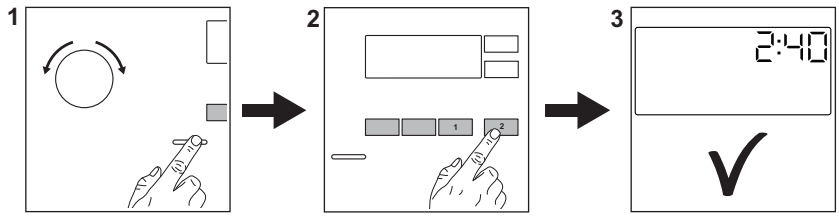

Anslut stickkontakten i eluttaget.

Öppna vattenkranen.

Lägg in tvätten i trumman.

Häll tvättmedlet och andra medel i sina respektive fack.

1. Tryck på **On/Off** -knappen för att slå på produkten. Vrid programvredet till önskat tvättprogram.
2. Ställ in önskade tillval (1) med respektive touchknappar. Starta programmet genom att trycka på knappen **Start/Pause** ▷‖ (2).

3. Tvättmaskinen startar.
När programmet är slut ska tvätten tas ut.

Tryck på **On/Off** -knappen för att stänga av produkten.

13.2 Underhåll och rengöring

Regelbunden rengöring bidrar till att förlänga livslängden på din produkt.

Lämna luckan lite öppen efter varje program för att luft ska kunna cirkulera och få bort fuktigheten inuti produkten. Detta förhindrar mögelbildning och dålig lukt.

Om maskinen inte ska användas på länge: stäng vattenkranen och dra ur nätsladden. Därefter rekommenderar vi också att du rengör alla delar.

Avkalkning	Två gånger per år
Underhållstvätt	En gång i månaden
Rengör lucktätningen	Varannan månad
Rengör trumman	Varannan månad
Rengör tvättmedelsfacket	Varannan månad
Rengör tömningspumpens filter	Två gånger per år
Rengör tilloppsslangen och ventilfiltret	Två gånger per år

Håll plastdelarna borta, särskilt nära tvättmedelsfacket, och avlägsna överflödigt spill. Kontrollera trumman regelbundet för eventuella kalkavlagringar. Vi rekommenderar att du kör ett program med tom trumma och en avkalkningsprodukt då och då.

Följande avsnitt förklarar hur vissa delar ska rengöras.

Ta bort alla främmande föremål

ⓘ

Se till att alla fickor är tömda och alla lösa delar har säkrats innan du kör ett program.

Ta bort alla främmande föremål (som metallklämmor, knappar, mynt osv.) som du kan hitta i filtren och trumman. Vid behov, kontakta vårt auktoriserade servicecenter.

Rengöra tömningspumpens filter
Rengör filtret regelbundet och speciellt om larmkoden E20 visas på displayen.

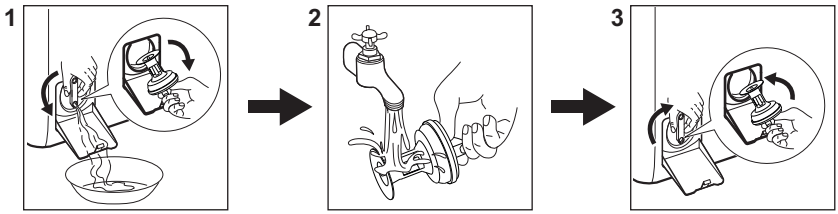

13.3 Program

Program	Tvättmängd	Produktbeskrivning
Eco 40-60 1)	6 kg	**Vit och färgad bomull**. För normalt, mycket och lätt smutsad tvätt.
Bomull	6 kg	Vit och färgad bomull.
Syntet	3 kg	Syntetplagg eller blandade material.

Program	Tvätt-mängd	Produktbeskrivning
Fintvätt	2 kg	Ömtåliga material som akryl, viskos, polyester.
Snabb 14min	1,5 kg	Bomulls- och syntetplagg som är lätt smutsade eller bara har använts en gång.
Sköljning	6 kg	Alla material, förutom ylle och mycket ömtåliga material. Program för sköljning och centrifugering.
Centrifugering/ Tömning	6 kg	Alla material, förutom ylle och mycket ömtåliga material. Program för centrifugering och tömning av vattnet.
Anti-Allergy	6 kg	Vita bomullsplagg. Detta program tar bort bakterier.
Dunjackor	2 kg	Syntetfilt, vadderade kläder, täcken, dunjackor.
Siden	0,5 kg	Specialprogram för siden och blandade syntetmaterial.
Ylle	1 kg	Maskintvättbar ylle, handtvättbar ylle och fintvätt.
Sportkläder	3 kg	Träningskläder
Outdoor	2 kg **2)** 1 kg **3)**	Moderna sportplagg för utomhusbruk.
Denim	2 kg	Denim-plagg.

1) Enligt EU-kommissionens förordning EU 2019/2023 och alla nya tillhörande standarder på samarbetande marknader: Storbritanniens ekodesignförordningar för energirelaterade produkter och energiinformation, Ukrainas dekret 834/2023, AS/NZS2040 och AS/NZS6400. Detta program kan vid 40 °C rengöra normalt smutsig bomullstvätt som deklareras tvättbar vid 40 eller 60 °C tillsammans. Temperaturen är inte angiven och synlig, den ställs in automatiskt.

Se kapitlet ”Förbrukningsvärden” för mer information om uppnådd temperatur i tvätten, programtid m.m.
De mest effektiva programmen vad gäller energiförbrukning är i allmänhet sådana som kan köras vid lägre temperatur och med längre programtid.

2) Programöversikt.

3) Tvättprogram och program för vattentäta material.

Om man lägger i smutstvätt till **maximal kapacitet som anges för varje program** **bidrar det till att minska energi- och vattenförbrukningen**.

Lämpliga tvättmedel för tvättprogram

Program	Pulvertvättmedel[1)]	Flytande tvättmedel	Flytande tvättmedel för kulörtvätt	Ömtåliga ylleplagg	Special
Eco 40-60	▲	▲	▲	--	--
Bomull	▲	▲	▲	--	--
Syntet	▲	▲	▲	--	--
Fintvätt	--	--	--	▲	▲
Snabb 14min	--	▲	▲	--	--
Anti-Allergy	▲	▲	--	--	▲
Dunjackor	--	--	--	▲	▲
Siden	--	--	--	▲	▲
Ylle	--	--	--	▲	▲
Sportkläder	--	▲	▲	--	▲
Outdoor	--	--	--	▲	▲
Denim	--	--	▲	▲	▲

1) Vid temperatur över 60 °C rekommenderas pulvertvättmedel.

-- = Rekommenderas inte ▲ = Rekommenderas

13.4 Tvättmedelstyp och mängd.

- Använd endast tvättmedel och andra tillsatser som är särskilt avsedda för tvättmaskiner. Först, se följande allmänna regler:
  - pulvertvättmedel (även tabletter och tvättmedel för engångsbruk) för alla typer av material, utom ömtåliga material. Pulvertvättmedel med blekmedel är att föredra för vittvätt,
  - Flytande tvättmedel, helst för tvättprogram med låga temperaturer (max. 60 °C) för alla typer av material, eller specialtvättmedel för endast ylle.
- Blanda inte olika sorters tvättmedel.
- Använd mindre tvättmedel om:
  - du tvättar en liten mängd,
  - tvätten är lätt smutsad,
  - det bildas mycket skum under tvättningen.
- När du använder tvättmedelstabletter eller -kapslar ska du alltid placera dem i trumman, inte i tvättmedelsfacket, och följa tillverkarens rekommendationer.

Otillräckligt med tvättmedel kan ge:
- otillfredsställande tvättresultat,
- tvätten blir grå,
- kläderna blir oljiga,
- det bildas mögel inuti maskinen.

För mycket tvättmedel kan ge:
- lödder,
- minskad tvätteffekt,
- otillräcklig sköljning,
- större miljöpåverkan.

14. LARMKODER OCH MÖJLIGA FEL

Produkten startar inte eller stannar under drift. Prova först att hitta en lösning på problemet (se tabellerna).

> ⚠ **VARNING!**
> Stäng av produkten innan du gör någon kontroll.

Problem	Möjlig lösning
E10 Maskinen fylls inte med vatten.	• Kontrollera att vattenkranen är öppen. • Kontrollera att trycket från vattenledningen inte är för lågt. Kontakta din lokala vattenleverantör för information om detta. • Kontrollera att vattenkranen inte är igentäppt. • Kontrollera att tilloppsslangen inte är böjd, skadad eller vriden. • Kontrollera att kopplingarna till tilloppsslangarna är korrekt anslutna. • Kontrollera att filtren i tilloppsslangarna och filtren i ventilerna inte är igentäppta.
E20 Maskinen tömmer inte ut vattnet.	• Kontrollera att avloppsmuffen inte är igentäppt. • Kontrollera att avloppsslangen inte är böjd eller vriden. • Kontrollera att tömningsfiltret inte är igentäppt. Rengör filtret vid behov. • Kontrollera att kopplingarna till tömningsslangarna är korrekt anslutna. • Ställ in tömningsprogrammet om du ställer in ett program utan tömningsfas. • Ställ in tömningsprogrammet om du väljer en funktion som lämnar vattnet kvar i maskinen.
E91 Internt fel. Ingen kommunikation mellan produktens elektriska delar.	• Programmet avslutades inte ordentligt eller stoppades för tidigt. Stäng av maskinen och sätt på den igen. • Om larmkoden visas igen, kontakta ett auktoriserat servicecenter.
EA0 Maskinens trumluckor är öppna eller är inte ordentligt stängda.	• Kontrollera att trumluckorna är ordentligt stängda.
EH0 Strömförsörjningen är instabil.	• Vänta tills nätspänningen är stabil.
EF0 Översvämningsskyddet är aktiverat.	• Stäng vattenkranen och dra ut stickkontakten ur vägguttaget. Kontakta ett auktoriserat servicecenter.
Kontakta ett auktoriserat servicecenter om problemet kvarstår. Nödvändig information för servicecentret finns på typskylten	
*Vissa larmkoder kanske inte visas. Med reservation för ändringar utan föregående meddelande.	

Vid ett annat problem med tvättmaskinen, se tabellen nedan för möjliga lösningar.

Potentiella fel	Möjlig lösning
Programmet startar inte.	• Se till att stickkontakten sitter ordentligt i eluttaget. • Kontrollera att locket och trumluckorna är stängda. • Kontrollera att det inte finns någon utlöst säkring i säkringsdosan. • Kontrollera att Start/Pause ▷‖ har tryckts. • Om fördröjd start är inställd avbryter du den inställningen eller väntar tills nedräkningen är slut. • Avaktivera Barnlås-funktionen om den är på. • Kontrollera vredets läge på det valda programmet.
Maskinen fylls med vatten och töms omedelbart.	• Kontrollera att tömningsslangen är i rätt läge. Slangen kan vara för lågt ställd. Se ”Installationsanvisningarna”.
Centrifugeringsfasen fungerar inte eller tvättprogrammet varar längre än normalt.	• Ställ in centrifugeringsprogrammet. • Kontrollera att tömningsfiltret inte är igentäppt. Rengör filtret vid behov. Se ”Underhåll och rengöring”. • Justera plaggen manuellt i trumman och starta centrifugeringsfasen igen. Detta problem kan orsakas av balansproblem.
Det finns vatten på golvet.	• Kontrollera att kopplingarna i vattenslangarna är täta och att inget vattenläckage förekommer. • Kontrollera att tilloppsslangen och tömningsslangen inte är skadade. • Kontrollera att du använder rätt tvättmedel och rätt mängd.
Du kan inte öppna luckan.	• Se till att du inte har valt ett tvättprogram som avslutas med vatten i trumman. • Kontrollera att tvättprogrammet är klart. • Ställ in tömnings- eller centrifugeringsprogrammet om det finns vatten i trumman. • Se till att produkten får elektrisk ström. • Detta problem kan orsakas av ett produktfel. Kontakta ett auktoriserat servicecenter.
Maskinen avger ett konstigt ljud och vibrerar.	• Kontrollera att maskinen står plant. Se ”Installationsanvisningarna”. • Kontrollera att förpackningen och/eller transportbultarna är borttagna. Se ”Installationsanvisningarna”. • Lägg i mer tvätt i trumman. Du kan ha lagt i för liten tvättmängd.
Programtiden ökar eller minskar under programmets förlopp.	• SensiCare kan justera programtiden efter typ av tvätt och tvättmängd. Se avsnittet ”SensiCare Avkänning av tvättmängd" i kapitlet ”Daglig användning”.
Tvättresultaten är inte tillräckligt bra.	• Öka mängden tvättmedel eller använd ett annat tvättmedel. • Använd specialprodukter för att ta bort svåra fläckar innan du kör igång tvättprogrammet. • Kontrollera att du ställt in rätt temperatur. • Minska tvättmängden.
För mycket skum i tvättrumman under tvättprogrammet.	• Minska mängden diskmedel eller antalet tabletter eller endosdiskmedel.
Det finns tvättmedelsrester i tvättmedelsfacket efter tvätt.	• Se till att klaffen är i rätt läge (om sådan finns på tvättmedelsfacket). • Se till att du har använt tvättmedelsfacket i enlighet med instruktionerna i den här användarmanualen.

15. MILJÖSKYDD

Återvinn material med symbolen ♺. Återvinn förpackningen i rätt återvinningsbehållare. Bidra till att skydda vår miljö och vår hälsa genom att återvinna avfall från elektriska och elektroniska apparater. Släng inte produkter som är märkta med symbolen  med hushållsavfallet. Lämna in produkten på närmaste återvinningsstation eller kontakta kommunen.

electrolux.com

135952141-A-372026

