Electrolux

electrolux.com/register

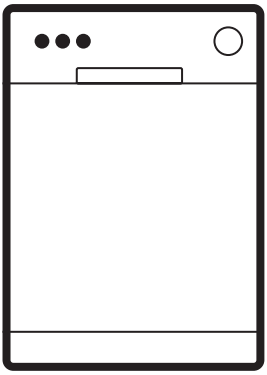

E62LB200T

МОНТАЖ / ВСТАНОВЛЕННЯ

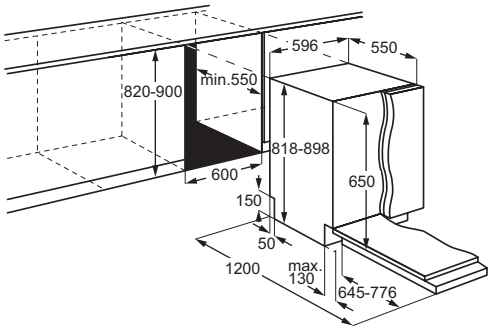

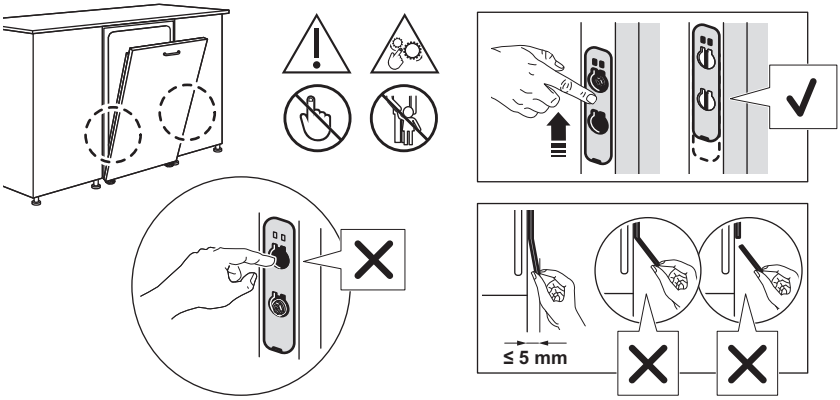

Право на изменения сохраняется.

1. ИНСТРУКЦИИ ПО БЕЗОПАСНОСТИ..... **3**
2. УКАЗАНИЯ ПО БЕЗОПАСНОСТИ..... **5**
3. ОПИСАНИЕ ПРИБОРА..... **7**
4. ПАНЕЛЬ УПРАВЛЕНИЯ..... **7**
5. ВЫБОР ПРОГРАММЫ..... **8**
6. НАСТРОЙКИ..... **9**
7. ПЕРЕД ПЕРВЫМ ИСПОЛЬЗОВАНИЕМ **12**
8. ЗАГРУЗКА ПОСУДОМОЕЧНОЙ МАШИНЫ..... **14**
9. ЕЖЕДНЕВНОЕ ИСПОЛЬЗОВАНИЕ..... **17**
10. УКАЗАНИЯ И РЕКОМЕНДАЦИИ..... **19**
11. УХОД И ОЧИСТКА..... **20**
12. ПОИСК И УСТРАНЕНИЕ НЕИСПРАВНОСТЕЙ..... **23**
13. ТЕХНИЧЕСКИЕ ДАННЫЕ **26**
14. ОХРАНА ОКРУЖАЮЩЕЙ СРЕДЫ..... **26**

1. ⚠ ИНСТРУКЦИИ ПО БЕЗОПАСНОСТИ

Перед установкой и эксплуатацией прибора внимательно ознакомьтесь с прилагаемой к нему инструкцией. Изготовитель не несет ответственности за любые травмы или ущерб, возникшие вследствие неправильной установки или эксплуатации. Всегда храните эту инструкцию в безопасном и доступном месте для последующего использования.

1.1 Безопасность детей и лиц с ограниченными возможностями

- Этот прибор может использоваться детьми старше восьми лет и лицами с ограниченными физическими, сенсорными или умственными способностями и с недостаточным опытом или знаниями только при условии нахождения под присмотром лица, отвечающего за их безопасность, или после получения соответствующих инструкций, позволяющих им безопасно эксплуатировать изделие и дающих им представление об опасности, связанной с его эксплуатацией. Детям младше 8 лет и лицам с ярко выраженными и комплексными нарушениями здоровья запрещается находиться рядом с прибором без постоянного присмотра.
- Дети должны находиться под присмотром для недопущения игр с прибором.
- Храните моющие средства в недоступном для детей месте.
- Не подпускайте детей и домашних животных к прибору, когда его дверца открыта.
- Очистка и доступное пользователю техническое обслуживание прибора не должны выполняться детьми без присмотра.

1.2 Общая безопасность

- Данный прибор следует использовать только для мытья посуды и столовых приборов, предназначенных для домашнего пользования.
- Данный прибор предназначен для бытового при-

менения в отдельном домохозяйстве.
- Данный прибор можно использовать в офисах, гостиничных номерах, мини-гостиницах типа «ночлег и завтрак», сельских жилых домах и других аналогичных помещениях, где такое использование не превышает (среднего) уровня бытового использования.
- Не вносите изменения в конструкцию данного прибора.
- Рабочее давление воды (минимальное и максимальное) должно находиться в пределах 0.05 (0.5) / 1 (10) МПа (бар).
- Загрузить можно не более 14 комплектов посуды.
- Не оставляйте дверцу прибора открытой, чтобы не споткнуться.
- В случае повреждения шнура питания во избежание несчастного случая он должен быть заменен изготовителем, авторизованным сервисным центром или специалистом с аналогичной квалификацией.
- ВНИМАНИЕ! Ножи и прочие предметы с заостренными концами необходимо укладывать в корзину либо острыми концами вниз, либо горизонтально.
- Прежде чем приступить к операциям по чистке и уходу, выключите прибор и извлеките вилку сетевого шнура из розетки.
- Не используйте для чистки прибора струю воды высокого давления и/или пар.
- Если в основании прибора имеются вентиляционные отверстия, они не должны перекрываться, например, ковровым покрытием.
- Прибор необходимо подключить к водопроводной сети с использованием новых шлангов, входящих в комплект поставки. Повторное использование старых комплектов шлангов запрещено.

2. УКАЗАНИЯ ПО БЕЗОПАСНОСТИ

2.1 Установка

⚠ ВНИМАНИЕ!

Установка прибора должна осуществляться только квалифицированным специалистом.

- Удалите всю упаковку.
- Не устанавливайте и не подключайте прибор, имеющий повреждения.
- Следуйте прилагаемым инструкциям по установке.
- Будьте осторожны при перемещении прибора, так как он тяжелый. Используйте защитные перчатки и закрытую обувь.
- Не устанавливайте и не используйте прибор при температуре ниже 0°C.
- Разместите прибор в безопасном месте, отвечающем требованиям установки.
- Не эксплуатируйте прибор до его установки в мебель, в которую он должен быть встроен, в целях соблюдения мер безопасности.
- Если дверца мебели не установлена, дверца прибора может неожиданно закрыться. Осторожно открывайте дверцу прибора, чтобы избежать получения травм. После установки убедитесь, что пластиковые крышки зафиксированы на месте. Повреждение или снятие пластиковых заглушек с боковых сторон дверцы может повлиять на качество работы прибора и привести к возникновению риска получения травмы. Если пластиковая крышка повреждена, обратитесь в Авторизованный сервисный центр, чтобы заменить ее.

2.2 Подключение к электросети

⚠ ВНИМАНИЕ!

Существует риск пожара и поражения электрическим током.

- ВНИМАНИЕ! Данный прибор предназначен для установки/подключения к заземлению в здании.
- Убедитесь, что данные, указанные на паспортной табличке, соотносятся с параметрами сети питания.
- Включайте прибор только в установленную надлежащим образом электророзетку с защитным контактом.
- Не используйте разветвители и удлинители кабелей.
- Не допускайте повреждения сетевой вилки и кабеля питания. При необходимости замены обратитесь в наш авторизованный сервисный центр.
- Подключайте сетевую вилку к розетке только в конце установки и обеспечьте доступ к розетке.
- При отключении прибора не тяните за кабель питания. Тяните только за вилку.

2.3 Подключение к водопроводу

⚠ ВНИМАНИЕ!

Существует опасность поражения электрическим током.

- Не повреждайте шланги для воды.
- Перед подключением к новым или давно не использовавшимся трубам, а также после проведения ремонта или установки новых устройств (например, счетчиков воды), дайте воде стечь до тех пор, пока она не станет чистой.
- Проверьте на наличие утечек воды во время и после первого использования.
- Если наливной шланг поврежден, немедленно закройте кран подачи воды и выньте вилку сетевого шнура из розетки. Для замены наливного шланга обратитесь в авторизованный сервисный центр.
- При отключении электроэнергии отключается система защиты от протечек, что повышает риск затопления.
- Наливной шланг оснащен предохранительным клапаном и оболочкой с внутренним кабелем питания.

2.4 Использование

- Держите легковоспламеняющиеся вещества или предметы, пропитанные легковоспламеняющимися веществами, вдали от прибора.
- Моющие средства для посудомоечных машин опасны. Следуйте указаниям по технике безопасности на упаковке моющего средства.

- Не пейте воду из прибора и не играйте с ней.
- Дождитесь окончания программы, прежде чем извлекать посуду, поскольку на посуде может остаться моющее средство.
- Не храните посторонние предметы и не надавливайте на открытую дверцу прибора.
- При открывании дверцы во время выполнения программы может высвобождаться горячий пар.

2.5 Сервис

- Для ремонта прибора обратитесь в авторизованный сервисный центр. Используйте только оригинальные запасные части.
- Самостоятельный или непрофессиональный ремонт может создать риски для пользователя и привести к аннулированию гарантии.
- Следующие запасные части будут доступны в течение 7 лет после снятия модели с производства: двигатель, циркуляционные и сливные насосы, нагреватели и нагревательные элементы, включая тепловые насосы, трубопроводы и сопутствующее оборудование, в том числе переходные трубы, клапаны, фильтры и системы защиты от протечек Aquastop, каркасные и внутренние детали дверей в сборе, печатные платы, электронные дисплеи, реле давления, термостаты и датчики, программное обеспечение и встроенное ПО, включая программное обеспечение для сброса настроек. Следующие запасные части будут доступны в течение 10 лет после снятия модели с производства: дверные петли и уплотнители, другие уплотнители, разбрызгиватели, сливные фильтры, внутренние полки и пластиковые аксессуары, такие как корзины и крышки. Продолжительность может быть больше в вашей стране. С дополнительной информацией можно ознакомиться на нашем веб-сайте.
- Некоторые запасные части доступны только для специалистов по ремонту и могут не подходить для данной модели.
- О лампах внутри прибора и лампах, продаваемых отдельно в качестве запасных частей: эти лампы рассчитаны на работу в бытовых приборах в условиях экстремально высокой температуры, вибрации и влажности или предназначены для отображения информации о рабочем состоянии прибора. Они не предназначены для использования в других приборах и не подходят для освещения бытовых помещений.

2.6 Утилизация

⚠ ВНИМАНИЕ!

Существует опасность травмы или удушья.

- Отключите прибор от электросети.
- Отрежьте и утилизируйте кабель электропитания.
- Удалите защелку дверцы, чтобы предотвратить риск ее запирания при попадании внутрь прибора детей и домашних животных.

3. ОПИСАНИЕ ПРИБОРА

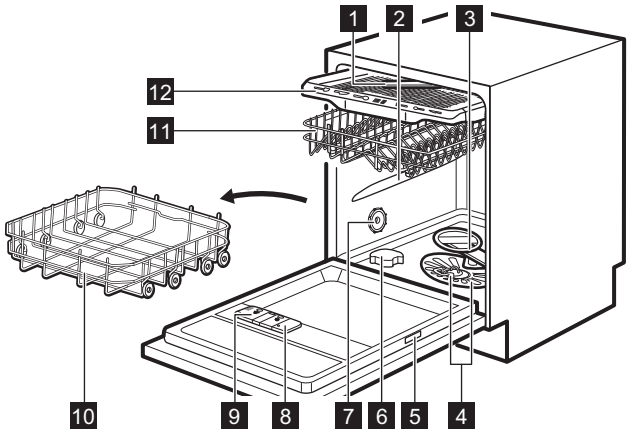

1 Потолочный разбрызгиватель
2 Верхний разбрызгиватель
3 Нижний разбрызгиватель
4 Фильтры
5 Табличка с техническими данными
6 Емкость для соли
7 Вентиляционное отверстие
8 Дозатор ополаскивателя
9 Дозатор моющего средства
10 Нижняя корзина
11 Верхняя корзина
12 Ящик для столовых приборов

3.1 TimeOnFloor

При использовании этой функции следующая информация проецируется на пол под дверцей прибора:

- Оставшееся время после начала программы.
- 0:00 и CLEAN после завершения программы.
- DELAY и отсчет времени начала отложенного запуска.
- Код ошибки при неисправности прибора.

ⓘ Когда функция AirDry открывает дверцу, функция TimeOnFloor выключается. Оставшееся время до окончания программы отображается на дисплее в панели управления.

4. ПАНЕЛЬ УПРАВЛЕНИЯ

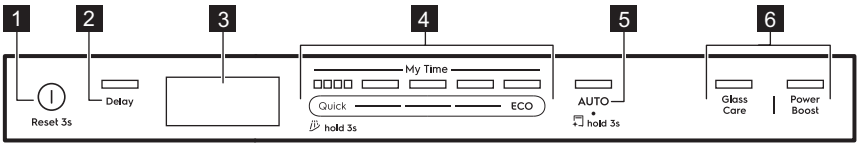

1 Кнопка Вкл/Выкл / Кнопка сброса
2 Кнопка задержки пуска
3 Дисплей
4 Панель выбора программы My Time

5 Кнопка программы AUTO / Кнопка программы MachineClean

6 Кнопки опций программы

4.1 Индикаторы на дисплее

▬▬▬▬▬▬▬	Счетчик энергопотребления показывает уровень энергоэффективности выбранной программы и опции. Чем больше полосок загорается, тем ниже потребление. С программами Quick, Rinse&Hold и MachineClean он не работает.
ECO	Загорается при выборе программы ECO. См. главу «Программы и опции».
	Светится, если требуется наполнить дозатор ополаскивателя. См. главу «Перед первым использованием».
	Светится, если требуется наполнить емкость для соли. См. главу «Перед первым использованием».
	Загорается при выборе программы, включающей этап сушки. См. главу «Программы и опции».
	Загорается при выборе программы без сушки. См. главу «Программы и опции».
	Загорается при выборе программы Rinse&Hold. См. главу «Программы и опции».
	Загорается, когда требуется выполнить программу MachineClean и при ее запуске. См. главу «Уход и очистка».

5. ВЫБОР ПРОГРАММЫ

5.1 Программы мытья

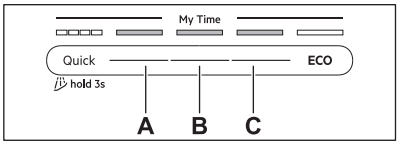

Quick

Для посуды и столовых приборов со свежими загрязнениями. Фазы: мытье посуды при 60°C, ополаскивание при 50°C, AirDry. Программа не включает фазу сушки или подачи ополаскивателя. Оставьте посуду в посудомоечной машине с открытой дверцей, чтобы она высохла на воздухе.

A. 1h00m

Для посуды и столовых приборов со свежими, слегка подсохшими загрязнениями. Фазы: мытье посуды при 65°C, промежуточное ополаскивание, окончательное ополаскивание при 60°C, сушка, AirDry.

B. 1h30m

Для посуды, столовых приборов, кастрюль и сковородок с обычными, слегка подсохшими загрязнениями. Фазы: мытье посуды при 65°C, промежуточное ополаскивание, окончательное ополаскивание при 55°C, сушка, AirDry.

C. 2h00m

Для посуды, столовых приборов, кастрюль и сковородок с обычными, засохшими загрязнениями. Фазы: мытье посуды при 65°C, промежуточное ополаскивание, окончательное ополаскивание при 50°C, сушка, AirDry.

ECO

Данная программа обеспечивает наиболее эффективное потребление воды и электроэнергии при мытье посуды и столовых приборов обычной степени загрязненности. Фазы: замачивание, мытье посуды при 50°C, промежуточное ополаскивание, окончательное ополаскивание при 50°C, сушка, AirDry. Это стандартная программа для испытательных организаций. Данная программа используется для оценки соответствия Регламенту комиссии по экологизации (ЕС) 2019/2022.

AUTO

Для посуды, столовых приборов, кастрюль и сковородок любой степени загрязнения. Фазы: замачивание, мытье посуды при 60°C, промежуточное ополаскивание, окончательное ополаскивание при 60°C, сушка, AirDry. При этом интеллектуальном цикле определяется объем загрузки и степень загрязнения. Она автоматически регулирует температуру, длительность программы и количество воды с целью дости-

жения оптимальных результатов мытья и сушки.

5.2 Опции программы

GlassCare

Опция применяется для защиты деликатных предметов, особенно стеклянной посуды, предотвращая резкие перепады температуры. Температура мытья ограничивается 45°C для обеспечения щадящей, но эффективной очистки. Применяется с программами Quick, 1h00m, 1h30m, 2h00m.

PowerBoost

Эта опция повышает эффективность очистки, увеличивая продолжительность программы, что приводит к повышению средней температуры мытья. Она предназначена для удаления сложных загрязнений. Применяется с программами Quick, 1h00m, 1h30m, 2h00m.

5.3 Специальные программы

Rinse&Hold

Программа используется для замачивания посуды, которая будет вымыта позже. Не используйте с этой программой моющее средство. См. главу «Ежедневное использование».

MachineClean

Программа используется для очистки камеры при 65°C, эффективно удаляя известковый налет и жировые отложения для обеспечения долгосрочной эффективности. См. главу «Уход и очистка».

5.4 Показатели потребления

A – программа, **B** – вода (л), **C** – энергопотребление (кВт•ч), **D** – длительность (мин).

A	B	C	D
Quick	9,0	0,600	30
Rinse&Hold	4,5	0,025	15
1h00m	11,5	1,025	60
1h30m	11,5	0,975	90
2h00m	11,5	0,900	120
ECO	9,5	0,644	240
AUTO	11,5	1,125	170
MachineClean	10,0	0,500	60

Указанные значения могут изменяться в зависимости от давления и температуры воды, напряжения в электросети, выбранных опций, количества посуды и степени загрязненности.

Значения для всех программ, кроме программы ECO, приводятся только для информации.

5.5 Информация для сравнительных испытаний

Чтобы получить необходимую информацию для тестирования производительности (например, в соответствии с EN60436), обращайтесь по электронной почте

info.test@dishwasher-production.com

Направляя запрос, укажите номер продукта (PNC), который находится на табличке с техническими данными.

По всем вопросам, касающимся посудомоечной машины, см. прилагаемое к прибору руководство пользователя.

6. НАСТРОЙКИ

6.1 Обзор настроек

Названия в скобках соответствуют их отображению настроек на дисплее посудомоечной машины в режиме настройки.

Жесткость воды (HAr)

Установите уровень умягчителя (1–10) в зависимости от жесткости воды. По умолчанию: 5. [1)]

Уведомление о том, что в дозаторе закончился ополаскиватель (rA)

Включите или выключите индикацию дозатора ополаскивателя. По умолчанию: On [1)]

TimeOnFloor(toF)

Нажмите On, чтобы включить, или Off, чтобы выключить функцию TimeOnFloor. По умолчанию: On.

[1)] Больше информации об этом приводится дальше в этой главе.

Сигнал окончания (ES)

Нажмите On, чтобы включить, или Off, чтобы выключить звуковой сигнал завершения программы. По умолчанию: Off.

Автоматическое открывание дверцы (Ado)

Нажмите On, чтобы включить, или Off, чтобы выключить функцию AirDry. По умолчанию: On.[1)]

Звуковой сигнал кнопки (to)

Нажмите On, чтобы включить, или Off, чтобы выключить звуковой сигнал при нажатии кнопки. По умолчанию: On.

Счетчик циклов (uC)

Посмотрите количество завершенных циклов мытья посуды. Счетчик останавливается на значении 65535.

Номер PNC (Pnc)

Проверьте номер PNC своего прибора. Этот номер необходимо указывать при обращении в авторизованный сервисный центр.

Сброс настроек (rS)

Нажмите Yes для сброса настроек прибора до заводских значений. При сбросе настроек значение времени использования не обнуляется. Нажмите No для выхода.

6.2 Режим настройки

Вход в режим настройки

В режим настройки можно войти до запуска программы. Во время выполнения программы режим настройки недоступен.

Одновременно нажмите и удерживайте ECO и AUTO в течение примерно 3 секунд.

На дисплее отображается первая настройка: HAr.

Навигация в режиме настройки

Пользуйтесь линейкой выбора My Time панель выбора для навигации в режиме настройки.

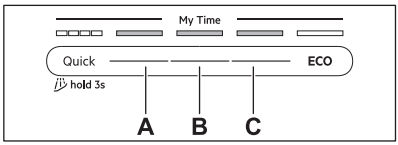

A. Кнопка Назад

B. Кнопка Подтвердить

C. Кнопка Далее

Используйте кнопки Назад и Далее для перехода между настройками, а также для изменения их значений. Используйте Подтвердить для перехода к настройке параметра и подтверждения его значения.

Настройка параметров

Убедитесь, что прибор находится в режиме настройки.

1. Нажмите Назад или Далее для выбора настройки.

На дисплее отобразится название настройки.

2. Нажмите Подтвердить, чтобы задать значение параметра.

Текущее значение параметра начнет мигать.

3. Чтобы изменить значение, нажмите Назад или Далее.
4. Нажмите Подтвердить для подтверждения выбранного значения.

Настройка сохранена. Прибор вернется к списку основных настроек.

5. Для выхода из режима настройки одновременно нажмите и удерживайте ECO и AUTO в течение примерно 3 секунд.

Дисплей вернется к выбору программ.

Сохраненные значения параметров действительны до их следующего изменения пользователем.

ⓘ Прибор выходит из режима настройки, если в течение 10 секунд не нажимается ни одной кнопки.

6.3 Умягчитель воды

Умягчитель для воды удаляет из подаваемой в прибор воды минеральные вещества, которые в противном случае могли бы оказать негативное влияние на результаты мойки и на сам прибор.

Чем больше в воде содержится этих минеральных веществ, тем выше жесткость воды. Жесткость воды измеряется в эквивалентных единицах.

Уровень умягчителя воды необходимо установить в соответствии с жесткостью во-

[1)] Больше информации об этом приводится дальше в этой главе.

ды в вашей системе водоснабжения. Такая регулировка необходима независимо от типа средства для мытья посуды для обеспечения оптимальной эффективности мытья посуды и поддержания индикатора соли в активном состоянии. Информацию о жесткости воды в вашем регионе можно получить в местной службе водоснабжения. Заводская настройка по умолчанию — уровень 5.

ⓘ Таблетированные моющие средства, в состав которых входят умягчающие компоненты, обладают ограниченной эффективностью. Ознакомьтесь с информацией на упаковке продукта.

Жесткость воды

°dH	°fH	ммоль /л	мг/л (ч./ млн)	°Clark	L[1)]
47 -50	84 -90	8,4 –9,0	835 -904	58 -63	10
43 -46	76 -83	7,6 –8,3	755 -834	53 -57	9
37 -42	65 -75	6,5 –7,5	645 -754	46 -52	8
29 -36	51 -64	5,1 –6,4	505 -644	36 -45	7
23 -28	40 -50	4,0 –5,0	395 -504	28 -35	6
19 -22	33 -39	3,3 –3,9	325 -394	23 -27	5
15 -18	26 -32	2,6 –3,2	255 -324	18 -22	4
11 -14	19 -25	1,9 –2,5	185 -254	13 -17	3
4 -10	7 -18	0,7 –1,8	70 -184	5 -12	2
<4	<7	<0,7	<70	< 5	1

[1)] Уровень умягчителя воды

Умягчитель воды проходит процедуру автоматической регенерации. [2)]

6.4 Уведомление о том, что дозатор ополаскивателя пуст

Ополаскиватель способствует высушиванию посуды без образования потеков и пятен. Он автоматически высвобождается во время заключительного ополаскивания.

Когда камера ополаскивателя пуста, загорается индикатор отсутствия ополаскивателя. В случае удовлетворительных результатов сушки при использовании только таблетированного моющего средства можно отключить уведомление о необходимости добавления ополаскивателя. Тем не менее, для достижения оптимальных результатов сушки всегда используйте ополаскиватель.

При использовании обычного или таблетированного моющего средства включите уведомление о необходимости добавления ополаскивателя.

6.5 AirDry

AirDry улучшает результаты сушки с одновременным снижением энергопотребления. На этапе сушки дверца прибора автоматически открывается и остается приоткрытой. Отключение этой функции может снизить эффективность сушки.

AirDry включается автоматически со всеми программами, кроме .

Когда дверца открывается, на дисплее отображается время, оставшееся до завершения программы.

Длительность фазы сушки и время открывания дверцы зависят от выбранной программы и опции.

[2)] Для надлежащей работы умягчителя воды требуется регулярная регенерация смолы в устройстве смягчения. Данная процедура выполняется автоматически и является частью нормальной работы посудомоечной машины. Частота регенерации зависит от настройки уровня умягчителя воды. Чем выше уровень, тем чаще происходит регенерация. При высоких уровнях регенерация происходит дважды за цикл: во время мытья посуды и после заключительного ополаскивания. При более низких уровнях регенерация происходит только после заключительного ополаскивания. Промывка смягчителя происходит в начале следующего цикла. На высоких уровнях она дополнительно выполняется по окончании мытья посуды. Промывка умягчителя завершается полным сливом воды. Регенерация увеличивает продолжительность программы максимум на 5 мин, потребление воды максимум на 4 л, а потребление энергии — на 2 Вт·ч. В соответствии с действующими в настоящее время стандартными лабораторными условиями при жесткости воды 2,5 ммоль/л (смягчитель воды: уровень 3) регенерация будет происходить после использования каждых 62 л воды. Значения температуры и давления воды, а также напряжения в электросети, могут меняться.

⚠ ПРЕДУПРЕЖДЕНИЕ

Не пытайтесь закрыть дверцу прибора в течение 2 минут после ее автоматического открывания. Это может привести к повреждению прибора.

7. ПЕРЕД ПЕРВЫМ ИСПОЛЬЗОВАНИЕМ

1. Нажмите и удерживайте кнопку включения/выключения до активации прибора.
2. Отрегулируйте уровень умягчителя воды согласно ее жесткости.
3. Заполните емкость для соли.
4. Заполните дозатор ополаскивателя.
5. Заполните дозатор моющего средства.
6. Откройте водопроводный кран.
7. Запустите программу Quick для удаления загрязнений, оставшихся после производственного процесса. Не загружайте посуду в корзины.

После запуска программы прибору требуется до 5 минут для «зарядки» ионообменной смолы в устройстве для смягчения воды. Фаза мытья начнется, как только данная процедура будет завершена. Данная процедура повторяется с определенной периодичностью.

7.1 Емкость для соли

⚠ ПРЕДУПРЕЖДЕНИЕ

Используйте только соль для регенерации, предназначенную для посудомоечных машин. Не используйте поваренную соль.

Соль используется для «зарядки» ионообменной смолы в смягчителе для воды и обеспечения хороших результатов мытья в ходе ежедневного использования.

Наполнение емкости для соли

1. Поверните крышку емкости для соли против часовой стрелки и снимите ее.
2. Налейте 1 л воды в емкость для соли (если вы заполняете ее впервые).
3. С помощью воронки из комплекта поставки, засыпьте в емкость для соли 1 кг соли для посудомоечных машин.



4. Осторожно встряхните воронку за ручку, чтобы стряхнуть все гранулы.
5. Уберите соль вокруг отверстия емкости для соли.

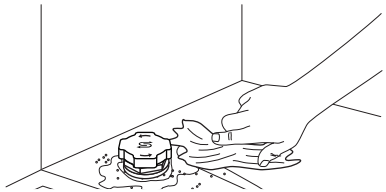

6. Чтобы закрыть емкость для соли, поверните крышку по часовой стрелке.

ВАЖНОЕ ЗАМЕЧАНИЕ

При заполнении емкости для соли из нее может вылиться вода с солью. Во избежание образования коррозии наполните емкость для соли, а затем немедленно запустите полный цикл мойки со средством для мытья посуды.

7.2 Использование моющего средства

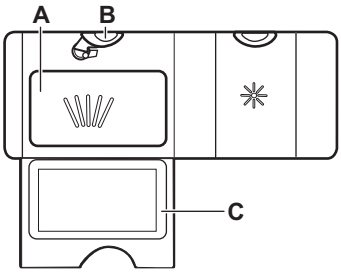

1. Нажмите кнопку снятия блокировки (**B**), чтобы открыть крышку (**C**).
2. Заполните дозатор (**A**) моющим средством. Можно использовать таблетированное, порошковое или гелеобразное моющее средство.
3. Если программа включает этап предварительного мытья, загрузите не более 5 г моющего средства во внутреннюю часть дверцы посудомоечной машины.
4. Закройте крышку. Убедитесь в том, что кнопка блокировки защелкнулась.

ⓘ Не добавляйте в отделение (**A**) более 30 мл гелевого моющего средства.

Информацию о дозировке моющего средства см. в инструкции изготовителя на упаковке данного изделия. Как правило, для мытья комплекта посуды нормальной степени загрязнения достаточно не более 20 - 25 мл гелевого или 18 г порошкового моющего средства.

7.3 Наполнение дозатора ополаскивателя

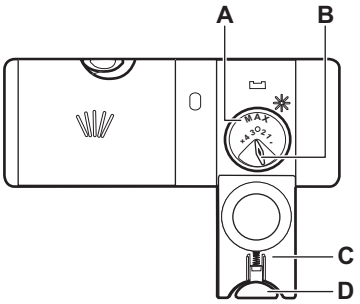

⚠ **ПРЕДУПРЕЖДЕНИЕ**

Отделение (**A**) только для ополаскивателя. Не наполняйте его моющим средством.

⚠ **ПРЕДУПРЕЖДЕНИЕ**

Используйте только ополаскиватель, специально предназначенный для посудомоечных машин.

1. Нажмите кнопку снятия блокировки (**D**), чтобы открыть крышку (**C**).
2. Налейте ополаскиватель в дозатор (**A**) до отметки «max».
3. Во избежание избыточного образования пены соберите пролившийся ополаскиватель тканью, хорошо впитывающей жидкость.
4. Закройте крышку. Убедитесь в том, что кнопка блокировки защелкнулась.

ⓘ Селектор количества выдаваемого ополаскивателя (**B**) можно установить в положение от 1 (минимальное количество) до 4 или 6 (максимальное количество).

8. ЗАГРУЗКА ПОСУДОМОЕЧНОЙ МАШИНЫ

- Для лучшего результата очистки размещайте посуду в корзинах согласно инструкциям в руководстве по эксплуатации.
- Для экономии воды и электроэнергии загружайте посудомоечную машину полностью.
- Не перегружайте корзины, чтобы посудомоечная машина работала эффективно.
- Предметы посуды в корзинах не должны касаться или перекрывать друг друга. Только в этом случае вода сможет попасть на все поверхности и вымыть их.
- Загружайте только ту посуду, которая пригодна для мытья в посудомоечных машинах.
- Не мойте в посудомоечной машине посуду из следующих материалов: дерево, кость/рог, олово, медь, алюминий, тонкий фарфор с орнаментом и углеродистая сталь без защитного покрытия. Это может привести к растрескиванию, деформации, изменению цвета, появлению ржавчины, потускнению или коррозии.
- Не мойте в приборе предметы, которые могут впитывать воду (губки, бытовые ткани).
- Размещайте полые предметы (чашки, стаканы и сковороды) дном вверх, чтобы вода могла стекать.
- Стеклянные предметы не должны соприкасаться друг с другом.
- Легкие предметы загружайте в верхнюю корзину. Убедитесь в том, что загруженная посуда не перемещается.
- Загружайте столовые приборы и мелкие предметы в ящик для столовых приборов.
- Перед пуском программы убедитесь, что разбрызгиватели могут свободно вращаться.
- Отрегулируйте высоту верхней корзины по размеру больших тарелок.

8.1 Регулировка высоты верхней корзины

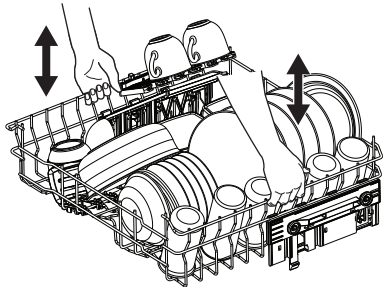

ВАЖНОЕ ЗАМЕЧАНИЕ

Не поднимайте и не опускайте корзину только с одной стороны.

Как поднять верхнюю корзину

1. Выдвиньте корзину до упора.
2. Поднимите корзину с обеих сторон до момента срабатывания механизма ее фиксации в устойчивом положении.

Как опустить верхнюю корзину

1. Выдвиньте корзину до упора.
2. Приподнимите корзину с обеих сторон, затем нажмите на нее и дайте опуститься.

8.2 Характеристики корзины посудомоечной машины

В комплект поставки могут входить различные аксессуары в зависимости от модели посудомоечной машины.

Нижняя корзина

Количество складных зубьев зависит от модели посудомоечной машины.

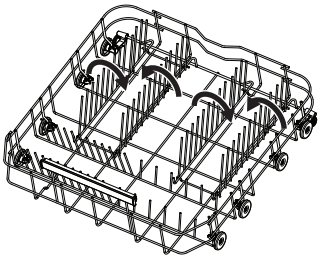

Верхняя корзина

Опорные полочки для стаканов можно сложить, чтобы освободить место для высоких тарелок.

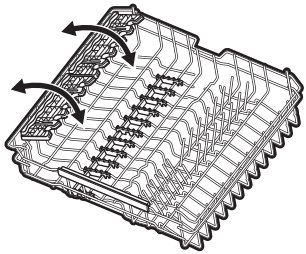

На полочках для стаканов есть канавки для фиксации бокалов, а резиновые шипы обеспечивают устойчивость.

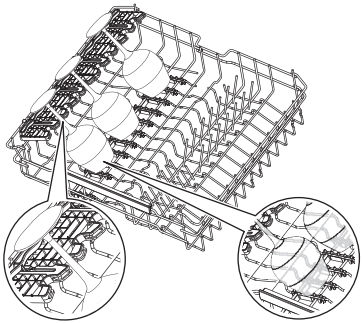

Ящик для столовых приборов

Используйте ящик для столовых приборов и мелких предметов. В конструкции ящика предусмотрены складные держатели для ножей.

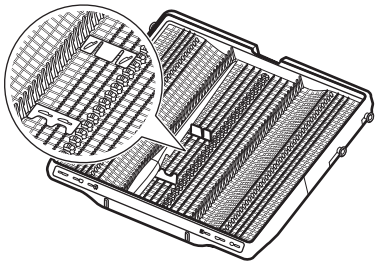

Как убрать аксессуары

Полочки для стаканов и резиновые выступы можно на время убрать, чтобы разместить громоздкие предметы.

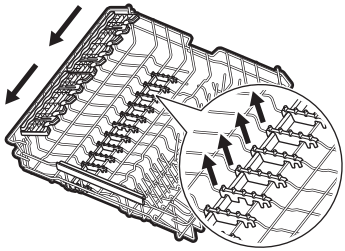

Держатели для ножей можно на время убрать при необходимости.

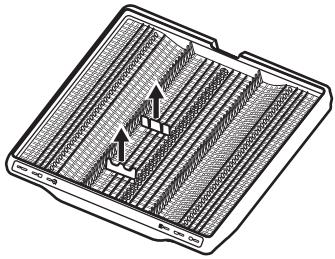

Максимальная высота посуды (мм)

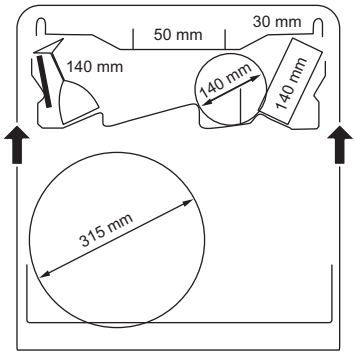

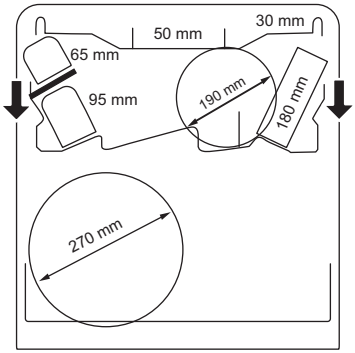

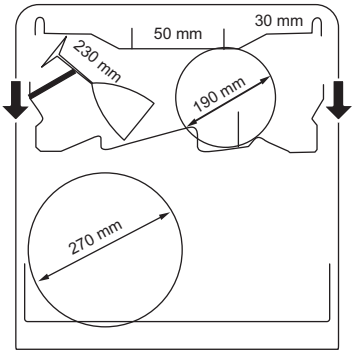

8.3 Примеры загрузки посудомоечных машин

Нижняя корзина

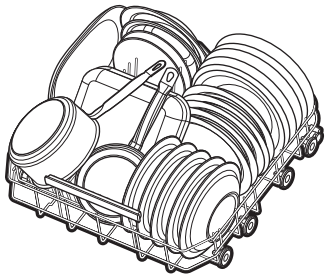

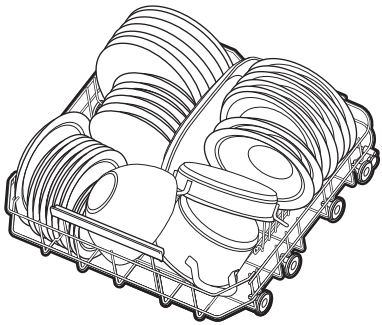

Верхняя корзина

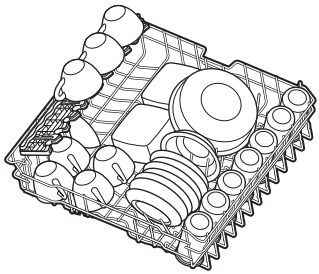

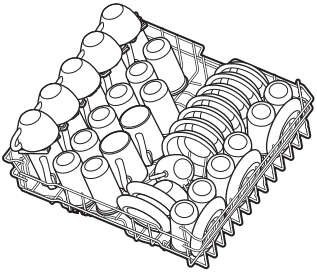

Ящик для столовых приборов

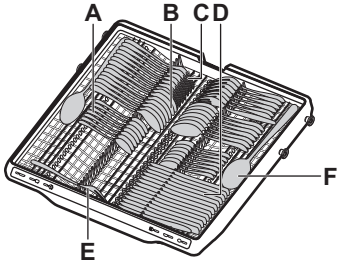

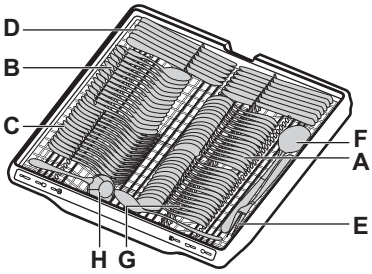

A. Чайная ложка
B. Столовая ложка
C. Вилка
D. Нож
E. Сервировочная вилка
F. Сервировочная ложка
G. Десертная ложка
H. Половник для подливки

9. ЕЖЕДНЕВНОЕ ИСПОЛЬЗОВАНИЕ

1. Откройте водопроводный кран.
2. Нажмите и удерживайте кнопку включения/выключения до активации прибора.
3. Если горит индикатор, заполните емкость для соли.
4. Если горит индикатор, заполните дозатор ополаскивателя.
5. Загрузите корзины.
6. Заполните дозатор моющего средства.
7. Выберите и запустите программу.
8. По завершении программы закройте водопроводный кран.

9.1 Запуск программы из панели выбора My Time

1. Проведите пальцем по панели выбора My Time, чтобы выбрать программу.

Включается индикатор, соответствующий данной программе.

2. При желании активируйте опцию программы.
3. Закройте дверцу прибора, чтобы запустить программу.

9.2 Запуск программы Rinse&Hold

1. Нажмите и удерживайте Quick в течение примерно 3 секунд.

Загорается индикатор.

2. Закройте дверцу прибора, чтобы запустить программу.

9.3 Запуск программы AUTO

1. Нажмите AUTO.

Загорится индикатор соответствующей кнопки. На дисплее отображается максимально возможное значение длительности программы.

2. Закройте дверцу прибора, чтобы запустить программу.

Во время выполнения цикла анализ данных датчиков выполняется несколько раз, поэтому начальная длительность программы может сократиться.

9.4 Включение опции программы

Одновременно можно включить только одну опцию. Включайте опции перед запуском программы. В процессе выполнения программы включать или отключать опции нельзя.

1. Выберите программу в панели выбора My Time.
2. Нажмите кнопку опции.

Загорится индикатор соответствующей кнопки.
Если выбранную опцию применить невозможно, индикатор, связанный с кнопкой, мигает и включается звуковой сигнал.

ⓘ Включение опций часто повышает потребление воды и электроэнергии, а также увеличивает длительность программы.

9.5 Программа с отложенным запуском

1. Выберите программу.
2. Нажмите Delay несколько раз, пока на дисплее не появится желаемое время отсрочки (от 1 до 24 часов).

Загорится индикатор соответствующей кнопки.

3. Закройте дверцу прибора, чтобы начать обратный отсчет.

Во время обратного отсчета изменить время отсрочки, программу или опцию нельзя. После завершения обратного отсчета произойдет запуск программы.

9.6 Как отменить отсрочку пуска во время обратного отсчета

нажмите и удерживайте ⏻ в течение 3 секунд.

Дисплей вернется к выбору программ.

ⓘ В случае отмены отсрочки пуска необходимо заново выбрать программу.

9.7 Как отменить выполняющуюся программу

нажмите и удерживайте ⏻ в течение 3 секунд.

Дисплей вернется к выбору программ.

ⓘ Перед запуском новой программы убедитесь в наличии моющего средства в дозаторе моющего средства.

9.8 Открывание дверцы во время работы прибора

Открывание дверцы во время выполнения программы приводит к остановке работы прибора. Это может повлиять на показатели энергопотребления и на продолжительность программы. При закрывании дверцы прибор продолжает работу с момента, на котором она была прервана.

ⓘ Не пытайтесь закрыть дверцу прибора в течение 2 минут после автоматического открывания в программе AirDry, так как это может привести к его повреждению.
Если в дальнейшем закрыть дверцу как минимум на 3 минуты, выполняемая программа будет завершена.

9.9 Окончание программы

После завершения программы посудомоечная машина автоматически выключается.

Все кнопки неактивны за исключением кнопки включения/выключения.

9.10 Автоматическое выключение

Данная функция экономит электроэнергию, выключая прибор, когда он не работает.

Запуск функции происходит в следующих условиях:

- При завершении программы.
- Через 5 минут, если не запускается ни одна программа и не нажимается ни одна кнопка.

10. УКАЗАНИЯ И РЕКОМЕНДАЦИИ

10.1 Общие положения

Следуйте рекомендациям для получения оптимальных результатов мытья и сушки в ходе каждодневного использования прибора, а также с целью защиты окружающей среды.

- При соблюдении приведенных инструкций для мытья посуды в посудомоечной машине обычно требуется меньше воды и электроэнергии, чем при мытье посуды вручную.
- Не промывайте посуду вручную перед тем, как поместить ее в посудомоечную машину. Это повышает потребление воды и электроэнергии. При необходимости выберите программу с предварительным мытьем.
- Перед помещением тарелок и пустых чашек и бокалов в посудомоечную машину удаляйте с них крупные остатки пищи.
- Выберите программу в соответствии с типом загрузки и степенью ее загрязненности.
- Для предотвращения образования известкового налета внутри прибора:
  - По мере необходимости заполняйте контейнер для соли.
  - Используйте рекомендованные дозировки моющего средства и ополаскивателя.
  - Убедитесь, что текущий уровень умягчителя для воды соответствует жесткости воды в водопроводной сети.
  - Следуйте инструкциям, изложенным в главе «Уход и очистка».

10.2 Использование соли, ополаскивателя и моющего средства

- Используйте только соль, ополаскиватель и моющее средство для посудомоечных машин. Использование других средств может привести к повреждению прибора.
- В регионах с жесткой и очень жесткой водой для достижения оптимальных результатов мытья и сушки рекомендуется использовать базовое моющее средство (порошок, гель или таблетки без добавок) и отдельно — ополаскиватель и соль.
- За время короткой программы таблетки могут раствориться не полностью, что может привести к оседанию остатков моющего средства на посуде. Ознакомьтесь с информацией на упаковке продукта. Используйте таблетки с более длительными программами.
- Не превышайте указанную дозировку моющего средства. Недостаточное количество моющего средства может привести к неудовлетворительным результатам мойки и образованию налета от жесткой воды или пятен на посуде. Использование слишком большого количества моющего средства с мягкой или умягченной водой приводит к оседанию остатков моющего средства на поверхности посуды. См. инструкции на упаковке моющего средства.
- Не превышайте указанную дозировку ополаскивателя. Использование недостаточного количества ополаскивателя ухудшает результаты сушки. Использование слишком большого количества ополаскивателя приводит к образованию синеватого налета на поверхности посуды. Порядок регулирования уровня ополаскивателя описан в главе «Настройки».
- Проверьте правильность уровня умягчителя для воды. При чрезмерно высоком уровне вода становится слишком мягкой, что может вызвать коррозию стекла. Порядок регулирования уровня умягчителя описан в главе «Настройки».

10.3 Что делать, если я хочу перестать пользоваться таблетированным моющим средством

Прежде чем начать пользоваться отдельно моющим средством, солью и ополаскивателем, выполните следующие действия:

1. Установите максимальный уровень умягчителя для воды.
2. Убедитесь, что емкости для соли и ополаскивателя заполнены.

3. Запустите Quick программу. Не добавляйте моющее средство и не загружайте посуду в корзины.
4. После завершения программы отрегулируйте уровень умягчителя для воды в соответствии с жесткостью воды в вашем регионе.
5. Задайте дозировку ополаскивателя.

10.4 Перед запуском программы

Перед запуском выбранной программы убедитесь, что:

- Фильтры очищены и установлены правильно.
- Крышка емкости для соли плотно закручена.
- Разбрызгиватели не засорены.
- Загружено достаточное количество соли и ополаскивателя.
- Посуда правильно расположена в корзинах.
- Выбранная программа подходит для типа посуды и степени ее загрязненности.
- Используется надлежащее количество моющего средства.

10.5 Разгрузка корзин

1. Прежде чем доставать посуду из прибора, дайте ей остыть. Горячую посуду легко повредить.
2. Вначале вынимайте посуду из нижней корзины, потом - из верхней

ⓘ По окончании программы на внутренних поверхностях камеры прибора все еще может оставаться вода.

11. УХОД И ОЧИСТКА

➲ ВАЖНОЕ ЗАМЕЧАНИЕ

Перед выполнением каких-либо операций по техническому обслуживанию, кроме выполнения программы ✦, выключите прибор и выньте вилку сетевого шнура из розетки.

Грязные фильтры и засоренные разбрызгиватели негативно сказываются на качестве мытья.

Фильтры имеют функцию самоочистки и не требуют очистки после каждого использования. Выполняйте очистку фильтров раз в неделю. Очищайте распылительные форсунки каждые два месяца или чаще, как только заметите остатки продуктов на посуде после завершения программы. Частота очистки может зависеть от частоты использования прибора.

11.1 Как запустить программу ✦ MachineClean

Перед запуском программы промойте фильтры и разбрызгиватели.

1. Используйте средство для удаления накипи или очистки, предназначенное специально для посудомоечных машин. Следуйте указаниям на упаковке. Не загружайте посуду в корзины.
2. Нажмите и удерживайте AUTO в течение примерно 3 секунд.

Загорается индикатор ✦.

3. Закройте дверцу прибора, чтобы запустить программу.

По завершении программы ✦ индикатор гаснет.

11.2 Очистка внутренних деталей

- Протирайте прибор изнутри мягкой влажной тканью.
- Не используйте абразивные средства, царапающие губки, острые инструменты, едкие химикаты, металлические мочалки и растворители.
- Раз в неделю протирайте дверцу, в том числе и резиновый уплотнитель.
- Для поддержания производительности прибора применяйте специализированное средство для очистки посудомоечных машин не реже чем каждые два месяца. Точно следуйте инструкциям на упаковке продукта.
- Для достижения оптимальных результатов используйте программу ✦.

11.3 Очистка наружных поверхностей

- Протрите прибор мягкой влажной тканью.
- Используйте только нейтральные моющие средства. Для панели

управления используйте воду без моющих средств.
- Не используйте абразивные средства, абразивные чистящие мочалки или растворители.

11.4 Удаление посторонних предметов

Проверяйте фильтры и отстойник после каждого использования посудомоечной машины. Посторонние предметы (напр., осколки стекла, фрагменты пластика, костей или зубочисток и т. д.) ухудшают производительность мойки и могут привести к повреждению сливного насоса.

⚠ ПРЕДУПРЕЖДЕНИЕ

Если извлечь посторонние предметы не удается, обратитесь в авторизованный сервисный центр.

1. При разборке системы фильтров руководствуйтесь сведениями из данной главы.
2. Удалите посторонние предметы вручную.
3. При сборке системы фильтров руководствуйтесь сведениями из данной главы.

11.5 Очистка фильтров

Система фильтров состоит из 3 деталей.

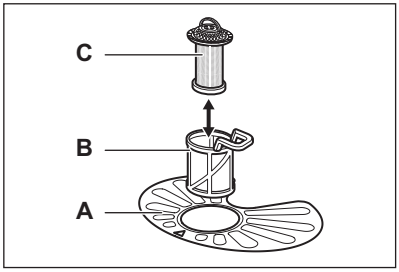

1. Поверните фильтр (**B**) против часовой стрелки и извлеките его.

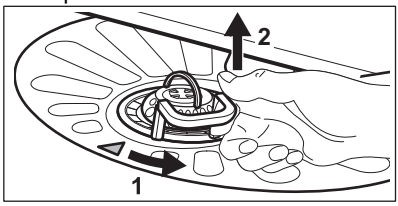

2. Извлеките фильтр (**C**) из фильтра (**B**).
3. Снимите плоский фильтр (**A**).
4. Промойте фильтры.

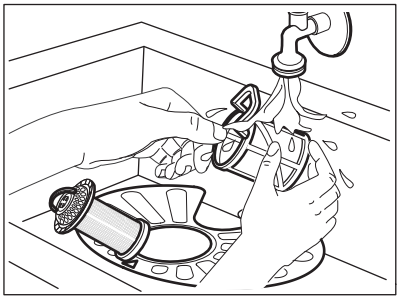

5. Убедитесь в отсутствии остатков еды или загрязнений на краю отстойника или вокруг него.
6. Установите на место плоский фильтр (**A**). Убедитесь, что он правильно расположен под двумя направляющими.



7. Соберите фильтры (**B**) и (**C**).
8. Установите фильтр (**B**) обратно в плоский фильтр (**A**). Поверните его по часовой стрелке до фиксации.

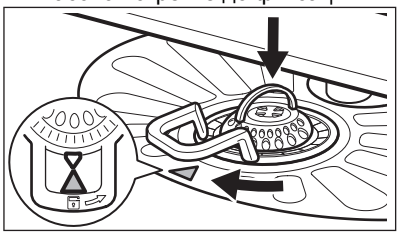

⚠ ПРЕДУПРЕЖДЕНИЕ

Неправильная установка фильтров приведет к неудовлетворительным результатам мойки и повреждению прибора.

11.6 Очистка нижнего разбрызгивателя

1. Для извлечения нижнего разбрызгивателя потяните его движением вверх.

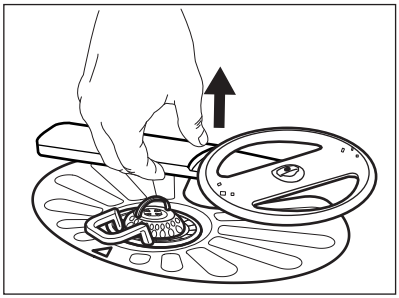

2. Промойте разбрызгиватель под струей воды. Для удаления частиц грязи из отверстий воспользуйтесь тонким острым предметом, например, зубочисткой. Промойте отверстия водой, чтобы смыть загрязнения изнутри.
3. Для установки разбрызгивателя на место нажмите по направлению вниз.

11.7 Очистка верхнего разбрызгивателя

Не снимайте верхний разбрызгиватель. Если отверстия разбрызгивателя засорены, удалите частицы грязи с помощью предмета с тонким кончиком, например, зубочистки.

11.8 Очистка потолочного разбрызгивателя

Потолочный разбрызгиватель установлен на потолке прибора. Разбрызгиватель (**C**) расположен на трубе подаче воды (**A**) при помощи фиксатора (**B**).

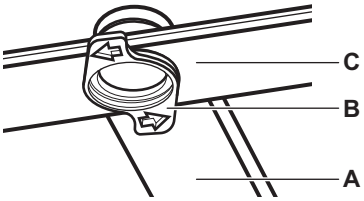

1. Снимите ограничители с боковых сторон направляющих ящика для столовых приборов и выньте его.

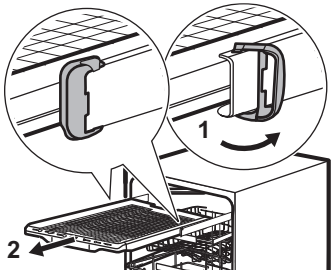

2. Переставьте верхнюю корзину на нижний уровень, чтобы облегчить доступ к разбрызгивателю.
3. Для снятия разбрызгивателя (**C**) с трубы подачи воды (**A**) поверните фиксатор (**B**) против часовой стрелки и потяните разбрызгиватель вниз.
4. Промойте разбрызгиватель под струей воды. Для удаления частиц грязи из отверстий воспользуйтесь тонким острым предметом, например, зубочисткой. Промойте отверстия водой, чтобы смыть загрязнения изнутри.
5. Для установки разбрызгивателя (**C**) на место установите фиксатор (**B**) в разбрызгиватель и закрепите его на трубе подачи воды (**A**), повернув по часовой стрелке. Убедитесь, что фиксатор защелкнулся.
6. Поставьте лоток для столовых принадлежностей на направляющие и установите ограничители.

11.9 Очистка фильтра наливного шланга

1. закройте водопроводный кран.
2. Поверните фиксатор (A) по часовой стрелке. Отсоедините шланг.

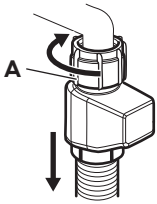

3. Очистите фильтр наливного шланга.

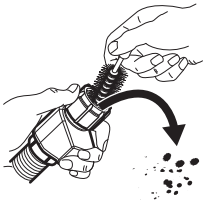

12. ПОИСК И УСТРАНЕНИЕ НЕИСПРАВНОСТЕЙ

Большинство возможных неполадок можно устранить без обращения в авторизованный сервисный центр. В таблице ниже приводится информация о возможных неисправностях.

В некоторых случаях на дисплее отображается код ошибки.

Проверив прибор, выключите и включите его. Если неисправность устранить не удалось, обратитесь в авторизованный сервисный центр. Отключите прибор от электросети и не пользуйтесь им до устранения неисправности.

➔ ВАЖНОЕ ЗАМЕЧАНИЕ

Закройте водопроводный кран, отключите прибор от электросети и не пользуйтесь им до устранения неисправности.

Невозможно включить прибор.

- Убедитесь в том, что вилка кабеля питания вставлена в розетку.
- Убедитесь в том, что предохранитель на электрощите не поврежден.

Программа не запускается.

- Убедитесь в том, что дверца прибора закрыта.
- Если настроен отложенный запуск, отмените обратный отсчет времени или дождитесь его завершения.
- Прибор производит «зарядку» смолы внутри умягчителя для воды. Продолжительность процедуры составляет приблизительно 5 минут.

i10 или i11 Код ошибки. В прибор не поступает вода.

- Убедитесь в том, что кран подачи воды открыт.
- Убедитесь в том, что давление подачи воды находится в пределах 0.05 (0.5) / 1 (10) МПа (бар). Обратитесь в местную службу водоснабжения за дополнительной информацией.
- Убедитесь в том, что водопроводный кран не засорен.
- Убедитесь в том, что фильтр наливного шланга не засорен. При необходимости очистите фильтр. См. главу «Уход и очистка».
- Убедитесь в том, что наливной шланг не перекручен и не передавлен.

Код ошибки i20. Прибор не сливает воду.

- Убедитесь в том, что отверстие сливной трубы не засорено.
- Убедитесь в том, что внутренняя система фильтрации не засорена.
- Убедитесь в том, что сливной шланг не перекручен и не передавлен.

i30 Код ошибки. Устройство защиты от перелива включено.

- закройте водопроводный кран.
- Убедитесь в правильности установки прибора.
- Загружайте корзины в соответствии с указаниями в руководстве пользователя.

i41–i44 Коды ошибок. Неисправность насоса мойки или насоса слива.

- Убедитесь в том, что фильтры чистые.
- Выключите и включите прибор.

i51–i59 или i5A–i5F Коды ошибок . Неисправность насоса мойки или насоса слива.

- Выключите и включите прибор.

i61 или i69 Код ошибки. Температура воды внутри прибора слишком высока или неисправен датчик температуры.

- Убедитесь в том, что температура воды на входе не превышает 60°C.
- Выключите и включите прибор.

i10 или i13 Коды ошибок. Техническая неисправность прибора.

- Выключите и включите прибор.

iF1 Код ошибки. Слишком высокий уровень воды внутри прибора.

- Выключите и включите прибор.
- Убедитесь в том, что фильтры чистые.
- Убедитесь в том, что сливной шланг установлен на надлежащей высоте над уровнем пола. См. инструкции по установке.

Во время выполнения цикла прибор останавливает и возобновляет работу чаще обычного.

- Это нормально. Так обеспечиваются оптимальные результаты очистки и экономия электроэнергии.

Программа выполняется слишком долго.

- Если настроен отложенный запуск, отмените обратный отсчет времени или дождитесь его завершения.
- Включение опций увеличивает длительность программы.

Отображаемая длительность программы отличается от указанной в таблице значений потребления.

- Длительность программы может изменяться в зависимости от давления и температуры воды, напряжения в электросети, выбранных параметров, количества посуды и степени загрязнения.

Значение оставшегося до окончания цикла времени увеличивается, а затем резко уменьшается перед самым окончанием программы.

- Это не является неисправностью. Прибор работает надлежащим образом.

Происходит небольшая утечка со стороны дверцы прибора.

- Прибор не выровнен по горизонтали. Слегка вывинтите или завинтите регулировочные ножки (если предусмотрено в данной модели).

Дверца прибора закрывается с трудом.

- Прибор не выровнен по горизонтали. Слегка вывинтите или завинтите регулировочные ножки (если предусмотрено в данной модели).
- Столовые приборы частично выступают за пределы корзин.

Во время цикла мойки дверца прибора открывается.

- Запускается функция AirDry для улучшения результатов сушки при одновременном энергосбережении. Порядок выключения этой функции описан в главе «Настройки».

Изнутри прибора доносится дребезжание или стук.

- Столовые приборы размещены в корзинах ненадлежащим образом. См. главу «Загрузка посудомоечной машины».
- Убедитесь в том, что разбрызгиватели свободно вращаются.

Работа прибора приводит к срабатыванию автоматического выключателя.

- Создаваемая одновременной работой ряда приборов нагрузка превышает допустимую. Проверьте значение разрешенной силы тока в розетке и максимальную величину на счетчике или выключите один из работающих приборов.
- Повреждение в электрической цепи внутри прибора. Обратитесь в авторизованный сервисный центр.

12.1 Неудовлетворительные результаты мытья и сушки

Плохие результаты мытья посуды.

- См. главу «Указания и рекомендации».
- Используйте более интенсивную программу.
- Включите опцию PowerBoost для повышения качества мытья при выбранной программе.
- Выполните очистку разбрызгивателя и фильтров. См. главу «Уход и очистка».
- Причиной может быть качество моющего средства. Попробуйте другое моющее средство.

Неудовлетворительные результаты сушки.

- См. главу «Указания и рекомендации».
- Столовые приборы слишком долго находились в закрытом приборе. Включите функцию AirDry для

автоматического открывания дверцы и улучшения качества сушки. См. главу «Настройки».
- Вынимайте посуду из посудомоечной машины только после завершения программы и появления на дисплее сообщения 0:00.
- Ополаскиватель отсутствует или его дозировка слишком мала. Наполните дозатор ополаскивателя или установите более высокий уровень дозировки (если возможно).
- Причиной может быть качество ополаскивателя. Попробуйте использовать другой ополаскиватель.
- Всегда используйте ополаскиватель, даже с таблетированным моющим средством.
- Возможно, предметы из пластика потребуется вытереть полотенцем.
- Программа Quick не имеет этапа сушки. Выберите другую программу.
- Капли воды из верхней корзины упали в нижнюю корзину. Сначала разгружайте нижнюю корзину, а затем верхнюю.

Белые разводы на стаканах и тарелках.

- Добавлено слишком большое количество моющего средства. Уменьшите количество.

Синеватый налет на стеклянной посуде и тарелках.

- Слишком большое количество выдаваемого ополаскивателя. Отрегулируйте дозировку, установив более низкий уровень.

Пятна и высохшие капли воды на стаканах и тарелках.

- Причиной может быть качество ополаскивателя. Попробуйте использовать другой ополаскиватель.
- См. главу «Загрузка посудомоечной машины».

Внутри прибора есть влага.

- Это не является признаком неисправности прибора. На стенках прибора конденсируется влага из воздуха.

Необычно сильное пенообразование в ходе мойки.

- Используйте только моющее средство, специально предназначенное для посудомоечных машин.
- Используйте моющее средство другого производителя.
- Не ополаскивайте посуду под проточной водой.

На столовых приборах есть следы ржавчины.

- В воде, используемой для мытья, слишком высокое содержание солей. После наполнения контейнера для соли всегда убирайте просыпавшуюся соль.
- Столовые приборы из подверженной ржавлению и нержавеющей стали поместили рядом. Не размещайте эти предметы близко друг к другу.

По окончании программы в дозаторе остается средство для мытья посуды.

- Моющее средство вымывается из дозатора не полностью. Убедитесь в том, что разбрызгиватели не заблокированы и не засорены.
- Убедитесь в том, что изделия в корзинах не препятствуют открыванию крышки дозатора моющего средства.

Внутри прибора присутствует неприятный запах.

- См. главу «Уход и очистка».
- Регулярно используйте программу с температурой мойки 65°C.

На столовых приборах, внутренней камере и внутренней стороне дверцы образуется известковый налет.

- Водопроводная вода имеет высокую жесткость. Использование соли и включение регенерации умягчителя для воды является необходимым даже в случае использования таблетированного моющего средства. См. раздел об умягчителе воды в главе «Настройки».
- Низкий уровень соли. Если горит индикатор отсутствия соли, наполните емкость для соли.
- Крышка емкости для соли неплотно закручена. Осмотрите крышку.
- Запустите программу со средством от накипи или со средством, предназначенным для очистки посудомоечных машин.
- В случае образования известкового налета производите очистку прибора с помощью соответствующих моющих средств.
- Попробуйте другое моющее средство.
- Обратитесь к производителю моющего средства.

Сколы, обесцвечивание или помутнение столовых приборов.

- Размещайте в прибор только посуду, предназначенную для мытья в посудомоечной машине.
- Будьте внимательны при загрузке и разгрузке корзины. См. главу «Загрузка посудомоечной машины».
- Деликатные предметы укладывайте в верхнюю корзину.
- Включите опцию GlassCare для обеспечения бережного мытья стеклянной посуды и предметов, требующих осторожного обращения.

Описание других возможных причин приводится в главах «Перед первым использованием», «Загрузка посудомоечной машины», «Ежедневное использование» или «Указания и рекомендации».

13. ТЕХНИЧЕСКИЕ ДАННЫЕ

Размеры	Ширина / высота / глубина (мм)	596 / 818 - 898 / 550
Подключение к электросети [1]	Напряжение (В)	220 - 240
	Частота (Гц)	50
Давление поступающей воды	Мин. / макс. МПа (бар)	0.05 (0.5) / 1 (10)
Подача воды	Холодная вода или горячая вода (°C) [2]	мин. 5–макс. 60
Вместимость	Количество комплектов посуды	14

[1] Другие значения приведены на табличке с техническими данными.

[2] Если горячая вода подается из системы, использующей альтернативный источник энергии (например, солнечные панели), подключайте машину к водопроводу горячей воды, чтобы снизить потребление энергии.

13.1 Ссылка на базу данных EU EPREL

QR-код на ярлыке энергопотребления, идущем в комплекте с прибором, содержит веб-ссылку на страницу регистрации прибора в базе данных EU EPREL. Сохраните этикетку для справки наряду с руководством пользователя и другими документами, идущими в комплекте с прибором.

Информацию о производительности прибора можно также найти в базе данных EU EPREL. Для этого перейдите по ссылке https://eprel.ec.europa.eu и введите название модели и номер изделия, которые указаны на табличке с техническими данными прибора. См. главу «Описание прибора».

14. ОХРАНА ОКРУЖАЮЩЕЙ СРЕДЫ

Материалы с символом следует сдавать на переработку ♺Поместите элементы упаковки в соответствующие контейнеры для сбора вторичного сырья. Сдавая электрические и электронные приборы на переработку, вы вносите свой вклад в защиту окружающей среды и здоровья человека. Не утилизируйте приборы, помеченные символом с бытовыми отходами. Прибор следует доставить в место раздельного накопления и сбора отходов потребления или в пункт сбора использованной бытовой техники для последующей утилизации.

1. ІНФОРМАЦІЯ ЩОДО БЕЗПЕКИ..... **27**
2. ІНСТРУКЦІЇ З ТЕХНІКИ БЕЗПЕКИ..... **29**
3. ОПИС ВИРОБУ..... **31**
4. ПАНЕЛЬ КЕРУВАННЯ..... **31**
5. ВИБІР ПРОГРАМИ..... **32**
6. НАЛАШТУВАННЯ..... **33**
7. ПЕРЕД ПЕРШИМ ВИКОРИСТАННЯМ.. **36**
8. ЗАВАНТАЖЕННЯ ПОСУДОМИЙНОЇ МАШИНИ..... **37**
9. ЩОДЕННЕ КОРИСТУВАННЯ..... **40**
10. ПОРАДИ ТА РЕКОМЕНДАЦІЇ..... **42**
11. ДОГЛЯД ТА ОЧИЩЕННЯ..... **43**
12. УСУНЕННЯ НЕСПРАВНОСТЕЙ..... **46**
13. ТЕХНІЧНІ ДАНІ **49**
14. ОХОРОНА ДОВКІЛЛЯ..... **49**

1. ⚠ ІНФОРМАЦІЯ ЩОДО БЕЗПЕКИ

Перед установкою та експлуатацією приладу уважно ознайомтеся з наданими інструкціями. Виробник не несе відповідальності за травми чи збитки, спричинені неправильним установленням або використанням. Інструкції слід зберігати в безпечному й доступному місці для використання в майбутньому.

1.1 Безпека дітей і вразливих осіб

- Діти від 8 років та особи з обмеженими фізичними, сенсорними або психічними можливостями чи недостатнім досвідом і знаннями можуть користуватися цим приладом лише під наглядом, або за умови попереднього отримання інструкцій з безпечного користування приладом та розуміння пов'язаних з цим ризиків. Діти до 8 років та особи з важкою та комплексною непрацездатністю можуть перебувати поблизу приладу лише за умови, якщо знаходяться під безперервним спостереженням.
- Слідкуйте за тим, аби діти не бавилися з приладом.
- Тримайте мийні засоби в недоступному для дітей місці.
- Не дозволяйте дітям та домашнім тваринам знаходитися поблизу приладу при відчинених дверцятах.
- Чищення або обслуговування приладу дітьми дозволяється лише під наглядом.

1.2 Загальна безпека

- Цей прилад призначений лише для миття посуду побутового типу та посуду.
- Цей прилад призначений для використання в домашніх умовах у приміщенні.
- Цей прилад можна використовувати в офісах, готельних номерах, напівготелях, приміщеннях для фермерського туризму та інших подібних приміщеннях, де застосування цього приладу не перевищує (середній) рівень побутового користування.
- Не змінюйте технічні специфікації цього приладу.
- Робочий тиск води (мінімальний і максимальний) має бути в діапазоні 0.05 (0.5) / 1 (10) МПа (бар).
- Не перевищуйте максимальне значення 14 кількості комплектів посуду.
- Щоб уникнути ризику спотикання, дверцята приладу не слід залишати у відкритому положенні.
- Щоб уникнути небезпеки в разі пошкодження електричного кабелю, його заміну має здійснювати представник виробника чи його авторизованого сервісного центру або інша кваліфікована особа.
- ПОПЕРЕДЖЕННЯ: Ножі та інші предмети з гострими кінчиками треба завантажувати до кошика кінчиками донизу або розміщувати горизонтально.
- Перш ніж виконувати технічне обслуговування, вимкніть пристрій і вийміть вилку з розетки.
- Не використовуйте струмінь води та/або пари високого тиску для очищення приладу.
- Якщо в нижній частині приладу є вентиляційні отвори, їх не можна закривати, наприклад, килимом.
- Прилад слід підключати до водопроводу за допомогою набору нових шлангів із комплекту поставки. Повторно використовувати набір старих шлангів не можна.

2. ІНСТРУКЦІЇ З ТЕХНІКИ БЕЗПЕКИ

2.1 Встановлення

⚠ ПОПЕРЕДЖЕННЯ!

Встановлювати цей прилад повинен лише кваліфікований фахівець.

- Повністю зніміть упаковку.
- Не встановлюйте й не використовуйте пошкоджений прилад.
- Дотримуйтесь інструкцій зі встановлення, що додаються.
- Будьте обережні під час переміщення приладу, оскільки він важкий. Використовуйте захисні рукавички та закрите взуття.
- Не встановлюйте та не використовуйте прилад за температури нижче 0°C.
- Встановлюйте прилад у безпечному підходящому місці, що відповідає вимогам зі встановлення.
- Не користуйтеся приладом, доки його не буде безпечно встановлено у вбудовану конструкцію.
- Якщо меблева панель не встановлена, дверцята можуть несподівано зачинитися. Обережно відкривайте дверцята приладу, щоб уникнути ризику травмування. Після встановлення переконайтеся, що пластикові кришки зафіксовані на місці. Пошкодження або зняття пластикових кришок з боків дверцят може вплинути на функціональність приладу та спричинити травму. Якщо пластикова кришка пошкоджена, зверніться до авторизованого сервісного центру для її заміни.

2.2 Підключення до електромережі

⚠ ПОПЕРЕДЖЕННЯ!

Існує ризик займання та ураження електричним струмом.

- ПОПЕРЕДЖЕННЯ: Цей прилад має бути встановлений / підключений до системи заземлення будівлі.
- Переконайтеся, що параметри на табличці з технічними даними сумісні з параметрами мережі живлення.
- Завжди використовуйте належним чином встановлену розетку, захищену від дотику до частин, що проводять струм.
- Не використовуйте розгалужувачі та подовжувачі.
- Уникайте пошкодження штекера та мережевого кабелю. Якщо потрібна заміна, зверніться до нашого авторизованого сервісного центру.
- Вставляйте вилку в розетку лише після завершення монтажу та забезпечте легкий доступ до неї.
- Не тягніть за кабель живлення для відключення приладу. Завжди тягніть за вилку.

2.3 Підключення води

⚠ ПОПЕРЕДЖЕННЯ!

Небезпека враження електричним струмом.

- Не допускайте пошкодження шлангів.
- Перед підключенням до нового трубопроводу, труб, що не використовувалися протягом тривалого часу, після ремонту або встановлення нових пристроїв (наприклад, лічильників води), дайте воді стекти, поки вона не стане чистою.
- Перевірте наявність витоків води під час і після першого використання.
- У разі пошкодження впускного шланга негайно закрийте водопровідний кран і вийміть штепсельну вилку з розетки. Зверніться до авторизованого сервісного центру, щоб замінити впускний шланг для води.
- За припинення постачання електрики система захисту від води вимикається, що збільшує ризик затоплення.
- Впускний шланг для води має запобіжний клапан і оболонку з кабелем живлення всередині.

2.4 Користування

- Тримайте подалі від приладу легкозаймисті матеріали або просочені ними предмети.
- Мийні засоби для посудомийної машини є небезпечними. Дотримуйтеся інструкцій з безпеки, що зазначені на упаковці мийного засобу.
- Не пийте воду з приладу й не грайтеся з нею.

- Зачекайте завершення програми, перш ніж виймати посуд, оскільки на ньому можуть залишатися сліди мийного засобу.
- Не кладіть речі на відчинені дверцята приладу й не натискайте на них.
- Під час виконання програми прилад може випускати гарячу пару.

2.5 Сервіс

- Для ремонту приладу звертайтеся до авторизованого сервісного центру. Використовуйте лише оригінальні запасні частини.
- Самостійний або непрофесійний ремонт може створювати ризик для користувача й призводить до анулювання гарантії.
- Нижчезазначені запчастини будуть доступні щонайменше протягом 7 років після припинення випуску моделі: двигун, циркуляційний і зливний насос, нагрівачі й нагрівальні елементи, зокрема теплові насоси, труби й пов'язане з ними обладнання, у тому числі шланги, клапани, фільтри й аквастопи, конструктивні та внутрішні деталі, пов'язані з дверними вузлами, друковані плати, електронні дисплеї, датчики тиску, термостати й датчики, програмне забезпечення та вбудовані програми, у тому числі програмне забезпечення для скидання. Нижчезазначені запасні частини будуть доступні щонайменше протягом 10 років після припинення випуску моделі: завіса дверцят й ущільнювачі, інші ущільнювачі, розпилювачі, зливні фільтри, внутрішні полиці й пластикові аксесуари, наприклад, кошики та кришки. У вашій країні тривалість може бути довшою. Для отримання додаткової інформації відвідайте наш вебсайт.
- Деякі запасні частини доступні лише для професійних ремонтників і можуть не підходити для цієї моделі.
- Щодо ламп у цьому приладі та запасних ламп, що продаються окремо: ці лампи витримують екстремальні умови в побутових приладах, як-от температуру, вібрацію, вологість, або призначені для подання сигналу про робочий стан приладу. Вони не призначені для використання з іншою метою та не придатні для освітлення побутових приміщень.

2.6 Утилізація

⚠ ПОПЕРЕДЖЕННЯ!

Існує небезпека задушення.

- Відключіть прилад від електромережі.
- Відріжте кабель живлення і викиньте його.
- Зніміть замок із дверцят, щоб уникнути запирання дітей і домашніх тварин у приладі.

Цей продукт по вмісту небезпечних речовин відповідає вимогам Технічного регламенту обмеження використання деяких небезпечних речовин в електричному та електронному обладнанні (постанова Кабінета Міністрів України №139 від 10 березня 2017р.)

3. ОПИС ВИРОБУ

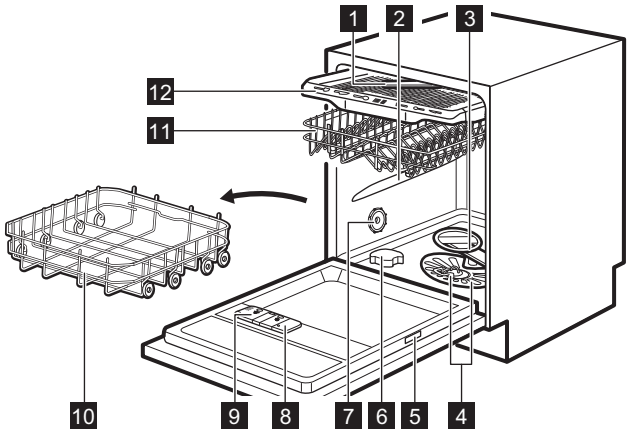

1 Стельовий розпилювач
2 Верхній розпилювач
3 Нижній розпилювач
4 Фільтри
5 Табличка з технічними даними
6 Контейнер для солі
7 Вентиляційний отвір
8 Дозатор для ополіскувача
9 Дозатор мийного засобу
10 Нижній кошик
11 Верхній кошик
12 Лоток для столового приладдя

3.1 TimeOnFloor

Функція відображає таку інформацію на підлозі під дверцятами приладу:

- Час, що залишився, після початку виконання програми.
- 0:00 і CLEAN, коли програму завершено.
- DELAY та зворотний відлік часу після початку відкладеного запуску.
- Код помилки в разі несправності приладу.

ⓘ Коли функція AirDry відкриває дверцята, функція TimeOnFloor вимикається. Час, що залишився до завершення виконуваної програми, можна дізнатися на дисплеї панелі керування.

4. ПАНЕЛЬ КЕРУВАННЯ

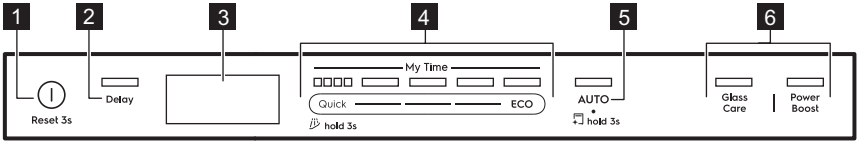

1 Кнопка «Увімк./Вимк.» / кнопка скидання
2 Кнопка відкладеного запуску
3 Дисплей
4 Панель вибору програми My Time

5 Кнопка програми AUTO / Кнопка програми MachineClean

6 Кнопки параметрів програми

4.1 Індикатори на дисплеї

Вимірювач електроенергії показує рівень енергоефективності вибраної програми й параметрів. Чим більше сегментів світиться, тим нижче споживання. З програмами Quick, Rinse&Hold і MachineClean вимірювач не працює.

ECO	Вмикається за вибору програми ECO. Докладніше в розділі «Програми та опції».
	Горить, коли дозатор для ополіскувача потрібно наповнити. Докладніше в розділі «Перед першим використанням».
	Горить, коли контейнер для солі потрібно заповнити. Докладніше в розділі «Перед першим використанням».
	Світиться, коли вибрано програму з фазою сушіння. Докладніше в розділі «Програми та опції».
	Світиться, коли вибрано програму без фази сушіння. Докладніше в розділі «Програми та опції».
	Вмикається за вибору програми Rinse&Hold. Докладніше в розділі «Програми та опції».
	Вмикається за потреби запуску програми MachineClean і під час її запуску. Докладніше в розділі «Догляд та очищення».

5. ВИБІР ПРОГРАМИ

5.1 Програми миття посуду

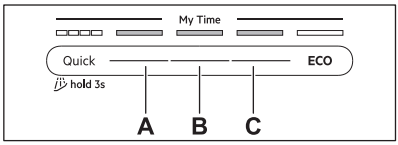

Quick

Для посуду та столового приладдя зі свіжим забрудненням. Фази: миття посуду за 60°C, ополіскування за 50°C, AirDry. Програма не містить фазу сушіння або випуск ополіскувача. Залиште предмети в посудомийній машині з відкритими дверцятами для природного сушіння.

A. 1h00m

Для посуду та столового приладдя зі свіжим, злегка підсохлим забрудненням. Фази: миття посуду за 65°C, проміжне полоскання, остаточне полоскання за 60°C, сушіння, AirDry.

B. 1h30m

Для посуду, столового приладдя, каструль і сковорід зі звичайним, злегка підсохлим забрудненням. Фази: миття посуду за 65°C, проміжне полоскання, остаточне полоскання за 55°C, сушіння, AirDry.

C. 2h00m

Для посуду, столового приладдя, каструль і сковорід зі звичайним, засохлим забрудненням. Фази: миття посуду за 65°C, проміжне полоскання, остаточне полоскання за 50°C, сушіння, AirDry.

ECO

Ця програма пропонує найефективніше споживання води та електроенергії під час миття посуду та столового приладдя, каструль і сковорід із середнім ступенем забруднення. Фази: попереднє промивання, миття посуду за 50°C, проміжне полоскання, остаточне полоскання за 50°C, сушіння, AirDry. Це стандартна програма для дослідницьких установ. Ця програма використовується для оцінки відповідності вимогам регламенту Комісії (ЄС) № 2019/2022 щодо екологічного проєктування.

AUTO

Для посуду, столового приладдя, каструль і сковорід будь-якого ступеня забруднення. Фази: попереднє промивання, миття посуду за 60°C, проміжне полоскання, остаточне полоскання за 60°C, сушіння, AirDry. В цьому інтелектуальному циклі об'єм завантаження та рівень забруднення визначаються автоматично. Він автоматично регулює температуру, тривалість миття та кількість води для оптимального очищення та сушіння.

5.2 Параметри програми

GlassCare

Ця опція захищає делікатні предмети, особливо скляний посуд, запобігаючи різким перепадам температури. Вона обмежує температуру миття посуду до 45°C, щоб забезпечити дбайливе, але ефективне очищення. Застосовується з програмами Quick, 1h00m 1h30m 2h00m.

PowerBoost

Ця опція підвищує ефективність миття, подовжуючи тривалість програми, що призводить до збільшення середньої температури миття посуду. Вона призначена для дуже стійкого забруднення. Застосовується з програмами Quick, 1h00m 1h30m 2h00m.

5.3 Спеціальні програми

Rinse&Hold

Програма замочує посуд, який буде митися пізніше. Не використовуйте мийний засіб для цієї програми. Докладніше в розділі «Щоденне користування».

MachineClean

Програма очищає внутрішню частину приладу за 65°C, ефективно видаляючи вапняний наліт та жирові відкладення для підтримки тривалої продуктивності. Докладніше в розділі «Догляд та очищення».

5.4 Показники споживання

A – програма, **B** – вода (л), **C** – електроенергія (кВт•год), **D** – тривалість (хв).

A	B	C	D
Quick	9,0	0,600	30
Rinse&Hold	4,5	0,025	15
1h00m	11,5	1,025	60
1h30m	11,5	0,975	90
2h00m	11,5	0,900	120
ECO	9,5	0,644	240
AUTO	11,5	1,125	170
MachineClean	10,0	0,500	60

Показники залежать від тиску й температури води, коливання напруги в електромережі, вибраних параметрів, кількості посуду та ступеня забруднення.

Значення для програм, крім ECO, є лише орієнтовними.

5.5 Інформація для порівняльних випробувань

Щоб отримати необхідну інформацію щодо проведення функціональних випробувань (наприклад, відповідно до стандартів EN60436), надішліть електронний лист на адресу

info.test@dishwasher-production.com

У своєму запиті зазначте цифровий код виробу (PNC), який можна знайти на табличці з технічними даними.

У разі виникнення будь-яких інших запитань щодо вашої посудомийної машини зверніться до сервісної книжки, що постачається разом із приладом.

6. НАЛАШТУВАННЯ

6.1 Огляд налаштувань

Назви в дужках відповідають відображенню параметра на дисплеї машини в режимі налаштування.

Твердість води (HAr)

Встановіть рівень пом'якшувача води (1–10) залежно від твердості води. Стандартне налаштування: 5. [1)]

Повідомлення про відсутність ополіскувача (rA)

Увімкніть чи вимкніть індикатор ополіскувача. Стандартне налаштування: On [1)]

TimeOnFloor(toF)

Виберіть On, щоб увімкнути, або Off, щоб вимкнути функцію TimeOnFloor. Стандартне налаштування: On.

[1)] Докладніше про це далі в цьому розділі.

Сигнал закінчення (ES)

Виберіть On, щоб увімкнути, або Off, щоб вимкнути звуковий сигнал після завершення програми. Стандартне налаштування: Off.

Автоматичне відкриття дверцят (Ado)

Виберіть On, щоб увімкнути, або Off, щоб вимкнути функцію AirDry. Стандартне налаштування: On.[1)]

Сигнали кнопок (to)

Увімкніть On чи вимкніть Off звук натискання кнопок. Стандартне налаштування: On.

Лічильник циклів (uC)

Перевірте кількість завершених циклів миття посуду. Лічильник зупиняється на позначці 65535.

Номер PNC (Pnc)

Перевірте номер PNC вашого приладу. В разі звернення до авторизованого сервісного центру назвіть цей номер.

Скидання налаштувань (rS)

Натисніть Yes, щоб скинути налаштування приладу до заводських значень. За такого скидання лічильник використання залишається без змін. Натисніть No, щоб вийти.

6.2 Режим налаштування

Вхід у режим налаштування

Увійти в режим налаштування можна перед запуском програми. Під час виконання програми вхід у режим налаштування неможливий.

Натисніть і утримуйте одночасно ECO і AUTO впродовж приблизно 3 секунд.

На дисплеї відображається перше налаштування: HAr.

Навігація в режимі налаштування

Для навігації в режимі налаштування користуйтеся панеллю вибору My Time.

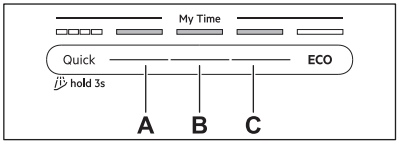

A. Кнопка Назад

B. Кнопка Підтвердити

C. Кнопка Далі

Для переходу між основними налаштуваннями та зміни їхніх значень використовуйте Назад і Далі. Для входу в налаштування та підтвердження зміни його значення натискайте Підтвердити.

Зміна налаштування

Переконайтеся, що прилад перебуває в режимі налаштування.

1. Натисніть Назад або Далі, щоб вибрати налаштування.

На дисплеї відображається назва налаштування.

2. Натисніть Підтвердити, щоб увести потрібне значення.

Поточне значення починає блимати.

3. Натисніть Назад або Далі, щоб змінити значення.
4. Натисніть Підтвердити для підтвердження налаштування.

Параметр збережено. Прилад повертається до переліку налаштувань.

5. Для виходу з режиму налаштування одночасно натисніть і утримуйте кнопки ECO і AUTO протягом приблизно 3 секунд.

Прилад повертається в режим вибору програм.

Збережені налаштування залишають дійсними до наступного внесення змін.

ⓘ Прилад виходить з режиму налаштування, якщо протягом 10 секунд не натиснуто жодної кнопки.

6.3 Пом'якшувач води

Пом'якшувач видаляє з води мінеральні речовини, які погіршують якість миття та скорочують термін експлуатації приладу.

За високого вмісту цих мінеральних речовин вода є твердішою. Твердість води вимірюється відповідними шкалами.

Рівень пом'якшувача води слід налаштувати з урахуванням твердості води в системі водопостачання. Налаштування потрібне незалежно від типу мийного засобу, який використовується, для забезпечення гарних результатів миття посуду та підтримки індикатора солі активним. Щоб дізнатися про рівень твердості води у вашому регіо-

[1)] Докладніше про це далі в цьому розділі.

ні, зверніться до місцевого органу водопостачання. Стандартне заводське налаштування — рівень 5.

ⓘ Таблетки, які містять в своєму складі пом'якшувальні компоненти, мають обмежену ефективність. Дивіться інформацію на упаковці продукту.

Твердість води

°dH	°fH	ммоль/л	мг/л (часток на млн.)	°Clark	L[1)]
47 -50	84 -90	8,4 -9,0	835 -904	58 -63	10
43 -46	76 -83	7,6 -8,3	755 -834	53 -57	9
37 -42	65 -75	6,5 -7,5	645 -754	46 -52	8
29 -36	51 -64	5,1 -6,4	505 -644	36 -45	7
23 -28	40 -50	4,0 -5,0	395 -504	28 -35	6
19 -22	33 -39	3,3 -3,9	325 -394	23 -27	5
15 -18	26 -32	2,6 -3,2	255 -324	18 -22	4
11 -14	19 -25	1,9 -2,5	185 -254	13 -17	3
4 -10	7 -18	0,7 -1,8	70 -184	5 -12	2
<4	<7	<0,7	<70	< 5	1

[1)] Рівень пом'якшувача води

Пом'якшувач води проходить процес автоматичного регенерації. [2)]

6.4 Сповіщення про низький рівень ополіскувача

Завдяки ополіскувачу посуд висихає без розводів та плям. Він автоматично використовується під час останнього полоскання.

Коли контейнер ополіскувача порожній, активується відповідний індикатор. Якщо в разі використання лише багатофункціонального таблетованого мийного засобу результати сушіння є задовільними, ви можете вимкнути сповіщення про необхідність поповнення ополіскувача. Проте для досягнення найкращих результатів сушіння рекомендується використовувати ополіскувач.

Якщо ви використовуєте стандартний мийний засіб або багатофункціональний таблетований мийний засіб без ополіскувача, увімкніть сповіщення, щоб індикатор рівня ополіскувача залишався активним.

6.5 AirDry

AirDry покращує результати сушіння із низьким споживанням енергії. Дверцята приладу автоматично відчиняться під час фази сушіння й залишаються відчиненими. Вимкнення функції може знизити ефективність сушіння.

AirDry автоматично активується з усіма програмами, крім .

Коли дверцята відчиняються, на дисплеї відображається час, що залишився до завершення виконання програми.

Тривалість фази сушіння й час відчинення дверцят залежать від вибраної програми та параметрів.

⚠ УВАГА

Не намагайтеся зачинити дверцята приладу протягом 2 хвилин після автоматичного відчинення. Це може призвести до пошкодження приладу.

[2)] Для належної роботи пом'якшувача води смолу в пристрої пом'якшення потрібно регулярно регенерувати. Цей процес здійснюється автоматично і є частиною звичайної роботи посудомийної машини. Частота регенерації залежить від налаштування рівня пом'якшувача води. Чим вищий рівень, тим частіше відбувається регенерація. За високого рівня регенерація відбувається двічі за цикл: під час миття посуду та після кінцевого полоскання. За низького рівня регенерація відбувається лише після кінцевого полоскання. Промивання пом'якшувача відбувається на початку наступного циклу. За високого рівня вона додатково відбувається наприкінці миття посуду. Промивання пом'якшувача закінчується повним зливанням води. Регенерація збільшує тривалість програми максимум на 5 хв, споживання води максимум на 4 л та енергоспоживання на 2 Вт•год. У поточних стандартних лабораторних умовах із жорсткістю води 2,5 ммоль/л (пом'якшувач води: рівень 3) регенерація відбувається кожні 62 л використаної води. Температура води, тиск води й коливання напруги в електромережі можуть змінити значення.

7. ПЕРЕД ПЕРШИМ ВИКОРИСТАННЯМ

1. Натисніть і утримуйте кнопку ввімкнення/вимкнення, поки прилад не активується.
2. Відрегулюйте рівень пом'якшувача води відповідно до показника твердості.
3. Заповніть контейнер для солі.
4. Заповніть дозатор для ополіскувача.
5. Заповніть дозатор мийного засобу.
6. Відкрийте водопровідний кран.
7. Запустіть програму Quick для видалення залишків після процесу виробництва. Не кладіть посуд у кошики.

Після запуску програми може знадобитися до 5 хвилин для регенерації смоли у пристрої для пом'якшення води. Програма миття запуститься лише після завершення цієї процедури. Процедура періодично повторюється.

7.1 Контейнер для солі

⚠ УВАГА

Використовуйте лише відновлювальну сіль для посудомийних машин. Не використовуйте кухонну сіль.

Сіль використовується для заряджання смоли в приладі для пом'якшення води. Це забезпечує добрі результати миття при щоденному користуванні.

Заповнення контейнера для солі

1. Поверніть кришку контейнера для солі проти годинникової стрілки та зніміть її.
2. Налийте 1 л води в контейнер для солі (лише під час першого заповнення).
3. За допомогою лійки з комплекту засипте в контейнер 1 кг солі для посудомийної машини.

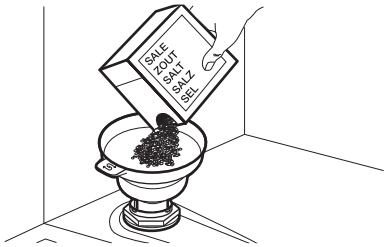

4. Обережно потрусіть лійку за ручку, аби останні гранули потрапили всередину.
5. Видаліть сіль навколо отвору контейнера.

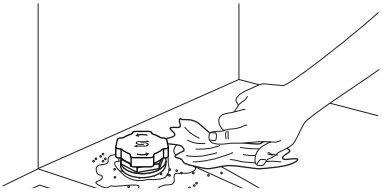

6. Щоб закрити контейнер для солі, поверніть кришку за годинниковою стрілкою.

ВАЖЛИВО

Під час наповнення вода з сіллю може перелитися за край контейнера. Щоб запобігти корозії, заповніть контейнер для солі й відразу запустіть повний цикл миття посуду з мийним засобом.

7.2 Використання мийного засобу

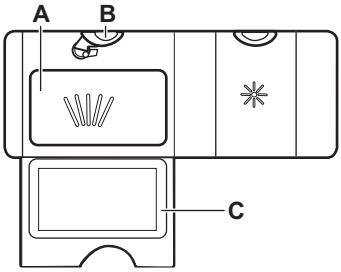

1. Натисніть кнопку розблокування (**B**), щоб відкрити кришку (**C**).
2. Додайте мийний засіб у дозатор (**A**). Можна використовувати мийний засіб у формі таблеток, порошку або гелю.

3. Якщо програма містить фазу попереднього миття, завантажте не більше 5 г мийного засобу на внутрішній частині дверцят посудомийної машини.
4. Закрийте кришку. Переконайтеся, що кнопку розблокування зафіксовано.

ⓘ Не додавайте в дозатор (**A**) більше 30 мл гелевого мийного засобу.

Інформація про дозування мийного засобу наведена в інструкції виробника на упаковці виробу. Зазвичай для миття посуду середнього ступеню забруднення достатньо 20 - 25 мл гелевого або 18 г порошкового мийного засобу.

7.3 Заповнення дозатора для ополіскувача

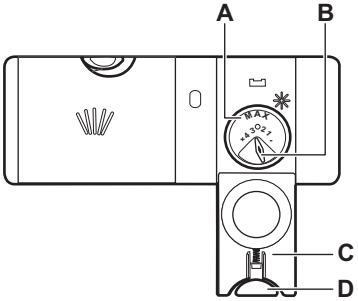

⚠ **УВАГА**

Відділення (**A**) призначено лише для ополіскувача. Не заливайте туди мийний засіб.

⚠ **УВАГА**

Застосовуйте лише ополіскувачі, призначені спеціально для посудомийних машин.

1. Натисніть кнопку розблокування (**D**), щоб відкрити кришку (**C**).
2. Налийте ополіскувач у дозатор (**A**), доки рідина не досягне рівня «max».
3. Для запобігання надмірному утворенню піни видаліть пролитий ополіскувач вологопоглинаючою ганчіркою.
4. Закрийте кришку. Переконайтеся, що кнопку розблокування зафіксовано.

ⓘ Можна повернути регулятор дозування (**B**) у положення між 1 (найменша кількість) і 4 або 6 (найбільша кількість).

8. ЗАВАНТАЖЕННЯ ПОСУДОМИЙНОЇ МАШИНИ

- Для найкращих результатів очищення розкладіть предмети в кошиках, як зазначено в інструкції з експлуатації.
- Для економії води та енергії завантажуйте посудомийну машину на повну місткість.
- Не перевантажуйте кошики, щоб забезпечити ефективну роботу посудомийної машини.
- Переконайтеся в тому, що предмети в кошиках не торкаються один одного й не перекриваються. Тільки за таких умов вода може повністю досягнути та вимити весь посуд.
- Використовуйте прилад лише для посуду, придатного для миття в посудомийній машині.
- Не мийте в посудомийній машині посуд із таких матеріалів: дерево, ріг, олово, мідь, алюміній, тонкий фарфор з малюнком та вуглецева сталь без покриття або срібло. Це може призвести до їхнього розтріскування, деформації, зміни кольору, появи іржі, потемніння або корозії.
- Забороняється мити в приладі речі, що вбирають вологу (губки, ганчірки).
- Порожнисті предмети (чашки, склянки та каструлі) ставте отвором донизу, щоб вода могла стікати.
- Подбайте, аби скляні вироби не торкалися один одного.
- Легкі предмети кладіть у верхній кошик. Подбайте про те, щоб предмети не рухалися.
- Кладіть столові прибори та невеликі предмети в лоток для столових приборів.

- Перед запуском програми переконайтеся, що розпилювачі можуть вільно обертатися.
- Відрегулюйте висоту верхнього кошика так, щоб можна було розмістити великий посуд.

8.1 Регулювання висоти верхнього кошика

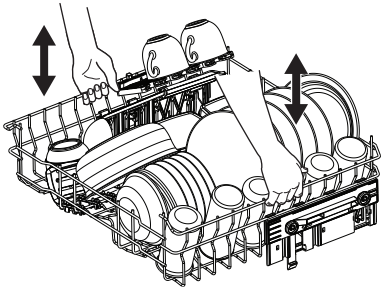

ВАЖЛИВО

Не піднімайте та не опускайте кошик лише з одного боку.

Підняття верхнього кошика

1. Витягніть кошик, доки він не зупиниться.
2. Підніміть кошик з обох боків, доки механізм не зафіксується і кошик не встане на місце.

Опускання верхнього кошика

1. Витягніть кошик, доки він не зупиниться.
2. Трохи підніміть кошик з обох боків, потім натисніть на нього вниз і дайте опуститися.

8.2 Характеристики кошика посудомийної машини

Комплектація може відрізнятися залежно від моделі вашої посудомийної машини.

Нижній кошик

Кількість складаних зубців може змінюватися залежно від моделі вашої посудомийної машини.

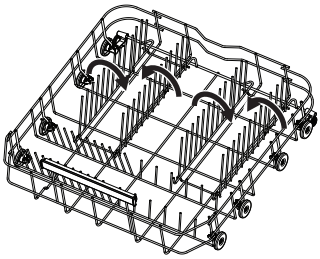

Верхній кошик

Полиці для чашок можна скласти, щоб звільнити місце для високого посуду.

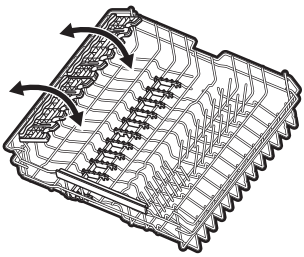

Полиці для чашок мають виїмки для утримання келихів, а гумові виступи забезпечують стабільність.

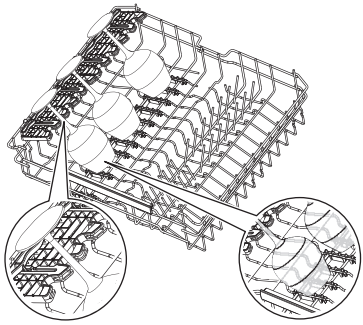

Лоток для столового приладдя

Використовуйте лоток для столового приладдя і дрібних предметів. Лоток містить складані тримачі для ножів.

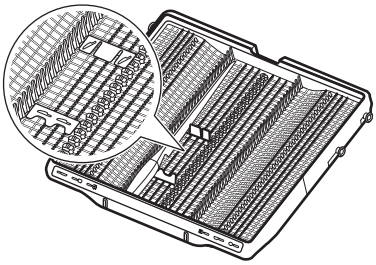

Як знімати аксесуари

Полиці для чашок і гумові виступи можна тимчасово зняти, щоб розмістити громіздкі предмети

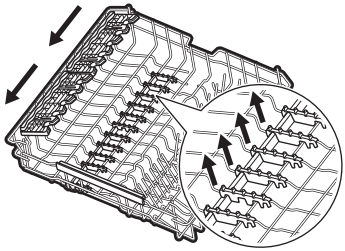

Тримачі для ножів можна тимчасово зняти за потреби.

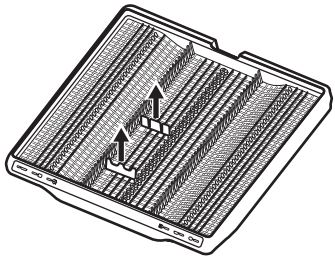

Максимальна висота посуду (мм)

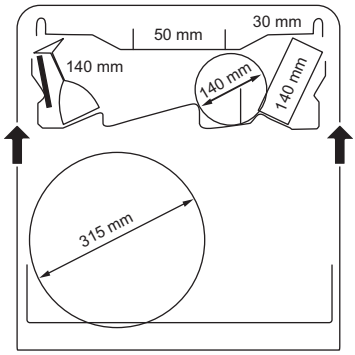

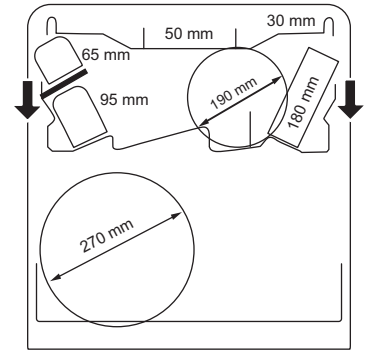

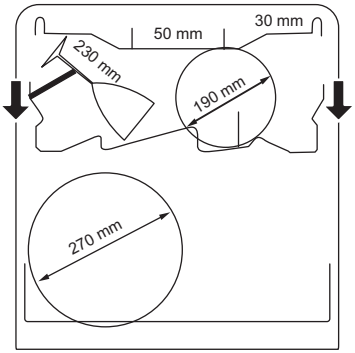

8.3 Приклади завантаження посудомийної машини

Нижній кошик

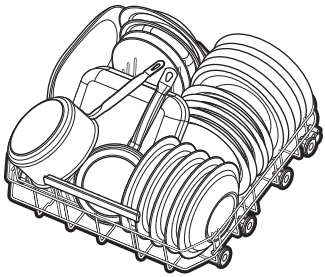

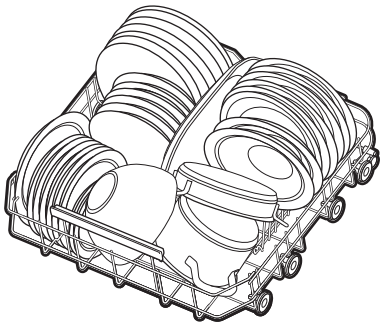

Верхній кошик

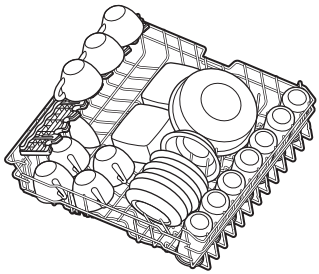

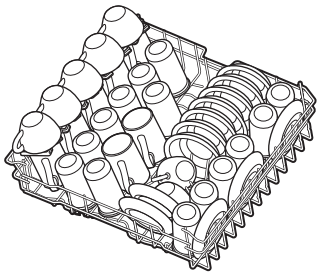

Лоток для столового приладдя

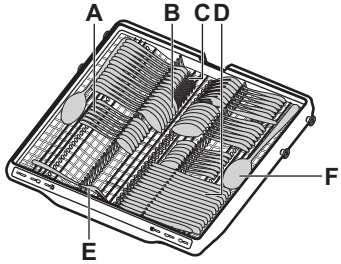

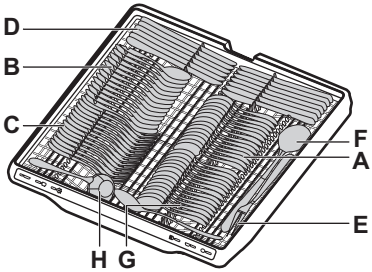

A. Чайна ложка
B. Столова ложка
C. Виделка
D. Ніж
E. Сервірувальна виделка
F. Сервірувальна ложка
G. Десертна ложка
H. Ложка для підливи

9. ЩОДЕННЕ КОРИСТУВАННЯ

1. Відкрийте водопровідний кран.

2. Натисніть і утримуйте кнопку ввімкнення/вимкнення, поки прилад не активується.
3. Якщо світиться індикатор ⇆, наповніть контейнер для солі.
4. Якщо світиться індикатор ⁘, наповніть дозатор ополіскувача.
5. Завантажте кошики.
6. Заповніть дозатор мийного засобу.
7. Виберіть та запустіть програму.
8. Закрийте водяний кран після завершення програми.

9.1 Запуск програми з панелі вибору My Time

1. Проведіть пальцем по панелі вибору My Time, щоб вибрати програму.

Засвічується індикатор, що відповідає програмі.

2. Активуйте потрібний параметр програми за бажанням.
3. Щоб запустити програму, закрийте дверцята приладу.

9.2 Запуск програми Rinse&Hold

1. Натисніть і утримуйте Quick протягом приблизно 3 секунд.

Індикатор світиться.

2. Щоб запустити програму, закрийте дверцята приладу.

9.3 Запуск програми AUTO

1. Натисніть AUTO.

Світиться індикатор, що відповідає кнопці. На дисплеї відображається найдовша можлива тривалість програми.

2. Щоб запустити програму, закрийте дверцята приладу.

Датчики вмикаються декілька разів протягом циклу, отже початкова тривалість програми може зменшитися.

9.4 Активація параметра програми

Одночасно можна активувати лише один параметр. Активуйте параметр перед запуском програми. Активувати або деактивувати параметр під час виконання програми неможливо.

1. Виберіть програму в панелі вибору My Time.
2. Натисніть кнопку параметра.

Світиться індикатор, що відповідає кнопці. Якщо параметр не застосовується, підсвітка, пов'язана з кнопкою, блимає, і передається звуковий сигнал.

ⓘ Увімкнення певних параметрів часто збільшує споживання води, енергоспоживання та тривалість програми.

9.5 Відкладений запуск програми

1. Виберіть програму.
2. Натискайте кнопку Delay кілька разів, доки на дисплеї не відобразиться час, на який потрібно відкласти запуск (від 1 до 24 годин).

Світиться індикатор, що відповідає кнопці.

3. Щоб розпочати зворотний відлік, зачиніть дверцята приладу.

Під час зворотного відліку не можна міняти вибір часу відкладеного запуску, програми або її параметра.
Після закінчення зворотного відліку програма запускається.

9.6 Скасування відкладеного запуску під час зворотного відліку

Натисніть і утримуйте ⏻ впродовж 3 секунд.

Прилад повертається в режим вибору програм.

ⓘ У разі скасування відкладеного запуску необхідно повторно вибрати програму.

9.7 Скасування програми, що виконується

Натисніть і утримуйте ⏻ впродовж 3 секунд.

Прилад повертається в режим вибору програм.

ⓘ Перш ніж нова програма запуститься, переконайтеся в тому, що в дозаторі є миючий засіб.

9.8 Відчинення дверцят під час роботи приладу

Якщо відчинити дверцята під час виконання програми, прилад зупиниться. Це може вплинути на рівень споживання електроенергії та тривалість програми. Після зачинення дверцят прилад поновить роботу

програми з того моменту, коли її було перервано.

ⓘ Не намагайтеся зачинити дверцята приладу протягом 2 хвилин після їхнього автоматично відчинення функцією AirDry, оскільки це може пошкодити пристрій.
Якщо після цього дверцята зачиняються принаймні на 3 хвилини, поточна програма завершиться.

9.9 Завершення виконання програми

Після завершення програми посудомийна машина автоматично відключається.

Усі кнопки неактивні, крім кнопки ввімкнення/вимкнення.

9.10 Автоматичне вимикання

З метою заощадження електроенергії ця функція вимикає прилад, коли він не працює.

Функція починає діяти:

- Коли програму завершено.
- Через 5 хвилин, якщо не було запущено жодної програми та не було натиснуто жодної кнопки.

10. ПОРАДИ ТА РЕКОМЕНДАЦІЇ

10.1 Загальна інформація

Подальші поради дозволять досягти оптимальних результатів миття та сушіння при повсякденному використанні, а також допоможуть захистити навколишнє середовище.

- Миття посуду в посудомийній машині із дотриманням інструкцій, наведених у посібнику для користувача, зазвичай потребує менше води та енергії, ніж миття посуду вручну.
- Не ополіскуйте посуд вручну, перш ніж помістити його в посудомийну машину. Це збільшує споживання води та енергії. За потреби виберіть програму з фазою попереднього миття.
- Приберіть великі залишки їжі з посуду та спорожніть чашки й склянки, перш ніж ставити їх у прилад.
- Виберіть програму відповідно до типу посуду та ступеня забруднення.
- Для попередження накопичення вапняних відкладень у приладі:
  - Заповнюйте контейнер для солі, коли це необхідно.
  - Використовуйте рекомендовану кількість мийного засобу і ополіскувача.
  - Перевірте, чи поточний рівень пом’якшувача води відповідає твердості води вашого водопостачальника.
  - Дотримуйтеся інструкцій, наведених у розділі «Догляд та очищення».

10.2 Використання солі, ополіскувача та мийного засобу

- Використовуйте тільки сіль, ополіскувач та мийний засіб, що призначені для посудомийних машин. Інші засоби можуть пошкодити прилад.
- У регіонах із твердою й дуже твердою водою для досягнення оптимальних результатів очищення та сушіння рекомендується використовувати звичайний мийний засіб для посудомийних машин (порошок, гель, таблетований мийний засіб без додаткових речовин), ополіскувач і сіль окремо.
- Таблетований мийний засіб може розчинитися не повністю під час короткої програми, що може призвести до осідання його залишків на посуді. Дивіться інформацію на упаковці продукту. Використовуйте таблетки з довшими програмами.
- Завжди використовуйте належну кількість мийного засобу. Недостатня кількість мийного засобу може призвести до незадовільних результатів миття та утворення плівки або плям від твердої води на посуді. Використання занадто великої кількості мийного засобу або пом'якшеної води призводить до залишку мийного засобу на посуді. Зверніться до інструкцій на упаковці мийного засобу.
- Завжди використовуйте належну кількість ополіскувача. Недостатня кількість ополіскувача погіршує результат сушіння. Використання

занадто великої кількості ополіскувача призводить до появи синюватих плям на посуді. Докладніше про коригування рівня ополіскувача див. розділ «Налаштування».
- Переконайтесь, що рівень пом'якшувача води встановлено правильно. Якщо встановлено занадто високий рівень, вода стає надмірно м'якою, що може спричинити корозію скла. Докладніше про коригування рівня пом'якшувача води в розділі «Налаштування».

10.3 Що робити, якщо ви хочете припинити використання комбінованого таблетованого мийного засобу

Перш ніж почати окремо використовувати мийний засіб, сіль та ополіскувач, виконайте описані далі дії.

1. Установіть найвищий рівень пом'якшувача води.
2. Переконайтеся, що контейнер для солі та ополіскувача заповнений.
3. Запустіть програму Quick. Не додавайте мийний засіб і не завантажуйте посуд у кошики.
4. Коли програма завершиться, скоригуйте рівень засобу для пом'якшення води з урахуванням твердості води у вашому регіоні.
5. Відрегулюйте дозування ополіскувача.

10.4 Перед запуском програми

Перед запуском вибраної програми переконайтеся, що наведених нижче вимог дотримано.

- Фільтри чисті та їх правильно встановлено.
- Кришка контейнера для солі щільно закрита.
- Розпилювачі не засмічені.
- Завантажено достатню кількість солі та ополіскувача.
- Посуд у кошиках розташований правильно.
- Програма відповідає типу посуду та ступеню забруднення.
- Використовується правильна кількість мийного засобу.

10.5 Витягання посуду з кошиків

1. Дайте посуду охолонути, перш ніж виймати його з приладу. Гарячий посуд можна легко пошкодити.
2. Вийміть посуд спершу з нижнього, а потім з верхнього кошика.

ⓘ Після завершення програми на внутрішніх поверхнях приладу може залишатися вода.

11. ДОГЛЯД ТА ОЧИЩЕННЯ

ВАЖЛИВО

Перш ніж виконувати технічне обслуговування, крім виконання програми , вимкніть прилад і витягніть вилку з розетки.

Брудні фільтри і забиті розпилювачі негативно впливають на результати миття.

Фільтри самоочищаються та не потребують очищення після кожного використання. Чистьте фільтри раз на тиждень. Очищайте розпилювачі кожні два місяці або частіше, щойно помітите залишки їжі на посуді після завершення програми. Частота очищення може змінюватися залежно від того, як часто використовується прилад.

11.1 Запуск програми MachineClean

Перед запуском програми очистьте фільтри і розпилювачі.

1. Використовуйте засіб для видалення накипу або засіб для очищення, призначений спеціально для посудомийних машин. Дотримуйтесь інструкцій на упаковці. Не кладіть посуд у кошики.
2. Натисніть і утримуйте AUTO протягом приблизно 3 секунд.

Індикатор горить.

3. Щоб запустити програму, закрийте дверцята приладу.

Коли програму завершено, індикатор гасне.

11.2 Очищення всередині

- Протріть прилад всередині м'якою вологою ганчіркою.
- Не застосовуйте абразивні засоби, серветки з абразивною поверхнею, гострі інструменти, агресивні хімічні речовини, металеві мочалки чи розчинники.
- Протирайте дверцята, в тому числі гумову прокладку, один раз на тиждень.
- Для оптимальної роботи приладу використовуйте спеціальний засіб для очищення посудомийних машин принаймні раз на два місяці. Дотримуйтесь інструкцій, наведених на упаковці продукту.
- Для оптимального результату очищення запустіть програму.

11.3 Очищення зовні

- Витріть прилад м'якою вологою ганчіркою.
- Застосовуйте лише нейтральні мийні засоби. Для панелі керування використовуйте воду без мийних засобів.
- Не використовуйте абразивні засоби, абразивні губки чи розчинники.

11.4 Видалення сторонніх предметів

Перевіряйте фільтри та відстійник після кожного використання посудомийної машини. Сторонні предмети (наприклад, шматки скла, пластику, кістки або зубочистки тощо) знижують ефективність очищення й можуть призвести до пошкодження зливного насоса.

⚠ УВАГА

У разі неможливості видалити сторонні предмети, зверніться до авторизованого сервісного центру.

1. Розберіть систему фільтрів відповідно до інструкцій, наведених у цьому розділі.
2. Видаліть сторонні предмети вручну.
3. Повторно зберіть фільтри відповідно до інструкцій, наведених у цьому розділі.

11.5 Очищення фільтрів

Фільтрувальна система складається з 3 частин.

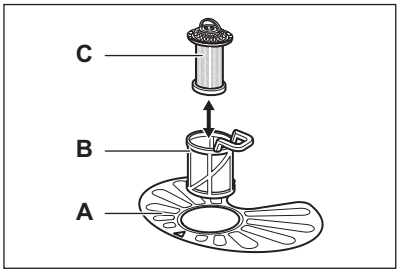

1. Поверніть фільтр (**B**) проти годинникової стрілки й зніміть його.



2. Зніміть фільтр (**C**) з фільтра (**B**).
3. Зніміть плоский фільтр (**A**).
4. Промийте фільтри.

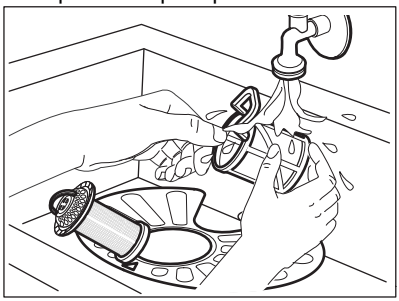

5. Переконайтеся, що на краю відстійника немає залишків їжі або бруду.
6. Встановіть плоский фільтр (**A**) на місце. Переконайтеся, що він правильно розташований під 2 напрямними.

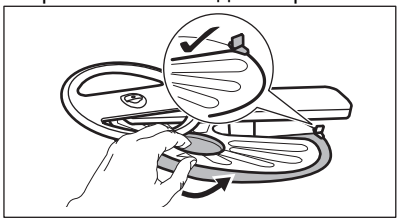

7. Знову зберіть фільтри (**B**) і (**C**).
8. Встановіть фільтр (**B**) у плоский фільтр (**A**). Повертайте його за годинниковою стрілкою, доки він не зафіксується.

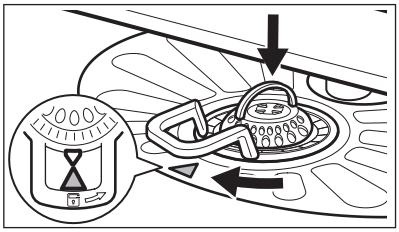

⚠ УВАГА

Неправильне положення фільтрів може призвести до незадовільних результатів миття та пошкодження приладу.

11.6 Очищення нижнього розпилювача

1. Щоб зняти нижній розпилювач, потягніть його вгору.

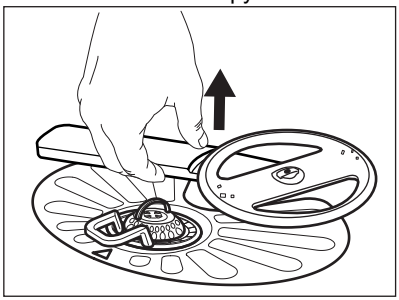

2. Вимийте розпилювач під проточною водою. Використовуйте тонкий гострий предмет, наприклад зубочистку, щоб видалити з отворів частки забруднень. Пропустіть воду крізь отвори, щоби вимити частинки бруду зсередини.
3. Щоб установити розпилювач на місце, притисніть його донизу.

11.7 Очищення верхнього розпилювача

Не знімайте розпилювач. Якщо отвори розпилювача забилися, видаліть рештки бруду за допомогою тонкого гострого предмета.

11.8 Очищення стельового розпилювача

Стельовий розпилювач розташований на стелі приладу. Розпилювач (**C**) встановлено в трубці подачі (**A**) з елементом кріплення (**B**).

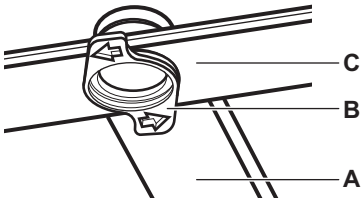

1. Вивільніть обмежувачі з боків висувних рейок полиці для столових приборів та повністю витягніть ящик.

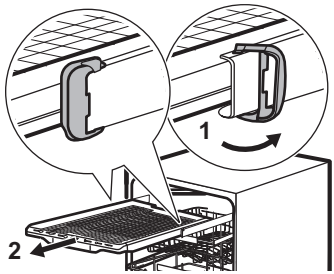

2. Перемістіть верхній кошик на найнижчий рівень, аби легше дістатися розпилювача.
3. Для того, щоби від'єднати розпилювач (**C**) від трубки подачі (**A**), поверніть елемент кріплення (**B**) проти годинникової стрілки й потягніть розпилювач вниз.
4. Вимийте розпилювач під проточною водою. Використовуйте тонкий гострий предмет, наприклад зубочистку, щоб видалити з отворів частки забруднень. Пропустіть воду крізь отвори, щоби вимити частинки бруду зсередини.
5. Щоби встановити розпилювач (**C**) назад, вставте елемент кріплення (**B**) у розпилювач і зафіксуйте його в трубці подачі (**A**), обертаючи за годинниковою стрілкою. Переконайтеся в тому, що елемент кріплення зафіксовано на місці.
6. Встановіть лоток для столових приборів на висувні рейки та зафіксуйте обмежувачі.

11.9 Очищення фільтра впускного шланга

1. Перекрийте водопровідний кран.
2. Поверніть кріплення (A) за годинниковою стрілкою. Від'єднайте шланг.

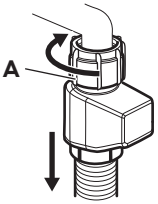

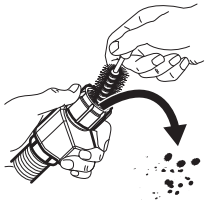

3. Очистьте фільтр шлангу подачі води

12. УСУНЕННЯ НЕСПРАВНОСТЕЙ

Більшість потенційних проблем можна вирішити без звернення до авторизованого сервісного центру. Інформація про можливі проблеми наведена у таблиці.

За виникнення деяких несправностей на дисплеї відображається код помилки.

Перевіривши прилад, вимкніть та ввімкніть його. Якщо проблема повторюється, зверніться до авторизованого сервісного центру. Від'єднайте прилад від мережі та не користуйтеся ним, доки проблему не буде усунено.

ВАЖЛИВО

Закрийте водопровідний кран, від'єднайте прилад від мережі та не користуйтеся ним, доки проблему не буде усунено.

Не вдається активувати прилад.

- Переконайтеся в тому, що електрична вилка підключена до розетки.
- Переконайтеся, що в коробці запобіжників немає пошкоджених запобіжників.

Програма не запускається.

- Переконайтеся в тому, що дверцята приладу зачинено.
- Якщо встановлено відкладений запуск, скасуйте це налаштування або дочекайтеся завершення зворотного відліку.
- Прилад завантажує сорбент у блок для пом'якшення води. Процедура триває приблизно 5 хвилин.

Код помилки 10 або 11. Прилад не заповнюється водою.

- Переконайтеся, що водопровідний кран відкрито.
- Переконайтеся, що тиск води знаходиться в межах 0.05 (0.5) / 1 (10) МПа (бар). Для цієї інформації зверніться до місцевої служби водопостачання.
- Переконайтеся в тому, що водопровідний кран не засмічено.
- Переконайтеся в тому, що фільтр у впускному шлангу не засмічено. За потреби очистьте фільтр. Докладніше в розділі «Догляд та очищення».
- Переконайтеся в тому, що впускний шланг не перегнутий і не перекручений.

Код помилки 20. Прилад не зливає воду.

- Переконайтеся, що зливний отвір не засмічено.
- Переконайтеся в тому, що внутрішню систему фільтрації не засмічено.
- Переконайтеся в тому, що зливний шланг не перегнутий і не перекручений.

Код помилки 30. Пристрій, що запобігає переливанню води ввімкнено.

- Перекрийте водопровідний кран.
- Переконайтеся, що прилад установлено правильно.
- Переконайтеся, що кошики завантажено згідно із вказівками в інструкції з експлуатації.

Коди помилок 41–44. Несправність промивного насоса або зливного насоса.

- Переконайтеся, що фільтри чисті.
- Вимкніть і знову ввімкніть прилад.

Коди помилок 51–59 або 5A–5F. Несправність промивного насоса або зливного насоса.

- Вимкніть і знову ввімкніть прилад.

Код помилки 61 або 69. Температура води всередині приладу занадто

висока, або несправність датчика температури.

- Переконайтеся, що температура води, що подається в прилад, не перевищує 60°C.
- Вимкніть і знову ввімкніть прилад.

Коди помилок iC0 або iC3. Технічна несправність приладу.

- Вимкніть і знову ввімкніть прилад.

Код помилки iF1. Рівень води всередині приладу занадто високий.

- Вимкніть і знову ввімкніть прилад.
- Переконайтеся, що фільтри чисті.
- Переконайтеся, що зливний шланг встановлено на правильній висоті над рівнем підлоги. Докладніше в інструкції зі встановлення.

Прилад зупиняється та знову запускається декілька разів під час роботи.

- Це нормально. Це забезпечує оптимальні результати чищення та заощадження електроенергії.

Програма виконується занадто довго.

- Якщо встановлено відкладений запуск, скасуйте це налаштування або дочекайтеся завершення зворотного відліку.
- Активація параметрів часто збільшує тривалість програми.

Тривалість програми, зазначена на дисплеї, відрізняється від тривалості в таблиці показників витрат.

- Тривалість програми може змінюватися залежно від тиску та температури води, коливань у подачі води з водопроводу, вибраних параметрів, кількості посуду та ступеня забруднення.

Час виконання програми на дисплеї то збільшується, то зменшується майже до моменту завершення програми.

- Це не є несправністю. Прилад працює правильно.

Незначне витікання з дверцят приладу.

- Прилад не вирівняно. Відкрутіть або закрутіть регульовані ніжки (за наявності таких).

Дверцята приладу важко зачиняються.

- Прилад не вирівняно. Відкрутіть або закрутіть регульовані ніжки (за наявності таких).
- Частини посуду виступають з решіток.

Дверцята приладу відчиняються під час циклу миття.

- Функція AirDry активується для покращення результатів сушіння і одночасно збереження енергії. Порядок вимкнення функції описаний у главі «Налаштування».

Стук або звуки ударів з середини приладу.

- Посуд не розташований належним чином у решітках. Докладніше в розділі «Завантаження посудомийної машини».
- Переконайтеся в тому, що розпилювачі можуть вільно обертатися.

Спрацьовує автоматичний вимикач приладу.

- Сили струму недостатньо для одночасного живлення усіх приладів. Перевірте силу струму в мережі та потужність вимірювача або вимкніть один із приладів, що використовуються.
- Несправність внутрішніх електричних систем приладу. Зверніться до авторизованого сервісного центру.

12.1 Незадовільні результати миття посуду та сушіння

Погані результати миття посуду.

- Докладніше в розділі «Поради та рекомендації».
- Використовуйте програму миття з більш високою інтенсивністю.
- Для покращення результатів миття за вибраної програми увімкніть параметр PowerBoost.
- Очистьте насадки розпилювача та фільтри. Докладніше в розділі «Догляд та очищення».
- Причиною може бути якість мийного засобу. Спробуйте інший мийний засіб.

Незадовільні результати сушіння.

- Докладніше в розділі «Поради та рекомендації».
- Посуд залишався занадто довго всередині закритого приладу. Активуйте параметр AirDry для автоматичного відкриття дверцят і підвищення ефективності сушіння. Докладніше в розділі «Налаштування».

- Розвантажуйте посудомийну машину лише після завершення програми, коли на дисплеї з'являється 0:00.
- Ополіскувач відсутній або надходить у недостатньому обсязі. Залийте ополіскувач у дозатор або встановіть його рівень на вищу позначку (якщо можливо).
- Причиною проблеми може бути недостатня якість ополіскувача. Спробуйте використовувати інший ополіскувач.
- Завжди використовуйте ополіскувач навіть із комбінованим таблетованим мийним засобом.
- Пластмасові вироби, можливо, потрібно буде витерти рушником насухо.
- Програма Quick не має фази сушіння. Виберіть іншу програму.
- Краплі води з верхнього кошика падали на нижній кошик. Спочатку розвантажуйте нижній кошик, а потім верхній.

Білуваті смуги на склянках та посуді.

- Завелика кількість мийного засобу. Зменште кількість.

На бокалах та іншому посуді є синюватий наліт.

- Надто велика кількість ополіскувача. Зменште рівень ополіскувача.

Плями та сухі сліди води на склянках та іншому посуді.

- Причиною проблеми може бути недостатня якість ополіскувача. Спробуйте інший ополіскувач.
- Докладніше в розділі «Завантаження посудомийної машини».

Усередині приладу є волога.

- Це не є дефектом приладу. Вологе повітря конденсується на стінках приладу.

Незвичайне утворення піни під час миття.

- Користуйтеся мийними засобами для посудомийних машин.
- Скористайтеся мийним засобом іншого виробника.
- Не полощіть посуд попередньо проточною водою.

Сліди іржі на столових приборах.

- У воді, що використовується для миття, занадто багато солі. Після заповнення контейнера для солі завжди видаляйте розсипану сіль.
- Столові прибори з металу, що іржавіє, та нержавіючої сталі було розміщено разом. Не ставте ці предмети близько один до одного.

Залишки мийного засобу в дозаторі після закінчення виконання програми.

- Мийний засіб у дозаторі не вимивається водою. Переконайтеся, що розпилювачі не засмічені, а також, що ніщо не заважає їм вільно обертатися.
- Переконайтеся, що посуд у кошиках не заважає відкриватися кришці дозатора мийного засобу.

Запахи всередині приладу.

- Докладніше в розділі «Догляд та очищення».
- Регулярно використовуйте програму з температурою миття 65°C.

Вапняні відкладення на посуді, ванні та внутрішній стороні дверцят.

- Тверда водопровідна вода. Використовуйте сіль і функцію регенерації води у пристрої для пом’якшення води навіть у разі застосування багатофункціонального таблетованого мийного засобу. Докладніше про пом'якшувач води в розділі «Налаштування».
- Рівень солі низький. Якщо індикатор солі світиться, наповніть контейнер сіллю.
- Кришка контейнера для солі закрита нещільно. Огляньте кришку.
- Запустіть програму із засобом для видалення накипу або засобом для очищення, призначеними для посудомийних машин.
- Якщо вапняні відкладення не усуваються, помийте прилад відповідним мийним засобом.
- Спробуйте інший мийний засіб.
- Зверніться до виробника мийного засобу.

Посуд тьмяний, знебарвлений або надколотий.

- Переконайтеся, що завантажуєте в прилад лише той посуд, який дозволено мити в посудомийній машині.
- Завантажуйте та розвантажуйте кошик обережно. Докладніше в розділі «Завантаження посудомийної машини».

- Делікатні предмети кладіть у верхній кошик.
- Активуйте параметр GlassCare для забезпечення особливого догляду за скляним посудом й делікатними предметами.

Докладніше про інші можливі причини в розділах «Перед першим використанням», «Завантаження посудомийної машини», «Щоденне користування» або «Поради та рекомендації».

13. ТЕХНІЧНІ ДАНІ

Габарити	Ширина/висота/глибина (мм)	596 / 818 - 898 / 550
Підключення до електромережі [1]	Напруга (В)	220 - 240
	Частота (Гц)	50
Тиск води	Мін. / макс. МПа (бар)	0.05 (0.5) / 1 (10)
Подача води	Холодна вода або гаряча вода (°C) [2]	мін. 5 – макс. 60
Місткість	Комплекти посуду	14

[1] Решта значень наведені на табличці з технічними даними.

[2] Якщо гаряча вода нагрівається за допомогою альтернативного джерела енергії (наприклад, сонячних батарей), то використовуйте гарячу воду, щоб зменшити споживання електроенергії.

13.1 Посилання на базу даних EPREL ЄС

QR-код на етикетці з параметрами енергоефективності, що постачається з приладом, містить посилання на реєстрацію цього приладу в базі даних EU EPREL. Зберігайте етикетку з параметрами енергоефективності для довідки разом з інструкцією з експлуатації та всіма іншими документами, що надаються з цим приладом.

Інформацію щодо ефективності приладу можна також знайти в базі даних EU EPREL за посиланням https://eprel.ec.europa.eu та назвою моделі і номером виробу, які ви можете знайти на табличці з технічними даними приладу. Див. розділ «Опис виробу».

14. ОХОРОНА ДОВКІЛЛЯ

Здавайте на повторну переробку матеріали, позначені символом . Викидайте упаковку у відповідні контейнери для її переробки. Зробіть свій внесок у захист довкілля і здоров'я людей шляхом здачі на переробку електричних та електронних приладів. Не викидайте прилади, позначені символом  разом із побутовими відходами. Передайте виріб на підприємство для повторної переробки або зверніться до місцевої влади.



156836780-A-092026