Electrolux

electrolux.com/register

ID Petunjuk Pengguna **Mesin Pengering** 2

EDV80****

EDV90****

Nikmati ketenangan pikiran

Daftarkan peralatan Anda sekarang.

Dapatkan informasi terkini tentang layanan operasional, pemberitahuan keamanan, dan berbelanja aksesori.

1. **Buka aplikasi kamera pada smartphone dan arahkan ke kode QR untuk memindai.**
   Kode QR pendaftaran produk terletak di dalam bingkai pintu.

2. **Ketuk pemberitahuan atau tautan untuk membuka formulir registrasi.**
3. **Lengkapi detail Anda dan nikmati ketenangan pikiran.**

Versi lengkap Panduan Bagi Pengguna tersedia di www.electrolux.com. Atau, pindai kode QR, tekan logo Electrolux, dan cari untuk perangkat Anda.

Nomor MKG : IMKG.2357.09.2024

Welcome to Electrolux! Thank you for choosing our appliance.

Mendapatkan saran yang bermanfaat, brosur, pemecahan masalah, informasi layanan, membeli aksesori dan suku cadang, registrasi produk online: **www.electrolux.com**

KEPEDULIAN DAN LAYANAN PELANGGAN

Kami menyarankan penggunaan suku cadang asli. Ketika menghubungi Servis, pastikan Anda telah menyediakan data berikut ini. Informasi ini bisa ditemukan di rating plate: Nama Model, Kode Nomor Produk, dan Nomor Seri.

Peringatan/Perhatian Informasi Keselamatan.

Informasi umum dan kiat-kiat.

Informasi lingkungan.

Dapat berubah tanpa pemberitahuan.

DAFTAR ISI

1. INFORMASI KESELAMATAN 3

2. DESKRIPSI PRODUK 7

3. PEMASANGAN 8

4. PANEL KONTROL 11

5. TABEL PROGRAM 13

6. OPSI DAN PENGATURAN 14

7. PENGGUNAAN SEHARI-HARI 18

8. PETUNJUK PENGERINGAN 19

9. PEMELIHARAAN DAN PEMBERSIHAN 22

10. PEMECAHAN MASALAH 23

11. DATA TEKNIS 25

12. KEPEDULIAN LINGKUNGAN 26

1. ⚠ INFORMASI KESELAMATAN

Baca petunjuk yang disertakan.

1.1 Keselamatan Pengering

Tidak mematuhi petunjuk keselamatan ini dapat merusak pengering atau pakaian Anda.
Kerusakan ini mungkin tidak ditanggung oleh garansi Anda.
Hanya sambungkan peralatan ini langsung ke stopkontak catu daya AC, yang diardekan dengan benar dan memiliki voltase yang sesuai.

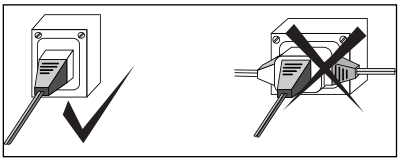

Nama Model, Nomor Seri, Kode Nomor Produk (PNC) dan informasi penting lain tentang peralatan Anda dicetak di Rating plate, yang dapat ditemukan dengan membuka pintu peralatan dan melihat ke bagian atas bukaan pintu.

⚠ **PERHATIAN!** Jika peralatan disambungkan ke rangkaian kabel ekstensi atau perangkat stopkontak listrik portabel, rangkian kabel ekstensi atau perangkat stopkontak listrik portabel harus diposisikan agar tidak terkena percikan atau kemasukan uap air.

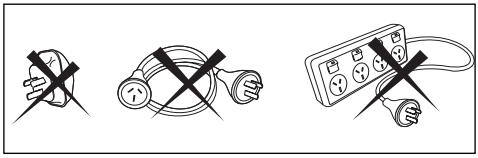

Untuk alasan keamanan kami sangat menyarankan agar tidak menggunakan adaptor ganda, kabel ekstensi, dan adaptor multisteker.

1.2 Keselamatan Anak

- Peralatan ini tidak ditujukan untuk digunakan oleh orang (termasuk anak-anak) yang memiliki keterbatasan fisik, indrawi, atau keterbelakangan mental, atau kurang berpengalaman dan kurang pengetahuan, kecuali mereka diawasi atau mendapat petunjuk mengenai penggunaan peralatan oleh orang yang bertanggung jawab atas keselamatan mereka.
- Anak-anak harus diawasi agar mereka tidak bermain-main dengan peralatan ini.

1.3 Keamanan Umum

⚠ PERHATIAN!

- Jika kabel listrik peralatan ini rusak, kabel harus diganti oleh Produsen, Agen Layanan Resmi, atau orang dengan keahlian serupa untuk menghindari bahaya.
- Pengering ini adalah untuk mengeringkan pakaian, handuk, dan linen di rumah. Jangan gunakan untuk tujuan lain.
- Jangan sampai serat terkumpul di sekitar mesin pengering.
- Jangan keringkan pakaian yang belum dicuci di mesin pengering.
- Semprotan praperawatan dan penghilang noda dapat merusak komponen plastik pada mesin Anda. Jika Anda menggunakan semprotan praperawatan atau penghilang noda, gunakan pada pakaian jauh dari mesin cuci.

⚠ PERINGATAN!

Jangan sekali-kali menghentikan mesin pengering sebelum akhir siklus pengeringan kecuali jika semua cucian segera dikeluarkan dan ditebarkan agar panasnya hilang.

1.4 Bahaya Kebakaran

⚠ **PERINGATAN!**
Beberapa kain tidak cocok dikeringkan menggunakan mesin. Bahan berikut **TIDAK BOLEH** dimasukkan ke pengering karena risiko kebakaran atau ledakan:

- Bahan yang terkena noda atau terendam minyak sayur, minyak goreng, minyak berjemur, minyak biji rami, minyak salad, minyak pelumas, atau gemuk. Bahan yang terkena minyak dapat terbakar secara spontan, terutama jika terpapar sumber panas seperti mesin pengering. Bahan akan menjadi hangat yang disebabkan reaksi oksidasi pada minyak. Oksidasi menimbulkan panas. Jika panas tidak dapat keluar, bahan akan menjadi cukup panas untuk terbakar. Penumpukan, penyusunan, atau penyimpanan bahan yang terkena minyak dapat mencegah keluarnya panas sehingga dapat menimbulkan bahaya kebakaran. Jika kain yang terkena minyak sayur atau minyak goreng atau terkontaminasi produk perawatan rambut berada di dalam mesin pengering, kain tersebut harus dicuci dulu dalam air panas dengan detergen tambahan-ini akan mengurangi, tapi tidak menghilangkan bahaya. Bagian akhir siklus mesin pengering terjadi tanpa panas (Siklus pendinginan) untuk memastikan cucian akan tetap berada di suhu yang memastikan pakaian tidak rusak.
- Kain yang sebelumnya telah dibersihkan, dicuci, direndam di dalam pelarut cuci kering, atau ternoda oleh bensin, atau zat mudah terbakar atau meledak sangat mudah terbakar. Zat yang sangat mudah terbakar yang umumnya digunakan dalam lingkungan rumah tangga meliputi aseton, alkohol denaturasi, bensin, minyak tanah, penghilang noda (beberapa merek), terpenten, lilin,dan penghilang lilin tidak boleh ditempatkan di dalam pengering.

- Bahan yang berisi karet busa (juga dikenal sebagai busa lateks) atau bahan seperti karet bertekstur, atau bahan seperti topi mandi, kain tahan air, barang yang diperkuat karet, dan pakaian atau bantal yang berisi bantalan karet busa tidak boleh dikeringkan dalam mesin pada pengaturan panas. Bahan karet busa dapat menghasilkan api karena pembakaran spontan jika dipanaskan.
- Barang yang diperkuat karet, pakaian yang berisi bantalan karet busa, bantal, bot karet, dan sepatu olahraga berlapis karet.
- Pelembut kain, atau produk serupa, hanya boleh digunakan sesuai yang ditentukan dalam petunjuk pelembut kain.
- Keluarkan semua benda dari kantong seperti korek gas dan korek api.

Demi keselamatan Anda, dan untuk mengurangi risiko kebakaran dan ledakan, **JANGAN simpan atau gunakan bensin atau uap dan cairan lain yang mudah terbakar di dekat pengering Anda.**

2. DESKRIPSI PRODUK

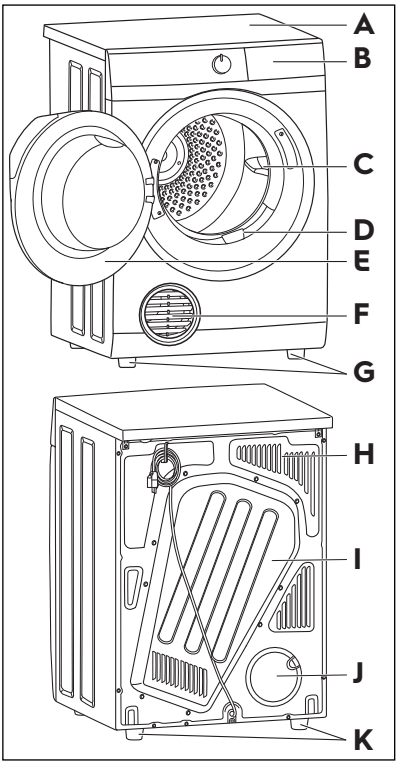

A Permukaan kerja

B Panel Kontrol

C Pengangkat drum

D Filter serat

E Pintu peralatan

F Gril ventilasi

G Kaki depan

H Saluran masuk udara

I Penutup belakang

J Penutup colokan

K Kaki belakang

⚠ PERINGATAN!

Sebelum melanjutkan pemasangan, bacalah informasi keselamatan, dan dimensi yang diinginkan.

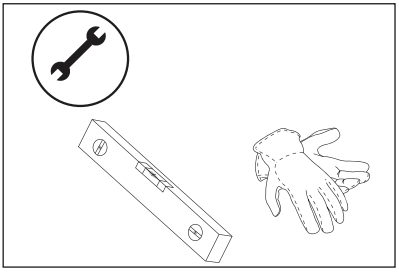

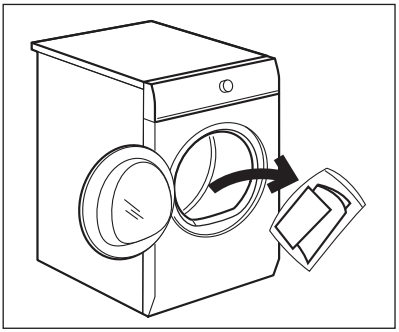

Pemosisian

Anda dapat memilih untuk memasang pengering pada:

- lantai yang stabil dan rata
- terbalik atau tegak lurus
- pada dinding

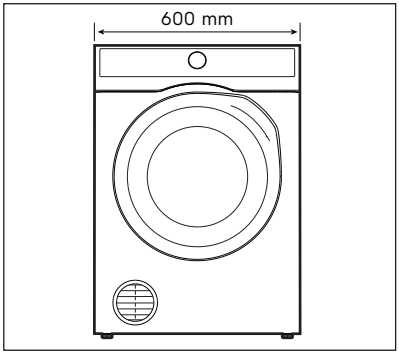

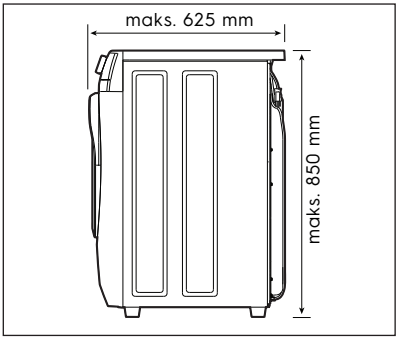

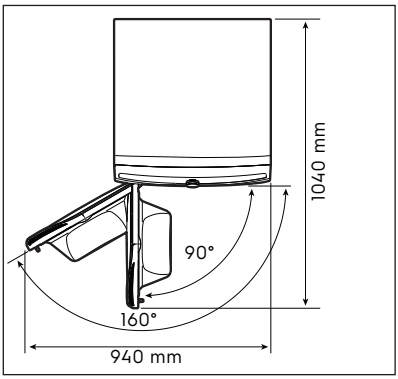

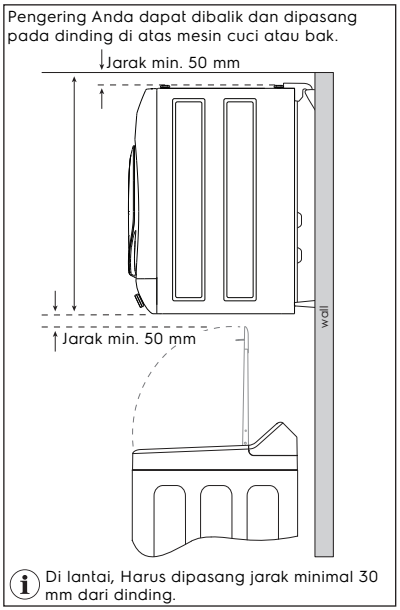

ⓘ Silakan hubungi pusat layanan jika Anda perlu membeli aksesori tambahan untuk memasang mesin di dinding atau dalam mode terbalik.

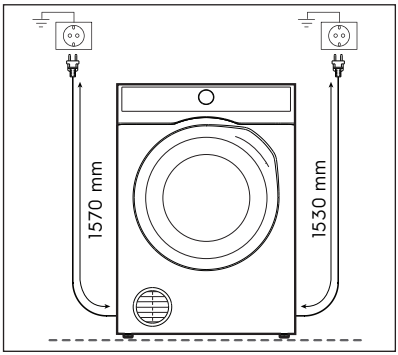

⚠ PERINGATAN!

Mesin pengering tidak boleh ditempatkan langsung di atas mesin cuci tanpa menggunakan kit penumpukan yang disetujui.
Untuk informasi lebih lanjut, silakan hubungi dealer resmi.

Kisi-kisi pembuangan udara memiliki berbagai posisi, sehingga Anda dapat memilih sudut pembuangan udara yang optimal. Cukup pegang kisi-kisi dan putar hingga mencapai penahan bawaannya.

Jangan pasang pengering di atas lemari atau tempat cuci tanpa ventilasi kecuali Anda menggunakan kit ventilasi.

Terdapat 2 opsi ventilasi;

- Depan
- Belakang-menggunakan kit ventilasi

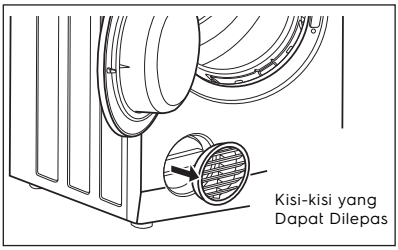

ⓘ Jika ingin membeli tambahan opsional, hubungi peritel setempat atau pusat layanan.

Kit Ventilasi (Tambahan Opsional)

DVK005K - Melalui dinding

DVK006 - Selang fleksibel universal

Saluran pembuangan udara tidak boleh melebihi panjang 2 meter dan diameter 100 milimeter.

Jika menyambungkan pengering ke sistem saluran umum, saran keselamatan harus diminta dari produsen.

Jika Anda memilih untuk menggunakan kit yang disertakan, kisi-kisi pembuangan di bagian depan pengering perlu diganti dengan penutup saluran keluar di bagian belakang pengering. Buka kisi-kisi secara perlahan menggunakan alat berbilah tipis. Selanjutnya, lepaskan penutup dari belakang dan jepitkan ke dalam ruang kisi-kisi di depan. Kisi-kisi pembuangan udara tidak diperlukan saat menggunakan kit ventilasi.

Anda dapat memosisikan kit ventilasi di sisi belakang pengering untuk melepaskan udara ke samping dan ke atas

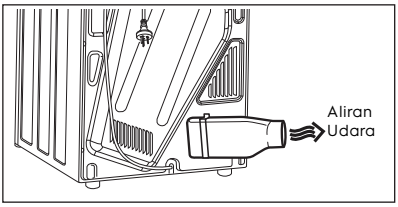

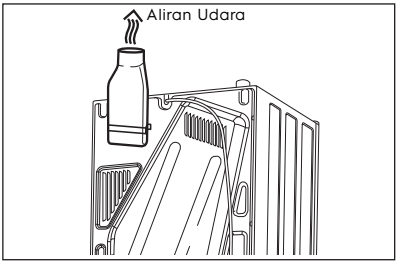

Titik masuk dan keluar memerlukan aliran udara yang bebas untuk mencegah panas berlebih, jadi pastikan ada ventilasi yang memadai. (yaitu jendela terbuka atau pintu luar.)

Jika alat ventilasi digunakan dan udara buangan dibuang ke luar ruangan, harus ada ventilasi yang memadai untuk menghindari aliran balik gas ke dalam ruangan dari peralatan yang menggunakan bahan bakar lain, termasuk kobaran api, saat mengoperasikan mesin pengering. Ini tidak berlaku jika selang ventilasi diarahkan ke jendela terbuka.

Udara buangan tidak boleh dibuang ke pipa buang yang digunakan untuk membuang asap dari peralatan yang membakar gas atau bahan bakar lainnya.

Penting

Pengering Anda harus berdiri kokoh dan rata dengan lantai untuk memastikan pengoperasian yang benar. Peralatan tidak boleh dipasang di belakang pintu lemari yang menghalangi pengoperasian penuh pintu pengering.

Gunakan waterpas di sisi atas dan samping pengering untuk memeriksa apakah sudah rata.

Jika tidak memiliki waterpas, gunakan tepi kusen pintu, lemari dapur, atau meja untuk memeriksa apakah pengering sudah rata.

Jangan sekali-kali meletakkan kardus, kayu, atau bahan serupa di bawah mesin untuk mengkompensasi ketidakrataan di lantai. Pasang mesin pada lantai yang datar dan keras.

Pastikan bahwa sirkulasi udara di sekitar mesin tidak terhambat karpet, permadani, dll.

Periksa apakah mesin tidak menyentuh unit dinding atau lemari.

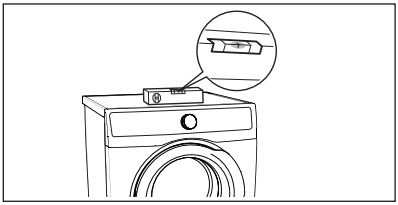

Mode Pemasangan Terbalik

ⓘ Pengering berventilasi memungkinkan pemasangan terbalik di dinding dan Anda dapat mengatur pengering ke Mode Pemasangan Terbalik melalui kombinasi tombol tersembunyi (lihat Panduan Bagi Pengguna, bagian Panel Kontrol). **Tempelkan stiker panel kontrol terbalik sebelum digunakan.**

ⓘ Harap hubungi pusat layanan jika Anda perlu membeli Kit Mounting Dinding, yang termasuk stiker panel kontrol terbalik.

4. PANEL KONTROL

4.1 Deskripsi Panel Kontrol

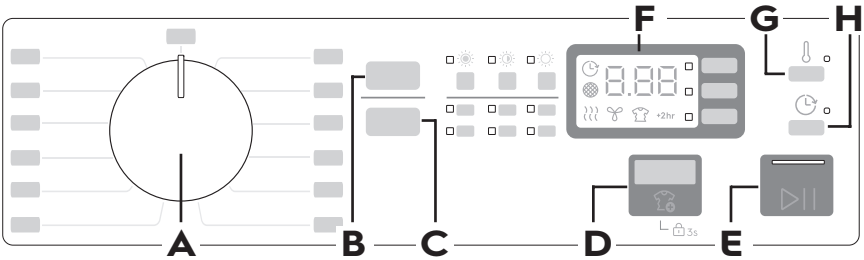

A Knob Program

B Tombol Sentuh Tingkat Kekeringan (Dryness Level)

- Sangat Kering (Extra dry)
- Kering (Cupboard dry)
- Kering Untuk Setrika (Iron Dry)

C Tombol Sentuh Waktu Pengeringan (Time Dry)

D Tombol Sentuh Ekstra Anti Kusut (Extra Anticrease)

- (Opsi Kunci)

E ▷|| Tombol Sentuh Mulai/Jeda

F Tampilan

G Tombol Sentuh Temperatur Kekeringan (Dry Temp)

H Tombol Sentuh Tunda Mulai (Delay Start)

ⓘ Tekan tombol sentuh dengan jari di bidang dengan simbol atau nama opsi. Jangan kenakan sarung tangan saat mengoperasikan panel kontrol. Pastikan bahwa panel kontrol selalu bersih dan kering.

4.2 Inverted Mounting Mode

Mesin pengering berventilasi ini memungkinkan pemasangan dinding secara terbalik dan Anda dapat menyetel mesin pengering ke Pemasangan Terbalik melalui kombinasi tombol tersembunyi.

Ini akan menyesuaikan tampilan agar terbaca dengan benar ketika mesin dipasang pada dinding dengan sisi atasnya di bawah.

Untuk mengatur mesin ke mode pemasangan Terbalik, tekan dan tahan papan sentuh "Extra Anticrease" dan "▷|| Mulai/Jeda" Tekan tombol secara bersamaan selama sekitar 5 detik, tampilan akan membalikkan angka dengan suara.

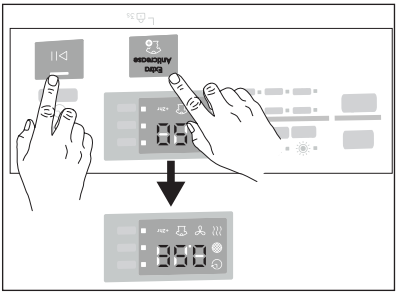

4.3 Tampilan

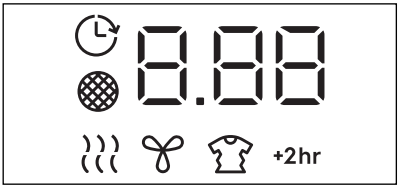

Simbol pada tampilan	Deskripsi simbol
	Opsi Tunda Mulai diaktifkan.
	Indikator: tahap pengeringan
	Indikator: bersihkan filter Indikator Bersihkan Filter menyala dan berkedip pada akhir setiap siklus pengeringan sebagai pengingat bagi pengguna untuk membersihkan filter serat pada akhir setiap muatan.
	Indikator: tahap pendinginan Setelah proses pengeringan selesai, proses Pendinginan akan berjalan dan pemanas mati. Indikator Pendinginan berkedip sampai proses pendinginan selesai. Proses ini akan melepaskan panas dari pakaian dan perlindungan dari kusut.

Simbol pada tampilan	Deskripsi simbol
	Indikator: tahap anti-kusut Siklus anti-kusut didesain untuk membantu mencegah terbentuknya kekusutan pada pakaian setelah siklus pengeringan terprogram berakhir. Indikator kemajuan anti-kusut akan mulai berkedip dengan filter bersih selama periode tahap anti-kusut berjalan. Tabung akan berputar selama 5 detik setiap menitnya dan akan berlangsung selama 1 jam. **CATATAN** Tahap Anti-kusut TIDAK DAPAT DINONAKTIFKAN. **CATATAN** Antikusut dapat dihentikan setiap saat dengan membuka pintu dan mengeluarkan pakaian atau menekan tombol "▷|| Mulai/Jeda".
+2hr	Ekstra anti-kusut diaktifkan.
	Angka Digital; akan menampilkan: • Waktu siklus pengeringan. • Waktu tunda mulai. • Kode alarm. Baca bab "PEMECAHAN MASALAH" untuk keterangannya.

5. TABEL PROGRAM

Program	Muatan [1)]	Jenis kain
Cottons	Maks.	Program kain katun putih dan berwarna. Pengaturan default adalah untuk tingkat kekeringan siap simpan.
Eco Cottons	Maks.	Program kain katun dirancang untuk penghematan energi maksimal.
Delicates	3.5 kg	Direkomendasikan untuk kain delikat umum seperti viskos, rayon, akrilik, dan campurannya.
Wool	1 kg	Kain wol. Pengeringan lembut untuk wol yang dapat dicuci tangan. Keluarkan barang segera setelah program selesai.
Denim	4 kg	Pengeringan secara mendalam untuk jins dan pakaian denim lainnya, bahkan di bagian tebal seperti saku, jahitan, dan manset, mengurangi kekusutan.
Easy Iron	3.5 kg	Kain yang mudah perawatannya dan memerlukan sedikit penyetrikaan. Hasil pengeringan bisa berbeda antara satu jenis kain dengan jenis kain lainnya. Goyangkan barang sebelum memasukkannya ke dalam mesin. Setelah program selesai, segera keluarkan barang dan gantung di hanger.
Refresh	3-5 potong (item kering)	Untuk pakaian kering saja. Siklus singkat dengan suhu rendah yang membantu menyegarkan sejumlah kecil pakaian. Ini juga untuk pakaian kering yang telah disimpan dalam waktu lama.
Bedding	Setengah	Pengeringan hingga tiga set linen tempat tidur sekaligus. Meminimalkan lilitan dan kusut pada barang-barang besar untuk memastikan setiap linen tempat tidur mencapai kekeringan yang merata tanpa titik basah.
Sports	4 kg	Pakaian olahraga, kain tipis dan ringan, mikrofiber, poliester, yang tidak perlu disetrika.
Synthetics	3.5 kg	Pakaian campuran yang sebagian besar mengandung serat sintetis seperti poliester, poliimid, dll.
MixedDry	Setengah	Dirancang untuk pengeringan rutin dari apa yang Anda cuci tanpa perlu memilah. Mengeringkan pakaian secara merata yang terbuat dari katun, campuran katun-sintetis, dan sintetis.
Fast 40	1 kg	Pilih siklus ini untuk mengeringkan kain sehari-hari, katun, atau kain campuran yang perlu dikeringkan dengan cepat.
Off	Posisi ini untuk mengatur ulang program/mematikan mesin.	

1) Kapasitas maksimum bergantung pada model.

6. OPSI DAN PENGATURAN

6.1 Tabel Opsi

Program dengan Tingkat Kekeringan (Dryness Level) opsi terpilih

1. Terpilih "Dryness Level" opsi, lalu
2. Terpilih "🌡 Dry Temp"

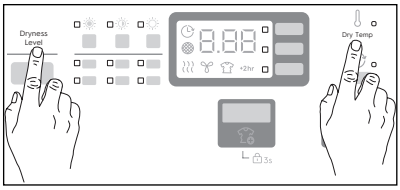

Program	Tingkat Kekeringan (Dryness Level)			Temperatur Kekeringan (Dry Temp)			Ekstra Anti Kusut (Extra Anticrease)	Tunda Mulai (Delay Start)
	☀	☀	☀	Percepat (Boost)	Rendah (Low)	Mengangginkan (Airing)		
Cottons	■	■	■	■	■		■	■
Eco Cottons	■			■			■	■
Delicates		■	■	■	■		■	■
Wool		■			■		■	■
Denim	■	■		■			■	■
Easy Iron		■	■	■			■	■
Refresh				■			■	■
Bedding	■	■	■	■	■		■	■
Sports		■		■			■	■
Synthetics	■	■	■	■	■		■	■
MixedDry	■	■	■	■	■		■	■
Fast 40	■			■			■	■
Off								

Program dengan Waktu Pengeringan (Time Dry) opsi terpilih.

1. Terpilih "Time Dry (mins.)" opsi, lalu
2. Terpilih "🌡 Dry Temp"

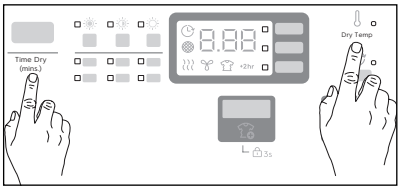

Program	Waktu Pengeringan (menit) Time Dry (mins.)						Temperatur Kekeringan (Dry Temp)			Ekstra Anti Kusut (Extra Anticrease)	Tunda Mulai (Delay Start)
	120	90	60	30	20	15	Percepat (Boost)	Rendah (Low)	Menganginkan (Airing)		
Cottons	■	■	■	■	■	■	■	■	■	■	■
Eco Cottons											
Delicates											
Wool											
Denim											
Easy Iron											
Refresh											
Bedding											
Sports											
Synthetics	■	■	■	■	■	■	■	■	■	■	■
MixedDry	■	■	■	■	■	■	■	■	■	■	■
Fast 40											
Off											

6.2 Tingkat Kekeringan (Dryness Level)

Fungsi ini membantu menambah tingkat kekeringan cucian ada 3 opsi:

1. Sangat Kering (Extra dry)
2. Kering (Cupboard dry)
3. Kering Untuk Setrika (Iron dry)

Panduan Opsi Kekeringan:

Tingkat kekeringan	Jenis kain	Muatan 1)
Sangat Kering (Extra dry) Ideal untuk handuk atau barang serupa	Katun dan linen (jubah mandi, handuk mandi, dll.)	s.d.Maks.
Kering (Cupboard dry) Sesuai untuk item yang tidak perlu disetrika	Katun dan linen (handuk, T-shirt, pakaian dalam, dll.)	s.d.Maks.
	Kain sintetis dan campuran (jumper, blus, pakaian dalam, linen rumah tangga)	s.d.3 kg
Kering Untuk Setrika (Iron dry) Sesuai untuk penyetrikaan	Katun dan linen (selimut, taplak meja, baju, dll.)	s.d.Maks.

1) Kapasitas maksimum bergantung pada model.

ⓘ Pengaturan "Tingkat Kekeringan (Dryness Level)" didasarkan pada program yang dipilih.

6.3 Waktu Pengeringan (menit) (Time Dry (mins))

Anda dapat menyetel durasi program ke 15, 20, 30, 60, 90, dan 120 menit.
Durasi yang diperlukan terkait dengan jumlah cucian dalam mesin.

ⓘ Kami menyarankan agar Anda menetapkan durasi yang singkat untuk jumlah cucian sedikit atau untuk hanya satu item.

Panduan Opsi Waktu Pengeringan:

Jenis kain	Muatan 1)	Waktu yang Disarankan
Katun dan linen (jubah mandi, handuk mandi, dll.).	5 kg s.d. Maks.	120 menit
	3 kg s.d. 5 kg	60 menit s.d.90 menit
	1 kg s.d. 3 kg	30 menit s.d60 menit
	1 pc. s.d. 1 kg	15 menit s.d30 menit
Kain sintetis atau campuran (jumper, blus, pakaian dalam, linen rumah tangga, dll.).	Setengah	30 menit s.d60 menit
	1 kg	15 menit s.d20 menit
Wol dan wol yang dapat dicuci dengan tangan.	1 kg	15 menit s.d30 menit

1) Kapasitas maksimum bergantung pada model

6.4 Temperatur Kekeringan (Dry Temp)

Fungsi ini memberikan opsi untuk memilih tingkat pengeringan yang berbeda ada 3 tingkat:

- **Percepat (Boost)**
  Untuk mengeringkan sebagian besar kain.
- **Rendah (Low)**
  Untuk mengeringkan kain lembut dan sintetis dengan panas rendah untuk perawatan kain maksimum. Pengaturan Panas Rendah akan menyebabkan pemanas berputar untuk waktu yang lebih singkat daripada pengaturan Percepat (Boost).

- **Menganginkan (Airing)**
  Pengaturan ini tidak memanaskan. HANYA menyirkulasi udara di dalam mesin pengering untuk melepaskan debu dan menyegarkan pakaian kembali dan hanya tersedia dalam opsi Waktu "Waktu Pengeringan (menit) (Time Dry (mins))"

6.5 Tunda Mulai (Delay Start)

Opsi ini memungkinkan penundaan mulainya program selama 30 menit, 60 menit, atau 90 menit dan kemudian setiap jam dari 2 sampai 20 jam. Penundaan yang Anda pilih dinyatakan pada tampilan. Waktu berakhir akan meningkat untuk memperlihatkan penundaan yang dipilih.
Anda harus memilih opsi ini setelah Anda menetapkan program dan sebelum Anda menekan "▷|| Mulai/Jeda" tombol sentuh. Jika Anda ingin menambahkan cucian ke dalam mesin selama waktu penundaan, tekan papan sentuh "▷|| Mulai/Jeda" untuk menempatkan mesin dalam mode jeda. Tambahkan cucian, tutup pintu dan tekan papan sentuh "▷|| Mulai/Jeda" agi. Anda dapat membatalkan atau mengubah waktu tunda setiap saat, dengan menekan papan sentuh "▷|| Mulai/Jeda" kemudian menekan papan sentuh "Delay Start" (Tunda Mulai) sekali, waktu akan diatur ulang ke "0"; sekarang Anda dapat mengubah waktu atau membatalkannya, tekan papan sentuh "▷|| Mulai/Jeda" lagi untuk melanjutkan pengoperasian mesin.

6.6 Ekstra Anti Kusut (Extra Anticrease)

Opsi ini memperpanjang tahap anti-kusut selama 2 jam pada akhir siklus pengeringan. Fungsi ini mengurangi kekusutan. Cucian dapat dikeluarkan selama tahap anti-kusut. Tampilan akan memperlihatkan "**+2hr** " bila opsi ini dipilih.

6.7 Fungsi Kunci Anak

Opsi ini mencegah anak-anak bermain-main dengan mesin sewaktu program sedang berjalan. Tomboltombol sentuh terkunci.

- Untuk mengaktifkan fungsi ini, tekan dan tahan papan sentuh "Extra Anticrease" sekitar 3 detik sampai tampilan memperlihatkan ikon "LOC".

> ⓘ Jika Anda menekan papan sentuh mana saja sewaktu Child Lock diaktifkan, ikon "LOC" akan berkedip pada tampilan 3 kali disertai bunyi bel.

- Untuk menonaktifkan fungsi ini, tekan dan tahan tombol sentuh ini secara bersamaan hingga tampilan menunjukkan ikon "unL".

6.8 Menyalakan/Menonaktifkan Buzzer Akhir Pengeringan

Pengaturan ini memungkinkan Anda untuk mengaktifkan atau menonaktifkan bel pada akhir program.
Sebagai contoh, Anda mungkin ingin menonaktifkan bel ini bila Anda memulai pengeringan ketika akan berangkat tidur, jadi ketika siklus selesai, mesin tidak akan mengganggu waktu tidur Anda.

> ⓘ Bunyi peringatan kesalahan seperti kegagalan kritis tidak akan dinonaktifkan.

- Untuk menonaktifkan bunyi bel, tekan papan sentuh "Dryness Level" dan "Time Dry (mins.)" bersamaan selama 3 detik, maka tampilan akan memperlihatkan "bOF" dengan bunyi.
- Untuk mengembalikan ke konfigurasi default, tekan ke-2 papan sentuh ini lagi secara bersamaan selama 3 detik, tampilan akan memperlihatkan "bOn" dengan bunyi.

7.1 Menjalankan program tanpa tunda mulai

1. Siapkan cucian dan muatkan ke dalam mesin. Untuk hasil terbaik, kami menyarankan untuk memilahmilah cucian sesuai jenis kain dan keringkan dengan pemutaran (spin) pada kecepatan tertinggi yang tersedia di mesin cuci Anda.

ⓘ Muatkan mesin pengering tanpa dipadatkan hingga tidak lebih dari DUA PERTIGA PENUH. Pakaian harus bisa bergerak bebas dalam mesin pengering. Jangan menjejalkan terlalu banyak pakaian ke dalam mesin. Pakaian basah akan mengembang saat kering.

ⓘ Kelebihan muatan akan:

- mengurangi efisiensi
- memperpanjang waktu pengeringan
- meningkatkan risiko kusut.

ⓘ Jangan memuatkan pakaian atau artikel lain yang basah menetes-netes atau yang berpasir dan berbutiran kasar ke dalam mesin pengering.

2. Putar kenop Pemilih Program untuk memilih program pengeringan.
3. Tetapkan program dan opsi yang benar untuk jenis muatan. Tampilan memperlihatkan durasi program.

ⓘ Jangan memilih opsi "☼ ExtraDry" untuk kain lembut seperti poliester karena kain demikian dapat menyusut.

ⓘ Untuk mendapatkan hasil pengeringan yang terbaik dengan muatan kecil disarankan untuk menggunakan program "Time Dry(mins)".

4. Tekan papan sentuh "▷II Mulai/Jeda" Program dimulai.

ⓘ Jangan sekali-kali menghentikan mesin pengering sebelum siklus pengeringan berakhir kecuali jika semua item dengan segera dikeluarkan dan dijereng sehingga panasnya menghilang.

7.2 Menjalankan program dengan tunda mulai

1. Tetapkan program dan opsi yang benar untuk jenis muatan.
2. Tekan papan sentuh "◷ Delay Start" lagi dan lagi sampai tampilan memperlihatkan waktu tunda yang ingin Anda tetapkan.
3. Tekan papan sentuh "▷II Mulai/Jeda". Tampilan memperlihatkan hitung mundur tunda mulai.
   Ketika hitung mundur selesai, program dimulai.

ⓘ Pengeringan tambahan Apabila cucian masih terlalu basah pada akhir program, atur siklus pengeringan pendek lainnya.

⚠ PERINGATAN!
Untuk mencegah kekusutan atau penyusutan kain, hindari pengeringan yang berlebihan.

7.3 Mengubah prog

Mengubah program yang sedang berjalan hanya dapat dilakukan dengan menyetel ulang.

1. Putar kenop pemilih program ke posisi "Off" untuk membatalkan program dan untuk mematikan mesin.
2. Putar kenop pemilih program ke posisi program yang baru dan tetapkan opsi baru, lalu tekan papan sentuh "▷II Mulai/Jeda" lagi.

7.4 Interupsi program

1. Untuk menjeda, tekan papan sentuh "▷|| Mulai/Jeda". Indikator LED akan mulai berkedip.
2. Tekan papan sentuh "▷|| Mulai/Jeda" lagi. Program akan dilanjutkan.

7.5 Pada akhir program

Mengubah program yang sedang berjalan hanya dapat dilakukan dengan menyetel ulang.

- Mesin berhenti secara otomatis.
- Sinyal akustik akan bekerja.
- Tampilan memperlihatkan "End"
- Indikator "👕" hidup.
- Indikator "⊗" filter dapat menyala.
- Indikator "▷|| Mulai/Jeda" hidup.

Mesin terus bekerja dengan tahap antikusut selama sekitar 1 jam atau lebih jika opsi "👕 Extra Anticrease" disetel (lihat bab Opsi – "👕 Extra Anticrease").

ⓘ Tahap anti-kusut mengurangi kekusutan. Anda dapat mengeluarkan cucian sebelum tahap anti-kusut selesai. Kami menyarankan, untuk hasil lebih baik, agar Anda mengeluarkan cucian ketika tahapan itu hampir selesai.

ⓘ Selalu bersihkan filter setelah suatu program selesai.

7.6 Fungsi Stand-by (Siaga)

Untuk mengurangi konsumsi energi, fungsi ini secara otomatis menonaktifkan mesin:

- Setelah 5 menit jika Anda tidak memulai program.
- Setelah 5 menit dari akhir program.

8. PETUNJUK PENGERINGAN

ⓘ Selalu bersihkan filter saat program selesai.

8.1 Menyiapkan cucian

- Jangan sekali-kali mengeringkan berikut ini: Barang lembut seperti gorden jaring, wol, sutra, kain dengan potongan logam, nilon ketat, bahan besar berat seperti anorak, selimut, bulu angsa, kantung tidur, quilt kulit, dan item apa pun yang mengandung busa karet atau bahan yang serupa dengan karet busa.
- Jangan memasukkan pakaian dalam seperti bra dan korset yang menggunakan penguat logam ke dalam mesin pengering. Mesin pengering dapat rusak jika komponen logam sampai lepas dari pakaian. Masukkan benda demikian ke dalam kantung yang didesain untuk tujuan ini.
- Periksa dan kosongkan saku. Klip, pena, kuku, dan peniti dapat merusak mesin pengering dan juga pakaian Anda. Benda lain seperti korek atau pemantik rokok akan menyebabkan kebakaran.
- Tutup semua kancing tekan, kait, dan ritsleting yang dapat tersangkut pada benda lain. Ikat semua sabuk dan tali celemek untuk mencegah belitan.
- Waktu pengeringan akan bergantung pada jenis dan bentuk kain, ukuran muatan, dan tingkat kebasahan. Hemat waktu dan uang dan selalu putar cucian Anda sekering mungkin di dalam mesin cuci.
- Waktu pengeringan juga akan dipengaruhi oleh fluktuasi tegangan, dan suhu serta kelembapan ruang. Pakaian akan kering lebih lambat pada hari yang dingin atau lembap.

- Untuk hasil terbaik, sortir muatan sesuai jenis kainnya. Seperti item berat yang bisa membutuhkan waktu lebih lama untuk kering, misalnya handuk, selimut flanel, dll., daripada kain yang lebih cepat kering seperti baju dan lembaran poli/katun.
- Hindari mengeringkan pakaian berwarna gelap bersama dengan item berwarna cerah seperti handuk karena seratnya akan terlihat pada pakaian yang berwarna gelap.
  Catatan: Beberapa kain akan menampung serat dari pakaian dan item lain. Pisahkan "pemberi" serat dan "pengumpul" serat untuk meminimalkan masalah ini.
- Pakaian yang memberi serat termasuk handuk, popok, permadani.
- Pakaian yang mengumpulkan serat termasuk korduroi, sintetis, dan pakaian ketat permanen.
- Jika masing-masing item masih lembap setelah pengeringan, tambahkan program "Time Dry(mins.)" yang sesuai. Ini mungkin diperlukan terutama untuk item yang berlapislapis (mis., jins, item dengan kerah atau saku) atau muatan yang sangat kecil
- Selalu bersihkan filter serat-ini akan mengurangi waktu pengeringan dan menghemat uang.
- Cucian harus diputar secara menyeluruh sebelum pengeringan putar.
- Item dengan perawatan mudah seperti baju, sebaiknya diputar pendahuluan sebentar sebelum pengeringan (bergantung pada ketahanan dari kusut sekitar 30 detik)
- Untuk menghindari muatan listrik statis ketika pengeringan sudah selesai, gunakan pelembut kain saat mencuci atau pelembap kain terutama untuk mesin pengering putar.
- Keluarkan cucian ketika mesin pengering menyelesaikan pengeringan.
- Jangan mengeringkan cucian secara berlebihan, ini akan menghindari kekusutan dan menghemat energi.
- Pakaian atau handuk yang mengandung pasir atau butiran kasar harus dicuci terlebih dahulu.
- Karena variasi dalam tekstur dan ketebalan kain yang dimuatkan dalam mesin pengering, mungkin saja tidak semua item akan kering secara merata. Jika pengeringan tidak merata pada program "☼ Cupboard Dry", gunakan Program "☼ ExtraDry" atau "Time Dry (mins.)" tetapi dengan tetap mengingat jenis kain yang dikeringkan untuk menghindari pengeringan berlebihan pada jenis kain tertentu. Selalu ikuti petunjuk pengeringan yang ada pada item yang akan dikeringkan dalam mesin pengering pakaian.

Untuk membantu Anda, berikut adalah daftar berat rata-rata beberapa item cucian yang umum.

Seprai	700g - 1000g
Taplak meja	400g - 500g
Handuk dapur	70g - 120g
Serbet meja	50g - 100g
Handuk tangan	150g - 250g
Jubah mandi	1000g - 1500g
Baju pria	200g - 300g
Sarung bantal	100g - 200g
Piyama pria	400g - 500g
Gaun malam wanita	200g 250g
Handuk mandi	300g - 400g

8.2 Panduan

Selalu periksa label untuk mengetahui simbol pengeringan yang sekarang digunakan Kode Pelabelan Perawatan internasional.

Label kain	Deskripsi
	Cucian sesuai untuk pengeringan putar.
	Cucian sesuai untuk pengeringan putar pada suhu tinggi.
	Cucian sesuai untuk pengeringan putar hanya pada suhu rendah.
	Cucian tidak sesuai untuk pengeringan putar.

- **Ketat permanen dan sintetis**
  - segera keluarkan setelah mesin pengering berhenti untuk mengurangi kerutan.
- **Artikel berbahan wol**
  - idak disarankan. Tarik ke bentuk asalnya, lalu keringkan mendatar.
- **Bahan tenun dan rajut loop**
  - dapat menyusut, dengan jumlah yang berbeda-beda, bergantung pada kualitasnya. Jangan gunakan pengaturan "☀ ExtraDry" untuk kain ini. Selalu rentangkan kain segera setelah pengeringan.
- **Serat atau bahan kulit**
  - selalu periksa petunjuk produsen.
- **Pakaian bayi dan gaun malam**
  - pakaian akrilik atau pakaian tidur gunakan hanya pada pengaturan "☼ Iron Dry".
- **Karet dan plastik**
  - Jangan keringkan item yang terbuat dari atau mengandung karet atau plastik, seperti apron, kain liur, serbet anti-air untuk bayi, gorden, taplak meja, tutup kepala untuk mandi, pakaian yang diisi dengan bantalan karet busa, bantal, sepatu karet, atau sepatu tenis berlapis karet.
- **Serat kaca**
  - tidak disarankan, partikel kaca yang tertinggal di mesin pengering dapat menempel pada pakaian Anda kali berikutnya Anda menggunakan mesin pengering dan mengiritasi kulit Anda.
- Pelembut kain atau produk serupa sebaiknya tidak digunakan dalam mesin pengering putar untuk menghilangkan efek listrik statis kecuali jika praktik ini secara khusus disarankan oleh produsen pelembut kain atau produk.

ⓘ Kami sangat tidak menyarankan penggunaan pelembap kain untuk jenis kain yang ditambahkan ke pakaian di dalam tabung. Produk ini dapat dengan cepat menyebabkan penyumbatan pada filter serat dan pengoperasian yang tidak efisien mesin pengering Anda.

9.1 Membersihkan Filter Serat

ⓘ **PENUMPUKAN SERAT MENIMBULKAN BAHAYA KEBAKARAN:** Filter serat yang bersih mengurangi waktu pengeringan, menghemat energi, dan menghindari panas berlebih. Panas berlebih juga dapat merusak pakaian Anda.

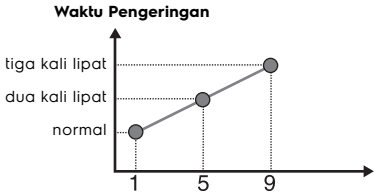

Jumlah penggunaan dengan filter serat yang kotor. (Berdasarkan pengujian laboratorium menggunakan tumpukan handuk baru.)

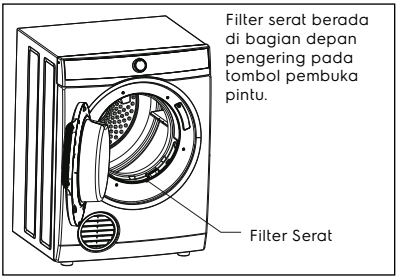

Penting untuk membersihkan filter serat setiap selesai digunakan.

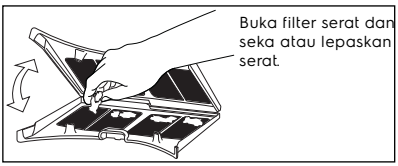

Pastikan terdengar bunyi "klik" saat memasang lagi filter serat.

- Jangan sekali-kali mengoperasikan pengering tanpa filter serat.
- Jangan biarkan serat menumpuk di sekitar pengering Anda.
- Filter serat yang sobek atau rusak harus segera diganti.
- Kelebihan beban dapat meningkatkan penumpukan serat karena aliran udara berkurang.

Untuk menghindari potensi bahaya kebakaran, sebaiknya Anda membayar ke pusat layanan resmi untuk membersihkan pengering secara berkala, Anda juga harus melakukannya saat mengganti pemasangan dari tegak ke terbalik, atau sebaliknya.

9.2 Cleaning the drum

⚠ **PERINGATAN!**
Cabut steker mesin sebelum Anda membersihkannya.

Gunakan deterjen sabun netral standar untuk membersihkan permukaan dalam tabung dan pengangkat tabung. Keringkan permukaan yang telah dibersihkan dengan kain lembut.

⚠ **PERHATIAN!**
Jangan gunakan bahan abrasif atau wol baja untuk membersihkan tabung.

9.3 Membersihkan panel kontrol

Gunakan deterjen sabun netral standar untuk membersihkan panel kontrol. Gunakan kain lembap untuk membersihkan. Keringkan permukaan yang telah dibersihkan dengan kain lembut.

⚠ **PERHATIAN!**
Jangan gunakan bahan pembersih furnitur atau bahan pembersih yang dapat menyebabkan korosi.

10. PEMECAHAN MASALAH

10.1 Pemecahan Masalah

Malafungsi	Kode Alarm	Kemungkinan penyebabnya	Solusi
• Mesin tidak mau berfungsi	E40	• Pintu alat terbuka atau tidak tertutup rapat.	• Tutup pintu sampai rapat.
	E10	• Pasokan listrik tidak stabil.	• Tunggu sampai pasokan listrik stabil, lalu tekan mulai.
	E91	• Kegagalan internal. Tidak ada sambungan antar elemen elektronik pada peralatan.	• Matikan dan nyalakan lagi.

Masalah	Solusi yang mungkin
Anda tidak dapat mengaktifkan mesin.	Pastikan bahwa steker terpasang ke dalam stopkontak listrik.
	Periksa sekring dalam kotak sekring (pemasangan rumah tangga).
Program tidak berjalan.	Tekan "▷II Mulai/Jeda".
	Pastikan pintu mesin sudah ditutup.
Pintu mesin tidak mau menutup.	Pastikan bahwa pemasangan filter benar.
	Pastikan bahwa cucian tidak terperangkap di antara pintu mesin dan seal karet.
Mesin berhenti selama pengoperasian.	Muatan terlalu kecil, tambah muatan atau gunakan program "Time Dry(mins.)"
Waktu siklus terlalu lama atau hasil pengeringan tidak memuaskan.	Pastikan bahwa berat cucian sesuai untuk durasi program.
	Pastikan bahwa filter bersih.
	Cucian terlalu basah. Putar cucian dalam mesin cuci lagi.
	Pastikan bahwa suhu ruang lebih dari +5°C dan kurang dari +35°C. Suhu ruang yang optimal adalah 19°C sampai 24°C.
	Tetapkan program "Time Drying(mins.)" atau "☼ ExtraDry" (Dapat terjadi bahwa beberapa area tetap lembap ketika mengeringkan barang besar (mis. selimut tempat tidur))
Tampilan memperlihatkan ▬ ▬ ▬.	Jika Anda ingin menetapkan program baru, nonaktifkan, lalu aktifkan lagi mesin.
	Pastikan bahwa opsi sesuai untuk program.

10.2 Jika hasil pengeringan tidak memuaskan

- Program yang ditetapkan salah.
- Filter tersumbat.
- Terdapat terlalu banyak cucian di dalam mesin.
- Tabung kotor.
- Suhu ruang terlalu rendah atau terlalu tinggi (suhu ruang optimal adalah 19°C sampai 24°C)

11. DATA TEKNIS

Nama model	EDV804H3WC
Dimensi (Tinggi / Lebar / Tebal)	850 x 600 x 625 mm
Catu Daya (Tegangan / Frekuensi)	220-240 V / 50 Hz
Daya Pemanas (Watt)	1500 W
Volume Tabung	102 liter
Kapasitas Maksimum	8 kg
Jenis penggunaan	Rumah tangga
Tingkat perlindungan terhadap masuknya partikel padat dan air dipastikan oleh penutup pelindung, kecuali bila peralatan tegangan rendah tidak memiliki perlindungan terhadap uap air	**IPX4**

Nama model	EDV904H3WC, EDV904N3SC
Dimensi (Tinggi / Lebar / Tebal)	850 x 600 x 625 mm
Catu Daya (Tegangan / Frekuensi)	220-240 V / 50 Hz
Daya Pemanas (Watt)	1500 W
Volume Tabung	102 liter
Kapasitas Maksimum	9 kg
Jenis penggunaan	Rumah tangga
Tingkat perlindungan terhadap masuknya partikel padat dan air dipastikan oleh penutup pelindung, kecuali bila peralatan tegangan rendah tidak memiliki perlindungan terhadap uap air	**IPX4**

12. KEPEDULIAN LINGKUNGAN

12.1 Bahan Kemasan

Bahan yang ditandai dengan simbol dapat didaur ulang.

>PE<=polyethylene

>PS<=polystyrene

>PP<=polypropylene.

Ini berarti, bahan tersebut dapat didaur ulang dengan cara dibuang ke tempat pengumpulan limbah daur-ulang yang sesuai.

12.2 Mesin Lama

Gunakan lokasi pembuangan yang diizinkan untuk mesin lama Anda. Bantulah menjaga kebersihan negara Anda!

Simbol pada produk ini atau kema-sannya menandakan bahwa produk ini tidak boleh diperlakukan sebagai limbah rumah tangga.

Melainkan, produk ini harus diserahkan ke tempat pengumpulan limbah daur ulang untuk perangkat listrik dan elektron-ik.

Dengan memastikan, bahwa produk ini dibuang dengan cara yang benar.

electrolux.com

PT Electrolux Indonesia
Electrolux Building
Jalan Tanan Abang II Nomor 42,
Desa/Kelurahan Petojo Selatan,
Kec. Gambir, Kota Adm. Jakarta Pusat,
Provinsi DKI Jakarta, Kode Pos: 10160
Contact Center: 0804 111 9999
Email: customercareID@electrolux.com
SMS: 0812 8339 8863
WA: 0811 8339 777

G0043817-003-A28646402