Electrolux

**electrolux.com/register**

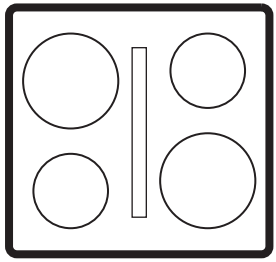

KCC86413CZ

**ET** Kasutusjuhend | **Pliidiplaat** 3
**LV** Lietošanas instrukcija | **Plīts** 20
**LT** Naudojimo instrukcija | **Kaitlentė** 37

# PAIGALDAMINE / UZSTĀDĪŠANA / MONTAVIMAS

YouTube www.youtube.com/electrolux
www.youtube.com/aeg

How to Install your
AEG/Electrolux Extractor Hob

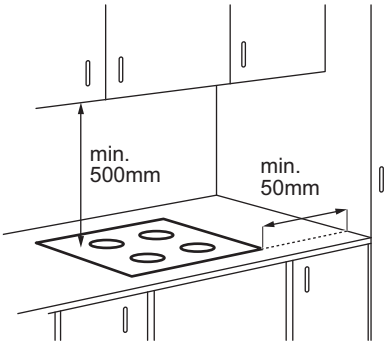


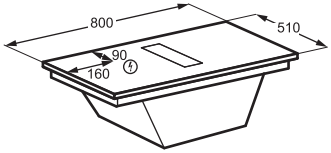


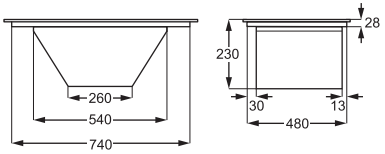


A

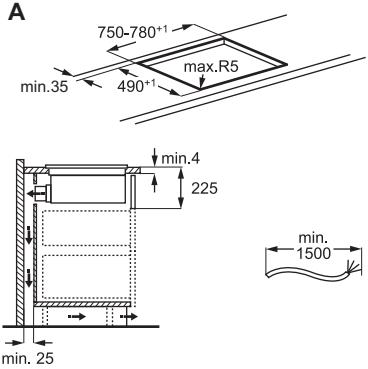


B

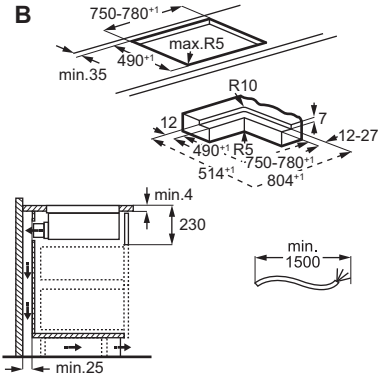

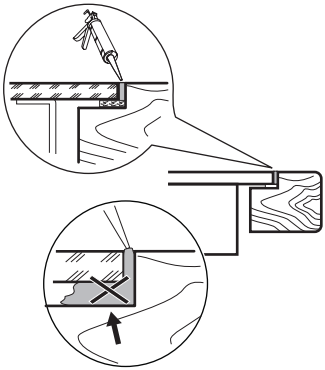

**EESTI**

**1.** OHUTUSTEAVE..... **3**
**2.** OHUTUSJUHISED..... **6**
**3.** KOKKUPANEMINE..... **8**
**4.** ENNE ESIMEST KASUTAMIST..... **10**
**5.** TOOTE KIRJELDUS..... **10**
**6.** IGAPÄEVANE KASUTAMINE..... **11**
**7.** TOIDUVALMISTUSJUHIS..... **14**
**8.** PUHASTAMINE JA HOOLDUS ..... **15**
**9.** TÕRKEOTSING..... **17**
**10.** TEHNILISED ANDMED..... **18**
**11.** ENERGIATÕHUSUS..... **18**
**12.** KESKKONNAASPEKTID..... **20**

Jäetakse õigus teha muutusi.

# 1. ⚠ OHUTUSTEAVE

Enne seadme paigaldamist ja kasutamist lugege kaasasolev juhend tähelepanelikult läbi. Tootja ei vastuta kehavigastuste ega varalise kahju eest, mis on tingitud paigaldus- või kasutusnõuete eiramisest. Hoidke kasutusjuhendit kindlas ja kättesaadavas kohas, et saaksite seda vajadusel vaadata.

## 1.1 Laste ja haavatavate inimeste turvalisus

- Vähemalt 8-aastased ja vanemad lapsed ning piiratud füüsiliste, sensoorsete või vaimsete võimete või väheste kogemuste ja teadmistega isikud tohivad seda seadet kasutada järelevalve all või kui neid on õpetatud seadet ohutul viisil kasutama ja mõistma kaasnevaid ohte. Lapsed vanuses kuni 8 aastat ning raske või

väga keerulise puudega isikud tuleks hoida seadmest eemal, kui neil ei saa pidevalt silma peal hoida.
- Jälgige, et lapsed ei mängiks seadmega.
- Hoidke pakendimaterjal lastele kättesaamatus kohas ja kõrvaldage see nõuetekohaselt.
- HOIATUS! Seade ja selle juurde kuuluvad osad lähevad kasutamise ajal kuumaks. Hoidke lapsed ja lemmikloomad kasutamise ja jahtumise ajal eemal.
- Aktiveerige laste kaitseseade, kui see on olemas.
- Lastel ei ole lubatud seadet iseseisvalt puhastada või hooldada.

## 1.2 Üldine ohutus

- See seade on ette nähtud ainult toidu valmistamiseks.
- See seade on ettenähtud kasutamiseks kodumajapidamise siseruumides.
- Seda seadet võib kasutada kontorites, hotellide külalistetubades, hommikusöögiga külalistetubades, talumajapidamistes ja muudes sarnastes majutusruumides, kui selline kasutamine ei ületa (keskmist) kodumajapidamise kasutuskoormusi.
- HOIATUS: Tuleoht: Ärge hoidke keeduväljadel mingeid esemeid.
- ETTEVAATUST! Toiduvalmistusprotsess (isegi automaatsed toiduvalmistamise funktsioonid) peab toimuma järelevalve all. Lühiajalise toiduvalmistamise puhul ei tohi pliidi juurest lahkuda.
- HOIATUS! Kui kasutate toiduvalmistamisel kuuma rasva või õli ja jätate pliidi järelvalveta, võib see olla ohtlik ja põhjustada tulekahju.
- HOIATUS: Seade ja selle juurde kuuluvad osad lähevad kasutamise ajal kuumaks. Olge ettevaatlik, et te kuumutuselemente ei puutuks.
- Suits tähistab ülekuumenemist. ärge kunagi kasutage toiduainetest põhjustatud tulekahju kustutamiseks vett. Lülitage seade välja ja katke leegid näiteks tuletõrjeteki või kaanega.
- HOIATUS: Seadet ei tohi kasutada välise lülitusseadme kaudu (nt taimer) ega ühendada vooluvõrku, mis regulaarselt sisse ja välja lülitub.
- Metallesemeid – nuge, kahvleid, lusikaid ega potikaasi ei tohiks pliidipinnale

panna, sest need võivad kuumeneda.
- Ärge kasutage seadet enne, kui see on köögimööblisse sisse ehitatud.
- Ärge kasutage seadme puhastamiseks veepihustit ega aurupuhastit.
- Pärast kasutamist lülitage nupu abil pliidi element välja; ärge jääge lootma üksnes keedunõu detektorile.
- HOIATUS: Kui pind on mõranenud, lülitage võimaliku elektrilöögi vältimiseks seade välja. Juhul, kui seade on vooluvõrku ühendatud harukarbi abil, lülitage seade elektrivõrgust välja pealüliti kaudu. Mõlemal juhul võtke ühendust teeninduskeskusega.
- Jälgige, et paigaldatavas ruumis oleks tagatud korralik ventilatsioon, mis takistaks sinna gaasi, muu kütuse või lahtise leegi põlemise tagajärjel tekkivate gaaside imbumist.
- Veenduge, et ventilatsiooniavad ei ole ummistunud ja seadmes kogunenud õhku ei juhita lõõri, mida kasutatakse muude seadmete (keskküttesüsteemid, termosifoonid, veesoojendid jne) suitsu ja auru ärajuhtimiseks.
- Nõuete täitmata jätmine võib põhjustada põlemisgaaside tagasivoolu, mis võib kaasa tuua süsinikmonooksiidi mürgistuse või lämbumise ohu.
- Kui seade töötab teiste seadmetega, ei tohiks ruumis tekkiv maksimaalne hõrendus ületada 0,04 mbar.
- Süttimisohu vältimiseks puhastage õhupuhasti filtrit ja eemaldage regulaarselt kogunenud rasvasetted.
- Kui toitejuhe on kahjustatud, laske see elektriohutuse tagamiseks välja vahetada tootja, selle volitatud teeninduskeskuse või vastavat kvalifikatsiooni omava isiku poolt.
- Kui seade on ühendatud otse toiteallikaga, peab elektriseade olema varustatud eraldusseadmega, mis võimaldab seadme kõigil poolustel vooluvõrgust lahti ühendada. Tuleb tagada täielik lahtiühendamine vastavalt ülepinge III kategoorias sätestatud tingimustele. Katkestusvahendid peavad olema juhtmestikuga ühendatud vastavalt juhtmete paigaldamise eeskirjadele.
- HOIATUS: Kasutage ainult selliseid pliidi kaitsevõresid,

mis on seadme tootja poolt valmistatud või tootja poolt heaks kiidetud ja kasutusjuhendis loetletud, või siis seadmega kaasasolevaid pliidi kaitsevõresid. Ebasobiva kaitsevõre kasutamine võib kaasa tuua õnnetuse.

## 2. OHUTUSJUHISED

### 2.1 Paigaldamine

⚠ **HOIATUS!**
Seadet tohib paigaldada ainult kvalifitseeritud tehnik.

⚠ **HOIATUS!**
Kehavigastuse või seadme kahjustamise oht.

- Eemaldage kõik pakkematerjalid.
- Kahjustatud seadet ei tohi paigaldada ega kasutada.
- Paigaldamise ajal tuleb järgida paigaldusjuhendit.
- Tagage minimaalne kaugus muudest seadmetest ja mööbliesemetest.
- Olge seadme liigutamisel ettevaatlik, kuna see on raske. Kasutage alati kaitsekindaid ja kinniseid jalanõusid.
- Tihendage kapi lõikepinnad hermeetikuga, et niiskus ei tekitaks pundumist.
- Kaitske seadme põhja auru ja niiskuse eest.
- Ärge paigaldage seadet ukse kõrvale ega akna alla, et vältida ukse või akna avamisel kuumade keedunõude seadmelt mahakukkumist.
- Ärge suunake väljatõmbeõhku seinasüvendisse, välja arvatud juhul, kui süvend on selleks ette nähtud.
- Kinnisel paigaldamisel peab ventilaatori väljalaskeava asetsema otse vastu seina või olema eraldatud täiendava kapiseinaga, et vältida juurdepääsu ventilaatori labadele.
- Kõigi seadmete põhjas on jahutusventilaator.
- Kui seade paigaldatakse sahtli kohale:
  - ärge hoidke väikseid esemeid või paberit, mis võiks jahutusventilaatorit kahjustada või halvendada jahutussüsteemi.
  - Hoidke seadme põhja ja sahtli sisu vahel vähemalt 2 cm vahemaad.
- Eemaldage kõik seadme alla kappi paigaldatud eralduspaneelid.

### 2.2 Elektriühendus

⚠ **HOIATUS!**
Tulekahju- ja elektrilöögioht.

- Kõik elektriühendused peab tegema kvalifitseeritud elektrik vastavalt ühendusskeemile või paigaldusjuhendile.
- Väljatõmbesüsteemi paigaldamise korral ja kui lisaseadmed on olemas või kohustuslikud (seinaventiil, aknalüliti ja/või akna avaja), peab elektriühendused tegema kvalifitseeritud elektrik vastavalt ühendusskeemile või paigaldusjuhendile.
- Seade peab olema maandatud.
- Enne mis tahes toimingut ühendage seade toiteallikast lahti.
- Kontrollige, kas andmesildil toodud parameetrid vastavad vooluvõrgu omadele.
- Lahtised või ebaõiged toitekaablid või pistikud võivad tuua kaasa klemmi ülekuumenemise.
- Kasutage õiget toitekaablit.
- Ärge laske toitekaablil keerduda.
- Veenduge, et löögikaitse on paigaldatud.
- Paigaldage toitekaablile tõmbetõkise klamber.
- Veenduge, et toitekaabel või -pistik (kui on kohane) ei puutuks vastu kuumasid pindu.
- Ärge kasutage harupistikuid ega pikendusjuhtmeid.
- Vältige toitepistiku ja -kaabli kahjustamist. Kui tekib vajadus need välja vahetada, peab seda tegema ametlik teeninduskeskus või kvalifitseeritud elektrik.
- Isoleeritud ja pingestatud osad peavad olema kinnitatud kindlalt nii, et neid ei saaks ilma tööriistadeta eemaldada.
- Ühendage toitepistik seinakontakti alles pärast seda, kui paigaldamine on lõpetatud. Veenduge, et toitepistikule säilib pärast paigaldamist juurdepääs.
- Kui seinakontakt logiseb, ärge sisestage sellesse toitepistikut.

- Ärge eemaldage seadet vooluvõrgust kaablist tõmmates. Tõmmates hoidke alati kinni toitepistikust.
- Kasutage ainult nõuetekohaseid isolatsiooniseadmeid: kaitselüliteid, kaitsmeid (keermega kaitsmed tuleb pesast eemaldada), lekkevoolu kaitsmeid ja kontaktoreid.
- Elektripaigaldisel peab olema eraldusseade, mis lahutab seadme toitevõrgu kõigist poolustest ja mille kontaktivahe on vähemalt 3 mm.
- Koodi E3 ilmumisel lahutage seade vooluvõrgust ning kontrollige elektriühendust ja toitepinget.

## 2.3 Kasutamine

**⚠ HOIATUS!**
Vigastuse, põletuse või elektrilöögioht!

- Ärge muutke seda seadet.
- Enne esimest kasutamist eemaldage kogu pakend, sildid ja kaitsekile (kui on olemas).
- Veenduge, et ventilatsiooniavad pole kinni. Ventilatsiooni peab regulaarselt kontrollima kvalifitseeritud isik.
- Ärge jätke töötavat seadet järelevalveta.
- Pärast iga kasutuskorda lülitage keeduväli välja.
- Ärge pange keeduväljadele söögiriistu või panne, kuna need võivad muutuda kuumaks.
- Ärge kasutage seadet märgade kätega ega veega kokku puutudes.
- Ärge kasutage seadet töö- ega hoiupinnana.
- Kui seadme pinda peaks tekkima mõra, tuleb elektrilöögi ohu vältimiseks seade kohe vooluvõrgust eemaldada.
- Inimesed, kellel on südamestimulaator, peaksid hoiduma töötavatest induktsiooniväljadest vähemalt 30 cm kaugusele.
- Kui panete toidu kuuma õli sisse, võib see pritsida.
- Ärge kasutage avatud leeki õhupuhasti töötamise ajal.
- Ärge kasutage alumiiniumfooliumi ega muid materjale toiduvalmistuspinna ja keedunõu vahel, välja arvatud juhul, kui selle seadme tootja on määranud teisiti.
- Kasutage ainult selle seadme jaoks tootja poolt ettenähtud lisatarvikuid.

**⚠ HOIATUS!**
Tulekahju ja plahvatuse oht.

- Kuumutamisel võivad rasvad ja õlid eraldada süttivaid aure. Hoidke leegid ja kuumutatud objektid eemal.
- Kuumad õliaurud võivad spontaanselt süttida.
- Toidujääkidega kasutamata õli võib süttida madalamatel temperatuuridel.
- Ärge pange seadme lähedale süttivaid tooteid.

**⚠ HOIATUS!**
Seadme kahjustamise oht.

- Põletuste vältimiseks ärge asetage tuliseid nõusid juhtpaneelile.
- Ärge pange kuuma panni katet pliidi klaaspinnale.
- Ärge laske nõul kuivaks keeda.
- Pinnakahjustuste vältimiseks ärge laske esemetel või kööginõudel seadmesse kukkuda.
- Ärge aktiveerige keeduväljasid tühjade keedunõudega ega ilma keedunõudeta.
- Ärge eemaldage resti või filtrit õhupuhasti või pliidi töötamise ajal.
- Ärge kasutage avatud leeki õhupuhasti töötamise ajal.
- Ärge katke õhupuhasti sisselaset kööginõudega.
- Ärge avage seadme alaosa ajal, kui pliit või õhupuhasti töötavad.
- Kinnijäämise ärahoidmiseks ärge asetage väikseid või kergeid esemeid õhupuhasti lähedale.
- Valumalmist või kahjustatud põhjaga kööginõud võivad tekitada klaasile/klaaskeraamikale kriimustusi. Tõstke alati esemed üles, kui peate neid keeduväljal liigutama.
- Teave selles seadmes oleva lambi (lampide) ja eraldi müüdavate varulampide kohta Need lambid taluvad koduste majapidamisseadmete äärmuslikke keskkonnatingimusi, näiteks temperatuuri, vibratsiooni ja niiskust, või on ette nähtud edastama infot seadme tööoleku kohta. Need pole ette nähtud kasutamiseks muudes rakendustes ega sobi ruumide valgustamiseks.
- Seadme parandamiseks võtke ühendust volitatud teeninduskeskusega. Kasutage ainult originaalvaruosi.

## 2.4 Puhastamine ja hooldus

- Puhastage seadet regulaarselt, et vältida pinna kahjustumist.
- Lülitage seade välja ja laske sel enne puhastamist jahtuda.

- Puhastage seadet sooja vee ja niiske pehme lapiga. Kasutage ainult neutraalseid pesuaineid. Ärge kasutage abrasiivseid tooteid, abrasiivseid puhastuslappe, lahusteid ega metallesemeid, kui pole märgitud teisiti.
- Kontrollige toodet regulaarselt kulumis- ja kahjustusmärkide suhtes, mis võivad muuta selle toiduga kokkupuuteks sobimatuks, nagu praod, mullid, delaminatsioon (kihtide eraldumine), kokkutõmbumine, kleepuvus, korrosioon või muud nähtavad muudatused tekstuuris või välimuses. Järgige toote halvenemise vältimiseks puhastus- ja hooldusjuhiseid.

### 2.5 Kõrvaldamine

**⚠ HOIATUS!**
Vigastus- või lämbumisoht.

- Seadme nõuetekohase kõrvaldamise kohta saate täpsemaid juhiseid kohalikust omavalitsusest.
- Lahutage seade vooluvõrgust , seejärel lõigake elektrikaabel ära ja visake ära.

## 3. KOKKUPANEMINE

### 3.1 Enne paigaldamist

Leidke edaspidiseks kasutamiseks pliidiplaadi põhjal asuv andmeplaat ja kirjutage üles seerianumber ..... .

### 3.2 Pliidi kokkupanemine

ⓘ Paigaldusmõõtmete ja piltjuhiste saamiseks vt kasutusjuhendi esimestel lehtedel asuvaid paigaldusskeeme.
Tööpinnale paigaldamise kohta vt skeemi **A**. Integreeritud paigaldamise kohta vt skeemi **B**.

Pliidiplaadi kokkupaneku kohta leiate üksikasjalikku teavet paigaldusjuhendist.

Järgige pliidiplaadi ühendusskeemi ja aknalüliti ühendusskeemi (kui see on olemas), mis on esitatud paigaldusraamatus ja/või pliidiplaadi all olevatel siltidel.

**Ainult valitud riikides**: Väljalasketoru paigaldamise korral võib olla vajalik aknalüliti (pidage nõu volitatud tehnikuga). See tuleb osta eraldi, kuna see ei kuulu õhupuhasti komplekti. Aknalüliti peab paigaldama volitatud tehnik. Vaadake paigaldusjuhendit.

Kui seade paigaldatakse sahtli kohale, võivad seal olevad esemed toiduvalmistamise ajal pliidi ventilatsiooni tõttu soojaks minna.

**Filtreerimisüksuse kokkupanek**

Seadet tuleb kasutada alati koos kõigi valitud paigaldusrežiimi jaoks ettenähtud filtritega. Vt „Filtri valimine“. Enne esimest kasutamist sisestage söefiltrid korpusesse nii, et käepidemed oleksid suunatud sissepoole. Pange rasvafiltri korpus õhupuhasti sisse ja asetage rest õhupuhastajale.

### 3.3 Tihendi kinnitamine

**Paigaldamine tööpinnale**

1. Puhastage väljalõigatud ala ümbert tööpind.
2. Kinnitage pliidi alumise serva küljes olev 2x6 mmtihendiriba klaaskeraamilise välimise serva ümber. Ärge venitage seda. Veenduge, et tihendusriba otsad asetsevad pliidi ühe külje keskel.
3. Tihendiriba lõikamisel lisage paar millimeetrit varupikkust. Ühendage tihendiriba otsad.

**Integreeritud paigaldamine**

1. Puhastage tööpinna valtsid.
2. Lõigake komplekti kuuluv 3x10 mm tihendiriba neljaks valtside pikkusele vastavaks ribaks.
3. Lõigake ribade otsad 45° nurga alla. Need peaksid mahtuma täpselt valtside nurkadesse.
4. Kinnitage ribad valtsidele. Ärge tihendiribasid venitage. Ühendamisel ärge seadke tihendiribade otsi teineteise peale.

Kui olete pliidiplaadi kohale asetanud, tihendage klaaskeraamilise plaadi ja tööpinna vahele jääv pilu silikooniga. Veenduge, et silikoon ei satuks klaaskeraamika alla.

### 3.4 Ühenduskaabel

**⚠ HOIATUS!**
Kõik vajalikud elektritööd peab tegema kvalifitseeritud elektrik.

- Pliit tarnitakse koos ühendusjuhtme ja seda saab kasutada ainult A sulavkaitsmega varustatud turvapistikupesaga.
- Kahjustatud toitekaabli asendamiseks kasutage kaablitüüpi H05VV-F, mis talub 70 °C või kõrgemat temperatuuri.
- Kontaktpistikute kaudu, juhtmeotsi puurides või jootes ning kaabli ühendamine ilma kaabliotsahülsita on keelatud.
- Pöörduge lähimasse volitatud teeninduskeskusesse. Ühenduskaabli tohib välja vahetada ainult kvalifitseeritud elektrik.

**Ühefaasiline ühendus**

1. Eemaldage mustalt ja pruunilt juhtmelt kaabliotsa muhv.
2. Eemaldage mustalt ja pruunilt kaabliotsalt osa isolatsiooni.
3. Ühendage mustade ja pruunide kaablite otsad.
4. Paigaldage igale kaabliotsale kaabliotsa muhv (vajalik on spetsiaalne tööriist).

**NL ühendus**

1. Eemaldage sinistelt juhtmetelt kaabliotsa muhv.
2. Eemaldage sinistelt kaabliotstelt osa isolatsiooni.
3. Paigaldage igale juhtmeotsale (vajalik on spetsiaalne tööriist) uus kaabliotsa muhv.

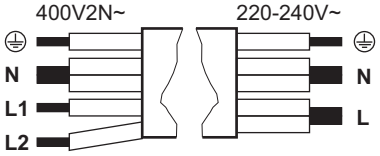


| Ühefaasiline ühendus: 220 - 240 V~ 5x1,5 mm² | | Kahefaasiline ühendus: 400 V2N~ 5x1,5 mm² või 4x2,5 mm² | |
|---|---|---|---|
| ⏚ | Roheline - kollane | Roheline - kollane | ⏚ |
| N | Sinine ja sinine | Sinine ja sinine | N |

| Ühefaasiline ühendus: 220 - 240 V~ 5x1,5 mm² | | Kahefaasiline ühendus: 400 V2N~ 5x1,5 mm² või 4x2,5 mm² | |
|---|---|---|---|
| L | Must ja pruun | Must | L1 |
| | | Pruun | L2 |

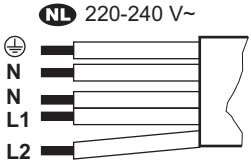


| NL 220 - 240 V (5x1,5 mm²) | |
|---|---|
| ⏚ | Roheline - kollane |
| N | Sinine ja sinine |
| L1 | Must |
| L2 | Pruun |

## 3.5 Võimsuse piirang

Võimsuse piirang määratleb majapidamise elektrikaitsmete võimsuse piirides pliidiplaadi poolt kasutatava koguvõimsuse. Pliidiplaat on vaikimisi seatud võimalikult suurele võimsusastmele. Veenduge, et valitud võimsus vastab maja elektrikaitsele.

Kui võimsustase on 2000 W või sellest madalam, ei saa te aktiveerida SenseBoil® / SenseFry.

**Võimsustaseme vähendamine ja suurendamine:**

1. Avage menüü: vajutage 3 sekundit nuppu ⏻. Seejärel vajutage pikalt nuppu 🔒.
2. Vajutage ⏲, kuni ilmub P.
3. Seadete vahel navigeerimiseks vajutage juhtribal4 või 6.
4. Väljumiseks vajutage ⏻.

**Võimsustasemed:**

P73 - 7350 W, P15 - 1500 W, P20 - 2000 W, P25 - 2500 W, P30 - 3000 W, P35 - 3500 W, P40 - 4000 W, P45 - 4500 W, P50 - 5000 W, P60 - 6000 W

# 4. ENNE ESIMEST KASUTAMIST

## 4.1 Filtri valimine

Enne esimest kasutamist seadistage vastavalt paigaldusrežiimile õige filtri tüüp. Vaadake „Menüü struktuur“.

**Ringlusrežiim: süsinikfilter (koos rasvafiltriga)**

Aktiivvahtu sisaldavad söefiltrid neutraliseerivad suitsu ja toiduvalmistamise lõhnu. Saate valida kahe võimaluse vahel:

- **OdourClean STANDARD** (valge, ühekordne)
- **OdourClean PLUS** (must, taastuv)

Seadme tsirkulatsioonirežiimis kasutamiseks võtke paigalduse kohandamiseks ühendust volitatud tehnikuga. Minge kasutajaseadetesse ja lülitage süsinikfiltri teavitus sisse, valides F ja seejärel Sees. Seejärel valige üks filtritest:

- OdourClean STANDARD: Valige Ft ja seejärel 2.
- OdourClean PLUS: Valige Ft ja seejärel 1.

**Väljalaskerežiim: rasvafilter**

Rasvafiltrid koguvad rasva, õli ja toidujääke ning takistavad nende sattumist õhupuhastisüsteemi.

Seadme väljatõmberežiimis kasutamiseks võtke paigalduse kohandamiseks ühendust volitatud tehnikuga. Seejärel minge kasutajaseadetesse ja lülitage süsinikfiltri teavitus välja, valides F ja seejärel Väljas.

ⓘ Väljatõmberežiim võib mõjutada ruumi õhurõhku ja seetõttu on vaja korralikku ventilatsiooni, et vältida põlemisgaaside tagasivoolu teistest seadmetest. Veenduge, et paigalduskeskkond vastab kaasasolevatele ohutusjuhistele.

# 5. TOOTE KIRJELDUS

## 5.1 Toote ülevaade

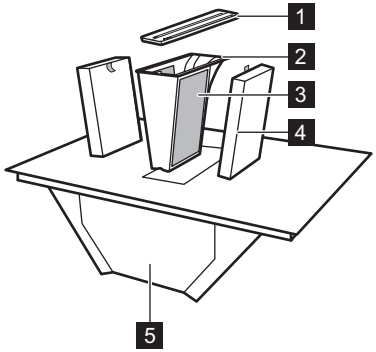


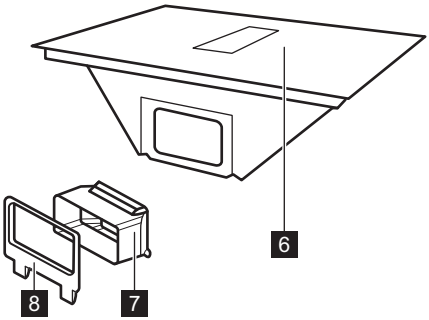


1 Võre
2 Rasvafiltri korpus
3 Rasvafilter (mitte-eemaldatav)
4 Söefilter
5 Tilkumisalus
6 Pliidiplaat
7 Õhukanali adapter
8 Õhukanali adapter tagaseinale

## 5.2 Keeduala paigutus

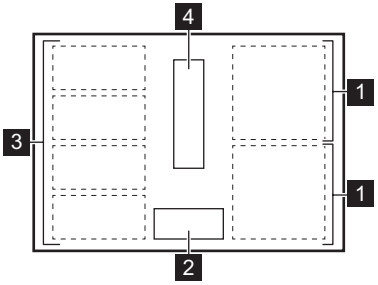


1 Induktsioonkeeduväli
2 Juhtpaneel
3 Paindlik induktsioonikeeduväli
4 Õhupuhasti

## 5.3 Sümbolid juhtpaneelil ja ekraanil

| Sümbol/indikaator | |
|---|---|
| ⏻ | Sees / Väljas |
| ▣ | Keeduvälja valija |
| ◷ | Taimer |

| Sümbol/indikaator | |
|---|---|
| | Flex Bridge |
| | SenseFry |
| | SenseBoil® |
| | Bridge |
| 0.5 | Precise Heat |
| AUTO | Õhupuhasti automaatrežiim |
| | Õhupuhasti käsirežiim |
| | Breeze |
| P | PowerBoost |
| | Lukk/Lapselukk |
| E + number | Ilmnes tõrge. |
| | Filter tuleb ära puhastada või välja vahetada. |
| | OptiHeat Control |

# 6. IGAPÄEVANE KASUTAMINE

## 6.1 Õhupuhasti kasutamine

Pliidiplaadi sisse- ja väljalülitamiseks vajutage ja hoidke nuppu ⏻.

Valige keeduväli, vajutades vastava tsooni valimise sümbolit. Seadke kööginõu keeduväljale ja seadke juhtriba abil kuumusaste. Valitud keeduvälja deaktiveerimiseks vajutage 0.

**Precise Heat**

Teil on võimalik aktiveerida kuumustaset pool-astme kaupa, et keeduväljade temperatuuri täpsemalt kontrollida. Määrake kuumusseadistus ja vajutage 0.5. Praegune kuumusseadistus väheneb 0.5 võrra. 0.5 kohale ilmub indikaator. Väljalülitamiseks vajutage 0.5.

## 6.2 Kööginõud

Kööginõude põhi peaks olema võimalikult paks ja tasane. Enne kööginõude pliidile asetamist puhastage ja kuivatage see. Ärge libistage ega hõõruge kööginõusid klaasi servade ja nurkade vastu, et vältida pinna purunemist või kahjustamist. Elektrooniliste osade kahjustamise vältimiseks ärge asetage juhtpaneelile kuumi kööginõusid.

Veenduge, et kööginõud sobivad induktsioonpliidiga (st et magnet kleepub nende põhja külge). Optimaalse soojusülekande tagamiseks kasutage kööginõusid, mille põhja läbimõõt on sarnane keeduala läbimõõduga. Väiksema läbimõõduga kööginõud võivad kuumeneda aeglasemalt, samas kui suurema läbimõõduga nõud võivad üle kuumeneda ja juhtpaneeli kahjustada.

**Kööginõu materjal**

- **õige:** malm, teras, emailitud teras, roostevaba teras, mitmekihiline põhi (tootja õige märgistusega).
- **mittesobiv:** alumiinium, vask, messing, klaas, keraamika, portselan.

**Müra töötamise ajal**

Müra võib erineda olenevalt köögitarvete materjalist ja valitud kuumusastmest. Need on normaalsed ega viita ühelegi rikkele.

- praksumishelid: kööginõud on valmistatud erinevatest materjalidest (mitmekihiline konstruktsioon).
- vilisev heli: aktiveeritud on kõrge kuumus ja kööginõud on valmistatud erinevatest materjalidest (mitmekihiline konstruktsioon).
- sumin: aktiveeritud on kõrge kuumuse seadistus.
- klõpsamine: toimub elektriline lülitus.
- sisin, sumin: jahutusventilaator töötab.
- rütmiline heli: kööginõu on tuvastatud.

## 6.3 Kööginõu tuvastamine

See funktsioon näitab pliidil olevate kööginõude olemasolu ja lülitab välja küpsetusalad, kui seal ei tuvastata 120 s jooksul kööginõusid. Mitme poti tuvastamise korral tuvastab pliit viimati aktiveeritud keeduvälja.

## 6.4 Automaatne väljalülitus

Ohutusmeetmena lülitub pliit teatud tingimustes automaatselt välja (nt kui kõik keeduväljad ja õhupuhasti on välja lülitatud, kui pärast aktiveerimist ei ole valitud ühtegi kuumusseadistust ega ventilaatori kiirust või kui kööginõu keeb kuivaks).

## 6.5 OptiHeat Control (3-astmeline jääkkuumuse indikaator)

Indikaator näitab, et keeduväli on endiselt kuum. Kuni indikaator on nähtav, kaasneb põletusoht jääkkuumuse tõttu. Indikaator kaob, kui keeduala on jahtunud.

## 6.6 Toitehaldus

Kui pliit saavutab maksimaalse saadaoleva võimsuse, vähendatakse automaatselt keeduväljade võimsust, et kaitsta koduse vooluvõrgu kaitsmeid. Vähendatud võimsusega keedualade puhul hakkab juhtriba vilkuma ja näitab maksimaalseid võimalikke kuumusastmeid.

## 6.7 P PowerBoost

Maksimaalse kuumusseadistuse piiratud ajaks aktiveerimiseks. Võite kasutada seda vee kiiremini keema ajamiseks.

Sisselülitamiseks vajutage P. Aja lõppedes naaseb keeduväli tagasi kõrgeima kuumusseadistuse juurde. Funktsiooni väljalülitamiseks muutke kuumusseadistust.

## 6.8 Taimer

Määramaks, kui kaua keeduväli peab töötama.

Valige keeduvälja kuumusseadistus ja vajutage . Seadistage aeg, vajutades järjest kuumusseadistuse numbreid. Oodake paar sekundit või kinnitage nupuga . Taimeri tühistamiseks valige väärtus 0 h 00 min.

Aja lõppedes lülitub keeduväli välja.

## 6.9 Lukk/Lapselukk

Juhtpaneeli lukustamiseks/avamiseks vastavalt vajadusele.

**Juhtpaneeli lühiajaliseks lukustamiseks toiduvalmistamise ajal**: vajutage üks kord . Avamiseks vajutage uuesti.

**Pliidi juhusliku käima hakkamise vältimiseks**: vajutage ja hoidke 3 s ajal, kui kõik keeduväljad on välja lülitatud; seejärel lülitage pliit välja. Pliidiplaadi väljalülitamisel jääb funktsioon sisselülitatuks. Funktsiooni deaktiveerimiseks lülitage pliit sisse, vajutage ja hoidke 3 s ning lülitage pliit välja.

## 6.10 Bridge

Kahe külgmise keeduala ühendamiseks, et kasutada neid ühe alana. Saate seda kasutada suurte kööginõudega (näiteks küpsetusplaadiga) toiduvalmistamiseks. Veenduge, et kööginõu kataks mõlema keeduala keskosad. Kui kööginõu jääb keeduvälja keskosade vahele, ei lülitu funktsioon sisse.

1. Määrake esmalt ühe keeduvälja kuumusseadistus.
2. Sisselülitamiseks vajutage .
3. Muutke vastavalt vajadusele kuumusseadistust.

Funktsiooni väljalülitamiseks vajutage .

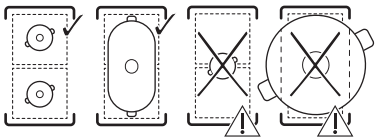

## 6.11 Flex Bridge

Funktsioon reguleerib keeduvälja vastavalt kööginõu erinevatele suurustele ja kujudele. Paindlik induktsioonala koosneb neljast sektsioonist. Võite need kombineerida kaheks

eraldi väljaks või üheks suureks keeduväljaks, millest igal on eraldi kuumusseadistus.

Vajutage korduvalt , et lülituda režiimide vahel. Režiimide muutmine ei mõjuta määratus kuumustaset.

Võimalikud režiimid:

- Standard – kaks eraldi keeduvälja.
- Suur sild – kolm tagumist sektsiooni on üheks ühendatud.
- Max sild – kõik neli tagumist sektsiooni on üheks ühendatud.

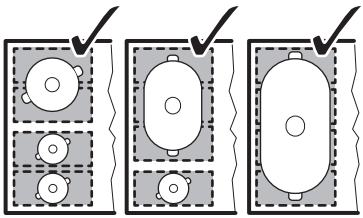

- Kööginõu põhjaläbimõõt <160 mm – asetage nõu iga sektsiooni keskele.
- Kööginõu põhjaläbimõõt >160 mm – asetage nõu üle kahe või enama sektsiooni.

## 6.12 SenseBoil®

Funktsioon reguleerib automaatselt vee temperatuuri, et see ei keeks pärast keemistemperatuurini jõudmist üle.

1. Asetage külma veega täidetud pott jääkkuumuseta keeduväljale.
2. Vajutage .

Kui vesi on saavutanud keemispunkti, väheneb kuumusseadistus automaatselt tasemele 5.

Funktsiooni deaktiveerimiseks vajutage või 0.

Nõuanded ja soovitused:

- Funktsioon sobib kõige paremini vee ja tervete, koorimata kartulite keetmiseks.
- Ülekeemise vältimiseks jätke poti servas 4 cm vaba ruumi.
- Kasutage 1 kuni 5 liitrit vett.
- Lisage soola alles siis, kui keemistemperatuur on saavutatud.
- Ärge kasutage funktsiooni tühjade kööginõudega.
- See funktsioon ei tööta mittenakkuva pealispinnaga kööginõudega.
- Funktsiooni töötamise ajal ei ole võimalik Bridge aktiveerida.
- Väljatõmbeventilaator jääb tasemele 2, kuni vesi jõuab keemistemperatuurini.

## 6.13 SenseFry

Erinevat tüüpi toiduainete praadimiseks automaatselt juhitud kuumusastmetega. Pliit säilitab temperatuuri kogu toiduvalmistamise aja ilma, et oleks vaja käsitsi reguleerida, vältides sellega toidu ülekuumenemist ja kõrgema hakkamist.

1. Vajutage .
2. Muutke vaikimisi kuumustaset, vajutades juhtribal kuumusseadistusi (madal: 1-3, keskmine: 4-6, kõrge: 7-9/**P**).
3. Pange õli ja toiduained pannile alles siis, kui pliit selleks märku annab ja pann on saavutanud ettenähtud temperatuuri. Kasutage ainult paksu ja lameda põhjaga külma kööginõud.

Väljalülitamiseks vajutage .

Näpunäited:

- Madal tase: omlett, praemuna, praetud kartulid (toored)
- Keskmine tase: munapuder, kalafilee, kalapulgad, mereannid, hamburger, lihapallid, kotletid, kana rinnaosa, kalkuni rinnaosa, eskalopp, filee, steik (meedium, küps), praetud vorstid, praetud kartulipannkoogid, köögiviljad
- Kõrge tase: steik (väheküps), hakkliha.

Kontrollimaks panni sobivust pöörake pann tagurpidi. Asetage panni põhja alla joonlaud ja proovige panna panni ja joonlaua vahele 1, 2 või 5 eurosendine münt (või mistahes muu sama paks münt). Pann on sobiv, kui te ei saa münti joonlaua ja panni vahele panna.

## 6.14 Õhupuhasti funktsioonid

**Käsitsirežiim**

Õhupuhasti võib töötada, kui pliit on sisse lülitatud või välja lülitatud.

Manuaalne režiim pakub nelja ventilaatori kiirust: 1-3 ja **b**(boost, intensiivne seade).

1. Õhupuhasti aktiveerimiseks vajutage nuppu .
2. Vajutage ventilaatori töökiiruse muutmiseks mitu korda nuppu . Ekraanil kuvatakse olemasolev seadistus.

Deaktiveerimiseks vajutage korduvalt .

**Automaatrežiim**

Õhupuhasti reguleerib ventilaatori kiirust keeduvälja temperatuuri järgi. Automaatrežiim pakub nelja ventilaatorikiiruse valikut: h1-h4 (madalast intensiivseni).

1. Kui funktsioon ei ole vaikimisi sisse lülitatud, vajutage selle aktiveerimiseks nuppu AUTO.
2. Pange kööginõu keeduväljale ja valige kuumusseadistus.

Väljalülitamiseks vajutage AUTO.

Vaikimisi ventilaatorikiiruse (h3) muutmiseks sisestage kasutaja seaded. Vaadake „Menüü struktuur“.

**Breeze**

Ventilaator töötab eriti madalal võimsusel minimaalse helitugevusega, et eemaldada kõik õhus veel leiduda võivad lõhnad.

1. Lülitage pliit välja.
2. Vajutage . Taimeri seadistuseks on 60 min ja ekraanile ilmub **br**.
3. Reguleerige taimerit, vajutades ja juhtribal olevaid kuumustasemeid.

Funktsioon deaktiveerub, kui taimer seiskub.

Käsitsi väljalülitamiseks vajutage .

**Kuivatustsükkel**

Ventilaator jätkab töötamist miinimumkiirusel veel 20 minutit pärast seda, kui olete pliidi välja lülitanud ja lülitub seejärel automaatselt välja. Funktsiooni eemaldab toiduvalmistamise järellõhnad.

Funktsiooni töötamise ajal ilmub ekraanile ja töötamise lõpuni jäänud aeg. Määratud aega ei ole võimalik reguleerida.

Funktsiooni seiskamiseks vajutage .

Funktsiooni täiesti väljalülitamiseks sisestage kasutaja seaded. Vaadake „Menüü struktuur“.

ⓘ Soovitatav on seda funktsiooni mitte välja lülitada ja lasta sellel katkestusteta töötada.

## 6.15 Menüü struktuur

| Sümbol | Seadistus |
|---|---|
| **b** | Heli |
| **P** | Võimsuse piirang |
| **h** | Ventilaatori automaatrežiim |
| **F** | Söefiltri märguanne |
| **dF** | Kuivatustsükkel |
| **Ft** | OdourClean STANDARD: 2<br>OdourClean PLUS: 1 |
| **E** | Häirete/rikete ajalugu |

**Kasutajaseadete sisestamiseks:** veenduge, et pliit oleks välja lülitatud. Vajutage ja hoidke ⏻. Seejärel vajutage pikalt 🔒. Vajutage .

**Menüüs navigeerimine:** menüü koosneb seadistussümbolist ja väärtusest. Seadete vahel navigeerimiseks vajutage . Seade väärtuse muutmiseks vajutage juhtribal nuppu 4 või 6. **Menüüst väljumiseks:** vajutage ⏻.

## 6.16 Optimeerimisnõuanded

- Kui kuumutate vett, kasutage ainult vajalikku kogust.
- Võimalusel pange nõule alati kaas peale.
- Kasutage toiduainete soojashoidmiseks või sulatamiseks jääkkuumust.
- Toiduvalmistamise alguses seadke õhupuhasti ventilaator madalale kiirusele. Pärast toiduvalmistamise lõppu laske õhupuhastil mõni minut töötada.
- Suurendage ventilaatori kiirust ainult selleks, et vabaneda suurest kogusest aurust või suitsust.
- Filtri tõhususe tagamiseks puhastage õhupuhasti filtrit regulaarselt ja asendage see vajadusel.

Lisateavet vt jaotisest „Energiatõhusus“.

# 7. TOIDUVALMISTUSJUHIS

Tabelis olevad andmed on üksnes suunavad.

| Seadistus | Kasutage: | Aeg (min.) |
|---|---|---|
| 1 | Toidu soojashoidmiseks. Pange kööginõule kaas peale. | vastavalt vajadusele |
| 1 - 2 | Hollandi kastme valmistamine; või, šokolaadi, želatiini sulatamine. Segage aeg-ajalt. | 5 - 25 |
| 2 | Kohevate omlettide, küpsetatud munade tahkemaks muutmine. Valmistage kaanega kaetult. | 10 - 40 |
| 2 - 3 | Riisi ja piimatoitude keetmine vaiksel tulel, valmistoidu soojendamine. Vedeliku kogus peab olema riisi kogusest vähemalt kaks korda suurem, piimatoite tuleb poole valmistamise järel segada. | 25 - 50 |
| 3 - 4 | Köögiviljade, kala, liha hautamine. Lisage paar supilusikatäit vett. Kontrollige protsessi ajal vee kogust. | 20 - 45 |
| 4 - 5 | Kartulite ja muude köögiviljade aurutamine. Täitke pott 1-2 cm veega. Kontrollige protsessi ajal veetaset. Hoidke potil kaas peal. | 20 - 60 |
| 4 - 5 | Suurema koguse toidu, hautiste ja suppide valmistamine. Kuni 3 l vedelikku koos koostisosadega. | 60 - 150 |
| 6 - 7 | Kerge praadimine: eskalopid, vasikalihast cordon bleu, kotletid, karbonaad, vorstid, maks, keedutainas, munad, pannkoogid, sõõrikud. Vajadusel keerake ümber. | vastavalt vajadusele |
| 7 - 8 | Fritüürimine: kartulipannkoogid, seljatükid, steigid. Vajadusel keerake ümber. | 5 - 15 |
| 9 | Keetke vesi, keetke pasta, pruunistage liha (guljašš, hautatud liha, frittige friikartulid). | |
| P | Suure koguse vee keetmine.PowerBoost on sisse lülitatud. | |

# 8. PUHASTAMINE JA HOOLDUS

## 8.1 Pliidi klaaspinna puhastamine

- Puhastage pliiti iga kord pärast kasutamist.
- Kasutage alati puhta põhjaga nõusid.
- Ärge laske kööginõudel kuivaks keeda ega saavutada liiga kõrget temperatuuri.
- Ärge kasutage induktsiooniga kokkusobimatutest materjalidest valmistatud kööginõusid. Sellised materjalid võivad kahjustada pliidiplaadi pinda või raskendada selle puhastamist.
- Kriimustused või tumedad plekid klaaspinnal ei mõjuta pliidiplaadi tööd.
- Ärge kasutage klaaspinna puhastamiseks nuge ega muid teravaid metalltööriistu.
- Pärast tavalist puhastamist kasutage soovitatud kaabitsat vaid lisatööriistana.
- Oodake, kuni pliidiplaat on maha jahtunud ning puhastage pinda pehme lapi, sooja vee ja nõudepesuvahendiga. Puhastage ringjate liigutuste ja mõõduka survega. Pühkige klaasipind mikrokiudlapiga kuivaks.
- Ärge kasutage klassikalist kollast ja rohelist käsna, kuna selle kõval kihil olevad alumiiniumosakesed võivad klaasi kahjustada ja muuta selle värvi.
- Muude kui soovitatud tööriistade kasutamine on ebaefektiivne ja võib klaaspinda kahjustada või värvi muuta.
- **Eemaldage kohe:** sulanud plastik, plastfoolium, sool, suhkur ja suhkrut sisaldav toit. Kasutage kaabitsat ja olge ettevaatlik, et vältida põletusi.
- **Eemaldage, kui pliit on piisavalt jahtunud:** katlakiviringid, veeringid, rasvaplekid, sisse kõrbenud toidujäägid, metalse läikega plekid. Puhastage pind ülalkirjeldatud viisil. Läikiva metallilise värvimuutuse eemaldamiseks kasutage pehmet lappi ning vee ja äädika lahust.
- **Eemaldage püsivad jäljed ja plekid:** parimate tulemuste saavutamiseks kasutage MATT CAREseda tüüpi pindadele mõeldud pliidipuhastusvahendit või muud kergelt abrasiivset puhastuspiima (nt Cif®, Viss®, Jif®, Vim®). Ärge kasutage läikivate pindade jaoks tavalisi pliidipuhastusvahendeid (nt VitroCare®). Kandke puhastusvahend määrdunud pinnale ja laske toimida 5 min. Puhastage pinda õrnalt tavalise

mittekriimustava käsnaga, millel on (tavaliselt sinine) küürimispadi. Korrake, kuni plekke pole enam näha. Eemaldage pinnalt pesuvahendi jäägid ja pühkige pind mikrokiudlapiga kuivaks.

## 8.2 Õhupuhasti puhastamine

**Rest**

Võrk on valmistatud alumiiniumist. Peske seda käsitsi või nõudepesumasina ja pühkige pehme lapiga.

**Tilgaalus**

Õhupuhasti all asuv tilgaalus kogub toiduvalmistamise ajal tekkivat kondensvett. Ärge unustage tilgaalust regulaarselt tühjendada.

1. Haarake tilgaaluse alumisest küljest mõlema käega kinni ja lükake seda ettepoole. Seejärel liigutage seda allapoole, et vältida vee mahaminemist.

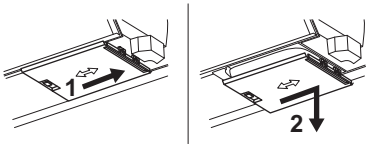


2. Peske alust käsitsi (kasutades sooja vett, seepi ja pehmet lappi/käsna) või nõudepesumasinas (tavaline tsükkel).

Kui vesi või muud vedelikud õhupuhastisüsteemi sisse satuvad: lülitage õhupuhasti välja ja puhastage piirkond hoolikalt sooja vee, niiske lapi või švammi ja neutraalse puhastusvahendiga.

## 8.3 Filtrite puhastamine

Filtreerimisseade koosneb järgmistest elementidest: rasvafiltritest koos rasvafiltri korpusega **A** ja eemaldatavatest söefiltritest **B**.

ⓘ Seadet tuleb kasutada alati koos kõigi valitud paigaldusrežiimi jaoks ettenähtud filtritega. Vt „Filtri valimine“.

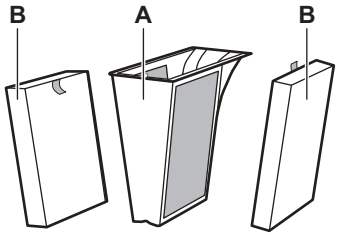


Pliidil on sisseehitatud loendur, mis tuletab märguandega meelde vajadust vastavaid filtreid regulaarselt puhastada. Teavitus ei blokeeri pliidi kasutamist. Teade jääb pärast õhupuhasti ja pliidiplaadi väljalülitamist 30 sekundiks põlema.

**Rasvafilter**

- Pärast 40 töötundi kuvatakse staatiline indikaator ⊛, mis annab märku, et on aeg rasvafiltreid puhastada.

**OdourClean STANDARD söefilter**

- Pärast 180 töötundi kasutamist hakkab indikaator ⊛ vilkuma, mis näitab, et on aeg filtrid välja vahetada.
- Kontrollige filtreid regulaarselt kogunenud rasva taseme suhtes. Vahetage need välja, kui ilmub vilkuv indikaator (umbes kord aastas, olenevalt kasutussagedusest) või vajadusel varem.

**OdourClean PLUS söefilter**

- Pärast 140 töötundi hakkab indikaator ⊛ vilkuma, mis näitab, et on aeg filtreid regenereerida.
- Puhastage filtrid ainult siis, kui kogunenud rasv on nähtav.
- Regenereerige filtreid ainult siis, kui ilmub vilkuv indikaator. Regenereerimistsüklite maksimaalne arv on 8. Pärast seda vahetage filtrid välja.

**Filtrite lahtivõtmine/kokkupanek**

1. Eemaldage võre ja võtke filtri korpus välja.
2. Võtke käepidemest haarates filtrid välja.
3. Pärast puhastamist pange filtriüksus uuesti kokku: Sisestage söefiltrid õhupuhastisse käepidemed sissepoole. Pange rasvafiltri korpus tagasi sisse ja pange võre tagasi peale.

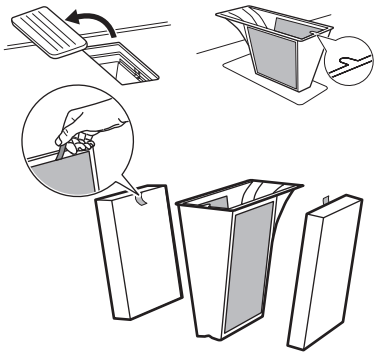

**Rasvafiltrite puhastamine**

1. Puhastage filtreid kohe, kui kogunenud rasv on muutunud nähtavaks. Peske rasvafiltri korpust koos rasvafiltritega hoolikalt soojas vees, kasutades õrnatoimelist puhastusvahendit ning loputage seejärel sooja veega. Toidujääkide eemaldamiseks võite kasutada pehmet käsna, pehmet lappi või mitteabrasiivset puhastusharja. Saate seda pesta ka nõudepesumasinas standardtsükliga koos teiste nõudega. Võrk võib loomulikul teel kergelt värvi muuta, kuid see ei avalda mõju filtri toimimisele.
2. Laske filtritel mõnda aega toatemperatuuril kuivada.
3. Pange filtrid tagasi sisse. Kui teavitus põleb, vajutage loenduri lähtestamiseks korraks .

**OdourClean PLUS söefiltrite puhastamine**

1. Peske filtreid ettevaatlikult käsitsi soojas vees ilma puhastusvahenditeta. Toidujääkide eemaldamiseks võite kasutada pehmet käsna, pehmet lappi või mitteabrasiivset puhastusharja. Saate filtrit pesta ka nõudepesumasinas temperatuuril 65-70 °C (kasutades programmi, mis on pikem kui 90 min), ilma pesuaineteta ja ilma pestavate nõudeta.
2. Laske filtritel vähemalt 24h toatemperatuuril kuivada.
3. Pange filtrid uuesti kokku ja asetage tagasi oma kohale.

**OdourClean PLUS söefiltrite regenereerimine**

1. Puhastage kõigepealt filtrid, nagu eespool kirjeldatud.
2. Pange filtrit ahju, mis on seadistatud 100 °C 120 min, asetades nad keskmisele traatrestile. Kasutage ventilaatorita ahjufunktsiooni.
3. Pange filtrid uuesti kokku ja asetage tagasi oma kohale. Loenduri lähtestamiseks vajutage korraks .

# 9. TÕRKEOTSING

ⓘ Kui te ei suuda all toodud probleemile ise lahendust leida, siis võtke ühendust teeninduskeskusega.

**Pliidiplaati ei saa käivitada või kasutada.**

- Kontrollige, kas pliidiplaat on õigesti elektrivõrku ühendatud.
- Veenduge, et tõrke põhjuseks on kaitse. Kui kaitse põleb korduvalt läbi või kui te kuulete pidevat piiksumisheli, võtke installatsiooni kontrollimiseks ühendust kvalifitseeritud elektrikuga.
- Veenduge, et juhtpaneel on puhas ja sellel pole kööginõusid / kõrvalisi esemeid.

**Pliit lülitub mõne aja möödudes ise välja.**

- Tegemist ei ole rikkega. Teatud olukordades lülitub pliit ohutuse tagamiseks automaatselt välja. Vt jaotist „Automaatne väljalülitus“.

**Ühe keeduväljadest maksimaalne kuumusseadistus pole saadaval või see lülitub pidevalt kahe taseme vahel.**

- Tegemist ei ole rikkega. Vt jaotist „Toitehaldus“.
- Vähendage samasse faasi ühendatud teiste keedualade võimsust.

**Õhupuhasti ventilaator ei tööta / lülitub ise välja.**

- Lülitage pliit välja ja eraldage vooluvõrgust. Laske seadmel maha jahtuda ja ühendage seejärel uuesti vooluvõrku.
- Veenduge, et ruum on piisaval ventileeritud. Võimalik, et peate paigaldama aknaluuki. Võtke ühendust volitatud teeninduskeskusega.

**Paindlikul induktsioonialal olevad kööginõud ei kuumene piisavalt.**

- Asetage kööginõu vastavalt aktiveeritud režiimile õigesse asendisse.
- Kasutage nõusid, mille põhja läbimõõt sobib valitud režiimiga. Vt jaotist „Flex Bridge“.

**SenseBoil®/SenseFry funktsioon ei tööta.**

- Kasutage külma kööginõud ilma jääkkuumuseta keeduväljal.
- Seadke võimsustase kõrgemale väärtusele. Veenduge, et valitud võimsus vastab maja elektrikaitsele. Vt jaotist "Võimsuse piirang".

**ilmub.**

- Puhastage/vahetage filter. Vt jaotist „Puhastamine ja hooldus“.

**E Ja ilmuvad number.**

- Lülitage pliit välja, oodake mõni minu ja lülitage seejärel tagasi sisse. Kui probleem ei kao, pöörduge volitatud teeninduskeskusse.

**Juhtpaneel vilgub.**

- Kasutage kööginõud, mille põhja läbimõõt vastab keeduvälja suurusele.
- Veenduge, et kööginõu põhi sobib kasutamiseks induktsioonpliidil.

**F ja 1/2/3 ilmuvad samaaegselt.**

- Veenduge, et kööginõu vastab funktsiooni nõudmistele. Vt jaotist "SenseBoil®".
- Veenduge, et kööginõu on täidetud õige koguse veega.
- Vältige funktsiooni kasutamist muude vedelikega peale vee.

# 10. TEHNILISED ANDMED

## 10.1 Andmesilt

Mudel KCC86413CZ
Tüüp 67 D4A 05 AA
Induktsioon
Seerianumber .....
ELECTROLUX

Tootekood (PNC) 949 599 612 ML 00
220–240 V / 400 V 2N, 50–60 Hz
Valmistatud: Saksamaa
7.35 kW

## 10.2 Keeduväljade tehnilised näitajad

Keeduvälja võimsus võib kööginõu materjalist ja mõõtmetest olenevalt järgnevatest andmetest veidi erineda.

| Keeduväli | Nimivõimsus (maksimaalne kuumusseadistus) [W] | PowerBoost [W] | PowerBoost maksimaalne kestus [min] | Kööginõu läbimõõt [mm] |
|---|---|---|---|---|
| Parem eesmine | 2300 | 3200 | 10 | 125–210 |
| Parem tagumine | 2300 | 3200 | 10 | 125–210 |
| Paindlik induktsioonikeeduväli | 2300 | 3200 | 10 | miinimum 105 |

# 11. ENERGIATÕHUSUS

## 11.1 Tooteteave vastavalt (EL) nr 66/2014

| | | |
|---|---|---|
| Mudeli tunnus | | KCC86413CZ |
| Pliidi tüüp | | Sisseehitatud pliit |
| Toidukuumtöötlemisalade arv | | 2 |
| Kuumutustehnoloogia | | Induktsioon |
| Toidukuumtöötlemisala pikkus (P) ja laius (L) | Vasakpoolne | P 45,8 cm<br>L 21,4 cm |
| Toidukuumtöötlemisala pikkus (P) ja laius (L) | Parempoolne | P 45,4 cm<br>L 21,8 cm |
| Toidukuumtöötlemisala energiatarbimine (EC electric cooking) | Vasakpoolne | 181.5 Wh/kg |

| | | |
|---|---|---|
| Toidukuumtöötlemisala energiatarbimine (EC electric cooking) | Parempoolne | 183.5 Wh/kg |
| Pliidi energiatarbimine (EC electric hob) | | 182.5 Wh/kg |

Seadet on testitud vastavalt: EN IEC 60350-2.

## 11.2 Teabenõuded vastavalt (EL) nr 2023/826

| | |
|---|---|
| Väljalülitatud režiimis tarbitav võimsus | 0,3 W |
| Maksimaalne aeg, mis kulub seadmel automaatselt kohaldatavale väikese energiatarbega režiimini jõudmiseks | 2 min |

Seadet on testitud vastaval: EN 50564.

## 11.3 Toote teabeleht ja toote teave vastavalt (EL) nr 65/2014 ja (EL) nr 66/2014

| **Toote teabeleht vastavalt (EÜ) nr 65/2014** | | |
|---|---|---|
| Tarnija nimi või kaubamärk | ELECTROLUX | |
| Mudelitähis | KCC86413CZ | |
| Aastane energiatarbimin - AEChood | 32.7 | kWh/a |
| Energiatõhususe klass | A+ | |
| Äratõmbetõhusus - FDEhood | 32.0 | |
| Äratõmbetõhususe klass | A | |
| Pindalaühiku valgusviljakus - LEhood | - | lux/W |
| Pindalaühiku valgusviljakuse klass | - | |
| Rasva eraldamise tõhusus - GFEhood | 85.1 | % |
| Rasva eraldamise tõhususe klass | B | |
| Minimaalne õhuvool tavapärasel kasutamisel | 270.0 | m³/h |
| Maksimaalne õhuvool tavapärasel kasutamisel | 550.0 | m³/h |
| Õhuvool intensiivsel seadistusel | 650.0 | m³/h |
| A-kaalutud helivõimsuse emissioon miinimumkiirusel | 50 | db(A), 1 pW võrdlustase |
| A-kaalutud helivõimsuse emissioon maksimumkiirusel | 66 | db(A), 1 pW võrdlustase |
| A-kaalutud helivõimsuse emissioon intensiivsel kiirusel | 69 | db(A), 1 pW võrdlustase |
| Väljalülitatud seisundis mõõdetud tarbitav võimsus - Po | 0.49 | W |
| Ooteseisundis mõõdetud tarbitav võimsus - Ps | - | W |
| **Täiendav teave vastavalt (EL) nr 66/2014** | | |
| Ajaline kasvutegur - f | 0.8 | |
| Energiatõhususindeks - EEIhood | 42.6 | |
| Mõõdetud õhuvooluhulk suurima tõhususega tööolukorras - QBEP | 286.7 | m³/h |

| | | |
|---|---|---|
| Mõõdetud õhurõhk suurima tõhususega tööolukorras - PBEP | 449 | Pa |
| Suurim õhuvooluhulk - Qmax | 650.0 | m³/h |
| Suurima tõhususega tööolukorras mõõdetud tarbitav sisendvõimsus - WBEP | 111.9 | W |
| Valgusallika nimivõimsus - WL | - | W |
| Valgusallika tekitatud keskmine valgustatus toiduvalmistamispinnal - Emiddle | - | lux |

Seadet on testitud vastavalt: EN IEC 61591, EN IEC 60704-1, EN IEC 60704-2-13, EN 50564.

## 12. KESKKONNAASPEKTID

Ringlussevõttu tuleb saata materjalid, millel on sümbol ♺. Ringlussevõtuks pange pakend vastavatesse konteineritesse. Aidake hoida keskkonda ja inimeste tervist ning suunake elektri- ja elektroonikaseadmete jäätmed ringlusse. Ärge visake ära seadmeid, mis on tähistatud sümboliga majapidamisjäätmete hulka. Viige seade kohalikku jäätmesortimispunkti või pöörduge abi saamiseks kohalikku omavalitsusse.

**LATVIEŠU**


**1.** DROŠĪBAS INFORMĀCIJA..... **20**
**2.** DROŠĪBAS NORĀDĪJUMI..... **23**
**3.** MONTĀŽA.....**25**
**4.** PIRMS PIRMĀS LIETOŠANAS.....**27**
**5.** PRODUKTA APRAKSTS..... **27**
**6.** IKDIENAS LIETOŠANA..... **28**
**7.** GATAVOŠANAS CEĻVEDIS..... **32**
**8.** APKOPE UN TĪRĪŠANA.....**32**
**9.** TRAUCĒJUMMEKLĒŠANA..... **34**
**10.** TEHNISKIE DATI..... **35**
**11.** ENERGOEFEKTIVITĀTE.....**35**
**12.** AR VIDI SAISTĪTI APSVĒRUMI.....**37**


Izmaiņu tiesības rezervētas.

## 1. ⚠ DROŠĪBAS INFORMĀCIJA

Pirms ierīces uzstādīšanas un lietošanas rūpīgi izlasiet pievienotos norādījumus. Ražotājs neatbild par savainojumiem un bojājumiem, kas radušies ierīces nepareizas uzstādīšanas vai lietošanas rezultātā. Vienmēr glabājiet šīs instrukcijas drošā, pieejamā vietā, lai tās varētu izmantot nākotnē.

### 1.1 Bērnu un neaizsargātu personu drošība

- Šo ierīci drīkst izmantot bērni no 8 gadu vecuma un cilvēki ar ierobežotām fiziskām, sensorām vai garīgām spējām vai pieredzes un zināšanu trūkumu atbildīgas personas uzraudzībā vai, ja tie ir informēti par ie-

rīces drošu lietošanu un izprot potenciālos riskus. Bērniem no līdz 8 gadu vecumam un personām ar ļoti plašu un sarežģītu invaliditāti jāliedz piekļuve ierīcei, ja vien tos nepārtraukti neuzrauga.
- Būtu jāuzrauga, lai bērni nerotaļātos ne ar šo ierīci.
- Sargiet no bērniem iepakojumu un utilizējiet to pareizi.
- BRĪDINĀJUMS! Ierīce un tās piekļūstamās detaļas lietošanas laikā sakarst. Lietošanas un atdzišanas laikā neļaujiet ierīces tuvumā atrasties bērniem un mājdzīvniekiem.
- Ieslēdziet bērnu drošības sistēmu, ja tāda ir pieejama.
- Bērni nedrīkst tīrīt vai apkopt ierīci bez uzraudzības.

## 1.2 Vispārējā drošība

- Šī ierīce paredzēta tikai ēdiena gatavošanai.
- Šī ierīce ir izstrādāta tikai izmantošanai mājas apstākļos un telpās.
- Šo ierīci var izmantot birojos, viesnīcu numuros, naktsmītnēs, lauku viesu mājās un citās līdzīgās uzturēšanās vietās, kur tā netiek lietota intensīvāk kā parastā mājsaimniecībā.
- BRĪDINĀJUMS! Aizdegšanās risks: neuzglabājiet priekšmetus uz gatavošanas virsmām.
- UZMANĪBU! Gatavošanas process ir jāuzrauga (arī izmantojot automātiskās gatavošanas funkcijas). Īss gatavošanas process jāuzrauga nepārtraukti.
- BRĪDINĀJUMS! Gatavojot uz plīts ēdienu ar taukiem vai eļļu bez pieskatīšanas, var izcelties ugunsgrēks.
- BRĪDINĀJUMS! Ierīce un tās pieejamās detaļas lietošanas laikā sakarst. Nepieskarieties sildelementiem.
- Dūmi norāda uz pārkaršanu. Gatavošanas laikā izcēlušos uguni nekādā gadījumā nedzēsiet ar ūdeni. Izslēdziet ierīci un noslāpējiet liesmu, piemēram, ar ugunsdzēsības segu vai vāku.
- BRĪDINĀJUMS! ierīci nedrīkst barot caur ārējo komutācijas ierīci, piemēram, taimeri, vai pievienot to sistēmai, kuru regulāri ieslēdz un izslēdz inženiertehniskā nodrošinājuma sistēma.
- Nenovietojiet uz plīts virsmas metāla priekšmetus, piemēram, nažus, dakšas, karotes un vākus, jo tie var sakarst.

- Nelietojiet ierīci pirms tās iebūvēšanas.
- Netīriet ierīci ar ūdens strūklu un tvaiku.
- Pēc lietošanas izslēdziet plīts virsmas sildelementu, izmantojot tā vadības slēdzi, un nepaļaujieties uz gatavošanas trauka noteicēju.
- BRĪDINĀJUMS! Ja stikla keramikas virsma ir saplaisājusi, izslēdziet ierīci, lai novērstu iespējamo elektrības triecienu. Ja ierīce ir pieslēgta strāvas padeves avotam tiešā veidā, izmantojot savienojuma kārbu, noņemiet drošinātāju, lai atvienotu ierīci no strāvas padeves avota. Jebkurā gadījumā sazinieties ar Pilnvarotu servisa centru.
- Telpā, kurā ir uzstādīta ierīce, nodrošiniet labu gaisa ventilāciju, lai nepieļautu gāzu atpakaļplūdi no ierīcēm, kas dedzina gāzi vai citas degvielas, un no citiem atklātas uguns avotiem.
- Gādājiet, lai ventilācijas atveres nebūtu nosprostotas un ierīces uzkrātais gaiss nenonāktu cauruļvadā, kas tiek izmantots dūmu un tvaiku novadīšanai no citām ierīcēm (centrālās apkures sistēmas, termosifoni, ūdens sildītāji utt.).
- Ja tas netiek nodrošināts, sadegšanas gāzes var plūst atpakaļ, radot saindēšanās ar oglekļa monoksīdu vai nosmakšanas risku.
- Kad ierīce darbojas kopā ar citām ierīcēm, maksimālais telpā radītais vakuums nedrīkst pārsniegt 0,04 mbar.
- Regulāri tīriet tvaika nosūcēja filtru un noņemiet tauku nosēdumus, lai novērstu ugunsgrēka izcelšanās risku.
- Ja bojāts elektrības vads, tas jānomaina ražotājam, pilnvarotam servisa centram vai citam kvalificētam speciālistam, lai izvairītos no elektrības trieciena riska.
- Ja ierīce ir tieši pieslēgta strāvas avotam, elektroinstalācijai jābūt aprīkotai ar izolācijas ierīci, kas ļauj atvienot ierīci no visiem elektrotīkla poliem. Pilnīgai ierīces atvienošanai jāatbilst III pārsprieguma kategorijas nosacījumiem. Atvienošanas līdzekļiem jābūt iekļautiem fiksētajā elektroinstalācijā saskaņā ar elektroinstalācijas noteikumiem.
- BRĪDINĀJUMS! Izmantojiet tikai tādus plīts aizsargus,

kurus ir izgatavojis ierīces ražotājs vai kurus ierīces ražotājs lietošanas instrukcijā norādījis kā lietošanai piemērotus, vai kuri ir iestrādāti ierīcē. Nepiemērotu plīts aizsargu lietošana var izraisīt negadījumus.

## 2. DROŠĪBAS NORĀDĪJUMI

### 2.1 Uzstādīšana

⚠ **BRĪDINĀJUMS!**
Šo ierīci drīkst uzstādīt tikai kvalificēts tehniķis.

⚠ **BRĪDINĀJUMS!**
Pastāv traumu un ierīces bojājumu risks.

- Noņemiet visu iesaiņojumu.
- Neuzstādiet un nelietojiet bojātu ierīci.
- Detalizētus uzstādīšanas norādījumus skatiet uzstādīšanas bukletā.
- Nodrošiniet starp blakus uzstādītām ierīcēm piemērotu attālumu.
- Pārvietojiet ierīci uzmanīgi, jo tā ir smaga. Izmantojiet aizsargcimdus un slēgtus apavus.
- Apstrādājiet nozāģētās skapīša virsmas ar hermetizējošu līdzekli, lai novērstu to piebriešanu mitruma ietekmē.
- Aizsargājiet ierīces apakšu no tvaika un mitruma.
- Neuzstādiet ierīci blakus durvīm vai zem loga, lai novērstu karstu ēdiena gatavošanas trauku nokrišanu, atverot durvis vai logu.
- Neuzstādiet to tā, lai gaiss tiktu izvadīts sienas atverē, ja vien atvere nav paredzēta šādam mērķim.
- Ar gaisa cauruļvadu neaprīkota nosūcēja gadījumā ventilatora izvads jānovieto tieši pie sienas vai jānodala ar papildu skapīša sienu, lai novērstu piekļuvi ventilatora lāpstiņām.
- Katras ierīces apakšā ir dzesēšanas ventilatori.
- Ja ierīce tiek uzstādīta virs atvilktnes:
  - Neglabājiet mazus priekšmetus vai papīru, kas varētu sabojāt dzesēšanas ventilatorus vai pasliktināt dzesēšanas sistēmas darbību.
  - Nodrošiniet vismaz 2 cm attālumu starp ierīces apakšu un atvilktnes saturu.
- Noņemiet visus atdalītājpaneļus, kas uzstādīti skapītī zem ierīces.

### 2.2 Elektriskais savienojums

⚠ **BRĪDINĀJUMS!**
Ugunsgrēka un elektrošoka risks!

- Visi elektriskie savienojumi būtu jāizveido kvalificētam elektriķim saskaņā ar savienojumu diagrammu vai uzstādīšanas brošūru.
- Tvaika nosūcēja uzstādīšanas gadījumā un ja ir pieejami vai obligāti izmantojami papildpiederumi (sienas vārsts, loga slēdzis un loga atvērējs), elektriskie savienojumi jāizveido kvalificētam elektriķim saskaņā ar savienojumu diagrammu vai uzstādīšanas brošūru.
- .
- Pirms jebkuras darbības atvienojiet ierīci no elektrotīkla.
- Pārliecinieties, ka tehnisko datu plāksnītē norādītie parametri atbilst elektrotīkla parametriem.
- Vaļīgi vai nepareizi strāvas kabeļi vai spraudņi var izraisīt spailes pārkaršanu.
- Izmantojiet pareizo strāvas kabeli.
- Neļaujiet strāvas kabelim savīties.
- Pārliecinieties, ka ir nodrošināta triecienaizsardzība.
- Izmantojiet strāvas kabeļa sprieguma mazināšanas skavu.
- Pārliecinieties, vai strāvas kabelis vai spraudnis (attiecīgā gadījumā) nepieskaras karstām virsmām.
- Neizmantojiet vairāku kontaktspraudņu adapterus un pagarinātājus.
- Nebojājiet strāvas kabeli un spraudni. Ja kabelis vai spraudnis jānomaina, tas jādara mūsu pilnvarotajam servisa centram vai kvalificētam elektriķim.
- Spriegumvadošo un izolēto detaļu triecienaizsardzības sistēmai ir jābūt droši nostiprinātai, un to nav iespējams noņemt bez instrumentiem.
- Ievietojiet strāvas spraudni kontaktligzdā tikai uzstādīšanas beigās. Nodrošiniet, ka

pēc uzstādīšanas strāvas kontaktdakšai var piekļūt.
- Ja kontaktligzdai ir vaļīgs savienojums, nepieslēdziet tai kontaktspraudni.
- Neatvienojiet ierīci, velkot aiz strāvas kabeļa. Vienmēr turiet strāvas kontaktdakšu.
- Izmantojiet tikai atbilstošas izolācijas ierīces: automātslēdžus, drošinātājus (no turētājiem izskrūvējamus drošinātājus), zemējuma noplūdes automātslēdžus un savienotājus.
- Elektroinstalācijā jābūt uzstādītai izolācijas ierīcei, kas atslēdz ierīci no elektrotīkla visos polos; kontaktu atvēruma platumam jābūt vismaz 3 mm.
- Ja parādās kods “E3”, atvienojiet ierīci un pārbaudiet elektrisko savienojumu un tīkla spriegumu.

## 2.3 Lietošana

**⚠ BRĪDINĀJUMS!**

Savainojumu, apdegumu vai elektrošoka risks.

- Nepārveidojiet šo ierīci.
- Pirms ierīces lietošanas noņemiet no tās visu iepakojumu, uzlīmes un aizsargplēvi (ja tādi ir).
- Pārliecinieties, ka ventilācijas atveres nav nosprostotas. Ventilācija periodiski jāpārbauda kvalificētam tehniķim.
- Neatstājiet ieslēgtu ierīci bez uzraudzības.
- Pēc katras lietošanas izslēdziet gatavošanas zonu.
- Nelieciet virtuves piederumus vai katlu vākus gatavošanas zonās, jo tie var sakarst.
- Nelietojiet ierīci ar mitrām rokām, vai ja ierīce saskārusies ar ūdeni.
- Nelietojiet ierīci kā darba virsmu vai uzglabāšanai paredzētu virsmu.
- Ja ierīces virsma ir ieplaisājusi, nekavējoties atvienojiet ierīci no strāvas padeves, lai novērstu elektriskās strāvas triecienu.
- Ierīces lietošanas laikā lietotājiem ar elektrokardiostimulatoru jāturas vismaz 30 cm attālumā no indukcijas gatavošanas zonām.
- Pārtikas produktus karstā eļļā lieciet uzmanīgi, jo tā var šļakstīties.
- Tvaika nosūcēja darbības laikā nekādā gadījumā neizmantojiet atklātu liesmu.
- Starp gatavošanas virsmu un ēdiena gatavošanas traukiem neizmantojiet alumīnija foliju vai citus materiālus, ja vien ierīces ražotājs nav norādījis citādi.
- Izmantojiet tikai šai ierīcei piemērotus ražotāja ieteiktos papildpiederumus.

**⚠ BRĪDINĀJUMS!**

Pastāv ugunsgrēka un sprādziena risks.

- Karsti tauki un eļļas var izdalīt uzliesmojošus tvaikus. Neizmantojiet to tuvumā liesmu un uzkarsušus priekšmetus.
- Karsti eļļas tvaiki var uzliesmot.
- Lietota eļļa ar ēdiena atliekām var uzliesmot zemākā temperatūrā.
- Nelietojiet uzliesmojošus produktus ierīces tuvumā.

**⚠ BRĪDINĀJUMS!**

Pastāv ierīces bojājumu risks.

- Lai izvairītos no apdegumiem, nelieciet karstus ēdiena gatavošanas traukus uz vadības paneļa.
- Nelieciet karstu pannas vāku uz ierīces stikla virsmas.
- Neļaujiet no ēdiena gatavošanas traukiem izvārīties visam šķidrumam.
- Lai izvairītos no virsmas bojājumiem, neļaujiet priekšmetiem vai ēdiena gatavošanas traukiem uzkrist uz ierīces.
- Neieslēdziet gatavošanas zonas, uz kurām atrodas tukši ēdiena gatavošanas trauki vai uz kurām nav trauku.
- Nekad neizņemiet režģi vai filtru, kamēr darbojas tvaika nosūcējs vai plīts virsma.
- Tvaika nosūcēja darbības laikā nekādā gadījumā neizmantojiet atklātu liesmu.
- Neaizklājiet tvaika nosūcēja ieplūdes atveri ar ēdiena gatavošanas traukiem.
- Nekādā gadījumā nepieskarieties ierīces apakšdaļai, kamēr darbojas plīts virsma vai tvaika nosūcējs.
- Tvaika nosūcēja tuvumā neturiet mazus vai vieglus priekšmetus, lai izvairītos no to iesūkšanas nosūcējā.
- Ēdiena gatavošanas trauki, kas izgatavoti no čuguna vai kam ir bojāta apakša, var saskrāpēt stikla / stikla keramikas virsmu. Ja ēdiena gatavošanas trauki jāpārvieto pa gatavošanas virsmu, vienmēr tos paceliet.
- Attiecībā uz lampu(-ām), kas atrodas šī izstrādājuma iekšpusē, un rezerves daļu lampām, ko pārdod atsevišķi: šīs lampas ir izstrādātas, lai izturētu ārkārtējus fiziskus apstākļus sadzīves tehnikā, piemēram, temperatūru, vibrāciju, mitrumu, vai ir paredzētas informācijas signalizēšanai par ierīces darbības stāvokli. Tās nav paredzētas citiem lietošanas veidiem un

nav piemērotas mājsaimniecības telpu apgaismojumam.
- Lai salabotu ierīci, sazinieties ar pilnvarotu servisa centru. Izmantojiet tikai oriģinālās rezerves daļas.

### 2.4 Apkope un tīrīšana

- Regulāri tīriet ierīci, lai nepasliktinātos tās virsmas stāvoklis.
- Pirms tīrīšanas izslēdziet ierīci un ļaujiet tai atdzist.
- Tīriet ierīci ar siltu ūdeni un mitru, mīkstu drānu. Izmantojiet tikai neitrālus mazgāšanas līdzekļus. Neizmantojiet abrazīvus izstrādājumus, abrazīvus tīrīšanas sūkļus, šķīdinātājus vai metāla priekšmetus, ja vien nav norādīts citādi.
- Regulāri pārbaudiet, vai ierīcei nav nolietošanās pazīmju, kas to varētu padarīt nepiemērotu saskarei ar pārtiku, piemēram, plaisu, pūslīšu, materiālu atslāņošanās, saraušanās, lipīguma, korozijas vai citu redzamu izmaiņu tekstūrā vai izskatā. Lai novērstu bojājumus, ievērojiet tīrīšanas un kopšanas norādījumus.

### 2.5 Utilizācija

**⚠ BRĪDINĀJUMS!**
Pastāv traumu un nosmakšanas risks.

- Lai noskaidrotu, kā utilizēt ierīci, sazinieties ar vietējo iestādi.
- Atvienojiet ierīci no elektrotīkla, pēc tam nogrieziet elektrības kabeli un to izmetiet.

## 3. MONTĀŽA

### 3.1 Pirms uzstādīšanas

Atrodiet plīts virsmas apakšā esošo tehnisko datu plāksnīti un pierakstiet sērijas numuru ..... .

### 3.2 Plīts virsmas salikšana

ⓘ Informāciju par uzstādīšanas izmēriem un attēlus skatiet uzstādīšanas shēmās, kas atrodamas lietotāja rokasgrāmatas pirmajās lappusēs.
Uzstādīšana uz virsmas ir parādīta shēmā **A**. Integrētā uzstādīšana ir parādīta shēmā **B**.

Detalizētu informāciju par to, kā uzstādīt plīts virsmu, skatiet uzstādīšanas brošūrā.

Ievērojiet plīts virsmas pievienošanas shēmu un loga slēdža pievienošanas shēmu (attiecīgā gadījumā), kas parādīta uzstādīšanas brošūrā un/vai etiķetēs zem plīts virsmas.

**Tikai noteiktās valstīs** Izplūdes instalācijas gadījumā var būt jāuzstāda loga slēdzis (konsultējieties ar sertificētu tehniķi). Tas jāiegādājas atsevišķi, jo plīts virsmas komplektācijā tas nav iekļauts. Loga slēdzis jāuzstāda pilnvarotam tehniķim. Skatiet uzstādīšanas brošūru.

Ja ierīce tiek uzstādīta virs atvilktnes, plīts virsmas ventilācija gatavošanas procesa laikā var uzsildīt atvilktnē glabātos priekšmetus.

**Filtrēšanas bloka salikšana**

Ierīce vienmēr jāizmanto ar visiem filtriem, kas paredzēti izvēlētajam uzstādīšanas režīmam. Skatiet sadaļu “Filtra atlase” Pirms pirmās lietošanas reizes pārliecinieties, vai oglekļa filtri tvaika nosūcējā ir ievietoti ar rokturiem uz iekšu. Ievietojiet tauku filtra korpusu tvaika nosūcējā un uzlieciet tvaika nosūcēja režģi.

### 3.3 Blīvējuma uzstādīšana

**Uzstādīšana uz virsmas**

1. Notīriet darba virsmu ap izgriezto vietu.
2. Novietojiet komplektā iekļauto 2x6 mm blīvējuma loksni gar plīts virsmas apakšmalu tā, lai tā piegultu stikla keramikas. Nestiepiet to. Nodrošiniet, lai blīvējuma loksnes gali atrastos vienas plīts virsmas puses vidū.
3. Griežot blīvējuma loksni, nogrieziet par dažiem milimetriem vairāk. Savienojiet abus blīvējuma loksnes galus kopā.

**Integrētā uzstādīšana**

1. Notīriet gropes uz darba virsmas.
2. Sagrieziet komplektā iekļauto 3x10 mm blīvējuma loksni četrās daļās, kas atbilst gropju garumam.
3. Nogrieziet lokšņu galus 45° grādu leņķī. Galiem precīzi jāiegulst gropju stūros.

4. Piestipriniet loksnes gropēm. Nestiepiet loksnes. Nenostipriniet lokšņu galus vienu virs otra.

Pēc plīts virsmas uzstādīšanas tukšo vietu starp stikla keramikas virsmu un darba virsmu aizpildiet ar silikonu. Pārliecinieties, ka silikons neiekļūst zem stikla keramikas virsmas.

## 3.4 Pieslēgkabelis

**⚠ BRĪDINĀJUMS!**

Visus elektriskos pieslēgumus drīkst izveidot tikai kvalificēts elektriķis.

- Plīts virsma tiek apgādāta ar savienojuma kabeli, un to ir atļauts darbināt tikai ar Adrošības kontaktligzdu ar drošinātāju.
- Lai nomainītu bojāto strāvas kabeli, izmantojiet H05VV-F kabeli, kas var izturēt 70 °C temperatūru vai augstāku temperatūru.
- Aizliegti pieslēgumi, izmantojot kontakttapas, vadu galu urbšana vai lodēšana un kabeļa pieslēgšana bez kabeļa gala uzmavas.
- Sazinieties ar vietējo pilnvaroto servisa centru. Pieslēgkabeli drīkst nomainīt tikai kvalificēts elektriķis.

**Vienfāzes pieslēgums**

1. Atvienojiet kabeļa gala uzmavu no melnās un brūnās krāsas vadiem.
2. Noņemiet daļu izolācijas no brūnās un melnās krāsas vadu galiem.
3. Savienojiet melnās un brūnās krāsas vadu galus.
4. Uzlieciet jaunu uzmavu katra vada galā (jāizmanto īpašs instruments).

**NL pieslēgums**

1. Atvienojiet kabeļa gala uzmavu no zilajiem vadiem.
2. Noņemiet daļu izolācijas no zilo vadu galiem.
3. Uzlieciet jaunu gala uzmavu katra vada galā (jāizmanto īpašs instruments).

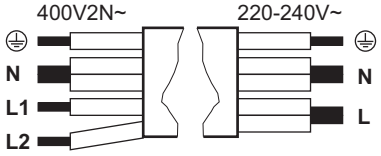


| Vienfāzes pieslēgums: 220 - 240 V~ 5x1,5 mm² | | Divfāžu pieslēgums: 400 V2N~ 5x1,5 mm² vai 4x2,5 mm² | |
|---|---|---|---|
| ⏚ | Dzeltens – zaļš | Dzeltens – zaļš | ⏚ |
| N | Zils un zils | Zils un zils | N |
| L | Melns un brūns | Melns | L1 |
| | | Brūns | L2 |

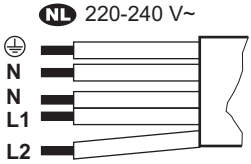


| NL 220 - 240 V (5x1,5 mm²) | |
|---|---|
| ⏚ | Dzeltens – zaļš |
| N | Zils un zils |
| L1 | Melns |
| L2 | Brūns |

## 3.5 Jaudas ierobežojums

Jaudas ierobežojums nosaka, cik jaudas pavisam virsma patērē, ievērojot mājas elektroinstalācijas drošinātāju ierobežojumus. Plīts virsma pēc noklusējuma ir iestatīta uz augstāko iespējamo jaudas līmeni. Pārliecinieties, ka mājokļa drošinātāji spēj izturēt izvēlēto jaudu.

Ja jaudas līmenis ir 2,000 W vai zemāks, jūs nevarat aktivizēt SenseBoil® / SenseFry.

**Lai pazeminātu vai paaugstinātu jaudas līmeni:**

1. Izvēlnē nospiediet ⏻ un turiet to nospiestu 3 sekundes. Pēc tam nospiediet un turiet 🔒.
2. Spiediet ⏲, līdz parādās P.
3. Spiediet 4 vai 6 vadības joslā, lai pārvietotos starp iestatījumiem.
4. Spiediet ⏻, lai izietu.

**Jaudas līmeņi:**

P73 - 7,350 W, P15 - 1,500 W, P20 - 2,000 W, P25 - 2,500 W, P30 - 3,000 W, P35 - 3,500 W, P40 - 4,000 W, P45 - 4,500 W, P50 - 5,000 W, P60 - 6,000 W

# 4. PIRMS PIRMĀS LIETOŠANAS

## 4.1 Filtra atlase

Pirms pirmās lietošanas reizes pārliecinieties, ka atbilstīgi uzstādīšanas veidam ir iestatīts pareizais filtra tips. Skatiet sadaļu “Izvēlnes struktūra”.

**Recirkulācijas režīms: oglekļa filtrs (kombinācijā ar tauku filtru)**

Oglekļa filtri, kas satur aktīvās ogles putas, neitralizē dūmu un ēdiena gatavošanas aromātus. Jūs varat izvēlēties kādu no šiem:

- **OdourClean STANDARD** (balts, vienreizlietojams);
- **OdourClean PLUS** (melns, reģenerējams).

Ja ierīci vēlaties izmantot recirkulācijas režīmā, sazinieties ar pilnvarotu tehniķi, lai pielāgotu uzstādījumus. Dodieties uz lietotāja iestatījumiem un ieslēdziet oglekļa filtra paziņojumu, izvēlotiesFun pēc tam Ieslēgts. Pēc tam izvēlieties kādu no šiem filtriem:

- OdourClean STANDARD: atlasiet Ft, pēc tam 2;
- OdourClean PLUS: atlasiet Ft, pēc tam 1.

**Izplūdes režīms: tauku filtrs**

Tauku filtri savāc taukus, eļļu un ēdiena atliekas, kā arī novērš to iekļūšanu tvaika nosūcēja sistēmā.

Ja ierīci vēlaties izmantot izplūdes režīmā, sazinieties ar pilnvarotu tehniķi, lai pielāgotu uzstādījumus. Pēc tam dodieties uz lietotāja iestatījumiem un izslēdziet oglekļa filtra paziņojumu, izvēlotiesFun pēc tam Izslēgts.

ⓘ Izplūdes režīms var ietekmēt telpas gaisa spiedienu, tāpēc ir jānodrošina pienācīga ventilācija, lai novērstu citu ierīču radīto sadegšanas gāzu ieplūšanu atpakaļ telpā. Pārliecinieties, ka uzstādīšanas vieta atbilst sniegtajām drošības vadlīnijām.

# 5. PRODUKTA APRAKSTS

## 5.1 Produkta pārskats

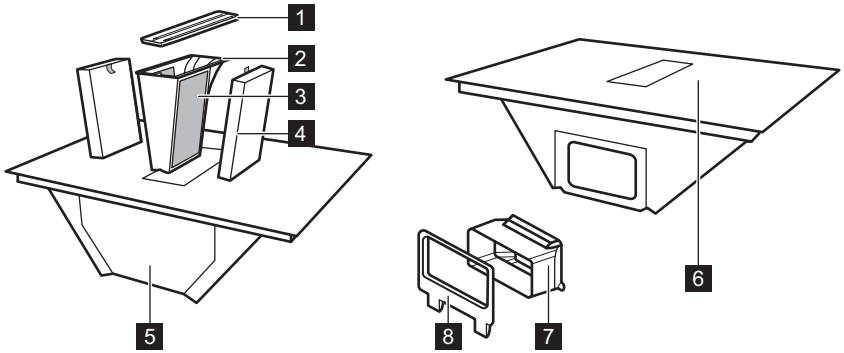


1 Režģis
2 Tauku filtra korpuss
3 Tauku filtrs (nenoņemams)
4 Oglekļa filtrs
5 Pilienu paplāte
6 Plīts virsma
7 Gaisa caurules adapteris
8 Gaisa caurules stiprinājumi aizmugures sienai

## 5.2 Gatavošanas virsmas izkārtojums

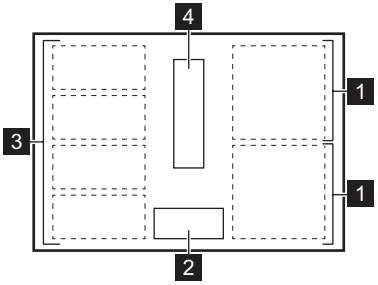


1 Indukcijas gatavošanas zona
2 Vadības panelis
3 Pielāgojamā indukcijas gatavošanas zona
4 Tvaika nosūcējs

## 5.3 Simboli vadības panelī un displejā

| Simbols / indikators | |
|---|---|
| ⏻ | Ieslēgts / Izslēgts |
| ▣ | Gatavošanas zonas atlasītājs |

| Simbols / indikators | |
|---|---|
| ◷ | Taimeris |
| ▦ | Flex Bridge |
| | SenseFry |
| | SenseBoil® |
| | Bridge |
| 0.5 | Precise Heat |
| AUTO | Automātiskais tvaika nosūcēja režīms |
| | Manuālais tvaika nosūcēja režīms |
| | Breeze |
| P | PowerBoost |
| | Bloķēšana/Bērnu drošības sistēma |
| E + cipars | Radušies darbības traucējumi. |
| | Filtrs ir jāiztīra vai jānomaina. |
| | OptiHeat Control |

# 6. IKDIENAS LIETOŠANA

## 6.1 Plīts virsmas lietošana

Lai ieslēgtu vai izslēgtu plīts virsmu, turiet nospiestu ⏻.

Izvēlieties gatavošanas zonu, nospiežot atbilstošo zonas simbolu. Novietojiet ēdiena gatavošanas traukus gatavošanas zonas vidū un vadības joslā izvēlieties karsēšanas iestatījumu. Lai izslēgtu atlasīto gatavošanas zonu, spiediet 0.

**Precise Heat**

Precīzākai gatavošanas zonu temperatūras kontrolei varat aktivizēt pussoļa karstuma līmeņus. Iestatiet karstuma iestatījumu un nospiediet 0.5. Ieslēgtais karstuma iestatījums samazinās par 0.5. Virs 0.5 iedegas indikators. Lai izslēgtu, spiediet 0.5.

## 6.2 Ēdiena gatavošanas trauki

Ēdiena gatavošanas trauku pamatnei jābūt pēc iespējas biezākai un plakanākai. Pirms ēdiena gatavošanas trauku novietošanas uz plīts virsmas tos notīriet un nosusiniet. Neslidiniet un nevelciet ēdiena gatavošanas traukus uz stikla malām un stūriem, lai tos neieplēstu vai nesabojātu virsmu. Nenovietojiet karstus ēdiena gatavošanas traukus uz vadības paneļa, lai nesabojātu elektroniskās daļas.

Pārbaudiet, vai ēdiena gatavošanas trauki ir piemēroti indukcijai (t.i., pie trauku pamatnes turas magnēts). Optimālai siltuma pārnesei izmantojiet tādus ēdiena gatavošanas traukus, kuru pamatnes diametrs ir līdzīgs gatavošanas zonas izmēram. Ēdiena gatavošanas trauki ar mazāku diametru var uzkarst lēnāk, savukārt trauki ar lielāku diametru var pārkarst un sabojāt vadības paneli.

**Ēdiena gatavošanas trauku materiāls**

- **Piemērots:** čuguns, tērauds, emaljēts tērauds, nerūsējošais tērauds, daudzslāņu pamatne (ar atbilstīgu ražotāja marķējumu).
- **Nepiemērots:** alumīnijs, varš, misiņš, stikls, keramika, porcelāns.

**Trokšņi darbības laikā**

Trokšņi var būt dažādi atkarībā no ēdiena gatavošanas trauku materiāla un karsēšanas iestatījuma. Tie ir parasta parādība un nenorāda uz nekādu darbības traucējumu.

- Krakšķi: ēdiena gatavošanas trauks izgatavots no dažādiem materiāliem ("sviestmaizes" konstrukcija).
- Svilpojoša skaņa: ieslēgts augsts karsēšanas iestatījums, un ēdiena gatavošanas trauks ir izgatavots no dažādiem materiāliem ("sviestmaizes" konstrukcija).
- Dūkoņa: ieslēgts augsta karsēšanas iestatījums.
- Klikšķēšana: notiek elektriskā pārslēgšanās.
- Šņākšana, sanēšana: darbojas dzesēšanas ventilators.
- Ritmiska skaņa: tiek noteikti ēdiena gatavošanas trauki.

## 6.3 Katlu noteikšana

Šī funkcija nosaka gatavošanas trauku atrašanos uz plīts virsmas un deaktivizē gatavošanas zonas, ja 120 s laikā ēdiena gatavošanas trauks nav atrasts. Ja tiek noteikti vairāki katli, plīts virsma izvēlas pēdējo izmantoto gatavošanas zonu.

## 6.4 Automātiskā izslēgšanās

Drošības nolūkā plīts virsma noteiktos apstākļos automātiski izslēdzas (piem., kad visas gatavošanas zonas un tvaika nosūcējs ir izslēgti, kad pēc ieslēgšanas nav izvēlēts karsēšanas iestatījums vai ventilatora darbības ātrums vai kad no ēdiena gatavošanas trauka ir izvārījies viss šķidrums).

## 6.5 / / OptiHeat Control (3 pakāpju atlikušā siltuma indikators)

Indikators signalizē, ka gatavošanas zona vēl ir karsta. Kamēr indikators deg, pastāv risks apdedzināties, pieskaroties karstajām zonām. Indikators nodziest, kad gatavošanas zona ir atdzisusi.

## 6.6 Jaudas pārvaldība

Ja plīts virsma sasniedz maksimāli pieejamo jaudu, gatavošanas zonu jauda tiek automātiski samazināta, lai aizsargātu mājas elektroinstalācijas drošinātājus. Gatavošanas zonām ar samazinātu jaudu vadības josla mirgo un rāda maksimālos iespējamos karsēšanas iestatījumus.

## 6.7 P PowerBoost

Maksimālā karsēšanas iestatījuma ieslēgšana uz ierobežotu laiku. Šo funkciju varat izmantot, lai ātrāk uzvārītu ūdeni.

Nospiediet P, lai ieslēgtu. Kad laiks ir beidzies, gatavošanas zona pārslēdzas uz augstāko karsēšanas iestatījumu. Lai šo funkciju izslēgtu, nomainiet karsēšanas iestatījumu.

## 6.8 Taimeris

Gatavošanas zonas darbības ilguma noteikšana.

Izvēlieties gatavošanas zonas karsēšanas iestatījumu un spiediet . Iestatiet laiku, secīgi spiežot karsēšanas iestatījuma ciparus. Uzgaidiet dažas sekundes vai apstipriniet ar . Lai atceltu taimeri, iestatiet to uz0 st 00 min.

Kad iestatītais laiks ir beidzies, gatavošanas zona izslēdzas.

## 6.9 Bloķēšana/Bērnu drošības sistēma

Vadības paneļa bloķēšana/atbloķēšana pēc vajadzības.

**Lai gatavošanas laikā īslaicīgi bloķētu vadības paneli**, vienreiz nospiediet . Nospiediet vēlreiz, lai atbloķētu.

**Lai novērstu nejaušu plīts virsmas ieslēgšanu**, nospiediet un paturiet 3 s, kamēr visas zonas tiek izslēgtas, un pēc tam izslēdziet plīts virsmu. Šī funkcija darbojas arī tad, kad plīts virsma tiek izslēgta. Lai šo funkciju izslēgtu, ieslēdziet plīts virsmu, nospiediet un paturiet 3 s, un izslēdziet plīts virsmu.

## 6.10 Bridge

Divu vienas puses gatavošanas zonu apvienošana, lai tās darbotos kā viena. To var izmantot ēdiena gatavošanai lielos traukos (piem, plātēs). Pārliecinieties, vai ēdiena gatavošanas trauks nosedz abu gatavošanas zonu centrus. Ja ēdiena gatavošanas trauks novietots starp zonu centriem, funkcija netiks aktivizēta.

1. Iestatiet karstumu vienai no zonām.
2. Nospiediet , lai ieslēgtu.

3. Mainiet siltuma iestatījumu pēc vajadzības.

Lai šo funkciju izslēgtu, nospiediet .

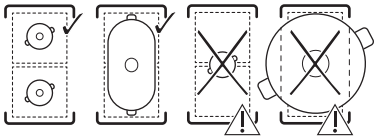

## 6.11 Flex Bridge

Šī funkcija pielāgo gatavošanas zonu dažāda izmēra un formas ēdiena gatavošanas traukiem. Pielāgojamā indukcijas zona sastāv no četrām daļām. Jūs varat tās apvienot divās atsevišķās zonās vai vienā lielā gatavošanas zonā ar atsevišķu karsēšanas iestatījumu katrai no tām.

Vairākkārt spiediet , lai pārslēgtu režīmus. Režīmu maiņa neietekmē iestatīto karsēšanas pakāpi.

Pieejamie režīmi:

- standarta – divas atsevišķas gatavošanas zonas;
- “Big Bridge” – trīs aizmugurējās daļas apvienotas vienā;
- “Max Bridge” – visas četras daļas apvienotas vienā.

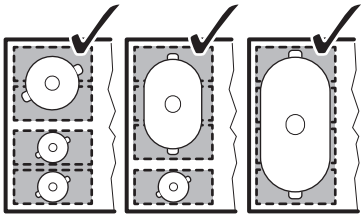

- Ja ēdiena gatavošanas trauka pamatnes diametrs ir <160 mm, novietojiet to vienas daļas centrā.
- Ja ēdiena gatavošanas trauka pamatnes diametrs ir >160 mm, novietojiet to uz divām vai vairākām daļām.

## 6.12 SenseBoil®

Automātiska ūdens temperatūras noregulēšana, lai tas nepārvārītos pāri katla malām, kad sasniegta vārīšanās temperatūra.

1. Ar aukstu ūdeni piepildītu katlu novietojiet gatavošanas zonā bez atlikušā siltuma.
2. Nospiediet .

Kad ūdens sasniedzis vārīšanās temperatūru, karsēšanas iestatījums samazinās līdz 5.

Lai šo funkciju izslēgtu, nospiediet vai 0.

Ieteikumi un padomi

- Šī funkcija ir vislabāk piemērota ūdens uzvārīšanai un veselu, nemizotu kartupeļu vārīšanai.
- Lai novērstu pārvārīšanos, atstājiet brīvus 4 cm no katla augšas.
- Izmantojiet 1–5 litrus ūdens.
- Sāli pievienojiet tikai tad, kad ūdens sācis vārīties.
- Neizmantojiet šo funkciju ar tukšiem ēdiena gatavošanas traukiem.
- Šī funkcija nedarbojas ar nepiedegošiem ēdiena gatavošanas traukiem.
- Funkcijas darbības laikā nevar aktivizēt Bridge.
- Tvaika nosūcēja ventilators paliek līmenī 2, līdz ūdens sasniedz vārīšanās temperatūru.

## 6.13 SenseFry

Cepšana ar automātiski kontrolētām karstuma pakāpēm, kas paredzētas dažādu veidu ēdienam. Plīts virsma visā gatavošanas laikā pati uztur temperatūru bez nepieciešamības to manuāli regulēt, tādējādi novēršot ēdiena pārcepšanos un piedegšanu.

1. Nospiediet .
2. Mainiet noklusējuma karsēšanas pakāpi, spiežot karsēšanas iestatījumus vadības joslā (zema: 1-3, vidēja: 4-6, augsta: 7-9/**P**).
3. Ielejiet eļļu un ievietojiet ēdienu pannā tikai tad, kad plīts virsma signalizē, ka panna ir sasniegusi paredzēto temperatūru. Izmantojiet tikai aukstus ēdiena gatavošanas traukus ar biezu, plakanu pamatni.

Lai izslēgtu, spiediet .

Padomi

- Zema pakāpe: omlete, ceptas olas, cepti kartupeļi (nevārīti)
- Vidēja pakāpe: olu kultenis, zivju fileja, zivju pirkstiņi, jūras veltes, hamburgers, kotletes, karbonāde, vistas krūtiņa, tītara krūtiņa, eskalops, fileja, steiks (vidēji/labi izcepts), ceptas desiņas, kartupeļu pankūkas, dārzeņi
- Augsta pakāpe: steiks (jēls), malta gaļa.

Lai pārbaudītu, vai panna ir piemērota, apgrieziet to otrādi. Uz pannas pamatnes novietojiet lineālu un mēģiniet starp lineālu un pan-

nu ievietot 1, 2 vai 5 eiro centu monētu (vai jebkādu citu līdzīga biezuma monētu). Panna ir piemērota, ja monētu starp lineālu un pannas pamatni nevar ievietot.

## 6.14 Tvaika nosūcēja funkcijas

**Manuālais režīms**

Tvaika nosūcējs var darboties gan tad, kad plīts virsma ir ieslēgta, gan tad, kad tā ir izslēgta.

Manuālajā režīmā ir pieejami četri ventilatora darbības ātrumi: 1-3 un **b** (boost, intensīvais iestatījums).

1. Spiediet , lai ieslēgtu tvaika nosūcēju.
2. Spiediet atkārtoti, lai regulētu ventilatora darbības ātrumu. Displejs rāda pašreizējo iestatījumu.

Lai izslēgtu, atkārtoti spiediet .

**Automātiskais režīms**

Tvaika nosūcējs regulē ventilatora darbības ātrumu, pamatojoties uz gatavošanas zonas temperatūru. Automātiskais režīms nodrošina četras ventilatora darbības ātruma iespējas:h1-h4 (no maza ātruma līdz lielam).

1. Ja šī funkcija nav ieslēgta pēc noklusējuma, nospiediet AUTO, lai to ieslēgtu.
2. Novietojiet ēdiena gatavošanas trauku gatavošanas zonā un izvēlieties karsēšanas iestatījumu.

Lai izslēgtu, spiediet AUTO.

Pēc noklusējuma iestatīto ventilatora darbības ātrumu (h3) var nomainīt lietotāja iestatījumos. Skatiet sadaļu “Izvēlnes struktūra”.

**Breeze**

Ventilators darbojas ar īpaši mazu ātrumu un minimālu troksni, lai izvadītu atlikušos aromātus.

1. Izslēdziet plīts virsmu.
2. Nospiediet . Displejā parādās taimeris, kas iestatīts 60 min, un **br**.
3. Pielāgojiet taimeri, spiežot un karstuma līmeņus vadības joslā.

Funkcija izslēdzas, kad taimeris apstājas. Lai to izslēgtu manuāli, nospiediet .

**Žāvēšanas cikls**

Pēc plīts virsmas izslēgšanas ventilators vēl 20 minūtes turpina darboties ar minimālo ātrumu un pēc tam automātiski izslēdzas. Šī funkcija paredzēta, lai pēc gatavošanas atsvaidzinātu gaisu.

Kad funkcija darbojas, redzams un atlikušais darbības laiks. Iestatīto laiku nevar pielāgot.

Lai šo funkciju izslēgtu, nospiediet .

Šo funkciju pilnībā atspējot varat lietotāja iestatījumos. Skatiet sadaļu “Izvēlnes struktūra”.

ⓘ Ieteicams neatspējot funkciju un ļaut tai darboties bez pārtraukuma pilnu darbības ciklu.

## 6.15 Izvēlnes struktūra

| Simbols | Iestatījums |
|---|---|
| **b** | Skaņa |
| **P** | Jaudas ierobežojums |
| **h** | Ventilatora automātiskais režīms |
| **F** | Paziņojums par oglekļa filtru |
| **dF** | Žāvēšanas cikls |
| **Ft** | OdourClean STANDARD: 2<br>OdourClean PLUS: 1 |
| **E** | Brīdinājumu/kļūdu vēsture |

**Lai atvērtu lietotāja iestatījumus:** pārliecinieties, ka plīts virsma ir izslēgta. Nospiediet un turiet nospiestu . Pēc tam nospiediet un turiet . Nospiediet .

**Pārvietošanās izvēlnē:** izvēlni veido iestatījumu simbols un vērtība. Lai pārvietotos starp iestatījumiem, spiediet . Lai mainītu iestatījuma vērtību, vadības joslā spiediet 4 vai 6

**Lai izietu no izvēlnes:** spiediet .

## 6.16 Optimizācijas padomi

- Karsējiet tikai tik daudz ūdens, cik vajadzīgs.
- Ja iespējams, ēdiena gatavošanas traukiem vienmēr uzlieciet vākus.
- Izmantojiet atlikušo siltumu, lai uzturētu ēdienu siltu vai to kausētu.
- Sākot gatavot, ieslēdziet ventilatoru zemā darbības ātrumā. Kad gatavošana ir pabeigta, ļaujiet ventilatoram darboties vēl dažas minūtes.

- Palieliniet ventilatora darbības ātrumu, tikai lai atbrīvotos no liela tvaiku vai dūmu daudzuma.
- Regulāri tīriet filtru un nomainiet to, lai saglabātu tā efektivitāti.

Vairāk informācijas skatiet sadaļā “Energoefektivitāte”.

# 7. GATAVOŠANAS CEĻVEDIS

Tabulā dotajiem datiem ir tikai informatīvs raksturs.

| Iestatījums | Izmantojiet šādiem nolūkiem: | Laiks (min.) |
|---|---|---|
| 1 | Uzturiet pagatavoto ēdienu siltu. Uzlieciet gatavošanas traukam vāku. | pēc nepieciešamības |
| 1 - 2 | Gatavojiet Holandes mērci;kausējiet sviestu, šokolādi, želatīnu. Periodiski apmaisiet. | 5 - 25 |
| 2 | Gatavojiet gaisīgas omletes, ceptas olas. Gatavojiet traukā ar uzliktu vāku. | 10 - 40 |
| 2 - 3 | Vāriet uz lēnas uguns rīsu un piena ēdienus, uzkarsējiet gatavās maltītes. Pievienojiet vismaz divreiz vairāk šķidruma nekā rīsus, piena ēdienus gatavošanas laikā apmaisiet. | 25 - 50 |
| 3 - 4 | Sautējiet dārzeņus, zivis, gaļu. Pievienojiet dažas ēdamkarotes ūdens. Gatavošanas laikā pārbaudiet ūdens daudzumu. | 20 - 45 |
| 4 - 5 | Tvaicējiet kartupeļus un citus dārzeņus. Piepildiet katlu ar 1-2 cm ūdens. Gatavošanas laikā pārbaudiet ūdens daudzumu. Gatavojiet ar uzliktu vāku. | 20 - 60 |
| 4 - 5 | Gatavojiet lielāku ēdiena daudzumu, sautējumus un zupas. Līdz 3 l šķidruma, plus sastāvdaļas. | 60 - 150 |
| 6 - 7 | Viegli apcepiet eskalopu, teļa gaļas šniceli, siteņus, kotletes, desiņas, aknas, miltu mērces, olas, pankūkas, virtuļus. Apgrieziet, kad nepieciešams. | pēc nepieciešamības |
| 7 - 8 | Labi izcepiet kartupeļu pankūkas, filejas, steikus. Apgrieziet, kad nepieciešams. | 5 - 15 |
| 9 | Vāriet ūdeni, gatavojiet makaronus, gaļu (gulašu, sautētu cepeti), fritējiet saldētus kartupeļus. | |
| P | Vārīt lielu daudzumu ūdens. Aktivizēta funkcija PowerBoost. | |

# 8. APKOPE UN TĪRĪŠANA

## 8.1 Plīts stikla virsmas tīrīšana

- Notīriet plīts virsmu pēc katras lietošanas reizes.
- Vienmēr izmantojiet ēdienu gatavošanas traukus ar tīru apakšu.
- Nepieļaujiet, ka no ēdiena gatavošanas traukiem izvārās viss šķidrums vai ka tie pārkarst.
- Nelietojiet ēdiena gatavošanas traukus, kas izgatavoti no materiāliem, kuri nav piemēroti indukcijas plītīm. Šādi materiāli var sabojāt plīts virsmu vai apgrūtināt tās tīrīšanu.
- Skrāpējumi vai tumši traipi uz stikla virsmas neietekmē plīts virsmas darbību.
- Stikla virsmas tīrīšanai neizmantojiet nažus vai citus asus metāla priekšmetus.
- Ieteikto skrāpi izmantojiet tikai kā papildrīku pēc parastas tīrīšanas.
- Nogaidiet, līdz plīts virsma ir atdzisusi, un notīriet virsmu ar mīkstu drānu, trauku mazgāšanas līdzekli un siltu ūdeni. Tīrīšanas laikā veiciet apļveida kustības un izmantojiet mērenu spiedienu. Noslaukiet virsmu sausu ar mikrošķiedras drānu.
- Neizmantojiet parasto dzelteni zaļo sūkli, jo tā cietajā slānī esošās alumīnija daļiņas var sabojāt stikla virsmu un mainīt tās krāsu.

- Citu priekšmetu (kas nav ieteikti) izmantošana būs neefektīva, un tie var sabojāt stikla virsmu vai mainīt tās krāsu.
- **Notīriet nekavējoties:** izkusušu plastmasu, plastmasas plēvi, sāli, cukuru un cukuru saturošu ēdienu paliekas. Izmantojiet skrāpi un rīkojieties piesardzīgi, lai negūtu apdegumus.
- **Notīriet, kad virsma ir pietiekami atdzisusi:** kaļķakmens, ūdens un tauku nosēdumus, piedeguša ēdiena paliekas, metāliska spīduma plankumus. Tīriet virsmu, kā aprakstīts iepriekš. Metāliska spīduma plankumu tīrīšanai izmantojiet mīkstu drānu un ūdens un etiķa šķīdumu.
- **Notīriet noturīgus traipus:** lai sasniegtu labākos rezultātus, izmantojiet MATT CARE šāda veida plīts virsmām paredzētu tīrīšanas līdzekli vai jebkuru citu viegli abrazīvu tīrīšanas emulsiju (piem., Cif®, Viss®, Jif®, Vim®). Spīdīgām virsmām nelietojiet standarta plīts virsmu tīrīšanas līdzekļus (piem., VitroCare®). Uzklājiet tīrīšanas līdzekli uz netīrās virsmas un ļaujiet tam iedarboties 5 min. Uzmanīgi notīriet virsmu, izmantojot parastu neskrāpējošu sūkli ar (visbiežāk, zilu) beržamo slāni. Atkārtojiet, līdz traipi vairs nav redzami. Noņemiet no virsmas tīrīšanas līdzekļa atlikumus un noslaukiet to ar mikrošķiedras drānu.

## 8.2 Tvaika nosūcēja tīrīšana

**Režģis**

Režģis ir izgatavots no alumīnija. Nomazgājiet to ar rokām vai trauku mazgājamajā mašīnā un noslaukiet ar mīkstu drānu.

**Pilienu paplāte**

Pilienu paplāte, kas atrodas zem tvaika nosūcēja, savāc kondensātu, kas rodas gatavošanas laikā. Neaizmirstiet regulāri iztukšot paplāti.

1. Ar abām rokām satveriet pilienu paplātes apakšdaļu un bīdiet to uz priekšu. Pēc tam uzmanīgi pabīdiet to uz leju, lai neizšļakstītu ūdeni.

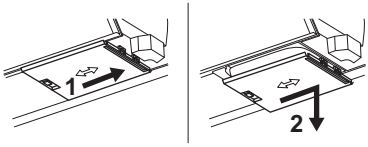


2. Mazgājiet paplāti ar rokām (izmantojot siltu ūdeni, ziepes un mīkstu drānu/sūkli) vai trauku mazgājamajā mašīnā (standarta ciklā).

Ja tvaika nosūcēja sistēmā iekļūst ūdens vai citi šķidrumi: izslēdziet tvaika nosūcēju un rūpīgi notīriet attiecīgo vietu ar siltu ūdeni, mitru drānu vai sūkli un maigu tīrīšanas līdzekli.

## 8.3 Filtru tīrīšana

Filtrēšanas vienība sastāv no šādiem elementiem: tauku filtri ar tauku filtru korpusu **A** un izņemami oglekļa filtri **B**.

ⓘ Ierīce vienmēr jāizmanto ar visiem filtriem, kas paredzēti izvēlētajam uzstādīšanas režīmam. Skatiet sadaļu “Filtra atlase”

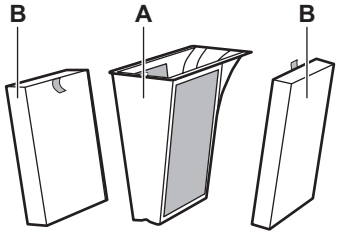


Plīts virsmā ir iebūvēts skaitītājs ar paziņošanas funkciju, kas regulāri atgādina, ka jāiztīra attiecīgie filtri. Paziņojums nebloķē tvaika nosūcēja darbību. Paziņojums paliek ieslēgts 30 sekundes pēc tvaika nosūcēja un plīts virsmas izslēgšanas.

**Tauku filtrs**

- Pēc 40 darba stundām parādās nemirgojošs indikators ⊛, kas signalizē, ka ir pienācis laiks iztīrīt tauku filtrus.

**OdourClean STANDARD oglekļa filtrs**

- Pēc 180 darba stundām sāk mirgot indikators ⊛, signalizējot, ka ir pienācis laiks nomainīt filtrus.
- Regulāri apskatiet, cik daudz tauku sakrājies uz filtriem. Nomainiet tos, kad parādās mirgojošs indikators (aptuveni reizi gadā atkarībā no lietošanas biežuma) vai ātrāk, ja nepieciešams.

**OdourClean PLUS oglekļa filtrs**

- Pēc 140 darba stundām sāk mirgot indikators ⊛, signalizējot, ka ir pienācis laiks reģenerēt filtrus.
- Tīriet filtrus tikai tad, kad ir redzami uzkrājušies tauki.
- Reģenerējiet filtrus tikai tad, kad parādās mirgojošs indikators. Maksimālais reģenerēšanas ciklu skaits ir 8. Pēc šī laika nomainiet filtrus.

**Filtru izjaukšana / salikšana**

1. Noņemiet režģi un izņemiet filtra korpusu.
2. Izņemiet filtrus, satverot tos aiz rokturiem.
3. Pēc tīrīšanas atkārtoti salieciet filtru. Ievietojiet oglekļa filtrus tvaika nosūcējā ar rokturiem uz iekšu. Ievietojiet tauku filtra korpusu atpakaļ un uzlieciet režģi.

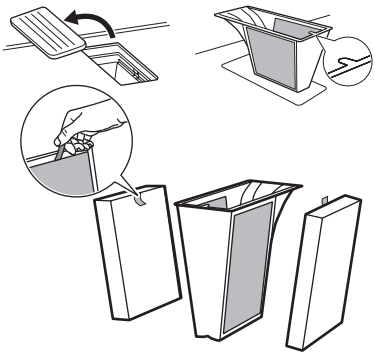

**Tauku filtru tīrīšana**

1. Tīriet filtrus uzreiz, kad uz tiem redzami sakrājušies tauki. Tauku filtra korpusu ar tauku filtriem rūpīgi nomazgājiet siltā ūdenī, izmantojot maigu tīrīšanas līdzekli, un pēc tam noskalojiet to ar siltu ūdeni. Ēdiena atlikumus varat noņemt ar mīkstu sūkli, mīkstu drānu vai neabrazīvu tīrīšanas suku. Varat tos mazgāt trauku mazgājamajā mašīnā standarta mazgāšanas ciklā kopā ar citiem traukiem. Dabiski var nedaudz mainīties sietiņa krāsa, bet tā neietekmē filtra darbību.
2. Atstājiet filtrus kādu laiku nožūt istabas temperatūrā.
3. Ievietojiet filtrus atpakaļ. Ja redzams paziņojums , īsi nospiediet , lai restartētu skaitītāju.

**Oglekļa filtru OdourClean PLUS tīrīšana**

1. Rūpīgi nomazgājiet filtrus siltā ūdenī bez tīrīšanas līdzekļiem. Ēdiena atlikumus varat noņemt ar mīkstu sūkli, mīkstu drānu vai neabrazīvu tīrīšanas suku. Filtrus varat mazgāt arī trauku mazgājamajā mašīnā 65-70 °C (izmantojot programmu, kas ilgāka par 90 min), bez mazgāšanas līdzekļiem un atsevišķi no traukiem.
2. Atstājiet filtrus nožūt vismaz 24st istabas temperatūrā.
3. Salieciet filtrēšanas vienību un ievietojiet to atpakaļ.

**Oglekļa filtru OdourClean PLUS reģenerēšana**

1. Vispirms notīriet filtrus, kā izklāstīts iepriekš.
2. Ievietojiet filtrus cepeškrāsnī, kas iestatīta uz 100 °C uz 120 min, novietojot tos uz vidējā restotā plaukta. Izmantojiet cepeškrāsns funkciju bez ventilatora.
3. Salieciet filtrēšanas vienību un ievietojiet to atpakaļ. Lai atiestatītu skaitītāju, īsi nospiediet .

## 9. TRAUCĒJUMMEKLĒŠANA

ⓘ Ja nevarat atrast tālāk norādītās problēmas risinājumu, sazinieties ar pilnvarotu servisa centru.

**Plīts virsmu nevar ieslēgt / tā nedarbojas.**

- Pārliecinieties, vai plīts virsma ir pienācīgi pieslēgta elektrotīklam.
- Pārliecinieties, vai darbības traucējumu cēlonis nav drošinātājs. Ja drošinātājs atkārtoti izdeg vai dzirdat nepārtrauktu pīkstienu, sazinieties ar kvalificētu elektriķi, lai pārbaudītu instalāciju.
- Pārbaudiet, vai vadības panelis ir tīrs un uz tā neatrodas ēdiena gatavošanas trauki / svešķermeņi.

**Plīts pēc kāda laika pati izslēdzas.**

- Tas nav darbības traucējums. Dažās situācijās plīts virsma drošības labad automātiski izslēdzas. Skatiet sadaļu “Automātiskā izslēgšanās”.

**Maksimālais karsēšanas iestatījums vienai no gatavošanas zonām nav pieejams vai arī tas nepārtraukti mainās starp diviem līmeņiem.**

- Tas nav darbības traucējums. Skatiet sadaļu “Jaudas pārvaldība”.
- Samaziniet tai pašai fāzei pieslēgto pārējo gatavošanas zonu karsēšanas iestatījumu.

**Tvaika nosūcēja ventilators pats neieslēdzas/neizslēdzas.**

- Izslēdziet plīts virsmu un atvienojiet to no elektrotīkla. Ļaujiet ierīcei atdzist un pēc tam to atkal pievienojiet elektrotīklam.
- Pārliecinieties, ka telpa ir pietiekami vēdināta. Var būt jāuzstāda loga slēdzis. Sazinieties ar pilnvarotu servisa centru.

**Pielāgojamā indukcijas gatavošanas zona nepietiekami uzsilda ēdiena gatavošanas traukus.**

- Novietojiet ēdiena gatavošanas traukus pareizajā vietā atbilstoši ieslēgtajam režīmam.
- Izmantojiet tādus ēdiena gatavošanas traukus, kuru apakšas diametrs atbilst ieslēgtajam režīmam. Skatiet sadaļu "Flex Bridge".

**SenseBoil®/SenseFry funkcija nedarbojas.**

- Izmantojiet aukstus ēdiena gatavošanas traukus gatavošanas zonā bez atlikušā siltuma.
- Iestatiet augstāku plīts virsmas jaudas līmeni. Pārliecinieties, ka mājokļa drošinātāji spēj izturēt izvēlēto jaudu. Skatiet sadaļu Jaudas ierobežojums.

**redzams.**

- Iztīriet/nomainiet filtru. Skatiet sadaļu "Apkope un tīrīšana".

Parādās **E un cipars.**

- Izslēdziet plīts virsmu, nogaidiet dažas minūtes un pēc tam to atkal ieslēdziet. Ja problēma atkārtojas, sazinieties ar pilnvarotu servisa centru.

**Vadības panelis mirgo.**

- Izmantojiet tādus ēdiena gatavošanas traukus, kuru apakšas diametrs ir līdzīgs gatavošanas zonas izmēram.
- Pārbaudiet, vai ēdiena gatavošanas trauki ir piemēroti indukcijas plītij.

**F un 1/2/3 vienlaikus redzami.**

- Pārbaudiet, vai ēdiena gatavošanas trauki atbilst funkcijas prasībām. Skatiet sadaļu SenseBoil®.
- Pārbaudiet, vai ēdiena gatavošanas trauki ir piepildīti ar pareizu ūdens daudzumu.
- Nelietojiet šo funkciju ar šķidrumiem, kas nav ūdens.

# 10. TEHNISKIE DATI

## 10.1 Tehnisko datu plāksnīte

Modelis KCC86413CZ
Veids 67 D4A 05 AA
Indukcija
Sērijas numurs .....
ELECTROLUX

Izstrādājuma Nr. (PNC) 949 599 612 ML 00
220–240V/400 V 2N, 50–60 Hz
Ražots: Vācija
7.35 kW

## 10.2 Gatavošanas zonu specifikācija

Gatavošanas zonu jauda var nedaudz atšķirties no tālāk norādītajiem datiem atkarībā no materiāla un ēdiena gatavošanas trauku izmēriem.

| Gatavošanas zona | Nominālā jauda (maksimālais karsēšanas iestatījums) [W] | PowerBoost [W] | PowerBoost maksimālais darbības laiks [min] | Ēdiena gatavošanas trauka diametrs [mm] |
|---|---|---|---|---|
| Labā priekšā | 2300 | 3200 | 10 | 125–210 |
| Labā aizmugurē | 2300 | 3200 | 10 | 125–210 |
| Pielāgojamā indukcijas gatavošanas zona | 2300 | 3200 | 10 | minimāli 105 |

# 11. ENERGOEFEKTIVITĀTE

## 11.1 Produkta informācija saskaņā ar (ES) Nr. 66/2014

| | | |
|---|---|---|
| Modeļa identifikācija | | KCC86413CZ |
| Plīts virsmas veids | | Iebūvētā plīts virsma |
| Gatavošanas virsmu skaits | | 2 |
| Karsēšanas tehnoloģija | | Indukcija |
| Gatavošanas virsmas garums (G) un platums (P) | Kreisā puse | G 45,8 cm<br>P 21,4 cm |
| Gatavošanas virsmas garums (G) un platums (P) | Labā puse | G 45,4 cm<br>P 21,8 cm |
| Enerģijas patēriņš pa gatavošanas virsmām (EC electric cooking) | Kreisā puse | 181.5 Wh/kg |
| Enerģijas patēriņš pa gatavošanas virsmām (EC electric cooking) | Labā puse | 183.5 Wh/kg |
| Plīts enerģijas patēriņš (EC electric hob) | | 182.5 Wh/kg |

Ierīce pārbaudīta saskaņā ar: EN IEC 60350-2.

## 11.2 Informācijas prasības saskaņā ar (ES) Nr. 2023/826

| | |
|---|---|
| Jaudas patēriņš izslēgtā režīmā | 0,3 W |
| Maksimālais laiks, kas nepieciešams, lai aprīkojums automātiski sasniegtu attiecīgo zemas jaudas režīmu | 2 min |

Ierīce pārbaudīta saskaņā ar: EN 50564.

## 11.3 Produkta informācijas lapa un produkta informācija saskaņā ar (ES) Nr. 65/2014 un (ES) Nr. 66/2014

| **Ražojuma informācijas lapa saskana ar (ES) Nr. 65/2014** | | |
|---|---|---|
| Piegādātāja nosaukums vai preču zīme | ELECTROLUX | |
| Modeļa identifikators | KCC86413CZ | |
| Gada enerģijas patēriņš - AEChood | 32.7 | kWh/gadā |
| Energoefektivitātes klase | A+ | |
| Hidrodinamiskā efektivitāte - FDEhood | 32.0 | |
| Hidrodinamiskās efektivitātes klase | A | |
| Apgaismojuma efektivitāte - LEhood | - | lux/W |
| Apgaismojuma efektivitātes klase | - | |
| Tauku filtrēšanas efektivitāte – GFEhood | 85.1 | % |
| Tauku filtrēšanas efektivitātes klase | B | |
| Minimala gaisa plusma normalas lietošanas režima | 270.0 | m3/h |
| Maksimala gaisa plusma normalas lietošanas režima | 550.0 | m3/h |
| Gaisa plusma intensivam/paaugstinatam uzstadijumam | 650.0 | m3/h |
| A-svertas skanas jaudas emisija minimalaja atruma | 50 | db(A) / 1 pW |
| A-svertas skanas jaudas emisija maksimalaja atruma | 66 | db(A) / 1 pW |

| | | |
|---|---|---|
| A-svertas skanas jaudas emisija intensivaja vaipaaugstinataja atruma | 69 | db(A) / 1 pW |
| Izmērītais elektroenerģijas patēriņš izslēgtā režīmā - Po | 0.49 | W |
| Izmērītais elektroenerģijas patēriņš gaidstāves režīmā - Ps | - | W |
| **Papildus informacija saskana ar (ES) Nr. 66/2014** | | |
| Laika palielinājuma koeficients - f | 0.8 | |
| Energoefektivitātes indekss - EEIhood | 42.6 | |
| Gaisa plūsma, mērīta optimālajā darba punktā - QBEP | 286.7 | m3/h |
| Gaisa spiediens, mērīts optimālajā darba punktā - PBEP | 449 | Pa |
| Gaisa maksimālā plūsma - Qmax | 650.0 | m3/h |
| Elektriskā ieejas jauda, mērīta optimālajā darba punktā - WBEP | 111.9 | W |
| Apgaismes sistēmas nominālā jauda - WL | - | W |
| Apgaismes sistēmas nodrošinātais vidējais apgaismojums uz ēdiena gatavošanas virsmas - Emiddle | - | lux |

Ierīce pārbaudīta saskaņā ar: EN IEC 61591, EN IEC 60704-1, EN IEC 60704-2-13, EN 50564.

## 12. AR VIDI SAISTĪTI APSVĒRUMI

Nododiet otrreizējai pārstrādei materiālus ar simbolu ♺. Ievietojiet iepakojuma materiālus atbilstošajos konteineros to otrreizējai pārstrādei. Palīdziet aizsargāt vidi un cilvēku veselību, nododot elektrisko un elektronisko iekārtu atkritumus pārstrādei. Neizmetiet ierīces, kas apzīmētas ar simbolu 🗑 kopā ar mājsaimniecības atkritumiem. Nododiet ierīci vietējā pārstrādes uzņēmumā vai sazinieties ar savu pašvaldību.

**LIETUVIŲ**


**1.** SAUGOS INFORMACIJA.....**37**
**2.** SAUGOS INSTRUKCIJOS.....**40**
**3.** SURINKIMAS.....**42**
**4.** PRIEŠ NAUDOJANT PIRMĄ KARTĄ.....**44**
**5.** GAMINIO APRAŠYMAS.....**45**
**6.** KASDIENIS NAUDOJIMAS.....**46**
**7.** GAMINIMO VADOVAS.....**49**
**8.** VALYMAS IR PRIEŽIŪRA.....**50**
**9.** GEDIMŲ ŠALINIMAS.....**52**
**10.** TECHNINIAI DUOMENYS.....**53**
**11.** ENERGIJOS EFEKTYVUMAS.....**53**
**12.** APLINKOS APSAUGA.....**55**


Galimi pakeitimai.

## 1. ⚠ SAUGOS INFORMACIJA

Prieš įrengdami ir naudodami šį prietaisą, atidžiai perskaitykite pateiktą instrukciją. Gamintojas neatsako už sužalojimus ar nuostolius, patirtus dėl netinkamo prietaiso įrengimo ar naudojimo. Instrukciją visada laikykite saugioje ir pasiekiamoje vietoje, kad prireikus galėtumėte ja pasinaudoti.

## 1.1 Vaikų ir pažeidžiamų žmonių sauga

- Vyresni nei 8 metų vaikai ir asmenys, turintys fizinių, jutiminių arba protinių sutrikimų, arba asmenys, kuriems trūksta patirties ar žinių, šį prietaisą gali naudoti tik prižiūrimi kitų arba gavę nurodymus, kaip saugiai naudotis prietaisu, jei jie supranta su prietaiso naudojimu susijusius pavojus. Mažesnių nei 8 metų vaikų ir asmenų, turinčių labai sunkią ir sudėtingą negalią, negalima be priežiūros leisti būti šalia prietaiso.
- Vaikai turėtų būti prižiūrimi, kad būtų užtikrinta, jog jie nežais su prietaisu.
- Pakuotę laikykite vaikams nepasiekiamoje vietoje ir tinkamai ją išmeskite.
- ĮSPĖJIMAS. Prietaisas ir jo pasiekiamos dalys naudojant įkaista. Naudojimo ir aušinimo metu laikykite vaikus ir naminius gyvūnus atokiau nuo jo.
- Įjunkite vaikų saugos įtaisą, jei toks yra.
- Vaikai neturi valyti ar prižiūrėti prietaiso be priežiūros.

## 1.2 Bendroji sauga

- Šis prietaisas yra skirtas tik maistui gaminti.
- Tai buitinis prietaisas, skirtas naudoti patalpose, vienam šeimos ūkiui.
- Šį prietaisą galima naudoti biuruose, viešbučių kambariuose, nakvynės ar svečių namuose ir kitoje panašioje aplinkoje, kur prietaiso naudojimo intensyvumas neviršija įprasto buitinio.
- ĮSPĖJIMAS: Gaisro pavojus: Nelaikykite daiktų ant maisto gaminimo paviršių.
- ATSARGIAI. Maisto gaminimo procesą būtina prižiūrėti (taip pat, kai naudojamos automatinės funkcijos). Greitai paruošiamą maistą būtina prižiūrėti nuolat.
- ĮSPĖJIMAS. Maisto gaminimas ant kaitlentės neprižiūrint, kai naudojami riebalai ar aliejus, gali būti pavojingas ir dėl to gali kilti gaisras.
- ĮSPĖJIMAS: Prietaisas ir jo pasiekiamos dalys naudojimo metu įkaista. Būkite atsargūs, kad neprisiliestumėte prie kaitinimo elementų.
- Dūmai rodo perkaitimą. Niekada nenaudokite van-

dens ugniai, kuri gali kilti gaminant, gesinti. Išjunkite prietaisą ir uždenkite liepsną, pvz., gesinimo antklode ar dangčiu.
- ĮSPĖJIMAS: Prietaiso negalima jungti prie maitinimo per išorinį įjungimo įtaisą, pavyzdžiui, laikmatį ar kitą elektros grandinę, kurią komunalinės tarnybos reguliariai įjungia ir išjungia.
- Niekada nedėkite dangčių, peilių, šaukštų ar kitų metalinių daiktų ant prietaiso viršaus, nes jie gali įkaisti.
- Nesinaudokite prietaisu, kol jis nėra visiškai įmontuotas.
- Norėdami nuvalyti prietaisą nepurkškite vandens ir garų.
- Baigę naudotis kaitlentę išjunkite jos valdikliais. Nepasikliaukite vien keptuvės detektoriumi.
- ĮSPĖJIMAS: Jei paviršius įtrūktų, prietaisą išjunkite, kad išvengtumėte galimo elektros smūgio. Jeigu prietaisas prie maitinimo tinklo prijungtas per jungiamąją dėžutę, prietaisą nuo maitinimo tinklo atjungsite ištraukę iš dėžutės saugiklį. Bet kuriuo atveju kreipkitės į įgaliotąjį techninės priežiūros centrą.
- Pasirūpinkite, kad patalpoje, kurioje yra įrengtas prietaisas, būtų užtikrinta tinkama ventiliacija ir patalpoje nesikauptų iš dujas ar kitą kurą, įskaitant atvirą liepsną, deginančių prietaisų, sklindančios dujos.
- Įsitikinkite, kad ventiliacijos angos nebūtų užsikimšusios ir prietaiso surinktas oras nebūtų perduodamas į vamzdį, per kurį ištraukiami dūmai ir garai iš kitų prietaisų (centrinės šildymo sistemos, termosifonų, vandens šildytuvų ir pan.).
- Nesilaikant reikalavimų galimas degimo dujų atgalinis srautas ir dėl to kyla apsinuodijimo anglies monoksidu ar uždusimo pavojus.
- Jei prietaisas veikia veikiant ir kitiems prietaisams, patalpoje susidarantis vakuumas neturi viršyti 0,04 mbar.
- Reguliariai valykite gartraukio filtrą ir šalinkite susikaupusius riebalus, kad išvengtumėte gaisro pavojaus.
- Pasirūpinkite, kad pažeistą maitinimo laidą pakeistų tik gamintojas, jo įgalioto techninės priežiūros centro darbuotojai arba atitinkamos kvalifikacijos specialistai –

kitu atveju gali kilti elektros smūgio pavojus.
- Jei prietaisas yra tiesiogiai prijungtas prie maitinimo tinklo, elektros instaliacija privalo turėti izoliavimo įtaisą, kuris leidžia atjungti prietaisą nuo maitinimo tinklo ties visais poliais. Visiškas atjungimas turi atitikti viršįtampio III kategorijos nurodytas sąlygas. Atjungimo priemonės turi būti integruotos stacionariojoje instaliacijoje, vadovaujantis instaliacijai taikomis taisyklėmis.
- ĮSPĖJIMAS: Naudokite tik maisto gaminimo prietaiso gamintojo sukurtas arba prietaiso gamintojo instrukcijoje nurodytas tinkamas naudoti arba prietaise jau integruotas kaitlenčių apsaugas. Netinkamų apsaugų naudojimas gali sukelti nelaimingus atsitikimus.

## 2. SAUGOS INSTRUKCIJOS

### 2.1 Montavimas

**⚠ ĮSPĖJIMAS!**
Šį prietaisą turi montuoti tik kvalifikuotas technikas.

**⚠ ĮSPĖJIMAS!**
Galite susižeisti arba sugadinti prietaisą.

- Nuimkite visas pakavimo medžiagas.
- Neįrenkite ir nenaudokite sugadinto prietaiso.
- Išsamias surinkimo instrukcijas rasite montavimo brošiūroje.
- Būtina paisyti minimalių atstumų iki kitų prietaisų ir spintelių.
- Būkite atsargūs perkeldami prietaisą, nes jis sunkus. Mūvėkite apsaugines pirštines ir avėkite uždarą avalynę.
- Spintelės išpjautus paviršius užsandarinkite sandarikliu, kad išvengtumėte išbrinkimo dėl drėgmės.
- Apsaugokite prietaiso apačią nuo garų ir drėgmės.
- Nemontuokite prietaiso šalia durų ar po langu, kad atidarius duris ar langą nuo prietaiso nenukristų karšti indai.
- Neįrenkite taip, kad oras būtų išleidžiamas į sienos nišą, nebent niša yra skirta šiai paskirčiai.
- Jei ventiliatoriaus išleidimo anga prie išmetimo sistemos ortakio nejungiama, ji turi būti nukreipta į sieną arba atskirta papildoma sienele, kad ventiliatoriaus mentės nebūtų tiesiogiai pasiekiamos.
- Kiekvieno prietaiso apačioje yra aušinimo ventiliatoriai.
- Jeigu prietaisas įrengtas virš stalčiaus:
  - Nelaikykite smulkių daiktų ar popieriaus, kurie galėtų pažeisti aušinimo ventiliatorių arba galėtų pakenkti aušinimo sistemai.
  - Tarp prietaiso dugno ir stalčiaus turinio palikite bent 2 cm atstumą.
- Išimkite spintelėje po prietaisu įdėtas pertvaras.

### 2.2 Elektros instaliacijos prijungimas

**⚠ ĮSPĖJIMAS!**
Pavojus sukelti gaisrą ir gauti elektros smūgį.

- Visus elektros instaliacijos prijungimo darbus turi atlikti kvalifikuotas elektrikas pagal sujungimo schemą arba įrengimo instrukciją.
- Jei montuojama ištraukimo įranga, priedai arba kiti privalomi priedai (sieninis vožtuvas, lango jungiklis ir (arba) lango atidarytuvas), elektros instaliacijos darbus

turi atlikti kvalifikuotas elektrikas pagal prijungimo schemą arba montavimo instrukciją.
- Prietaisas turi būti įžemintas.
- Prieš atlikdami bet kokius veiksmus, atjunkite prietaisą nuo maitinimo šaltinio.
- Įsitikinkite, kad techninių duomenų lentelėje nurodyti parametrai atitinka vardinius elektros tinklo parametrus.
- Palaidi arba netinkami maitinimo kabeliai arba kištukai gali sukelti gnybto perkaitimą.
- Naudokite tinkamą maitinimo kabelį.
- Neleiskite, kad maitinimo kabelis susipainiotų.
- Įsitikinkite, kad yra įrengta apsauga nuo elektros smūgio.
- Maitinimo kabeliui naudokite įtampos mažinimo spaustuką.
- Įsitikinkite, kad maitinimo kabelis arba kištukas (jei taikoma) neliečia karštų paviršių.
- Nenaudokite daugiakanalių kištukų, jungiklių ir ilginimo laidų.
- Stenkitės nepažeisti maitinimo kištuko ir kabelio. Jei juos reikia pakeisti, tai turi atlikti mūsų įgalioto techninės priežiūros centro elektrikas arba kitas kvalifikuotas elektrikas.
- Įtampos turinčių ir izoliuotų dalių apsauga nuo smūgio turi būti tvirtai pritvirtinta ir negali būti nuimama be įrankių.
- Įkiškite maitinimo laido kištuką į lizdą tik kai montavimas baigtas. Po montavimo užtikrinkite prieigą prie maitinimo laido kištuko.
- Jeigu elektros lizdas nestabilus, nejunkite elektros kištuko.
- Neatjunkite prietaiso traukdami už maitinimo kabelio. Visada traukite maitinimo kabelio kištuką.
- Naudokite tik tinkamus izoliavimo įtaisus: liniją apsaugančius automatinius jungiklius, saugiklius (įsukami saugikliai turi būti išimami iš jų laikiklio), įžeminimo įtampos atjungiamuosius įtaisus ir kontaktus.
- Elektros instaliacija turi turėti izoliacijos įrenginį, kuris atjungia prietaisą nuo elektros tinklo visuose poliuose, o kontaktų atidarymo plotis turi būti ne mažesnis kaip 3 mm.
- Jei atsiranda kodas E3, atjunkite prietaisą ir patikrinkite elektros jungtį bei tinklo įtampą.

## 2.3 Naudojimas

**⚠ ĮSPĖJIMAS!**
Pavojus susižaloti, nudegti arba gauti elektros smūgį.

- Nemodifikuokite šio prietaiso.
- Prieš naudodamiesi pirmą kartą pašalinkite visas pakuotės, ženklinimo medžiagas ir apsauginę plėvelę (jeigu yra).
- Įsitikinkite, kad ventiliacijos sistemos angos nėra užblokuotos. Ventiliacijos sistemą turi periodiškai tikrinti kvalifikuotas technikas.
- Nepalikite prietaiso be priežiūros jam veikiant.
- Po kiekvieno naudojimo išjunkite kaitvietę.
- Nedėkite stalo įrankių ar puodų dangčių ant kaitviečių, nes jie gali įkaisti.
- Nelieskite prietaiso drėgnomis rankomis arba, jei prietaisas liečiasi su vandeniu.
- Nenaudokite prietaiso, kaip darbinio paviršiaus ar daiktams laikyti.
- Įtrūkus prietaiso paviršiui, nedelsdami atjunkite prietaisą nuo maitinimo šaltinio, kad išvengtumėte elektros smūgio.
- Naudotojai, kuriems implantuotas širdies stimuliatorius, neturėtų būti arčiau nei 30 cm atstumu nuo indukcinių kaitviečių, kai prietaisas yra naudojamas.
- Atsargiai dėkite maistą į karštą aliejų, nes jis gali taškytis.
- Veikiant gartraukiui niekada nenaudokite atviros liepsnos.
- Nenaudokite aliuminio folijos ar kitų medžiagų tarp kepimo paviršiaus ir virtuvės indų, nebent šio prietaiso gamintojas nurodo kitaip.
- Naudokite tik prietaiso gamintojo rekomenduojamus priedus.

**⚠ ĮSPĖJIMAS!**
Gaisro ir sprogimo pavojus.

- Įkaitę riebalai ir aliejus gali išskirti degius garus. Laikykite liepsną ir įkaitusius daiktus atokiai.
- Karšto aliejaus garai gali sukelti savaiminį užsidegimą.
- Panaudotas aliejus su maisto likučiais gali užsidegti ir žemesnėje temperatūroje.
- Nedėkite degių produktų šalia prietaiso.

**⚠ ĮSPĖJIMAS!**
Pavojus sugadinti prietaisą.

- Nedėkite karštų gaminimo indų ant valdymo skydelio, kad išvengtumėte nudegimų pavojaus.
- Nedėkite karštos keptuvės dangčio ant prietaiso stiklinio paviršiaus.
- Nepalikite tuščio gaminimo indo ant įkaitintos kaitvietės.
- Kad nepažeistumėte prietaiso paviršiaus, neleiskite daiktams ar virtuvės reikmenims nukristi ant jo.
- Nejunkite kaitviečių be gaminimo indų arba su tuščiais indais.
- Niekada nenuimkite grotelių ar filtro, kai veikia gartraukis arba kaitlentė.
- Veikiant gartraukiui niekada nenaudokite atviros liepsnos.
- Neuždenkite gartraukio įleidimo angos gaminimo indais.
- Veikiant kaitlentei arba gartraukiui nelieskite apatinės prietaiso dalies.
- Nedėkite mažų ar lengvų daiktų šalia gartraukio, kad išvengtumėte įstrigimo pavojaus.
- Ketaus gaminimo indai arba indai pažeistu dugnu gali subraižyti stiklo / stiklo keramikos paviršius. Visada pakelkite gaminimo indus, kai juos reikia perkelti ant gaminimo paviršiaus.
- Šio gaminio viduje esanti (-čios) lemputė (-ės) ir atskirai parduodamos atsarginės lemputės: šios lemputės turi atlaikyti ekstremalias buitinių prietaisų sąlygas, pavyzdžiui, aukštą temperatūrą, vibraciją, drėgmę ir yra skirtos informuoti apie prietaiso veikimo būseną. Jos nėra skirtos naudoti kitoms paskirtims ir netinka patalpoms apšviesti.
- Dėl prietaiso remonto kreipkitės į įgaliotąjį techninės priežiūros centrą. Naudokite tik originalias dalis.

### 2.4 Valymas ir priežiūra

- Reguliariai valykite prietaisą siekiant išvengti paviršiaus sugadinimo.
- Prieš pradėdami valyti, išjunkite prietaisą ir leiskite jam atvėsti
- Prietaisą valykite šiltu vandeniu ir drėgna minkšta šluoste. Naudokite tik neutralius ploviklius. Nenaudokite šveičiamųjų produktų, šveitimo kempinių, tirpiklių arba metalinių grandyklių.
- Reguliariai tikrinkite gaminį, ar nėra nusidėvėjimo požymių, dėl kurių gaminys gali tapti netinkamas liestis su maistu, tokių kaip įtrūkimai, pūslės, medžiagos sluoksnių atsiskyrimas, susitraukimas, lipnumas, korozija ar kiti matomi tekstūros ar išvaizdos pokyčiai. Laikykitės valymo ir priežiūros instrukcijų, kad išvengtumėte pernelyg ankstyvo nusidėvėjimo.

### 2.5 Šalinimas

**⚠ ĮSPĖJIMAS!**
Pavojus susižeisti arba uždusti.

- Norėdami sužinoti, kaip tinkamai pašalinti prietaisą, susisiekite su vietine valdžios institucija.
- Atjunkite prietaisą nuo elektros tinklo, tada nupjaukite ir išmeskite elektros kabelį.

## 3. SURINKIMAS

### 3.1 Prieš įrengimą

Tam, kad galėtumėte pasinaudoti ateityje, suraskite duomenų lentelę, esančią kaitlentės apačioje, ir užsirašykite serijos numerį ..... .

### 3.2 Kaitlentės surinkimas

ⓘ Montavimo matmenis ir vaizdinius nurodymus rasite montavimo schemose, esančiose pirmuosiuose naudojimo instrukcijos puslapiuose.
Norėdami montuoti ant stalviršio, žiūrėkite schemą **A**. Norėdami atlikti integruotą montavimą, žiūrėkite schemą **B**.

Daugiau apie kaitlentės surinkimą skaitykite montavimo instrukcijoje.

Vadovaukitės įrengimo buklete ir (arba) etiketėse po kaitlente pateikta kaitlentės ir lango jungiklio prijungimo schema (jei taikoma).

**Tik tam tikrose šalyse**: Jeigu įrengiamas ištraukimas, gali reikėti lango jungiklio (pasitarkite su autorizuotu specialistu). Jį turite įsigyti atskirai, nes su kaitlente jis netiekiamas. Lango jungiklį turi montuoti įgaliotas technikas. Skaitykite įrengimo bukletą.

Įrengus prietaisą virš stalčiaus, gaminant maistą kaitlentės ventiliacija gali sušildyti stalčiuje laikomus daiktus.

**Filtravimo įrenginio surinkimas**

Prietaisas turi būti naudojamas visada su visais filtrais, skirtais pasirinktam montavimo režimui. Žr. „Filtro pasirinkimas“. Prieš pirmą kartą naudodami įsitikinkite, kad anglies filtrai įstatyti į gartraukį rankenėlėmis į vidų. Įstatykite riebalų filtrą į gartraukio korpuso vidų ir uždėkite groteles ant gartraukio.

## 3.3 Sandariklio pritvirtinimas

**Montavimas ant stalviršio**

1. Nuvalykite stalviršį aplink išpjautą plotą.
2. Priklijuokite pateiktą 2x6 mm sandarinimo juostą prie apatinio kaitlentės krašto, išilgai išorinio stiklo keramikos Netempkite juostos. Įsitikinkite, kad sandarinimo juostos galai yra vienos kaitlentės pusės viduryje.
3. Prieš nukirpdami sandarinimo juostą, pridėkite kelis papildomus milimetrus. Sujunkite abu sandarinimo juostos galus.

**Integruotasis montavimas**

1. Nuvalykite darbo stalviršiaus įlaidas.
2. Pateiktą 3x10 mm sandarinimo juostą sukarpykite į keturias juosteles, atitinkančias įlaidas.
3. Juostų galus nukirpkite 45° kampu. Jos turi tiksliai atitikti įlaidų kampus.
4. Priklijuokite juostas prie įlaidų. Netempkite juostelių. Neklijuokite juostelių galų vieno ant kito.

Surinkę kaitlentę, užsandarinkite likusį tarpą tarp stiklo keramikos ir stalviršio silikonu. Žiūrėkite, kad silikono nepatektų po stiklo keramika.

## 3.4 Jungiamasis kabelis

**⚠ ĮSPĖJIMAS!**

Visus elektros instaliacijos darbus turi atlikti kvalifikuotas elektrikas.

- Kaitlentė tiekiama su jungiamuoju kabeliu. Ją galima naudoti tik su A saugikliu apsaugotu lizdu.
- Jei norite pakeisti pažeistą maitinimo kabelį, naudokite šį tipą H05VV-F, jis gali atlaikyti 70 °C arba aukštesnę temperatūrą.
- Draudžiama jungti per kontaktinius kištukus, gręžti ar lituoti laidų galus ir jungti kabelį be kabelio antgalio.
- Kreipkitės į vietinį įgaliotąjį techninės priežiūros centrą. Jungiamąjį kabelį pakeisti gali tik kvalifikuotas elektrikas.

**Vienfazė jungtis**

1. Nuo juodo ir rudo laidų nuimkite kabelio antgalius.
2. Nuimkite dalį rudo ir juodo kabelių galų izoliacijos.
3. Prijunkite juodo ir rudo laidų galus.
4. Ant kiekvieno laido galo uždėkite naujus laido antgalius (reikalingas specialus įrankis).

**NL jungimas**

1. Nuo mėlynų laidų nuimkite kabelio antgalius.
2. Nuimkite dalį mėlynų kabelių galų izoliacijos.
3. Ant kiekvieno laido galo uždėkite naujus laido antgalius (reikalingas specialus įrankis).

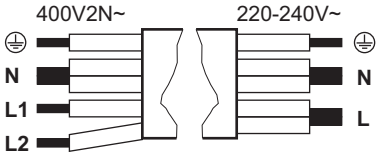


| Vienfazė jungtis: 220 - 240 V~ 5x1,5 mm² | | Dvifazė jungtis: 400 V2N~ 5x1,5 mm² arba 4x2,5 mm² | |
|---|---|---|---|
| ⏚ | Žalias ir geltonas | Žalias ir geltonas | ⏚ |
| N | Mėlynas ir mėlynas | Mėlynas ir mėlynas | N |
| L | Juodas ir rudas | Juodas | L1 |
| | | Rudas | L2 |

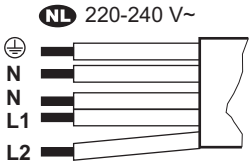

| NL 220 - 240 V (5x1,5 mm²) | |
|---|---|
| ⏚ | Žalias ir geltonas |
| N | Mėlynas ir mėlynas |
| L1 | Juodas |
| L2 | Rudas |

### 3.5 Galios apribojimas

Galios apribojimas nustato, kiek kaitlentė sunaudoja energijos neviršijant namų instaliacijos saugiklių galimybių ribų. Pagal numatytąsias nuostatas nustatyta didžiausia įmanoma kaitlentės galia. Įsitikinkite, kad pasirinkta galia atitinka namų elektros instaliacijos saugiklius.

Jei galios lygis yra 2000 W arba mažesnis, negalėsite aktyvinti SenseBoil® / SenseFry.

**Galiai sumažinti arba padidinti:**

1. Atidarykite meniu: paspauskite ir 3 sekundes palaikykite nuspaudę ⏻. Tada paspauskite ir palaikykite nuspaudę 🔒.
2. Spauskite ⏲, kol pasirodys P.
3. Paspauskite 4 arba 6 valdymo juostoje, kad galėtumėte rinktis nuostatas.
4. Paspauskite ⏻ norėdami išeiti.

**Galios lygiai:**

P73 – 7350 W, P15 – 1500 W, P20 – 2000 W, P25 – 2500 W, P30 – 3000 W, P35 – 3500 W, P40 – 4000 W, P45 – 4500 W, P50 – 5000 W, P60 – 6000 W

## 4. PRIEŠ NAUDOJANT PIRMĄ KARTĄ

### 4.1 Filtro pasirinkimas

Prieš pirmą kartą naudodami, įsitikinkite, kad nustatėte tinkamą filtro tipą pagal įrengimo būdą. Žr. skyrių „Meniu struktūra“.

**Recirkuliacijos režimas: anglies filtras (kartu su riebalų filtru)**

Anglies filtrai su aktyviosiomis putomis neutralizuoja dūmus ir kvapus, kurių atsiranda gaminant maistą. Galite rinktis iš:

- **OdourClean STANDARD** (baltas, vienkartinis)
- **OdourClean PLUS** (juodas, atnaujinamas)

Norėdami naudoti prietaisą recirkuliacijos režimu, kreipkitės į įgaliotą techniką, kad jis pakoreguotų įrengimą. Eikite į naudotojo nuostatas ir įjunkite įspėjimą dėl anglies filtro pasirinkdami F, o tada Įjungta. Tada pasirinkite vieną iš filtrų:

- OdourClean STANDARD: Pasirinkite Ft, tada 2.
- OdourClean PLUS: Pasirinkite Ft, tada 1.

**Ištraukimo režimas: riebalų filtras**

Riebalų filtrai surenka riebalus, aliejų ir maisto likučius ir neleidžia jiems patekti į gartraukio sistemą.

Norėdami naudoti prietaisą ištraukimo režimu, kreipkitės į įgaliotą techniką, kad jis pakoreguotų įrengimą. Tada eikite į naudotojo nuostatas ir išjunkite anglies filtro pranešimą pasirinkdami F, o tada Išjungta.

ⓘ Ištraukimo režimas gali paveikti kambario oro slėgį, todėl reikalinga tinkama ventiliacija, kad būtų išvengta degimo dujų tekėjimo atgal iš kitų prietaisų. Įsitikinkite, kad įrengimo aplinka atitinka pateiktas saugos gaires.

# 5. GAMINIO APRAŠYMAS

## 5.1 Gaminio apžvalga

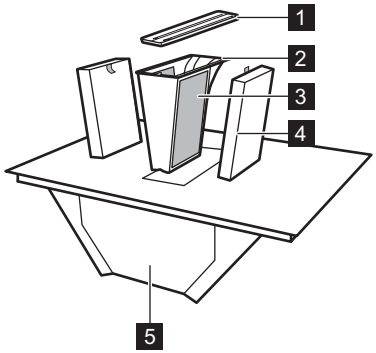


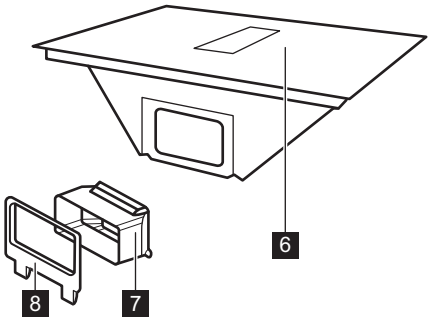


1 Grotelės
2 Riebalų filtro korpusas
3 Riebalų filtras (neišimamas)
4 Anglies filtras
5 Lašėjimo padėklas
6 Kaitlentė
7 Ortakio adapteris
8 Galinės sienos ortakio jungtis

## 5.2 Kaitinimo paviršių planas

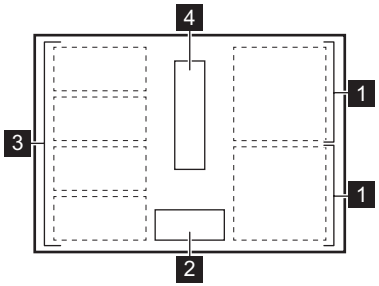


1 Indukcinė kaitvietė
2 Valdymo skydelis
3 Kintamo dydžio indukcinė kaitvietė
4 Gartraukis

## 5.3 Simboliai valdymo skydelyje ir ekrane

| Simbolis / indikatorius | |
|---|---|
| ⏻ | Įjungta / Išjungta |
| ▣ | Kaitvietės parinkiklis |
| ◷ | Laikmatis |
| ▥ | Flex Bridge |
| | SenseFry |
| | SenseBoil® |
| | Bridge |
| 0.5 | Precise Heat |
| AUTO | Automatinis gartraukio režimas |
| | Rankinis gartraukio režimas |
| | Breeze |
| P | PowerBoost |
| 🔒 | Užraktas/Apsaugos nuo vaikų įtaisas |
| E + skaitmuo | Yra gedimas. |

| Simbolis / indikatorius | |
|---|---|
|  | Filtrą reikia išvalyti arba pakeisti. |

| Simbolis / indikatorius | |
|---|---|
|  | OptiHeat Control |

# 6. KASDIENIS NAUDOJIMAS

## 6.1 Kaitlentės naudojimas

Norėdami įjungti arba išjungti kaitlentę, paspauskite ir palaikykite nuspaudę ⏻.

Pasirinkite kaitvietę paspausdami atitinkamos kaitvietės parinkiklio simbolį. Pastatykite indą kaitvietės centre ir nustatykite kaitros lygį naudodami valdymo juostą. Norėdami išjungti pasirinktą kaitvietę, paspauskite 0.

**Precise Heat**

Tikslesniam kaitinimo zonų temperatūros valdymui galite įjungti pusės žingsnio kaitinimo lygius. Nustatykite kaitros parametrą ir paspauskite '0.5'. Dabartinis kaitros parametras sumažėja 0.5. Indikatorius pasirodo virš '0.5'. Norėdami išjungti, paspauskite '0.5'.

## 6.2 Indai

Gaminimo indų pagrindas turi būti kuo storesnis ir plokštesnis. Prieš statydami gaminimo indus ant kaitlentės, išvalykite ir nusausinkite juos. Nestumkite gaminimo indų ant stiklo kraštų bei kampų ir neužkliudykite jų, kad neįskeltumėte ar nepažeistumėte paviršiaus. Nedėkite karštų gaminimo indų ant valdymo skydelio, kad nepažeistumėte elektroninių dalių.

Įsitikinkite, kad gaminimo indai yra suderinami su indukcija (t. y. magnetas prilimpa prie jų pagrindo). Optimaliam kaitros perdavimui užtikrinti naudokite gaminimo indus su pagrindu, kurio skersmuo panašus į kaitvietės dydį. Mažesnio skersmens gaminimo indai gali kaisti lėčiau, o didesnio skersmens indai gali perkaisti ir sugadinti valdymo skydelį.

**Indų tipai ir jų medžiagos**

- **tinkamos:** ketus, plienas, emaliuotas plienas, nerūdijantysis plienas, daugiasluoksnis pagrindas (su tinkamu gamintojo ženklu).
- **netinkamos:** aliuminis, varis, žalvaris, stiklas, keramika, porcelianas.

**Veikiant girdimi garsai**

Triukšmas gali skirtis priklausomai nuo indų medžiagos ir esamo kaitinimo lygio. Šis triukšmas yra įprastas ir nereiškia jokio gedimo.

- traškėjimas: gaminimo indai pagaminti iš skirtingų medžiagų (kelių sluoksnių principu);
- švilpimo garsas: įjungiamas didelis kaitinimo lygis, o gaminimo indai pagaminti iš skirtingų medžiagų (sumuštinio tipo konstrukcija).
- dūzgimas: įjungtas didelio kaitinimo lygis.
- spragsėjimas: įvyksta elektrinis perjungimas.
- šnypštimas, zvimbimas: veikia aušinimo ventiliatorius.
- ritmingas garsas: aptiktas indas.

## 6.3 Gaminimo indo aptikimas

Ši funkcija rodo, kad ant kaitlentės yra gaminimo indų, ir išjungia kaitvietes, jei jie neaptinkami. 120 sek. Jei aptinkami keli puodai, kaitlentė pasirenka paskutinę aktyvintą kaitvietę.

## 6.4 Automatinis išsijungimas

Kaip saugos priemonė, kaitlentė automatiškai išsijungia tam tikromis sąlygomis (pvz., kai visos kaitvietės ir gartraukis yra išjungti, kai po aktyvavimo nėra pasirinktas joks kaitinimo lygis arba ventiliatoriaus greitis, arba kai gaminimo indai verda į juos nieko neįpylus ir neįdėjus).

## 6.5 OptiHeat Control (3 lygių liekamojo karščio indikatorius)

Indikatorius nurodo, kad kaitvietė vis dar įkaitusi. Kol indikatorius šviečia, kyla nusideginimo pavojus, nes atitinkamos kaitvietės dar nespėjo atvėsti. Indikatorius išsijungia kaitvietei atvėsus.

## 6.6 Galios valdymas

Jei kaitlentė pasieks didžiausios galimos galios ribą, kaitviečių galia bus automatiškai sumažinta, siekiant apsaugoti namų instaliacijos saugiklius. Sumažintos galios kaitviečių valdymo juosta sumirksi ir rodomas didžiausias galimas kaitinimo lygis.

## 6.7 P PowerBoost

Norint ribotam laikui įjungti didžiausią kaitinimo lygį. Šią funkciją galite naudoti, kad vanduo greičiau užvirtų.

Norėdami įjungti, paspauskite P. Pasibaigus laikui, kaitvietė grįžta į aukščiausią kaitinimo lygį. Norėdami išjungti šią funkciją pakeiskite kaitinimo lygį.

## 6.8 Laikmatis

Ši funkcija nurodo, kiek laiko turi veikti kaitvietė.

Nustatykite kaitvietės kaitros parinktį ir paspauskite . Nustatykite laiką, paeiliui paspausdami kaitros parinkties skaitmenis. Palaukite keletą sekundžių arba patvirtinkite paspausdami . Norėdami atšaukti laikmatį, nustatykite jį ties 0 val 00 min.

Kai nustatytas laikas baigiasi, kaitvietė išsijungia.

## 6.9 Užraktas/Apsaugos nuo vaikų įtaisas

Užrakinti arba atrakinti valdymo skydelį pagal poreikį.

**Norėdami trumpam užrakinti valdymo skydelį gaminimo metu**, vieną kartą paspauskite . Paspauskite dar kartą, kad atrakintumėte.

**Tam, kad išvengtumėte atsitiktinio kaitlentės įjungimo**, paspauskite ir palaikykite nuspaudę 3 sek, kol visos kaitvietės bus išjungtos, tada išjunkite kaitlentę. Kai išjungsite viryklę, funkcija išliks aktyvi. Norėdami išjungti funkciją, įjunkite kaitlentę, paspauskite ir palaikykite nuspaudę 3 sek, tada išjunkite kaitlentę.

## 6.10 Bridge

Sujungti dvi šonines kaitvietes taip, kad veiktų kaip viena. Šią funkciją galite naudoti gamindami maistą dideliuose induose (pvz., „Plancha“ grilyje). Įsitikinkite, kad gaminimo indai uždengia abiejų kaitviečių centrus. Jei gaminimo indas bus padėtas tarp kaitviečių centrų, funkcija nebus įjungta.

1. Nustatykite vienos iš kaitviečių kaitros parinktį.
2. Norėdami įjungti paspauskite .
3. Prireikus pakeiskite kaitros parinktį.

Norėdami funkciją išjungti, paspauskite .

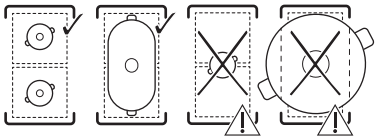

## 6.11 Flex Bridge

Ši funkcija pritaiko kaitvietę prie skirtingo dydžio ir formos gaminimo indų. Kintamo dydžio indukcinę zoną sudaro keturios dalys. Galite jas sujungti į dvi atskiras zonas arba vieną didelę gaminimo zoną, kiekvienai nustatydami atskirą kaitinimo lygį.

Spauskite pakartotinai, kad perjungtumėte režimus. Režimų keitimas neturi įtakos nustatytam kaitinimo lygiui.

Galimi režimai:

- Standartinis – dvi atskiros kaitvietės.
- Didysis „Bridge“ – trys galinės dalys, sujungtos į vieną.
- Didžiausias „Bridge“ – keturios galinės dalys, sujungtos į vieną.

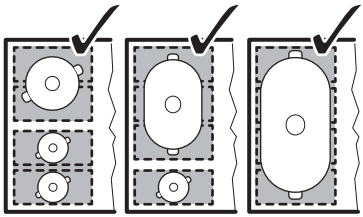

- Gaminimo indo dugno skersmuo <160 mm – padėkite jį vienos dalies centre.
- Gaminimo indo dugno skersmuo >160 mm – padėkite jį per dvi ar daugiau dalių.

## 6.12 SenseBoil®

Skirta automatiškai reguliuoti vandens temperatūrą, kad jis neišbėgtų pasiekus virimo tašką.

1. Ant kaitvietės pastatykite puodą su šaltu vandeniu be likutinės kaitros.
2. Paspauskite .

Kai pasiekiama vandens virimo temperatūra, kaitros parametras sumažinamas iki 5.

Norėdami funkciją išjungti, paspauskite arba 0.

Naudingi patarimai:

- Ši funkcija geriausiai tinka vandeniui užvirinti ir išvirti nesmulkintas ir neluptas bulves.
- Tam, kad verdant vanduo neišbėgtų iš puodo, tarp vandens ir puodo viršaus palikite 4 cm tarpą.
- Naudokite nuo 1 iki 5 litrų vandens.
- Druską berkite tik vandeniui užvirus.
- Nenaudokite funkcijos su tuščiais gaminimo indais.
- Nenaudokite šios funkcijos su gaminimo indais nepridegančiais paviršiais.
- Veikiant funkcijai Bridge įjungti negalima.
- Ištraukimo ventiliatorius išlieka ties 2, kol vanduo pasiekia virimo temperatūrą.

## 6.13 SenseFry

Skirta ruošti įvairius patiekalus naudojant automatiškai valdomus kaitinimo lygius. Kaitlentė palaiko reikiamą temperatūrą viso maisto gaminimo metu, todėl jos nereikia reguliuoti rankiniu būdu. Taip maistas neperkaitinamas ir neprideginamas.

1. Paspauskite .
2. Pakeiskite numatytąjį kaitinimo lygį paspaudę kaitros parametrus valdymo juostoje (žemas: 1-3, vidutinis: 4-6, aukštas: 7-9/**P**).
3. Aliejų į keptuvę pilkite ir maistą dėkite tik kai kaitlentė įspėja, kad keptuvė įkaito iki numatytos temperatūros. Naudokite tik šaltus gaminimo indus su storu, plokščiu dugnu.

Norėdami išjungti, paspauskite .

Patarimai.

- Žemas lygis: omletas, kepti kiaušiniai, keptos bulvės (žalios)
- Vidutinis lygis: plakti kiaušiniai, žuvies filė, žuvies piršteliai, jūros gėrybės, mėsainis, mėsos kukuliai, kotletai, vištienos krūtinėlė, kalakutienos krūtinėlė, eskalopas, filė, kepsnys (vidutiniškai iškeptas / gerai iškeptas), keptos dešrelės, kepti bulviniai blynai, daržovės
- Aukštas lygis: kepsnys (lengvai iškeptas), malta mėsa.

Norėdami patikrinti, ar keptuvė yra tinkama, apverskite ją. Padėkite liniuotę ant keptuvės dugno ir pabandykite dėti 1, 2 arba 5 euro centų monetą (arba bet kokią panašaus storio monetą) tarp liniuotės ir keptuvės. Keptuvė yra tinkama, jei moneta netelpa tarp liniuotės ir keptuvės.

## 6.14 Gartraukio funkcijos

**Rankinis režimas**

Gartraukis gali veikti, kai kaitlentė įjungta arba išjungta.

Esant rankiniam režimui galimi keturi ventiliatoriaus greičiai: 1-3 ir **b** (boost, intensyvaus greičio nustatymas).

1. Norėdami įjungti gartraukį, paspauskite .
2. Paspauskite pakartotinai, kad sureguliuotumėte ventiliatoriaus greitį. Ekrane matomas esamas nustatymas.

Norėdami išjungti, paspauskite pakartotinai.

**Automatinis režimas**

Gartraukis reguliuoja ventiliatoriaus greitį pagal kaitvietės temperatūrą. Esant automatiniam režimui galimos keturios ventiliatoriaus greičio parinktys: h1-h4 (nuo silpno iki intensyvaus).

1. Jei pagal numatytąsias nuostatas funkcija neįjungta, paspauskite AUTO, kad įjungtumėte ją.
2. Padėkite indus ant kaitvietės ir pasirinkite kaitinimo lygį.

Norėdami išjungti, paspauskite AUTO.

Norėdami pakeisti numatytąjį ventiliatoriaus greitį (h3), įveskite naudotojo nuostatas. Žr. skyrių „Meniu struktūra“.

**Breeze**

Ventiliatorius veikia itin mažu greičiu ir minimaliu triukšmo lygiu, kad būtų pašalinti visi likę kvapai.

1. Išjunkite kaitlentę.
2. Paspauskite . Ekrane įsijungs laikmatis, nustatytas ties 60 min ir **br**.
3. Sureguliuokite laikmatį paspausdami ir kaitros lygius valdymo juostoje.

Funkcija išjungiama, kai laikmatis sustoja. Norėdami jį išjungti rankiniu būdu, paspauskite .

**Orkaitės džiovinimo ciklas**

Kai išjungiate kaitlentę, ventiliatorius toliau veikia minimaliu greičiu 20 minučių, o tada išsijungia automatiškai. Ši funkcija pašalina po gaminimo likusius kvapus.

Kai funkcija veikia, rodomas ir likęs laikas. Negalima keisti laiko.

Norėdami sustabdyti funkciją, paspauskite .

Norėdami visiškai išjungti funkciją, įveskite naudotojo nuostatas. Žr. skyrių „Meniu struktūra“.

ⓘ Rekomenduojame šios funkcijos neišjungti ir leisti jai veikti nepertraukiamai visą ciklą.

### 6.15 Meniu struktūra

| Simbolis | Nustatymai |
|---|---|
| **b** | Garsas |
| **P** | Galios apribojimas |
| **h** | Automatinis ventiliatoriaus režimas |
| **F** | Įspėjimas apie anglies filtrą |
| **dF** | Orkaitės džiovinimo ciklas |
| **Ft** | OdourClean STANDARD: 2<br>OdourClean PLUS: 1 |
| **E** | Signalų / klaidų istorija |

**Norėdami įjungti naudotojo nustatymus,** įsitikinkite, kad kaitlentė išjungta. Paspauskite ir palaikykite nuspaudę ⏻. Tada paspauskite ir palaikykite nuspaudę 🔒. Paspauskite ⏲.

**Naršymas meniu:** meniu sudaro nustatymo simbolis ir reikšmė. Norėdami rinktis nustatymus, paspauskite ⏲. Norėdami pakeisti nustatymo reikšmę, valdymo juostoje paspauskite 4 arba 6. **Išėjimas iš meniu:** paspauskite ⏻.

### 6.16 Optimizavimo patarimai

- Jei kaitinate vandenį, naudokite tik būtiną vandens kiekį.
- Jei įmanoma, ant gaminimo indų visada uždėkite dangčius.
- Maistui pašildyti arba atitirpinti naudokite likutinę kaitrą.
- Pradėję gaminti nustatykite mažą ventiliatoriaus greitį. Baigę gaminti kelias minutes palaikykite ventiliatorių įjungtą.
- Ventiliatoriaus greitį padidinkite tik didelio garų ar dūmų kiekio atvejais.
- Reguliariai valykite filtrą ir laiku jį keiskite, kad būtų užtikrintas jo efektyvumas.

Daugiau informacijos žr. „Energijos vartojimo efektyvumas“.

## 7. GAMINIMO VADOVAS

Lentelėje pateikti duomenys yra tik orientaciniai.

| Nustatymai | Naudojama: | Laikas (min.) |
|---|---|---|
| 1 | Išsaugoti maistą šiltą. Uždenkite prikaistuvį. | pagal poreikį |
| 1 - 2 | Paruoškite olandišką padažą: ištirpinkite sviestą, šokoladą, želatiną. Reguliariai pamaišykite. | 5 - 25 |
| 2 | Sutvirtinkite purius omletus, keptus kiaušinius. Ruoškite uždengę dangčiu. | 10 - 40 |
| 2 - 3 | Troškinkite ryžius ir pieno pagrindu pagamintus patiekalus, pašildykite paruoštus patiekalus. Įpilkite bent dvigubai daugiau skysčio nei ryžių, pieno patiekalus pamaišykite gaminimui įpusėjus. | 25 - 50 |
| 3 - 4 | Garuose ruoškite daržoves, žuvį, mėsą. Pridėkite kelis šaukštus vandens. Gamindami stebėkite vandens kiekį. | 20 - 45 |
| 4 - 5 | Garuose ruoškite bulves ir kitas daržoves. Įpilkite į puodą 1-2 cm vandens. Gamindami patikrinkite vandens lygį. Laikykite dangtį uždarytą. | 20 - 60 |
| 4 - 5 | Paruoškite didesnį maisto, troškinio ar sriubos kiekį. Iki 3 l skysčio ir ingredientai. | 60 - 150 |
| 6 - 7 | Švelniai kepkite eskalopus, veršienos kepsnius „Cordon Bleu“, kotletus, frikadeles, dešreles, kepenėles, padažą, kiaušinius, blynus, spurgas. Prireikus apverskite. | pagal poreikį |

| Nustatymai | Naudojama: | Laikas (min.) |
|---|---|---|
| 7 - 8 | Gruzdinkite bulvių paplotėlius, nugarinės kepsnius, kepsnius. Prireikus apverskite. | 5 - 15 |
| 9 | Užvirinti vandenį, išvirti makaronus, kepinti mėsą (guliašui, troškiniui), gruzdinti bulvytes. | |
| P | Tinka virti didelį kiekį vandens. PowerBoost suaktyvinta. | |

# 8. VALYMAS IR PRIEŽIŪRA

## 8.1 Kaitlentės stiklinio paviršiaus valymas

- Kiekvieną kartą pasinaudoję kaitlente nuvalykite ją.
- Visada naudokite gaminimo indus su švariu dugnu.
- Nepalikite tuščio gaminimo indo ant įjungtos įkaitintos kaitvietės ir neleiskite pasiekti per didelę temperatūrą.
- Nenaudokite gaminimo indų, pagamintų iš indukcinei kaitlentei netinkamų medžiagų. Tokios medžiagos gali sugadinti kaitlentės paviršių arba apsunkinti valymą.
- Subraižymai ar tamsios dėmės ant stiklinio paviršiaus neturi įtakos kaitlentės veikimui.
- Stikliniam paviršiui valyti nenaudokite peilių ir kitų aštrių metalinių įrankių.
- Naudokite rekomenduojamą grandiklį tik kaip papildomą įrankį po įprasto valymo.
- Palaukite, kol kaitlentė atvės, ir nuvalykite paviršių minkšta šluoste ir indų plovikliu su šiltu vandeniu. Valykite sukamaisiais judesiais vidutiniškai spausdami. Nusausinkite paviršių mikropluošto šluoste.
- Nenaudokite populiarių geltonų ir žalių kempinių, nes kietajame jų sluoksnyje esančios aliuminio dalelės gali pažeisti stiklinį paviršių ir pakeisti jo spalvą.
- Naudojant kitus nei rekomenduojamus įrankius, jie bus neveiksmingi ir gali pažeisti stiklinį paviršių arba pakeisti jo spalvą.
- **Nedelsdami pašalinkite:** išsilydžiusias plastiko dalis, maistinę plėvelę, druską, cukrų ir maistą su cukrumi. Naudokite grandiklį ir būkite atsargūs, kad nenusidegintumėte.
- **Pašalinkite, kai kaitlentė bus pakankamai atvėsusi:** kalkių, vandens arba riebalų dėmes, pridegusius maisto likučius, pakitusią spalvą blizgiose metalinėse vietose. Nuvalykite paviršių, kaip aprašyta pirmiau. Norėdami pašalinti pakitusią spalvą blizgiose metalinėse vietose, naudokite minkštą šluostę ir vandens bei acto tirpalą.
- **Pašalinkite sunkiai pašalinamas žymes ir dėmes:** geriausiems rezultatams pasiekti naudokite MATT CARE kaitlentės valiklį, skirtą tokio tipo paviršiams, arba bet kurį kitą švelniai abrazyvinį valymo pienelį (pvz., Cif®, Viss®, Jif®, Vim®). Nenaudokite blizgiems paviršiams skirtų standartinių kaitlenčių valiklių (pvz., VitroCare®). Paskirstykite valymo priemonę ant sutepto paviršiaus ir leiskite jai įsigerti 5 min. Švelniai nušveiskite paviršių universalia nebraižančia kempine su (dažniausiai mėlyna) šveičiamąja pagalvėle. Valykite tol, kol neliks dėmių. Nuvalykite nuo paviršiaus likusius valiklio likučius ir sausai nuvalykite mikropluošto šluoste.

## 8.2 Gartraukio valymas

**Grotelės**

Tinklelis pagamintas iš aliuminio. Nuplaukite rankomis arba indaplovėje ir nuvalykite minkšta šluoste.

**Lašų surinkimo padėklas**

Lašų surinkimo padėklas, esantis po gartraukiu, surenka gaminant susidariusį kondensatą. Nepamirškite reguliariai ištuštinti padėklą.

1. Abiem rankomis suimkite lašų surinkimo padėklo apačią ir pastumkite jį į priekį. Tada atsargiai nuleiskite žemyn, kad vanduo neišsilietų.

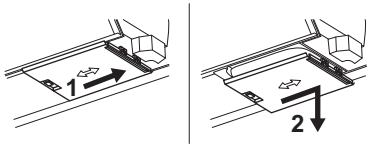


2. Padėklą plaukite rankomis (naudodami šiltą vandenį, muilą ir švelnią šluostę arba kempinę) arba indaplovėje (standartinis ciklas).

Jei į gartraukio sistemą pateko vandens ar kitų skysčių: išjunkite gartraukį ir kruopščiai nuvalykite tą vietą šiltu vandeniu, drėgna šluoste arba kempine ir švelnia valymo priemone.

## 8.3 Filtrų valymas

Filtravimo įrenginį sudaro šie elementai: riebalų filtrai su riebalų filtro korpusu **A** bei išimami anglies filtrai **B**.

ⓘ Prietaisas turi būti naudojamas visada su visais filtrais, skirtais pasirinktam montavimo režimui. Žr. „Filtro pasirinkimas“.

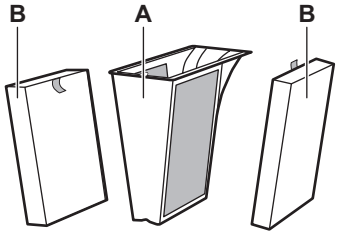


Kaitlentėje integruotas skaitiklis su įspėjimu, primenančiu jums reguliariai valyti atitinkamus filtrus. Šis įspėjimas kaitlentės neblokuoja ir ja toliau galima naudotis. Įspėjimas rodomas 30 sekundžių po gartraukio ir kaitlentės išjungimo.

**Riebalų filtras**

- Po 40 naudojimo valandų pasirodo nepertraukiamai šviečiantis indikatorius ⊛, įspėjantis, kad atėjo laikas išvalyti riebalų filtrus.

**OdourClean STANDARD anglies filtras**

- Po 180 naudojimo valandų pradeda mirksėti indikatorius ⊛, įspėjantis, kad atėjo laikas pakeisti filtrus.
- Reguliariai tikrinkite filtrus, ar nėra susikaupusių riebalų. Pakeiskite juos, kai pasirodo mirksintis indikatorius (maždaug vieną kartą per metus, priklausomai nuo naudojimo dažnumo) arba jei reikia, dažniau.

**OdourClean PLUS anglies filtras**

- Po 140 naudojimo valandų pradeda mirksėti indikatorius ⊛, įspėjantis, kad laikas atnaujinti filtrus.
- Valykite filtrus tik tada, kai matosi susikaupę riebalai.
- Filtrus atnaujinkite tik tada, kai pradeda mirksėti indikatorius. Filtrus galima atnaujinti ne daugiau kaip 8 kartus. Po to pakeiskite filtrus.

**Filtrų surinkimas ir išrinkimas**

1. Nuimkite tinklelį ir išimkite filtro korpusą.
2. Išimkite filtrus patraukdami rankenėles.
3. Išvalę filtravimo įrenginį vėl jį surinkite. Įstatykite anglies filtrus į gartraukį rankenėlėmis į vidų. Įstatykite riebalų filtro korpusą atgal į vidų ir uždėkite groteles.

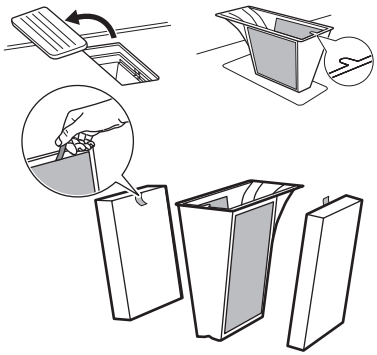

**Riebalų filtrų valymas**

1. Išvalykite filtrus iš karto, kai tik pastebėsite susikaupusius riebalus. Riebalų filtro korpusą su riebalų filtrais kruopščiai nuplaukite šiltame vandenyje, naudodami švelnią valymo priemonę, tada nuskalaukite šiltu vandeniu. Maisto likučiams pašalinti galite naudoti minkštą kempinę, minkštą šluostę arba neabrazyvinį valymo šepetėlį. Galite jį plauti indaplovėje įjungę standartinį ciklą su kitais indais esant tai pačiai apkrovai. Natūraliai gali šiek tiek pasikeisti tinklelio spalva, tačiau tai neturi įtakos filtro veikimui.
2. Palikite filtrus kurį laiką išdžiūti kambario temperatūroje.
3. Įstatykite filtrus atgal į vidų. Jei įjungtas įspėjimas ⊛, paspauskite trumpai ⚘, kad skaitiklis būtų paleistas iš naujo.

**OdourClean PLUS anglies filtrų valymas**

1. Filtrus rūpestingai plaukite rankomis šiltame vandenyje, be jokių plovimo priemonių. Maisto likučiams pašalinti galite naudoti minkštą kempinę, minkštą šluostę arba neabrazyvinį valymo šepetėlį. Filtrus taip pat galite plauti indaplovėje 65-70 °C (naudodami ilgesnę nei 90 min programą), be ploviklių ir indų esant tai pačiai apkrovai.

2. Palikite filtrus džiūti bent 24 val kambario temperatūroje.
3. Iš naujo surinkite filtravimo įrenginį ir įstatykite jį atgal.

**OdourClean PLUS anglies filtrų atnaujinimas**

1. Pirmiausia išvalykite filtrus, kaip aprašyta pirmiau.
2. Įdėkite filtrus į orkaitę, nustatę 100 °C 120min, padėdami juos ant vidurinės lentynėlės su grotelėmis. Nenaudokite orkaitės ventiliatoriaus funkcijos.
3. Iš naujo surinkite filtravimo įrenginį ir įstatykite jį atgal. Trumpai paspauskite , kad iš naujo nustatytumėte skaitiklį.

# 9. GEDIMŲ ŠALINIMAS

ⓘ Jei nerandate toliau nurodytos problemos sprendimo, kreipkitės į įgaliotąjį techninės priežiūros centrą.

**Negalite įjungti / valdyti kaitlentės.**

- Įsitikinkite, kad kaitlentė tinkamai prijungta prie elektros tinklo.
- Patikrinkite, ar sutrikimas atsirado dėl saugiklio. Jei saugiklis perdega pakartotinai arba girdite nuolatinį pypsėjimą, kreipkitės į kvalifikuotą elektriką, kad patikrintų instaliaciją.
- Įsitikinkite, kad valdymo skydelis yra švarus ir neuždengtas gaminimo indais ir (arba) pašaliniais objektais.

**Kaitlentė po kurio laiko išsijungia pati.**

- Tai nėra sutrikimas. Tam tikrais atvejais kaitlentė automatiškai išsijungia, kad būtų užtikrintas saugumas. Žr. „Automatinis išsijungimas“.

**Nepasiekiamas vienos iš kaitviečių didžiausias kaitinimo lygis arba jis nuolat keičiasi tarp dviejų lygių.**

- Tai nėra sutrikimas. Žr. „Galios valdymas“.
- Sumažinkite kitų prie tos pačios fazės prijungtų kaitviečių kaitinimo lygį.

**Gartraukio ventiliatorius pats neįsijungia arba neišsijungia.**

- Išjunkite kaitlentę ir atjunkite ją nuo pagrindinio elektros tinklo. Leiskite prietaisui atvėsti, tada vėl prijunkite jį prie elektros tinklo.
- Įsitikinkite, kad patalpa yra pakankamai vėdinama. Gali būti, kad jums reikės įsirengti lango atidarymo jutiklį. Kreipkitės į įgaliotąjį techninės priežiūros centrą.

**Kintamo dydžio gaminimo zona nepakankamai įkaitina gaminimo indus.**

- Pastatykite gaminimo indus tinkamoje padėtyje atsižvelgdami į įjungtą režimą.
- Naudokite gaminimo indus, kurių dugno skersmuo tinka įjungtam režimui. Žr. „Flex Bridge“.

**SenseBoil®/SenseFry funkcija neveikia.**

- Šaltus gaminimo indus naudokite ant kaitvietės, kurioje nėra liekamosios kaitros.
- Kaitlentės galios lygį nustatykite į didesnę vertę. Įsitikinkite, kad pasirinkta galia atitinka namų elektros instaliacijos saugiklius. Žr. „Galios apribojimas“.

**Atsiranda** .

- Išvalykite arba pakeiskite filtrą. Žr. skyrių „Priežiūra ir valymas“.

Rodomas **E ir skaitmuo.**

- Išjunkite kaitlentę, palaukite kelias minutes ir vėl ją įjunkite. Jei problema išlieka, kreipkitės į įgaliotąjį techninės priežiūros centrą.

Pasirodo **Valdymo skydelis mirksi.**

- Naudokite gaminimo indus, kurių dugno skersmuo yra panašus į kaitvietės dydį.
- Įsitikinkite, kad gaminimo indai yra tinkami indukcinei viryklei.

**Vienu metu atsiranda F ir 1/2/3.**

- Įsitikinkite, kad gaminimo indai atitinka funkcijos reikalavimus. Žr. „SenseBoil®“.
- Įsitikinkite, kad gaminimo induose yra tinkamas vandens kiekis.
- Venkite naudoti šią funkciją naudodami kitokius nei vanduo skysčius.

# 10. TECHNINIAI DUOMENYS

## 10.1 Vardinė lentelė

Modelis KCC86413CZ
Tipas 67 D4A 05 AA
Indukcinė kaitlentė
Serijos numeris .....
ELECTROLUX

PNC 949 599 612 ML 00
220–240 V / 400 V 2N, 50–60 Hz
Pagaminta: Vokietija
7.35 kW

## 10.2 Kaitviečių specifikacija

Kaitviečių galia gali šiek tiek skirtis nuo toliau pateiktų duomenų, priklausomai nuo gaminimo indų medžiagos ir matmenų.

| Kaitvietė | Vardinė galia (didžiausias kaitinimo lygis) [W] | PowerBoost [W] | PowerBoost didžiausia trukmė [min] | Gaminimo indo skersmuo [mm] |
|---|---|---|---|---|
| Dešinioji priekinė | 2300 | 3200 | 10 | 125–210 |
| Dešinioji galinė | 2300 | 3200 | 10 | 125–210 |
| Kintamo dydžio indukcinė kaitvietė | 2300 | 3200 | 10 | mažiausiai 105 |

# 11. ENERGIJOS EFEKTYVUMAS

## 11.1 Informacija apie gaminį pagal (ES) Nr. 66/2014

| | | |
|---|---|---|
| Modelio identifikatorius | | KCC86413CZ |
| Kaitlentės tipas | | Integruojama viryklė |
| Kaitviečių sričių skaičius | | 2 |
| Kaitinimo technologija | | Indukcija |
| Kaitvietės srities ilgis (l) ir plotis (P) | Kairė | l 45,8 cm<br>P 21,4 cm |
| Kaitvietės srities ilgis (l) ir plotis (P) | Dešinė | l 45,4 cm<br>P 21,8 cm |
| Kaitvietės srities energijos sąnaudos (EC electric cooking) | Kairė | 181.5 Wh/kg |
| Kaitvietės srities energijos sąnaudos (EC electric cooking) | Dešinė | 183.5 Wh/kg |
| Kaitlentės energijos sąnaudos (EC electric hob) | | 182.5 Wh/kg |

Prietaisas išbandytas vadovaujantis: EN IEC 60350-2.

## 11.2 Informacijos reikalavimai pagal (ES) Nr. 2023/826

| | |
|---|---|
| Energijos sąnaudos esant išjungimo režimui | 0,3 W |
| Laikas, per kurį automatiškai pasiekiamas taikomas mažos galios režimas | 2 min |

Prietaisas išbandytas vadovaujantis: EN 50564.

## 11.3 Produkto informacijos lapas ir produkto informacija pagal (ES) Nr. 65/2014 ir (ES) Nr. 66/2014

| **Gaminio informacijos lapas pagal (EU) Nr 65/2014** | | |
|---|---|---|
| Tiekėjo pavadinimas arba prekės ženklas | ELECTROLUX | |
| Modelio identifi katorius | KCC86413CZ | |
| Metinis suvartojamos energijos kiekis - AEChood | 32.7 | kWh per metus |
| Energijos vartojimo efektyvumo klasė | A+ | |
| Srauto dinamimis efektyvumas - FDEhood | 32.0 | |
| Srauto dinaminio efektyvumo klasė | A | |
| Apšvietimo našumas - LEhood | - | lx/W |
| Apšvietimo našumo klasė | - | |
| Riebalų filtravimo našumas – GFEhood | 85.1 | % |
| Riebalų filtravimo našumo klasė | B | |
| Minimalus oro srautas esant normaliam naudojimui | 270.0 | m³/val. |
| Maksimalus oro srautas esant normaliam naudojimui | 550.0 | m³/val. |
| Oro srautas esant intensyviam / pagreitinimo nustatymui | 650.0 | m³/val. |
| A-nusveriantis garsinio slegio lygis esant minimaliam greiciui | 50 | db(A) re 1 pW |
| A-nusveriantis garsinio slegio lygis esant maksimaliam greiciui | 66 | db(A) re 1 pW |
| A-nusveriantis garsinio slegio lygis esant intensyviam ar pagreitejimo greiciui | 69 | db(A) re 1 pW |
| Išmatuotasis išjungties būsena suvartojamos energijos kiekis - Po | 0.49 | W |
| Išmatuotasis budėjimo veiksena suvartojamos energijos kiekis - Ps | - | W |
| **Papildoma informacija pagal (ES) Nr. 66/2014** | | |
| Laiko didėjimo daugiklis - f | 0.8 | |
| Energijos vartojimo efektyvumo indeksas - EEIhood | 42.6 | |
| Išmatuotasis optimalaus našumo taško oro srautas - QBEP | 286.7 | m³/val. |
| Išmatuotasis optimalaus našumo taško oro slėgis - PBEP | 449 | Pa |
| Didžiausias oro srautas - Qmax | 650.0 | m³/val. |
| Išmatuotoji optimalaus našumo taško vartojamoji elektrinė galia - WBEP | 111.9 | W |
| Vardinė apšvietimo sistemos galia - WL | - | W |
| Apšvietimo sistema užtikrinama vidutinė virimo paviršiaus apšvieta - Emiddle | - | lx |

Prietaisas išbandytas vadovaujantis: EN IEC 61591, EN IEC 60704-1, EN IEC 60704-2-13, EN 50564.

## 12. APLINKOS APSAUGA

Atiduokite perdirbti medžiagas, pažymėtas simboliu ♺. Išmeskite pakuotę į atitinkamą atliekų surinkimo konteinerį, kad ji būtų perdirbta. Tausokite aplinką ir žmonių sveikatą – tinkamai rūšiuokite elektros ir elektronikos prietaisų atliekas. Prietaisų nemeskite kartu su buitinėmis atliekomis, jei jie pažymėti ženklu  . Priduokite šį gaminį vietiniame atliekų surinkimo punkte arba susisiekite su savivaldybės atstovais dėl papildomos informacijos.




CE

701142018-A-332026