Electrolux

electrolux.com/register

EW7W2294EG

NO Bruksanvisning | **Kombinert vask-tørk**

Velkommen til Electrolux! Takk for at du valgte produktet vårt.

Få råd om bruk, brosjyrer, hjelp til feilsøking, og informasjon om service og reparasjon:
www.electrolux.com/support

Med forbehold om endringer.

INNHOLD

1. SIKKERHETSINFORMASJON..... 2
2. SIKKERHETSANVISNINGER.....5
3. PRODUKTBESKRIVELSE.....7
4. TEKNISKE DATA.....8
5. MONTERING..... 8
6. TILBEHØR..... 12
7. BETJENINGSPANEL.....12
8. VELGER OG KNAPPER.....15
9. PROGRAMMER.....17
10. INNSTILLINGER..... 25
11. FØR FØRSTEGANGS BRUK..... 25
12. DAGLIG BRUK – KUN VASKING..... 26
13. DAGLIG BRUK – VASKING OG TØRKING..... 30
14. DAGLIG BRUK – KUN TØRKING.....31
15. LO I TØYET.....32
16. RÅD OG TIPS..... 33
17. STELL OG RENGJØRING.....35
18. FEILSØKING.....40
19. FORBRUKSVERDIER..... 44
20. BESKYTTELSE AV MILJØET.....46

1. ⚠ SIKKERHETSINFORMASJON

Les de vedlagte instruksjonene nøye før du starter installasjon og bruk av dette produktet.
Produsenten er ikke ansvarlig for personskader eller andre skader som følge av feilaktig montering eller bruk.
Instruksjonene må alltid oppbevares på et trygt og tilgjengelig sted for fremtidig behov.

1.1 Sikkerhet for barn og utsatte mennesker

⚠ **ADVARSEL!**

Fare for kvelning, skade eller permanent uførhet.

- Dette produktet kan brukes av barn fra 8 år og oppover og personer med reduserte fysiske, sensoriske eller mentale evner eller manglende erfaring og kunnskap, dersom de får tilsyn eller instruksjoner om bruken av produktet på en sikker måte, og forstår farene som er involvert.
- Barn mellom 3 og 8 år og personer med svært omfattende og komplekse funksjonsnedsettelser må holdes på avstand fra produktet med mindre de er under tilsyn til enhver tid.
- Barn yngre enn 3 år må holdes på avstand fra produktet med mindre de er under tilsyn til enhver tid.
- Barn bør være under oppsyn for å sikre at de ikke leker med apparatet.
- Oppbevar all emballasje utilgjengelig for barn og kast den på riktig måte.
- Oppbevar vaskemidler utilgjengelig for barn.
- Hold barn og kjæledyr borte fra produktet når døren er åpen.
- Hvis produktet har en barnesikring, bør den aktiveres.
- Rengjøring og vedlikehold av produktet skal ikke utføres av barn.

1.2 Generell sikkerhet

- Dette produktet er kun for vasking og tørking av maskinvaskbar og tørkbar klesvask av husholdningstypen.
- Ikke bruk tørkefunksjonen hvis tøyet er skittent fra industrielle kjemikalier.
- Dette produktet er beregnet for bruk innendørs i husholdninger.
- Dette produktet kan brukes på kontorer, hotellrom, rom for bed & breakfast, gårdsgjestehus og andre lignende steder hvor slik bruk ikke overstiger (gjennomsnittlig) bruksnivåer for husholdningsrom.
- Produktets spesifikasjoner må ikke endres.
- Produktet skal monteres frittstående eller under benkeplaten om det er nok plass.

- Ikke monter produktet bak en låsbar dør, en skyvedør eller en dør med et hengsel på motsatt side, som forhindrer at døren til ikke kan åpnes helt.
- Ikke sett støpselet i stikkontakten før monteringen er fullført. Kontroller at støpselet er tilgjengelig etter monteringen.
- Ventilasjonsåpningen i sokkelen må ikke blokkeres av et teppe, matte eller andre gulvbelegg.
- ADVARSEL: Produktet må ikke tilføres strøm gjennom en ekstern bryterenhet, for eksempel en tidsbryter, eller koples til en krets som regelmessig slås av og på av en annen elektrisk enhet.
- Påse at det er god luftventilasjon der produktet er installert for å unngå at uønskede gasser fra eventuelle produkter som drives med brennbart drivstoff, deriblant åpen ild, ikke blir blandet med luften i produktet.
- Avtrekksluft må ikke slippes ut i en røykkanal som brukes til avtrekksluft fra produkter som brenner gass eller annet brensel.
- Driftsvanntrykket ved inngangspunktet for vannet fra uttakstilkoblingen må være mellom 0,5 bar (0,05 MPa) og 10 bar (1,0 MPa).
- Maksimal tøymengde for produktet er9.0 kg. Ikke overskrid maksimal tøymengde for hvert program (se kapittelet "Programmer").
- Produktet skal kobles til vannforsyningen med det nye medfølgende slangesettet eller andre nye slangesett fra et autorisert servicesenter.
- Gamle slangesett må ikke brukes på nytt.
- Om stikkontakten er skadet må den erstattes av produsenten, et autorisert servicesenter eller tilsvarende kvalifiserte personer for å unngå at den kan utgjøre en elektrisk fare.
- Tørk alltid av lo eller annet rusk som har samlet seg rundt produktet.
- Artikler som har blitt tilsølt med stoff som matolje eller mineralolje, aceton, alkohol, bensin, parafin, flekkfjernere,

terpentin, voks og voksfjerner skal vaskes separat i varmt vann med en ekstra mengde vaskemiddel før de tørkes i vask/tørk maskinen.
- Ikke bruk produktet hvis plaggene har blitt sølt til med industrikjemikalier.
- Ikke tørk uvaskede plagg i vask-tørk-søylen.
- Artikler som skumgummi (lateks), dusjhetter, vanntette tekstiler, gummiforede artikler, klær med skulderputer av skumgummi eller hodeputer av skumgummi skal ikke tørkes i vask/tørk maskinen.
- Tøymykner og lignende produkter skal kun brukes som spesifisert i bruksanvisningen fra produsenten.
- Fjern alle gjenstander fra ting som kan antennes, slik som lightere eller fyrstikker.
- ADVARSEL: Stopp aldri vask/tørk maskinen før den er på slutten av tørkeprogrammet, unntatt om alle plaggene fjernes raskt og legges utover slik at restvarmen forsvinner.
- Den siste delen av et vask-tørk-syklusen gjennomføres uten varme (nedkjølingsfase) for at plaggene skal bli liggende ved en temperatur som gjør at de ikke blir ødelagt.
- Ikke bruk høytrykksspyler og/eller damp til å rengjøre produktet.
- Rengjør produktet med en fuktet klut. Bruk kun nøytralt vaskemiddel. Du må aldri bruke skurende oppvaskmidler, skuresvamper, løsemidler eller metallgjenstander.
- Slå av produktet og trekk støpselet ut av stikkontakten før det utføres noe vedlikehold.

2. SIKKERHETSANVISNINGER

2.1 Montering

ⓘ

Installasjonen skal være i overensstemmelse med nasjonale forskrifter.

- Følg installasjonsanvisningene som følger med produktet.
- Ikke monter eller bruk produktet hvor temperaturen er under 0 °C eller hvor det kan bli utsatt for vær.
- Sørg for at produktet alltid er vertikalt under transport.
- Sørg for at det er luftsirkulasjon mellom produktet og gulvet.
- Fjern emballasjen og transportboltene.
- Sørg for at gulvet der produktet monteres er flatt, stabilt, varmebestandig og rent.

- Ta vare på transportboltene. Dersom produktet skal flyttes i fremtiden, må det festes igjen slik at trommelen er låst og ikke blir skadet.
- Vær alltid forsiktig når du flytter produktet. Det er tungt. Bruk alltid vernebriller og lukket fottøy.
- Ikke monter eller bruk et skadet produkt.
- Ikke monter apparatet et sted hvor døren til apparatet ikke kan åpnes helt.
- Juster føttene for å oppnå nødvendig avstand mellom produktet og gulvet.
- Når produktet settes på plass må det kontrolleres at det står i vater. Gjør det ikke det, justeres føttene til det er i vater.

2.2 Elektrisk tilkobling

⚠ **ADVARSEL!**

Fare for brann og elektrisk støt.

- ADVARSEL: Dette apparatet er konstruert for å monteres / kobles til en jordingstilkobling i bygningen.
- Bruk alltid en korrekt montert, jordet stikkontakt.
- Ikke bruk grenuttak eller skjøteledninger.
- Ikke trekk i kabelen for å koble fra produktet. Trekk alltid i selve støpselet.
- Ikke berør strømkabelen eller støpselet med våte hender.

2.3 Vanntilkobling

- Inntaksvannet skal ikke være varmere enn 25 °C.
- Ikke påfør skade på vannslangene.
- La vannet renne til det er rent og klart før du kopler til nye rør eller rør som ikke er blitt brukt på lengre tid, der reparasjonsarbeid er blitt utført eller nye enheter er blitt montert (vannmålere osv.).
- Sørg for at det ikke er synlige vannlekkasjer under og etter første gangs bruk av apparatet.
- Ikke bruk en forlengingsslange dersom inntaksslangene er for korte. Kontakt det autoriserte servicesenteret for å erstatte inntaksslangen.
- Når du pakker opp apparatet er du mulig at du ser vann som renner fra avløpsslangen. Dette kommer av produkttesting av vann i fabrikken.
- Du kan forlenge avløpsslangen til maks 400 cm. Kontakt autorisert servicesenter når det gjelder den andre avløpsslangen og forlengelsen.
- Kontroller at det er tilgang til vannkranen etter monteringen.

2.4 Bruk

⚠ **ADVARSEL!**

Risiko for personskade, elektrisk støt, brannskader, eller skade på produktet.

- Legg ikke brennbare produkter, eller gjenstander som er fuktet med brennbare produkter, inn i eller i nærheten av apparatet.
- Ikke berør glasset i døren mens et vaskeprogram er i gang. Glasset kan bli varmt.
- Ikke tørk skadede enheter (raknet eller revnet) som inneholder fyll.
- Dersom skittentøyet er vasket med flekkfjerner, skal du ta en ekstra skylling før du starter tørkeprogrammet.
- Pass på å fjerne alle metallgjenstander fra tøyet.
- Tørk kun tekstiler som er egnet for å bli tørket i produktet. Følg vaskeanvisningene på plaggets vaskelapp.
- Ikke sitt eller stå på den åpne døren til apparatet.
- Ikke tørk plagg som er dryppende våte i produktet.
- Ikke la varme gjenstander komme i kontakt med plastdelene på produktet.
- Fjern vaskeballen (hvis den er i bruk) før du starter et tørkeprogram.
- Bruk ikke vaskeball når du bruker et vask/tørk program.

2.5 Tjenester

- Kontakt det autoriserte servicesenteret for å reparere apparatet. Bruk kun originale reservedeler.
- Vær oppmerksom på at reparasjon på egen hånd eller ikke-profesjonell reparasjon kan ha sikkerhetsmessige konsekvenser og kan ugyldiggjøre garantien.
- Følgende reservedeler er tilgjengelig i 10 år etter at modellen er blitt avviklet: motor og motorbørster, overføring mellom motor

og trommel, pumper, støtdempere og fjærer, vasketrommel, trommelspindel og tilhørende kulelager, oppvarming og varmeelementer, inkludert varmepumper, rørledninger og tilhørende utstyr inkludert slanger, ventiler, filtre og akvastopper, trykte kretskort, elektroniske skjermer, trykkbrytere, termostater og sensorer, programvare og fastvare inkludert nullstillingsprogramvare, dør, dørhengsel og tetninger, andre tetninger, dørlåsesamling, perifere enheter av plast, slik som vaskemiddeldispensere. Vær oppmerksom på at noen av disse reservedelene bare er tilgjengelige for profesjonelle reparatører, og at ikke alle reservedeler er relevante for alle modeller.

- Angående lampen(e) i dette produktet og reservedeler som selges separat: Disse lampene er ment å motstå ekstreme fysiske forhold i husholdningsprodukter, for eksempel temperatur, vibrasjon, fuktighet, eller er ment å signalisere informasjon om produktets driftsstatus. De er ikke ment å brukes i andre bruksområder og egner seg ikke til rombelysning.

2.6 Avfallsbehandling

- Koble produktet fra strømmen og vannforsyningen.
- Kutt av strømkabelen, lukk produktet og kast den.
- Fjern dørlåsen for å forhindre at barn eller dyr stenger seg inne i trommelen.
- Produkt skal avhendes i henhold til lokale krav for avhending av avfall fra elektrisk og elektronisk utstyr (EE-avfall).

3. PRODUKTBESKRIVELSE

3.1 Produktoversikt

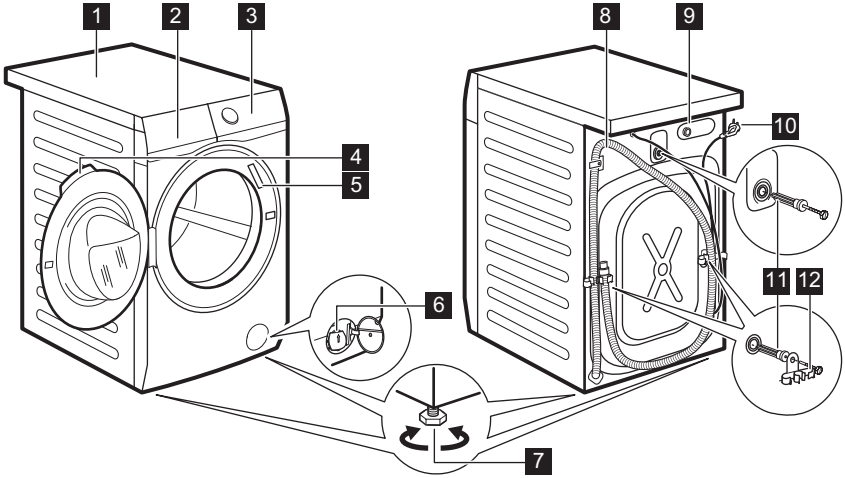

1 Topplate
2 Vaskemiddelskuff
3 Betjeningspanel
4 Dørhåndtak
5 Typeskilt
6 Avløpspumpefilter
7 Fot for å vatre produktet
8 Avløpsslange
9 Tilkobling til inntaksslange
10 Strømkabel

11 Transportbolter

12 Støtte for slange

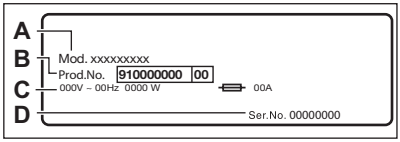

Typeskiltet rapporterer modellnavnet (**A**), produktnummer (**B**), elektriske spesifikasjoner (**C**) og serienummer (**D**).

4. TEKNISKE DATA

Dimensjon	Bredde / Høyde / Total dybde	59.7 cm / 84.7 cm / 57.3 cm
Elektrisk tilkobling	Spenning Total effekt Sikring Frekvens	230 V 2100 W 10 A 50 Hz
Beskyttelsesnivå mot inntrengning av faste partikler og fuktighet sikret av beskyttelsesdekselet, unntatt der lavspenningsutstyret ikke er beskyttet mot fuktighet		IPX4
Vanninntak 1)		Kaldt vann
Vannforsyningstrykk	Minimum Maksimum	0,5 bar (0,05 MPa) 10 bar (1,0 MPa)
Maksimal tøymengde	Cotton (Bomull)	9.0 kg
Maksimal tørrlast	Cotton (Bomull) Syntetisk	5.0 kg 3.0 kg
Sentrifugehastighet	Maksimal sentrifugehastighet	1400 o/min

1) Koble vanninntaksslangen til en kran med 3/4" -gjenger.

5. MONTERING

⚠ **ADVARSEL!**

Se etter i Sikkerhetskapitlene.

5.1 Utpakking

1. Åpne døren. Ta alle artikler ut av trommelen.

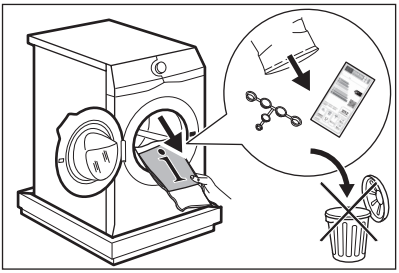

ⓘ

Tilbehør som leveres med produktet kan variere avhengig av modell.

2. Legg emballasjeelementet på gulvet bak produktet og sett det forsiktig ned på

baksiden. Fjern polystyrenbeskyttelsen fra bunnen.

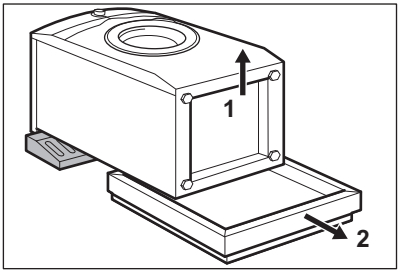

⚠ **FORSIKTIG!**

Ikke legg vaskemaskin med forsiden ned.

3. Sett apparatet tilbake i en oppreist posisjon. Fjern strømledningen og avløpsslangen fra slangeholderen.

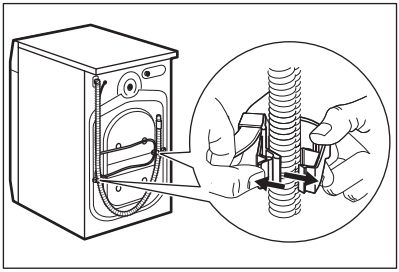

ⓘ

Det er mulig at det kan renne vann fra avløpsslangen. Dette er fordi vaskemaskinen har blitt testet i fabrikken.

4. Trekk ut de tre transportboltene og dra ut avstandsstykkene i plast.

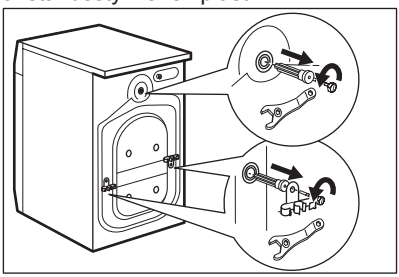

ⓘ

Vi anbefaler at du oppbevarer pakningen og transportboltene, i tilfelle du må flytte produktet senere.

5. Sett plasthettene (som ligger i posen med bruksanvisningen) i hullene.

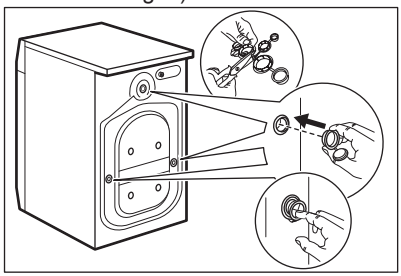

5.2 Installasjonsinformasjon

Plassering og vatring

Juster produktet korrekt for å forhindre vibrasjoner, støy og hindre at det flytter på seg når det er i bruk.

1. Monter produktet på et flatt, hardt gulv. Produktet må stå plant og stabilt. Påse at produktet ikke berører veggen eller annen innredning og at det er luftsirkulasjon under.

2. Løsne eller stram føttene for å justere nivået. Alle føttene må stå på gulvet.

⚠ **ADVARSEL!**

Ikke legg papp, treverk eller liknende materialer under produktet for å justere nivået.

Vanninntaksslangen

⚠ **FORSIKTIG!**

Kontroller at det ikke er noen skade på slangene og at det ikke lekker fra koplingene. Ikke bruk en forlengingsslange dersom inntaksslangene er for korte. Kontakt servicesenteret for informasjon om å erstatte inntaksslangen.

1. Koble vanninntaksslangen til baksiden av produktet.

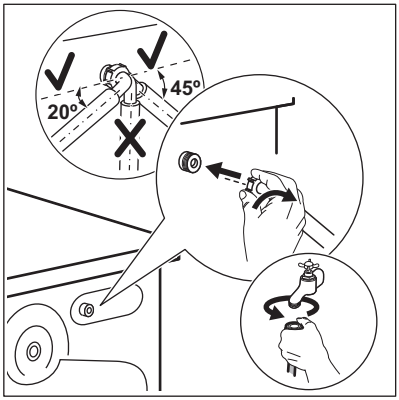

2. Posisjoner den mot venstre eller mot høyre avhengig av hvor vannkranen er plassert. Kontroller at inntaksslangen ikke er i en vertikal posisjon.

3. Hvis det er nødvendig, løsne ringmutteren for å plassere den i riktig posisjon.

4. Koble vanninntaksslangen til en kaldtvannskran med 3/4-tommers gjenger.

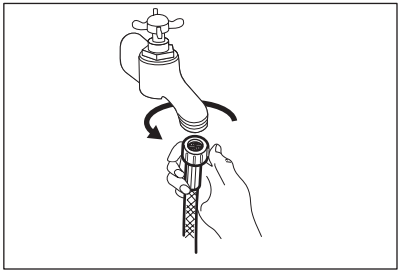

⚠ **ADVARSEL!**

Inntaksvannet skal ikke være varmere enn 25 °C.

Vanntømming

Avløpsslangen bør være på en høyde som ikke er mindre enn 60 cm og ikke mer enn 100 cm.

ⓘ

Du kan forlenge avløpsslangen til maks 400 cm. Kontakt det autoriserte servicesenteret for å kjøpe den andre avløpsslangen og forlengelsen.

Det er mulig å koble til avløpsslangen på forskjellige måter:

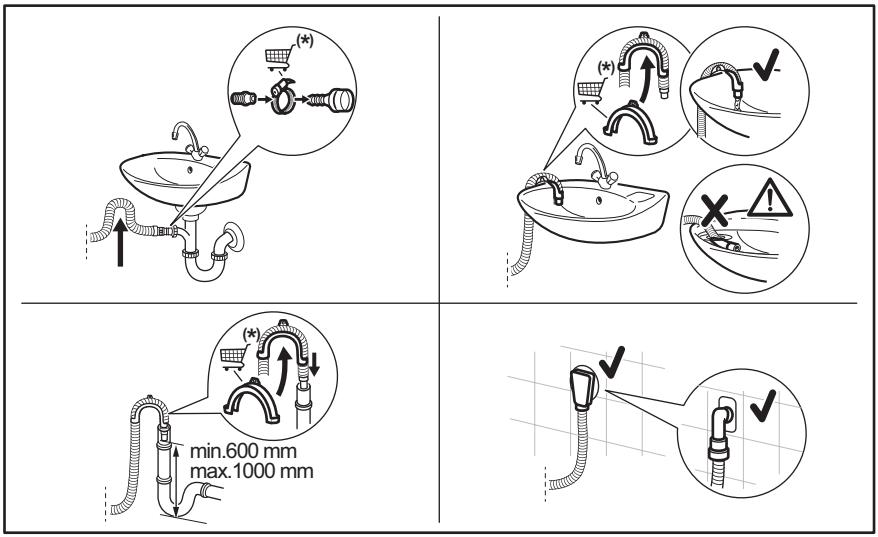

Sørg for at det er en bøy på avløpsslangen, slik at smuss fra vannlåsen ikke kommer inn i apparatet.

Koble avløpsslangen til rørstussen og fest den med en klemme. Sørg for at det er en bøy på avløpsslangen, slik at smuss fra vannlåsen ikke kommer inn i apparatet.

Posisjoner slangen direkte til et innebygd avløpsrør i veggen og fest den med en klemme.

4. Uten plastslangeføringen, til en avløpsstuss – Plasser avløpsslangen til rørstussen og fest den med en klemme.

Avløpsslangen kan bøyes i U-form og plasseres rundt plastføreren På kanten av en vask – fest guiden til vannkranen eller veggen.

ⓘ

Kontroller at plastslangeføringen ikke kan bevege seg når produktet tømmes og avløpsslangens ende ikke er senket ned i vannet. Det kan føre til at skittent vann blir ført tilbake i produktet. Kjøp tilbehør fra en autorisert leverandør.

Til et vertikalt rør med luftehull – sett avløpsslangen direkte inn i et avløpsrør eller et vertikalt rør

ⓘ

Enden på avløpsslangen må alltid være ventilert, dvs. at innvendig diameter på avløpsrøret (min. 38 mm – min. 1,5") må være større enn den ytre diameteren på avløpsslangen.

5.3 Elektrisk tilkobling

På slutten av installasjonen kan du sette inn støpselet i stikkontakten.

Typeskiltet og "Tekniske data"-kapittelet viser de nødvendige elektriske spesifikasjonene. Kontroller at de er kompatible med strømforsyningen.

Kontroller at den elektriske installasjonen i huset der du bor tåler den maksimale belastningen som kreves, også når det tas hensyn til alle andre produkter som er i bruk.

Vaskemaskinen skal koples til en jordet stikkontakt.

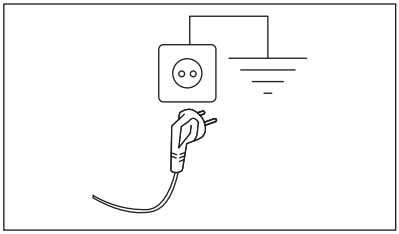

Strømkabelen skal være lett tilgjengelig etter at produktet er installert.

Kontakt vårt autoriserte servicesenter for elektrisk arbeid som kreves for å installere dette produktet.

Produsenten frasier seg ethvert ansvar for materielle skader eller personskader som skyldes at sikkerhetsanvisningene over ikke er blitt fulgt.

6. TILBEHØR

6.1 Tilgjengelig på www.electrolux.com/shop eller fra en autorisert forhandler

ⓘ

Kun passende tilbehør som er godkjent av ELECTROLUX kan sikre sikkerhetsstandardene til produktet. Brukes det ikke godkjente deler, vil alle krav bli ugyldiggjort.

6.2 Festeplatesett

Hvis du montere produktet på en sokkel som ikke er tilbehør fra ELECTROLUX, må du sikre produktet med festeplaten.

Les nøye gjennom instruksjonene som følger med tilbehøret.

7. BETJENINGSPANEL

7.1 Spesialfunksjoner

Vår nye kombinerte vaskemaskin og tørketrommel tilfredsstiller alle moderne krav til effektiv behandling av tøyvask med riktig tøybehandling og lavere forbruk av vann, strøm og vaskemiddel.

- **SteamCare-systemet** kan, takket være **FreshScent** dampbaserte programmet tilby den perfekte løsningen for oppfrisking av selv de mest delikate plaggene uten vask. Bruk den spesialutviklede duften fremstilt av **ELECTROLUX** for å tilføre en behagelig følelse av "nyvasket" plagg til handlingen som fjerner lukt og krøller.
- **SensiCare System** registrerer mengden tøyvask og definerer programvarigheten på 30 sekunder. Vaskeprogrammet blir tilpasset mengden av klesvask og tekstiltypen uten å bruke mer tid, strøm og vann enn nødvendig.

7.2 Beskrivelse av betjeningspanel

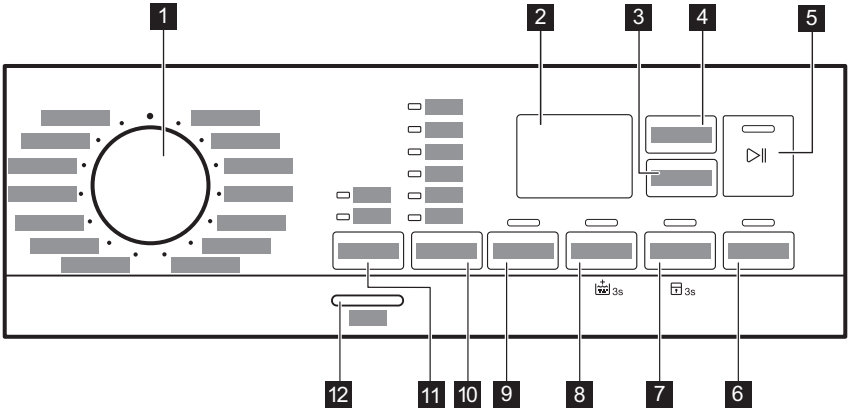

De faste tilvalgene angis ved å holde inne den gjeldende knappen i minst 3 sekunder.

1 Programknapp
2 Display
3 Auto Dry -berøringsknapp
4 Time Dry -berøringsknapp
5 Start/Pause -berøringsknapp ▷II
6 Delay Start -berøringsknapp
7 Time Manager -berøringsknapp og det faste barnesikring-tilvalget 3s
8 Prewash -berøringsknapp og det faste tilvalget med ekstra skylling 3s
9 Spin -berøringsknapp
10 Temperature -berøringsknapp
11 Mode -berøringsknapp:
- Wash
- Dry

12 On/Off trykknapp

7.3 Display

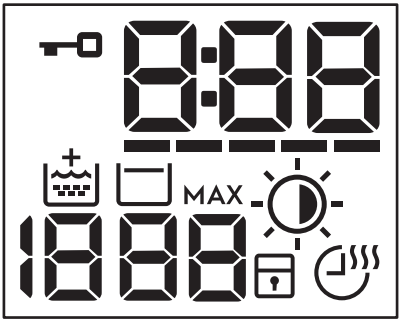

	Indikator for dørlås.

0:00	Den digitale indikatoren kan vise: • Programvarighet (f.eks. 2:40, vaske- og/eller tørkefase). • Utsatt start (f.eks. 2h). • Programslutt (0:00). • Varselkode (f.eks. E20). • Feilindikator (– – –).
-----	Time Manager indikator.
	Indikator for ekstra skylling.
1888	Sentrifugeringsfeltet: Sentrifugehastighetsindikator – – – Indikator for ingen sentrifugering. Sentrifugeringsfasen er av.
	Indikator for skyllestopp.
MAX	Etter SensiCare System-registreringen, blinker det når tøymengden overgår maksimal tøymengde for det valgte programmet. Se avsnittet «SensiCare System-registrering av tøymengde».
	Auto Dry -indikator: Stryketørt Skaptørt Ekstra tørt
	Indikator for barnesikring.
	Time Dry og Non-Stop programindikator.

7.4 Flerspråklige etiketter

Maskinen leveres med klistremerker på forskjellige språk.

Ønsket klistremerke kan bli limt ved programvelgeren.

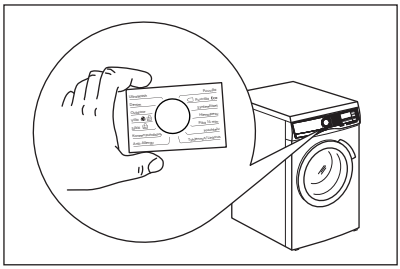

8. VELGER OG KNAPPER

8.1 Introduksjon

ⓘ

Tilvalgene/funksjonene er ikke tilgjengelig for alle vaskeprogrammer. Sjekke kompatibilitet mellom tilvalg/funksjoner og vaskeprogrammer i "Programoversikt". Tilvalg/funksjoner kan ekskludere hverandre. I dette tilfellet lar ikke produktet deg stille inn de inkompatible tilvalgene/funksjonene.

8.2 On/Off

Hvis du trykk på denne knappen i noen sekunder, kan du slå produktet av eller på. To forskjellige melodier blir avspilt når du slår produktet av eller på.

Hvilemodusfunksjonen slår av produktet automatisk for å redusere energiforbruket i enkelte tilfeller, og det kan derfor hende at du må aktivere produktet igjen.

For mer informasjon, se avsnittet om hvilemodus i kapittelet Daglig bruk.

8.3 Mode

Med denne knappen, kan én syklus utføre:

- **Bare vask**: Wash: -indikatoren er på (standard modus).
- **Vasking og tørking**: Wash og Dry-indikatorene er på.
- **Bare tørking**: Dry-indikatoren er på.

8.4 Temperature

Når du velger et vaskeprogram, foreslår produktet en standardtemperatur automatisk.

Trykk på denne knappen for å endre temperatur på vannet.

Indikatoren til den siste valgte temperaturen tennes.

Cold-Indikatoren korresponderer med kaldt vann.

8.5 Spin

Når du velger et program, velger produktet automatisk standard sentrifugehastigheten.

Trykk på denne knappen gjentatte ganger for å:

- **Endre sentrifugehastigheten.** Displayet viser kun sentrifugeringshastigheter som er tilgjengelige for det angitte programmet.
- Angi **Ingen sentrifugering**-alternativet

  – – –.

  Bruk dette tilvalget for å slå av alle sentrifugeringsfasene. Produktet utfører kun tømmefasen for det valgte vaskeprogrammet. Velg dette alternativet for svært ømfintlige tekstiler. Skyllefasen bruker mer vann i enkelte vaskeprogrammer
- Aktiver funksjonen for **skyllestopp** ⊟. Den siste sentrifugeringen blir ikke utført. For å hindre at stoffet krøller seg, blir ikke det siste skyllevannet pumpet ut. Vaskeprogrammet avslutter med vann i trommelen.

  ⊟-Indikatoren vises på displayet. Døren forblir låst og trommelen snurrer regelmessig for å redusere krøller. Du må tømme ut vannet for å kunne låse opp døren.

  Hvis du trykker Start/Pause ▷II på -knappen, utfører produktet sentrifugeringsfasen og pumper ut vannet.

ⓘ

Produktet pumper ut vannet automatisk etter omtrent 18 timer.

8.6 Prewash

Med dette tilvalget kan du legge til en forvaskfase i et program.

Den korresponderende indikatoren over berøringsknappen tennes.

Bruk dette tilvalget for å legge til en forvaskfase på 30 °C før vaskefasen.

Dette tilvalget anbefales for svært skittent tøy, spesielt hvis det inneholder sand, støv, gjørme eller andre faste partikler.

ⓘ

Tilvalget kan øke programvarigheten.

8.7 Permanent Ekstraskyll 3s

Med dette alternativet kan du legge inn én eller to ekstra skyllinger permanent når du starter et nytt program.

For å **aktivere/deaktivere** dette tilvalget holder du Prewash-knappen nede i 3 sekunder inntil indikatoren **slås av/på** i displayet.

Når det er aktivert, vil produktet som standard gå over til dette tilvalget etter at du slår det av eller endrer/tilbakestiller programmet.

Dette tilvalget kan øke programmets varighet.

8.8 Time Manager

Med dette alternativet kan du redusere programvarigheten avhengig av vaskemengden og hvor skittent det er.

Når du stiller inn et vaskeprogram, viser displayet standardvarigheten og ––––– -streker.

Trykk på Time Manager-knappen for å redusere programvarigheten i henhold til dine behov. Displayet viser den nye programvarigheten og en rekke streker reduseres deretter:

–––– egnet for full maskin med normal skitten vask.

––– en hurtig syklus for en full maskin av lett skitten vask.

–– svært rask syklus for en mindre tøymengde med lite skitten klesvask (maks. halv tøymengde anbefalt).

– den korteste syklusen for å oppfriske en liten mengde klesvask.

Time Manager er kun tilgjengelig med programmene i tabellen.

indikator	Bomull	Syntetisk
––––– 1)	■	■
––––	■	■
–––	■	■
––	■	■
–	■	■

1) Standard varighet for alle programmer.

Time Manager med dampprogrammer

Når du stiller inn et dampprogram, kan du velge tre dampnivåer med denne knappen, og programmets varighet reduseres deretter:

- ––– : kraftig.
- –– : middels.
- – : minimum.

8.9 Barnesikring 3s

Med dette tilvalget kan du hindre at barna leker med betjeningspanelet.

For å **aktivere/deaktivere** dette tilvalget holder du -knappen Time Manager nede inntil indikatoren **slås av/på** i displayet.

Når det er aktivert, vil produktet som standard gå over til dette tilvalget etter at du slår det av eller endrer/tilbakestiller programmet. Hvis du trykker på enhver knapp, blinker indikatoren for å indikere at knappen er deaktivert.

8.10 Time Dry

Når tørkemodus er aktivert, kan du trykke på denne knappen for å angi tiden som passer for stoffene du skal tørke (se tabellen «Tidsstyrt tørking»). Displayet viser innstilt verdi.

Tiden øker med 5 minutter hver gang du trykker på denne knappen.

Du kan ikke stille inn alle tidsverdiene for ulike typer stoffer.

8.11 Auto Dry

Når tørkemodus er aktivert, kan du trykke på denne knappen for å angi en av de automatiske tørkenivåene som foreslås av produktet.

Den aktuelle tørrhetsindikatoren dukker opp i displayet:

- **Stryketørt**: tøy som skal strykes.
- **Skaptørt**: tøy som skal legges i klesskapet.
- **Ekstra tørt**: tøy som skal tørkes fullstendig.

Du kan ikke stille inn alle automatiske nivåer for alle typer stoffer.

8.12 Delay Start

Med dette alternativet kan du utsette programstart til et tidspunkt som passer deg bedre.

Trykk på knappen flere ganger for å velge nødvendige utsatt tid. Tiden øker i trinn fra 1 time opp til 20 timer.

Den korresponderende indikatoren over berøringsknappen lyser opp.

Displayet viser valgte utsettelsestid. Produktet starter nedtellingen og døren låses etter at du har trykket på Start/Pause ▷II-knappen.

8.13 Start/Pause ▷II

Trykk på Start/Pause-knappen ▷II for å starte, sette produktet på pause eller for å avbryte et program som er i gang.

9. PROGRAMMER

9.1 Programtabell

Program Standard temperatur Temperaturområde	Referanse sentrifugehastighet Sentrifugeringshastighet	Maksimal mengde	Programbeskrivelse (Type vask og smussnivå)
Eco 40-60 (kun vaskemodus) 40°C 1)	1400 o/min 1400 o/min – 400 o/min	9.0 kg	**Hvitt bomulls- og permanent kulørt bomullstøy**. Normalt skittent tøy.
Eco 40-60 + skaptørt nivå (vaske- og tørkemodus) 40°C 2)	1400 o/min 1400 o/min – 1000 o/min	5.0 kg	
Eco 40-60 + Skaptørt nivå (kun tørkemodus)	-	5.0 kg	**Hvitt bomulls- og permanent kulørt bomullstøy**.

Program Standard temperatur Temperaturområde	Referanse sentrifugehastighet Sentrifugeringshastighet	Maksimal mengde	Programbeskrivelse (Type vask og smussnivå)
Bomull 40°C 90°C – Kaldt	1400 o/min (1400- 400 o/min)	9.0 kg	**Hvit bomull og kulørt bomull**. For normalt, svært og lett skittent tøy.
Syntetisk 40°C 60°C – Kaldt	1200 o/min (1200 – 400 o/min)	3.0 kg	**Syntetiske tekstiler eller blandingstekstiler.** Normalt skittent tøy.
Finvask 30°C 40°C – Kaldt	1200 o/min (1200- 400 o/min)	2.0 kg	**Ømfintlige plagg som akryler, viskose og blandede tekstiler som krever en mer skånsom vask**. Normalt og lett skittent tøy.
Ull 40°C 40°C – Kaldt	1200 o/min (1200 – 400 o/min)	1.5 kg	**Maskinvaskbar ull, ull som skal håndvaskes og andre tekstiler** med «Håndvask»-symbol.3).

Dampprogram med FreshScent-system

Dampprogram kan brukes for å redusere rynker og lukt4) fra plagg som bare behøver å friskes opp, og unngå vasking. Tøyfibrene slakkes, og gjør stryking kjempelett. Fjern vasken fra trommelen med en gang programmet er fullført.5). Dampprogrammet har ingen hygienesyklus. Ikke velg dette programmet for følgende type klær:

- Plagg som ikke er egnet for tørketromling.
- Plagg som er merket "Skal kun renses".

ELECTROLUX duft. Hvis du bruker denne spesielle, myke duften, vil klesvasken din lukte som om den nettopp var vasket. Les nøye gjennom instruksjonene som følger med duften. Reduser duftdoseringen ved behandling av mindre vaskemengder. Trykk på Time Manager-knappen for å redusere programvarighet ved behandling av plagg merket for vasking på lav temperatur.

IKKE:

- Tørk plaggene behandlet med duft i trommelen. Fordelene fordunster.
- Bruk duften til andre formål enn foreskrevet her.
- Bruk duften på nye plagg. Nye plagg kan inneholde rester av etterbehandlingsblandinger som ikke er kompatible med duften.

Duften er tilgjengelig i **ELECTROLUX** nettbutikken eller hos en autorisert forhandler.

Program Standard temperatur Temperaturområde	Referanse sentrifugehastighet Sentrifugeringshastighet	Maksimal mengde	Programbeskrivelse (Type vask og smussnivå)
FreshScent	-	1.0 kg	**Bomull, syntetisk, finvask.** Kort og skånsomt dampprogram for å forfriske finvask, inkludert svært ømfintlige plagg med paljetter, blonder osv. Ved behandling av mindre mengder kan programvarigheter ytterligere reduseres ved å velge Time Manager-tilvalget. ⚠ **ADVARSEL!** Bruk ikke dette programmet med ulltøy og andre plagg som er merket med 'skal kun renses'.
Sentrifug./Tømming	1400 o/min (1400 – 400 o/min)	9.0 kg	**Alle stoffer, unntatt ull og finvasktekstiler**. For å sentrifugere vasken og pumpe ut vannet i trommelen.
Skylling	1400 o/min (1400- 400 o/min)	9.0 kg	**Alle tekstiler, unntatt ullvarer og svært ømfintlig finvask.** Program for skylling og sentrifugering av klesvask. Standard sentrifugehastighet er den som brukes for bomullsprogrammer. Reduser sentrifugehastigheten etter typen klesvask. Still om nødvendig inn alternativet Ekstra skylling for å legge til skyllinger. Med lav sentrifugehastighet utfører apparatet skånsomme skyllinger, og kortere sentrifugering.
Maskinrens 60°C	1200 o/min (1200 – 400 o/min)	-	Vedlikeholdssyklus med varmt vann for å vaske og oppfriske trommelen og for å fjerne rester som kan forårsake lukt. Bruk dette programmet én gang i måneden for å gi best mulige resultater. Fjern alt tøy fra trommelen før du kjører dette programmet. I vaskefasekammeret i vaskemiddelbeholderen setter du klaffen på kammeret i oppreist posisjon. Hell en kopp med klorblekemiddel eller et vaskemaskinmiddel i kammeret for vaskefasen. **IKKE** bruk begge sammen. ⓘ Kjør et skylleprogram med tom trommel og uten vaskemiddel for å fjerne rester av blekemiddel etter trommelrengjøringen. Hvis du stiller inn dette programmet med Dry, utfører maskinen anti-lo behandling. Se kapitlet «Lo i tøyet».
Anti-Allergi 60°C	1400 o/min (1400 – 400 o/min)	9.0 kg	**Hvite bomullsplagg**. Dette høytytende vaskeprogrammet kombinert med damp fjerner mer enn 99,99 % av bakterier og virus[6)] holder temperaturen over 60 °C gjennom hele vaskefasen; med en ekstra virkning på fibrene takket være en dampfase, sikrer en forbedret skyllingsfase en riktig fjerning av rester av vaskemiddel og mikroorganismer. Dette programmet sikrer også en riktig reduksjon av pollen / allergifremkallende elementer.

Program Standard temperatur Temperaturområde	Referanse sentrifugehastighet Sentrifugeringshastighet	Maksimal mengde	Programbeskrivelse (Type vask og smussnivå)
Outdoor 30°C 40°C – Kaldt	1200 o/min (1200- 400 o/min)	2.0 kg	ⓘ Ikke bruk tøymykner og sørg for at det ikke er noen rester av tøymykner igjen i vaskemiddelbeholderen. **Klær til utendørsbruk, teknisk tøy, sportstøy, jakker som puster og er vanntette og skalljakker med uttakbar fleece eller fôr**. ⓘ Ved å kjøre kombinert et vask- og tørkeprogram vil tørkefasen også fungere som gjenoppretting av vannavstøting. Kontroller at vaskelappen tillater tørketromling.
Denim 30°C 40°C – Kaldt	1200 o/min (1200 – 400 o/min)	3.0 kg	**Spesialprogram for denim-klær med finvaskfase for å minimere falming av farger og flekker**. Redusert mengde klesvask anbefales for bedre behandling av tøyet.
MixCare 30°C 60°C – 30°C	1400 o/min (1400 – 400 o/min)	5.0 kg	Program for å behandle blandede tekstiler (**bomull og syntetiske plagg**) opptil 5 kg. Komplett vaskeprogram som effektivt vasker normalt skittent tøy ved 30 °C og sørger for gode resultater på bare 69 minutter. Legg til en tørkefase for å få en komplett vask og tørk behandling.
Hurtig 20’ Vask&Tørk 60’ 30°C 40°C – 30°C	1200 o/min	1.0 kg	Program for å behandle opptil 1 kg **blandede syntetiske skjorter** bare på 20 minutter. Legg til en tørkefase for å få en komplett vask og tørr behandling på 60 minutter.

Program Standard temperatur Temperaturområde	Referanse sentrifuge-hastighet Sentrifuge-ringsha-stighet	Maksi-mal meng-de	Programbeskrivelse (Type vask og smussnivå)
●	Tilbakestill posisjon. Displayet viser kun streker.		

1) **I henhold til kommisjonsforordning EU 2019/2023.** Dette programmet ved standardtemperatur og sentrifugeringshastighet, bare i vaskemodus, med nominell kapasitet 9.0 kg, er i stand til å rengjøre normalt skittent bomullstøy som er erklært å være vaskbar ved 40 °C eller 60 °C, sammen i samme syklus.

ⓘ

For kapittelet i vaskeriet, programvarigheten og andre data, se kapitlet "Forbruksverdier".
De mest effektive programmene når det gjelder energiforbruk er generelt de som utfører ved lavere temperaturer og lengre varighet.

2) **I henhold til kommisjonsforordning EU 2019/2023.** Dette programmet ved standardtemperatur og sentrifugeringshastighet, i vaske- og tørkemodus, med nominell kapasitet 5.0 kg og med Skaptørt-nivå, utfører vaske- og tørkesyklusen i stand til å rengjøre normalt skittent bomullstøy som er erklært å være vaskbart ved 40 °C eller 60 °C, sammen i samme syklus, og etter tørkefasen kan tøyet umiddelbart lagres i et skap.

3) I dette programmet roterer trommelen sakte for å sikre at vasken er skånsom. Det kan virke som om trommelen ikke roterer eller ikke roterer som den skal, men dette er normalt på dette programmet.

4) Dampprogram tar ikke bort spesielt intens lukt.

5) Etter dampbehandlingen kan vasken være fuktig. Heng ut plaggene i et par minutter

6) Testet for Staphylococcus aureus, Enterococcus faecium, Candida albicans, Pseudomonas aeruginosa og MS2 Bakteriofag i ekstern test utført av Swissatest Testmaterialien AG i 2021 (testrapport nr. 202120117).

Kompatibilitet for programtilvalg

Program	Spin	– – – Ingen sentrifugering		Prewash	3s	Time Manager	Delay Start
Eco 40-60	■	■	■	■	■	■	■
Bomull	■	■	■	■	■	■	■
Syntetisk	■	■	■	■	■	■	■

Program	Spin	Ingen sentrifugering		Prewash	3s	Time Manager	Delay Start
Finvask	■	■	■		■		■
Ull	■	■	■				■
FreshScent						■	■
Sentrifug./Tømming	■	■1)					■
Skylling	■	■	■		■		■
Maskinrens	■	■					■
Anti-Allergi	■	■	■	■	■		■
Outdoor	■	■	■		■		■
Denim	■	■	■		■		■
MixCare	■	■	■		■		■
Hurtig 20’ Vask&Tørk 60’							■

1) Hvis du velger tilvalget Ingen sentrifugering, tømmer apparatet kun ut vann.

Egnede vaskemidler for hvert program

Program	Universelt pulver1)	Universell flytende såpe	Flytende såpe for fargede plagg	Delikat ull	Spesielle
Eco 40-60	▲	▲	▲	--	--

Program	Universelt pulver[1)]	Universell flytende såpe	Flytende såpe for fargede plagg	Delikat ull	Spesielle
Bomull	▲	▲	▲	--	--
Syntetisk	▲	▲	▲	--	--
Finvask	--	--	--	▲	▲
Ull	--	--	--	▲	▲
Anti-Allergi	▲	▲	--	--	▲
Outdoor	--	--	--	▲	▲
Denim	--	--	▲	▲	▲
MixCare	▲	▲	▲	--	--
Hurtig 20’ Vask&Tørk 60’	--	▲	▲	--	--

1) Ved temperatur over 60 °C anbefales bruk av såpepulver.

▲ = Anbefalt

-- = Ikke anbefalt

9.2 Woolmark Wool Care - Blå

- Syklusen for ullprogrammet til denne maskinen har blitt godkjent av The Woolmark Company, for vasking av ullplagg merket som «bare håndvask», så sant instruksjonene på plaggets merkelapp og de fra vaskemaskinens produsent blir fulgt. M2103.
- Denne maskinens syklus for tørking av ull er testet og godkjent av Woolmark Company. Syklusen egner seg til å tørke ulltekstiler som er merket «håndvask» forutsatt at klærne blir vasket med en håndvasksyklus som er egnet for Woolmark og tørkes i henhold til produsentens anvisninger. M2104.

Woolmark-symbolet er et sertifiseringsmerke i mange land.

9.3 Automatisk tørking

ⓘ

Første syklustider for programmer med Auto Dry-tilvalg er bare anslag, faktisk tørketid kan være litt forskjellig fra tiden som vises.

Tørrhet	Tekstiltype	Tøymengde
Extra Torrt (Ekstra tørt) Til frottéstoffer	**Bomull og lin** (morgenkåper, badehåndklær osv.)	opp til 5.0 kg
	Denimplagg	opp til 3.0 kg
Skåptorrt (Skaptørt) Til plagg som skal lagres	**Bomull og lin** (morgenkåper, badehåndklær osv.)	opp til 5.0 kg
	Syntetiske og blandede tekstiler (gensere, bluser, undertøy, sengetøy og husholdsartikler)	opp til 3.0 kg
	Ømfintlige tekstiler (akryl, viskose og ømfintlige blandede tekstiler)	opp til 2.0 kg
	Ullplagg (ullgensere)	opp til 1.0 kg
	Utendørs sportstøy (Klær til utendørs bruk, teknisk tøy, sportstøy, trådete stoffer, jakker som er pustende og vanntette og skalljakker)	opp til 2.0 kg
	Denimplagg	opp til 3.0 kg
Stryktorrt (Stryketørt) Egnet til stryking	**Bomull og lin** (laken, bordduker, skjorter osv.)	opp til 5.0 kg

9.4 Tidsinnstilt tørking

Tørrhet	Tekstiltype	Mengde (kg)	Sentrifugehastighet (O/min)	Foreslått varighet (min)
Extra Torrt (Ekstra tørt) Til frottéstoffer	**Bomull og lin** (morgenkåper, badehåndklær osv.)	5.0	1400	180 - 200
		3.0	1400	120 - 140
		1.0	1400	60 - 70
	Denimplagg	3.0	1200	120 - 140
		1.0	1200	70 - 90
Skåptorrt (Skaptørt) Til plagg som skal lagres	**Bomull og lin** (morgenkåper, badehåndklær osv.)	5.0	1400	170 - 190
		3.0	1400	110 - 130
		1.0	1400	50 - 60

Tørrhet	Tekstiltype	Mengde (kg)	Sentrifugehastighet (O/min)	Foreslått varighet (min)
	Syntetiske og blandede tekstiler (gensere, bluser, undertøy, sengetøy og husholdsartikler)	3.0	1200	80 - 100
		1.0	1200	45 - 55
	Fintvätt (Finvask) (akryl, viskose og ømfintlige blandede tekstiler)	2.0	1200	100 - 120
		1.0	1200	60 - 80
	Ylle (Ull) (ullgensere)	1.0	1200	110 - 130
	Utendørs sportstøy (Klær til utendørs bruk, teknisk tøy, sportstøy, trådete stoffer, jakker som er pustende og vanntette og skalljakker)	2.0	1200	120 - 140
		1.0	1200	80 - 90
	Denimplagg	3.0	1200	110 - 130
		1.0	1200	60 - 80
Stryktorrt (Stryketørt) Egnet til stryking	**Bomull og lin** (laken, bordduker, skjorter osv.)	5.0	1400	100 - 120
		3.0	1400	65 - 85
		1.0	1400	40 - 50

10. INNSTILLINGER

10.1 Lydsignaler

Dette produktet har forskjellige lydsignaler som blir spilt av når:

- Du aktiverer produktet (en kort melodi).
- Du deaktiverer produktet (en kort melodi).
- Du trykker på knappene (klikkelyd).
- Du foretar et ugyldig valg (3 korte lyder).
- Programmet er ferdig (en sekvens av lyder i omtrent 2 minutter).
- Det er en feil på produktet (sekvens av korte lyder i omtrent 5 minutter).

For å **aktivere/deaktivere** lydsignalene når programmet er fullført, trykk på Mode- og Temperature-knappene samtidig i omtrent 2 sekunder. Displayet viser På eller Av.

ⓘ

Hvis du deaktiverer varslingslydene, vil de fortsatt høres når produktet har en feil.

11. FØR FØRSTEGANGS BRUK

1. Kontroller at strømtilførselen er tilgjengelig og at vannkranen er åpen.
2. Hell 2 liter vann inn i kammeret markert med [II].

Denne handlingen aktiverer avløpssystemet.

3. Fyll en liten mengde vaskemiddel i beholderen markert med II.
4. Velg og start et bomullsprogram på høyest mulig temperatur, uten klesvask i trommelen.

Dette fjerner eventuell smuss fra trommelen og kammeret.

12. DAGLIG BRUK – KUN VASKING

ADVARSEL!

Se etter i Sikkerhetskapitlene.

12.1 Aktivere produktet

1. Sett støpselet inn i stikkontakten.
2. Åpne vannkranen.
3. Trykk på On/Off-knappen i noen sekunder for å aktivere produktet.

En liten melodi høres.

12.2 Legge i tøyet

1. Åpne døren til produktet.
2. Tøm lommene og brett ut tøyet før du legger det i Produktet.
3. Legg klesvasken i trommelen, plagg for plagg.

Legg ikke for mye klær i trommelen.

4. Lukk døren godt igjen.

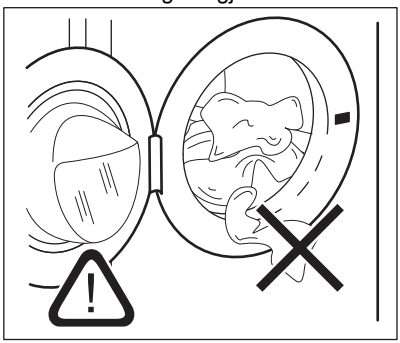

FORSIKTIG!

Påse at det ikke blir liggende tøy mellom pakningen og døren for å unngå fare for vannlekkasje og skade på tøyet.

Vasking av av tøy med svært skitne eller fettete flekker kan skade gummideler på vaskemaskinen.

12.3 Fylling av vaskemiddel og tilsetninger

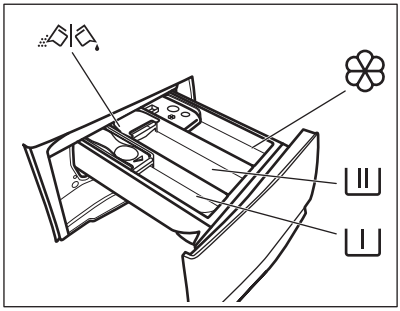

I – Kammer for forvaskfase, bløtleggingsprogram eller flekkfjerner.

II – Kammer for vaskefase.

❀ - Kammer for tøymykner og andre væskebehandlinger(tøybehandler, stivelse).

MAX – Maks.-nivå for flytende tilsetningsmidler.

– Klaff for pulver eller flytende vaskemiddel.

ⓘ

Følg alltid anvisningene som du finner på emballasjen til vaskemiddelproduktet, men vi anbefaler at du ikke overgår det indikerte maksnivået (**MAX**). Denne mengden garanterer imidlertid de beste vaskeresultatene.

ⓘ

Etter en vaskesyklus fjern om nødvendig vaskemiddelrester fra vaskemiddelbeholderen.

12.4 Kontroller klaffens posisjon

1. Trekk ut vaskemiddelskuffen til den stopper.

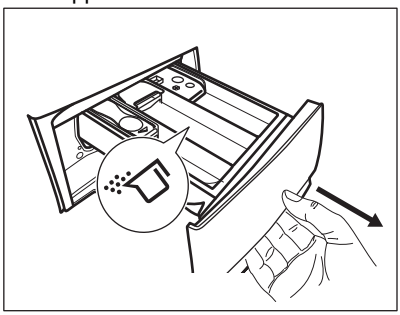

2. Trykk spaken ned for å fjerne dispenseren.
3. Vri klaffen opp for å bruke vaskepulver.

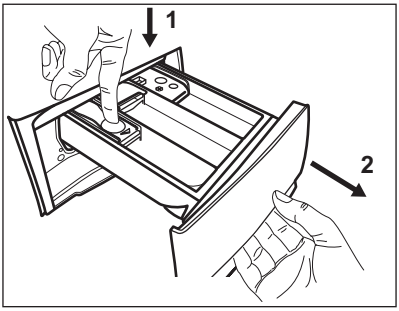

4. Vri klaffen ned for å bruke flytende vaskemiddel.

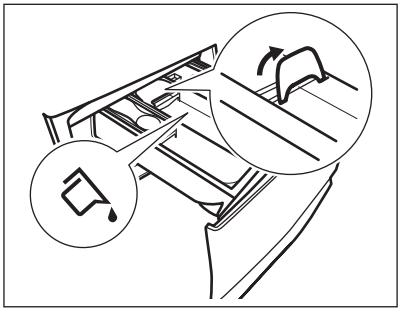

Med denne klaffen i **NED**-posisjon:
- Ikke bruk geléaktige/tyktflytende vaskemidler.
- Ikke overskrid flytende vaskemiddeldose indikert på klaffen.
- Ikke velg forvaskfase.
- Ikke velg Utsatt start.

5. Mål opp vaskemiddel og skyllemiddel.
6. Lukk vaskemiddelskuffen ordentlig.

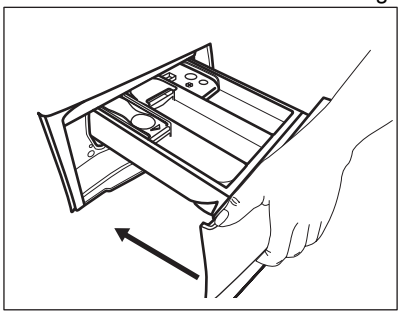

Pass på at klaffen ikke forårsaker blokkering når du lukker skuffen.

12.5 Velge et program

1. Drei programvelgeren for å velge ønsket vaskeprogram. Eco 40-60 er programmet som informasjonen på energietiketten er knyttet til.

Indikatoren for Wash-knappen tennes.

Start/Pause ▷II-knappens indikator blinker.

Displayet viser indikert programvarighet.

2. Trykk på de tilhørende knappene for å endre temperaturen og/eller sentrifugehastigheten.
3. Om ønskelig, velg ett eller flere tilvalg ved å trykke på de tilhørende knappene. De tilhørende indikatorene vil tennes, og den gitte informasjonen endres tilsvarende på displayet.

ⓘ

Dersom et valg **ikke er mulig**, spilles det av et lydsignal og displayet viser – – –.

12.6 Starte et program

Trykk på Start/Pause ▷‖-knappen for å starte programmet. Programmet kan ikke startes når indikatoren til knappen er av og ikke blinker (f.eks. døren er åpen).
Den tilknyttede indikatoren slutter å blinke og forblir på.
Programmet starter, og døren låses.

Displayet viser indikatoren ⊸ og ⊹-indikatoren vises for å indikere at det fortsatt er mulig å stoppe syklusen og legge til plagg.

ⓘ

Tømmepumpen starter og går i en kort periode før produktet fyller inn vann.

12.7 Starte et program med utsatt start

1. Trykk på Delay Start-knappen flere ganger til displayet viser ønsket utsettelsestid. Den tilhørende indikatoren tennes.
2. Trykk på Start/Pause ▷‖-knappen. Produktdøren starter nedtellingen for utsatt start. Displayet viser ⊸-indikatoren.

Når nedtellingen er ferdig, starter programmet automatisk.

Avbryte starttidsforvalget etter at nedtellingen har begynt

For å avbryte utsatt start:

1. Trykk på Start/Pause ▷‖-knappen for å sette produktet på pause. Den tilhørende indikatoren blinker.
2. Trykk på Delay Start-knappen flere ganger til displayet viser 0.
3. Trykk på Start/Pause ▷‖-knappen igjen for å starte programmet umiddelbart.

Endre utsatt start etter at nedtellingen har begynt

For å endre utsatt start:

1. Trykk på Start/Pause ▷‖-knappen for å sette produktet på pause. Den tilhørende indikatoren blinker.
2. Trykk på Delay Start-knappen flere ganger til displayet viser ønsket utsettelsestid.
3. Trykk på Start/Pause ▷‖-knappen igjen for å starte den nye nedtellingen.

12.8 SensiCare System-lastregistrering

ⓘ

Programvarigheten i displayet refererer til en **medium/stor tøymengde**.

Etter at du har trykket på Start/Pause ▷‖-knappen, SensiCare System starter tøymengdesensor:

1. Produktet registrerer tøymengden i løpet av de første 30 sekundene. Under denne fasen spiller Time Manager-tilvalget ---- plassert under tidssifrene av en enkel animasjon, trommelen roterer kort.
2. Programvarigheten vil bli justert tilsvarende og kan øke eller minke. Etter ytterligere 30 sekunder, starter vannfyllingen.

Når registreringen av tøymengden avsluttes, **i tilfelle trommelen overbelastes**, blinker **MAX**-indikatoren i displayet:

I dette tilfellet, i 30 sekunder til, er det mulig å sette Produktet på pause og fjerne de ekstra plaggene.

Når de ekstra plaggene er fjernet, trykk på Start/Pause ▷‖-knappen for å starte programmet på nytt. SensiCare-fasen kan bli repetert opptil tre ganger (se punkt 1).

Viktig! Hvis tøymengden ikke blir redusert, starter vaskeprogrammet uansett, på tross av overbelastningen. Det er ikke mulig å garantere det beste vaskeresultatet dersom dette skjer.

Etter omtrent 20 minutter fra programstart, kan programvarigheten justeres igjen avhengig av tøyets absorbsjonsevne.

SensiCare-registreringen av tøymengden blir kun utført for fullstendige vaskeprogrammer og hvis programvarigheten ikke har blitt redusert med Time Manager-knappen.

SensiCare er ikke tilgjengelig sammen med alle programmer som: Ull, Skylling, Spin og programmer med korte sykluser.

12.9 Stoppe et program og endre et tilvalg

Når programmet kjører, kan bare **noen** av tilvalgene endres:

1. Trykk på Start/Pause ▷II-knappen.
Den tilhørende indikatoren blinker.
2. Endre alternativene. Den oppgitte informasjonen i displayet endrer seg tilsvarende.
3. Trykk på Start/Pause ▷II-knappen igjen.
Vaskeprogrammet fortsetter.

12.10 Avbryte et pågående program

1. Trykk på On/Off-knappen for å avbryte programmet og deaktivere produktet.
2. Trykk på On/Off-knappen igjen for å aktivere produktet.

Hvis SensiCare System er ferdig og vannfyllingen allerede har startet, starter det nye programmet **uten å gjenta SensiCare System**. Vannet og vaskemiddelet tømmes ikke ut for å unngå avfall. Displayet viser maksimal varighet for programmet, og blir oppdatert etter omtrent 20 minutter fra du startet det nye programmet.

Det er også en alternativ måte å avbryte på:

1. Roter velgerbryteren til "Reset" ● .
2. Vent deretter i 1 sekund. Displayet viser ––– .

Nå kan du angi et nytt vaskeprogram.

12.11 Åpne døren – Legge inn tøy

Hvis -ikonet er på, kan du alltid åpne døren.

Hvis temperaturen og vannstanden i trommelen er for høy og/eller fortsatt roterer, skal du ikke åpne døren.

Produktets dør vil være lukket mens et program eller tidsforvalg er i bruk. Displayet viser indikatoren .

1. Trykk på Start/Pause ▷II-knappen.
På displayet slukkes den relaterte dørlås-indikatoren.
2. Åpne døren til produktet. Ta ut eller legg inn plaggene ved behov. Steng døren og trykk på Start/Pause ▷II-knappen.
Programmet eller utsatt start fortsetter.

12.12 Program slutt

Når programmet er ferdig, stopper apparatet automatisk. Lydsignalene brukes (hvis de er aktivert). Displayet viser 0:00

Indikatoren for Start/Pause ▷II-knappen slokker.

Døren låses opp og -indikatoren slokker.

1. Trykk On/Off-knappen for å deaktivere apparatet.
Fem minutter etter at vaskeprogrammet er ferdig, deaktiveres apparatets energisparingsfunksjon automatisk.

Når du slår på apparatet på nytt viser displayet slutten av det forrige programmet. Drei programvelgeren for å velge en ny syklus.

2. Ta klesvasken ut av maskinen.
3. Sørg for at trommelen er tom.

4. La døren og oppvaskmiddelbeholderen for stå litt på gløtt for å forhindre mugg og lukt.

12.13 Tømming av vannet etter endt syklus

Hvis du har valgt et program eller et alternativ som ikke pumper ut vannet fra siste skylling, fullføres programmet, men:

- Tidsområdet viser 0:00 og displayet viser døren låst.
- Indikatoren for Start/Pause ▷II-knappen begynner å blinke.
- Trommelen roterer fortsatt regelmessig for å forhindre at klesvasken blir krøllete.
- Døren forblir låst.
- Du må tømme ut vannet for å åpne døren:

1. Berør Spin knappen ved behov for å senke sentrifugehastigheten som foreslås av produktet.
2. Trykk på Start/Pause ▷II-knappen: produktet tømmer vannet og sentrifugerer.

Indikatoren for alternativet Skyllestopp forsvinner.

> ⓘ
> Hvis du har valgt Ingen sentrifugering – – –, vil produktet kun tømme ut vannet.

3. Du kan åpne døren når programmet er fullført og dørlåsindikatoren slukker.
4. Hold inne On/Off-knappen i noen sekunder for å deaktivere produktet.

12.14 Stand-by-funksjon

Hvilemodusfunksjonen slår av produktet automatisk for å redusere energiforbruket når:

- Du bruker ikke produktet i 5 minutter når ingen programmer kjører.
  Trykk på knappen On/Off for å slå på produktet på nytt.
- 5 minutter etter vaskeprogrammet er ferdig.
  Trykk på knappen On/Off for å slå på produktet igjen.
  Skjermen viser slutten av det sist angitte programmet.
  Vri på programvelgeren for å velge en ny syklus.

Hvis skalaskiven roteres til Reset (tilbakestill)-posisjon, slås • produktet automatisk av innen 30 sekunder.

> ⓘ
> Hvis du allerede har valgt et tilvalg som avsluttes med vann i trommelen, **deaktiverer ikke** hvilemodusfunksjonen produktet for å minne deg på at du må pumpe ut vannet.

13. DAGLIG BRUK – VASKING OG TØRKING

> ⚠ **ADVARSEL!**
> Se etter i Sikkerhetskapitlene.

> ⓘ
> Dette produktet er en automatisk vask-tørk-søyle.

13.1 Komplett vaske- og tørkeprogram

Ikke-automatiske vaske- og tørkeprogrammer

I enkelte vaskeprogrammer kan du kombinere Wash og Dry for å kjøre et helt vask- og tørkeprogram.

Gå frem som følger:

1. Hold inne -knappen On/Off i noen sekunder for å aktivere produktet.
2. Legg inn klesvasken plagg for plagg.

3. Fyll vaskemiddel og tilsetningsmidler i riktig kammer.
4. Drei programvelgeren til vaskeprogrammet. Produktet går som standard til kun vask-modus og indikatoren for Wash-knappen er på. Displayet viser standard temperatur og sentrifugering. Om nødvendig kan du endre dem i henhold til klesvasken din.
5. Angi ønskede tilvalg hvis de er tilgjengelige.
6. Trykk på Mode-knappen én gang for å også aktivere tørke-funksjonen. Både indikatorene for Wash- og Dry-knappene er på. -Indikatoren vises på displayet.

13.2 Vasking og tørking – automatiske nivåer

1. Trykk på Auto Dry-knappen gjentatte ganger til displayet viser nødvendig tørrhetsnivå. Indikatorene på displayet lyser på følgende måte:
   a. **Stryketørt**: for bomullsplagg;
   b. **Skaptørt**: for syntetiske plagg og plagg av bomull;
   c. **Ekstra tørt**: for bomullsplagg.

Tidsverdien på displayet er varigheten av vaske- og tørkesyklusene, beregnet ut fra en standard tøymengde.

> ⓘ
> For å sørge for riktig tørking ved å bruke mindre strøm på kortere tid, tillater ikke produktet at du stiller inn en for lav sentrifugehastighet for tøy som skal vaskes og tørkes.

2. Trykk på Start/Pause -knappen for å starte programmet. SensiCare beregningen starter.

Indikatoren for låst dør vises i displayet. Displayet viser også gjenværende programtid.

13.3 Vaske- og tørketid.

1. Trykk på Time Dry-gjentatte ganger for å stille inn ønsket tid (se «Programmer for tidsinnstilt tørking» i kapittelet «Programmer»). Indikatoren for tørkenivå slukkes og -indikatoren tennes.

Tiden øker med 5 minutter hver gang du trykker på denne knappen. Displayet viser oppdatert angitt tid.

2. Trykk på Start/Pause -knappen for å starte programmet. SensiCare beregningen starter.

Indikatoren for låst dør vises i displayet. Displayet viser også gjenværende programtid.

13.4 Når tørkeprogrammet er slutt

- stopper produktet automatisk.
- Lydsignalene høres (hvis de er aktive).
- I displayet vises 0:00.
- Indikatoren for Start/Pause -knappen blir slukket. Indikatoren for lukket dør slukker og døren låses opp.
- Hold inne -knappen On/Off i noen sekunder for å deaktivere produktet.

> ⓘ
> Noen minutter etter at programmet er ferdig, vil energisparefunksjonen slå av produktet automatisk.

1. Ta klesvasken ut av produktet.
2. Kontroller at trommelen er tom.

> ⓘ
> Rengjør trommelen, pakningen og døren med en våt klut etter tørkeprogrammet.

14. DAGLIG BRUK – KUN TØRKING

> ⚠ **ADVARSEL!**
> Se etter i Sikkerhetskapitlene.

> ⓘ
> Dette produktet er en automatisk vask-tørk-søyle.

14.1 Forberedelse til tørking

1. Hold inne On/Off-knappen i noen sekunder for å aktivere produktet.
2. Legg inn ett plagg av gangen.
3. Drei programvelgeren til programmet som egner seg til det du skal tørke. Produktet går som standard til kun vask-modus og indikatoren for Wash-knappen er på.
4. Trykk på Mode to ganger for å utføre bare tørking. Indikatoren til Dry lyser opp og indikatoren til Wash går av.

ⓘ

Ved tørking av store mengder klær må du sørge for at klesvasken ikke er opprullet og at den er jevnt fordelt i trommelen for best mulig tørking.

14.2 Tørking – automatiske nivåer

1. Trykk på Auto Dry-knappen gjentatte ganger til displayet viser nødvendig tørrhetsnivå. Indikatorene på displayet lyser på følgende måte:
   a. **Stryketørt**: for bomullsplagg;
   b. **Skaptørt**: for syntetiske plagg og plagg av bomull;
   c. **Ekstra tørt**: for bomullsplagg.

Displayet viser tørkeprogrammets varighet.

2. Trykk på Start/Pause-knappen for å starte programmet.

Indikatoren for låst dør vises på displayet.
Displayet viser også gjenværende programtid.

14.3 Tidsinnstilt tørking

1. Trykk på Time Dry-gjentatte ganger for å stille inn ønsket tid (se «Programmer for tidsinnstilt tørking» i kapittelet «Programmer»). Indikatoren for tørkenivå slukkes og -indikatoren tennes.

Tiden øker med 5 minutter hver gang du trykker på denne knappen. Displayet viser oppdatert angitt tid.

2. Trykk på Start/Pause for å starte programmet.

Indikatoren for låst dør vises i displayet. Displayet viser også gjenværende programtid.

14.4 Når tørkeprogrammet er slutt

- stopper produktet automatisk.
- Lydsignalene høres (hvis de er aktive).
- I displayet vises 0:00.
- Indikatoren for Start/Pause-knappen blir slukket. Indikatoren for lukket dør slukker og døren låses opp.
- Hold inne -knappen On/Off i noen sekunder for å deaktivere produktet.

ⓘ

Noen minutter etter at programmet er ferdig, vil energisparefunksjonen slå av produktet automatisk.

1. Ta klesvasken ut av produktet.
2. Kontroller at trommelen er tom.

ⓘ

Rengjør trommelen, pakningen og døren med en våt klut etter tørkeprogrammet.

15. LO I TØYET

Visse stofftyper (svamp, ull, gensere) kan frigjøre lo under vask og/eller tørking.

Den frigjorte loen kan feste seg til tekstilene under neste syklus.

Denne ulempen øker med tekniske stoffer.

For å forhindre lo i klesvasken, anbefaler vi at du:

- Ikke vasker mørke stoffer etter at du har vasket og tørket fargede stoffer (håndklær, ull, gensere) og omvendt.

- Lar disse stoffene lufttørke etter første vask.
- Rengjøre avløpsfilteret:
- Etter tørkefasen, rengjør trommelen, pakningen og døren med en våt klut.

Velg et spesialprogram for å fjerne lo i trommelen:

- Tøm trommelen.
- Rengjør trommelen, pakningen og døren med en våt klut.
- Angi Maskinrens-program og Dry sammen for å aktivere lofri handling.
- Trykk på Start/Pause ▷II-knappen for å starte programmet.

ⓘ

Dersom produktet brukes ofte må rengjøringsprogrammet kjøres regelmessig.

16. RÅD OG TIPS

⚠ **ADVARSEL!**

Se etter i Sikkerhetskapitlene.

16.1 Vasketøy

- Fordel tøyet inn slik: hvitt, farget, syntetisk, finvask og ull.
- Følg vaskeanvisningene på tøyets merkelapper.
- Ikke vask hvite og fargede plagg sammen.
- Noen fargede plagg kan farge av i første vask. Vi anbefaler at du vasker dem separat de første gangene.
- Vreng stoffer med flere lag, ull og plagg med trykte illustrasjoner.
- Behandle vanskelige flekker på forhånd.
- Vask vanskelige flekker med spesialvaskemiddel.
- Vær forsiktig med gardiner. Fjern opphengskroker og legg gardinene i en vaskepose eller et putevar.
- Hvis det er veldig lite tøy i maskinen, kan det oppstå balanseproblemer i sentrifugeringsfasen, noe som fører til for høy vibrasjon. Hvis dette skjer:
  - **a.** avbryt programmet og åpne døren (se «Daglig bruk-kapittel").
  - **b.** fordel tøyet manuelt slik at vasken er fordelt jevnt rundt trommelen;
  - **c.** Trykk på Start/Pause-knappen. Sentrifugeringsfasen fortsetter.
- Knepp igjen putetrekk og lukk alle glidelåser, hemper og trykknapper. Fest belter, snorer, skolisser, bånd og andre løse elementer.
- Vask ikke tøy uten sømmer eller tøy med rifter. Bruk en vaskepose for å vaske små og/eller finvask (f.eks. BH-er med spiler, belter, tights osv.).

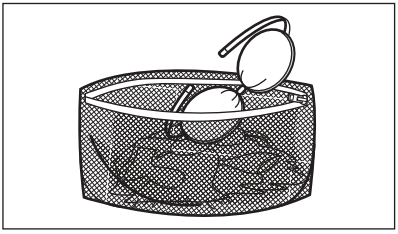

- Tøm lommer og brett ut foldet tøy.

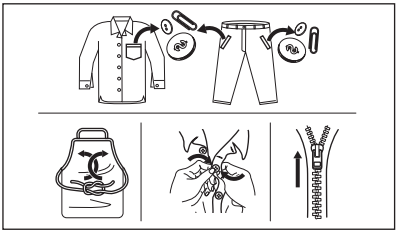

16.2 Gjenstridige flekker

For noen flekker er det ikke tilstrekkelig med vann og vaskemiddel.

Vi anbefaler at du forbehandler disse flekkene før du legger plaggene i produktet.

Det er mulig å kjøpe spesielle flekkfjerningsmidler. Bruk en type som egner seg for den aktuelle flekken og stoffet.

Ikke spray flekkfjerner på plagg nær apparatet, da den er etsende på plastdelene.

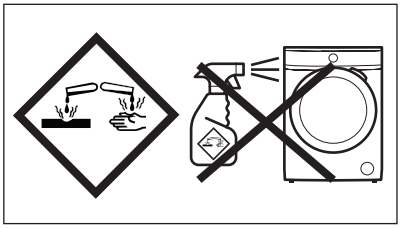

16.3 Vaskemiddeltype og -mengde

Vaskemiddelet som blir brukt, og korrekt mengde påvirker ikke bare vaskeytelsen, men bidrar også til å redusere belastningene på miljøet:

- Bruk bare vaskemidler og andre behandlinger som er beregnet for bruk i vaskemaskiner. Følg først disse generiske reglene:
  - vaskemiddel i pulverform (også tabletter og enkeltdose-vaskemidler) for alle typer tekstiler, unntatt ømfintlige. Bruk helst vaskepulver med blekemiddel for lyse klær og klesdesinfisering,
  - flytende vaskemidler (også vaskemidler i enkeltdoseform), helst for vaskeprogrammer på lav temperatur (maks 60 °C) for alle stofftyper, eller spesialberegnede for ull.
- Valg av og mengde vaskemiddel avhenger av tekstiltype (finvask, ull, bomull osv.), farge på tøy, størrelsen på tøymengden, hvor skittent tøyet er, vasketemperatur og vannhardheten på vannet som brukes.
- Følg anvisningene som du finner på emballasjen til disse vaskemidlene eller andre behandlinger uten å overgå de indikerte maksnivåene (MAX).
- Ikke bland ulike typer vaskemidler.
- Bruk mindre vaskemiddel hvis:
  - du vasker en liten mengde tøy,
  - tøyet bare er litt skittent,
  - det er mye skum under vask.
- Når du bruker vaskemiddeltabletter eller -pods, må du alltid legge dem i trommelen, ikke i oppvaskmiddelskuffen og du må følge produsentens anbefalinger .

Utilstrekkelig vaskemiddel kan føre til:
- utilfredsstillende vaskeresultater,
- at tøymengden blir grå,
- fettete klær,
- mugg i produktet.

For mye vaskemiddel kan føre til:
- skumming,
- redusert vaskeeffekt,
- utilstrekkelig skylling,
- større innvirkning for miljøet.

16.4 Miljøtips

For å spare vann, energi og for å beskytte miljøet, anbefaler vi at du følger disse tipsene:

- **Normalt skittent tøy** kan vaskes **uten forvask** for å spare vaskemiddel, vann og tid (dette skåner også miljøet!).
- Hvis du laster produktet til **maksimal kapasitet som er indikert for hvert program, hjelper det å redusere energi- og vannforbruket**.
- Med riktig forbehandling kan flekker og begrenset smuss fjernes. Tøyet kan deretter vaskes på en lavere temperatur.
- Bruk riktig mengde vaskemiddel i henhold til anbefaling fra vaskemiddelprodusenten og kontroller vannhardheten til systemet i huset. Se «Vannhardhet».
- Still inn **maksimal mulig sentrifugehastighet** for det valgte programmet for å spare energi i løpet av tørkefasen!

16.5 Vannhardhet

Hvis vannet der du bor er hardt eller middels hardt, anbefaler vi at du bruker en vannmykner for vaskemaskiner.

Vannet er hardt eller middels hardt når hardheten overstiger 8dH.

I områder der vannet er mykt, er det ikke nødvendig å bruke en vannmykner.

Kontakt det lokale vannverket for å få vite vannhardheten der du bor.

Bruk riktig mengde vannmykner. Følg anvisningene som du finner på emballasjen til produktet.

16.6 Forbered tørkesyklusen

- Åpne vannkranen.

- Kontroller at avløpsslangen er ordentlig tilkoblet. Se kapittelet om installering for mer informasjon.
- Se tabellen for tørkeprogrammer for maksimale last i tørkeprogrammene.

16.7 Klær som ikke egner seg for tørking

Ikke bruk et tørkeprogram for denne vasken:

- Syntetiske gardiner.
- Klesplagg med metalldeler.
- Nylonstrømper.
- Dynetrekk.
- Sengetepper.
- Dyner.
- Anorakker.
- Soveposer.
- Stoffer med rester av hårspray, neglelakkfjerner eller lignende.
- Plagg som inneholder skumgummi eller liknende materialer.

16.8 Etiketten på plagget

Når du tørker vasken, følge instruksjonene på etikettene til produsentene nøye:

- = Kan tørkes i tørketrommelen
- = Tørkesyklusen er ved høy temperatur
- = Tørkesyklusen er ved redusert temperatur
- = Kan ikke tørkes i tørketrommelen.

16.9 Tørkesyklusens varighet

Tørketiden kan variere, avhengig av:

- hastighet på sentrifugeringen
- tørrhetsnivå
- type vasketøy
- vekten av tøymengden

16.10 Ekstra tørking

Dersom vasketøyet fortsatt er fuktig når tørkeprogrammet er ferdig, stiller du inn enda en kort tørkesyklus.

⚠ ADVARSEL!

Ikke tørk klesvasken for lenge for å unngå rynker og krymping.

16.11 Generelle tips

Se tabellen "Tørkeprogrammer" for å finne **gjennomsnittlige** tørketider.
Erfaring vil hjelpe deg å tørke vasken bedre. Legg merke til tørketiden på tidligere utførte sykluser.

For å unngå statisk elektrisitet på slutten av tørkesyklusen:

1. Bruk tøymykner i vaskesyklusen.
2. Bruk en spesiell tøymykner laget for tørketromler.

Når tørkeprogrammet er ferdig, ta tøyet ut umiddelbart.

17. STELL OG RENGJØRING

⚠ ADVARSEL!

Se etter i Sikkerhetskapitlene.

17.1 Plan for regelmessig rengjøring

Periodisk rengjøring hjelper deg med å utvide levetiden på produktet ditt.

Etter hver syklus, la døren og oppvaskmiddelbeholderen stå litt på gløtt for å få luftsirkulasjon og tørke fuktigheten i produktet: Dette vil forhindre mugg og lukt.

Hvis produktet ikke brukes over lenger tid: Steng vannkranen og trekk ut støpselet.

Veiledende periodisk rengjøringsplan:

Avkalking	To ganger i året
Vedlikeholdsvask	En gang i måneden
Rengjør dørpakningen	Annenhver måned
Rengjør trommelen	Annenhver måned
Fjern lo inni trommelen	To ganger per måned[1)]
Rengjør såpeskuffen	Annenhver måned
Rengjør avløpspumpefil-ter	To ganger i året

Rengjør innløpsslangen og ventilfilteret	To ganger i året

1) Se kapittelet «Lo i tøyet».

Følgende avsnitt forklarer hvordan du skal rengjøre hver del.

17.2 Fjerne fremmedlegemer

ⓘ

Sørg for at lommene er tomme og at alle løse elementer er bundet før du kjører syklusen. Se "Tøymengde" i "Hint- og tips"-kapittelet.

Fjern fremmedlegemer (for eksempel metallklemme, knapper, mynter osv.) som du kan finne i dørpakningen, filtrene og trommelen. Se avsnittene "Dørpakning med dobbel randlås", "Rengjøring av trommelen", "Rengjøring av avløpspumpen" og "Rengjøring av innløpsslangen og ventilfilteret". Dersom det er nødvendig, kontakt det autoriserte service-senteret.

17.3 Utvendig rengjøring

Rengjør produktet kun med mild såpe og varmt vann. Tørk alle overflater nøye. Ikke bruk skuresvamper eller skrapemateriell.

⚠ **FORSIKTIG!**

Ikke bruk alkohol, løsemiddel elle kjemiske midler.

⚠ **FORSIKTIG!**

Ikke rengjør metallflater med et klorbasert vaskemiddel.

17.4 Avkalking

ⓘ

Hvis vannet der du bor er hardt eller middels hardt, anbefaler vi at du bruker en vannmykner for vaskemaskiner. Vannet er hardt eller middels hardt når hardheten overstiger 8dH.

Undersøk trommelen med jevne mellomrom for å se etter kalk.

Vanlige vaskemidler inneholder allerede stoffer for å bløtgjøre vannet, men vi anbefaler å kjøre en syklus med tom trommel og kalkfjerner nå og da.

ⓘ

Følg alltid anvisningene som du finner på emballasjen til apparatet.

17.5 Vedlikeholdsvask

Gjentatt bruk og bruk over tid med programmer på lave temperaturer kan gjøre at det samler seg vaskemiddelrester, lo og bakterier inne i trommelen og karet. Dette kan generere vond lukt og mugg. For å eliminere oppsamling og rengjøre innsiden av apparatet, kjør en vedlikeholdsvask jevnlig (minst én gang hver måned).

ⓘ

Se avsnittet "Rengjøring av trommelen".

17.6 Dørpakning med dobbel leppe felle.

Dette produktet er designet med et **selvrengjørende dreneringssystem**, som lar lette lofibre som faller av klærne tømmes ut med vannet. Undersøk pakningen regelmessig. Mynter, knapper og andre små artikler kan plukkes ut når programmet er ferdig.

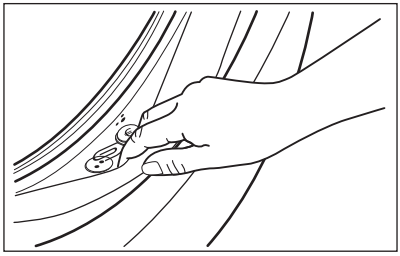

Rengjør det når det kreves, ved å bruke kremrens med ammoniakk uten å skrape pakningsoverflaten.

ⓘ

Følg alltid anvisningene som du finner på emballasjen til produktet.

Kontroller og fjern gjenstander (om noen) som kan ha blitt fanget opp i fellen.

Sørg for at det ikke ligger noe tøy mellom pakningen og døren.

Bruk en fuktig klut til å tørke av smuss eller vannrester som er igjen på dørpakningen etter at programmet er ferdig.

17.7 Rengjøring av trommelen

Undersøk trommelen for å forhindre uønskede avleiringer.

Rester etter rust i trommelen kan forekomme som følge av at fremmedlegeme ruster i vasken eller fordi vannet inneholder jern

Rengjør trommelen med produkter som er egnet for rustfritt stål.

ⓘ

Alltid følg anvisningene på emballasjen til produktet.
Ikke bruk sure avkalkningsprodukter, slipende produkter som inneholder klor eller jern eller stålull i rengjøring av trommelen.

For grundig rengjøring:

1. Ta alt tøyet ut av trommelen.
2. Kjør Maskinrens-programmet. Se etter i tabell over vaskeprogram for ytterligere informasjon.
3. Bruk en liten mengde vaskemiddel i en tom trommel for å skylle ut gjenværende rester.

17.8 Rengjøre såpeskuffen.

For å forebygge oppsamling av inntørket vaskemiddel eller klumpete tøymykner og/eller mugg i vaskemiddelskuffen, bør du utføre følgende prosedyre en gang i blant:

1. Åpne skuffen. Trykk låsen ned, som vist på bildet, og trekk skuffen ut.

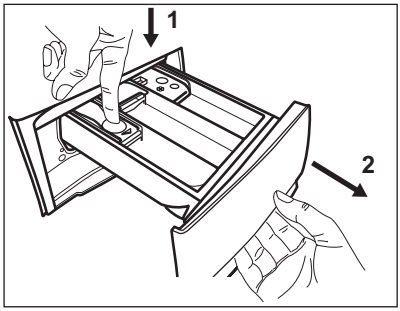

2. Fjern den øverste delen av kammeret for tilsetningsmidler for å bidra med rengjøringen, og skyll den under rennende varmt vann for å fjerne oppsamlet vaskemiddel. Etter rengjøring setter du den øverste delen tilbake i posisjon.

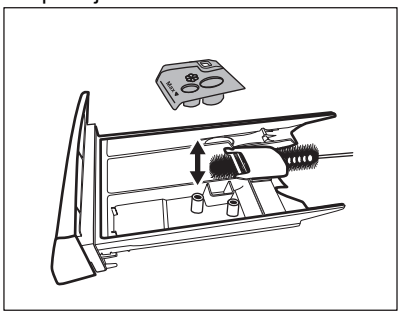

3. Sørg for at alle vaskemiddelrester blir fjernet fra den øvre og nedre delen av glidesporet. Bruk en liten børste for å rengjøre selve glidesporet.

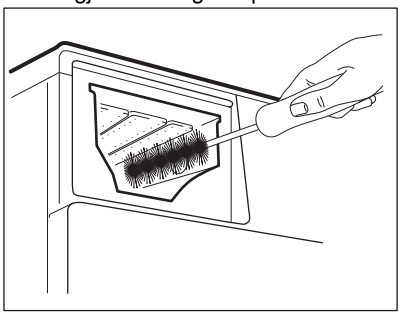

4. Sett inn vaskemiddelskuffen på skinnene og lukk den. Kjør et skylleprogram uten tøy i trommelen.

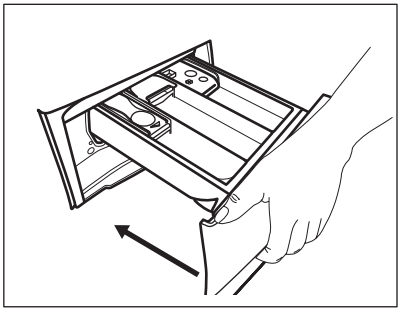

17.9 Rengjøring av tømmepumpen

⚠ **ADVARSEL!**

Trekk støpselet ut av stikkontakten.

ⓘ

Undersøk tømmepumpefilteret regelmessig og sørg for at det er rent.

Rengjør tømmepumpen dersom:

- Produktet tømmes ikke for vann.
- Trommelen roterer ikke.
- Produktet lager uvanlige lyder på grunn av blokkering av avløpspumpen.
- Displayet viser alarmkoden E20.

⚠ **ADVARSEL!**

- Ikke fjern filteret mens produktet er i bruk.
- Ikke rengjør avløpspumpen hvis vannet i produktet er varmt. Vent til vannet er nedkjølt

Slik rengjør du filteret:

1. Åpne pumpedekselet.

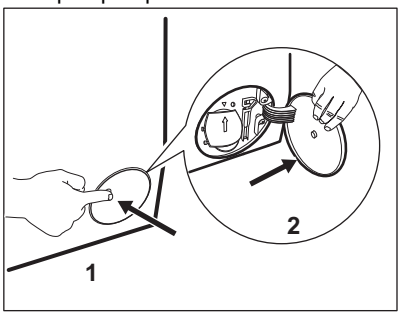

2. Plasser en egnet beholder under åpningen til avløpspumpen for å samle opp vannet som renner ut.
3. Åpne trakten nedover. Ha alltid en fille i nærheten for å tørke opp vannsøl når du fjerner filteret.

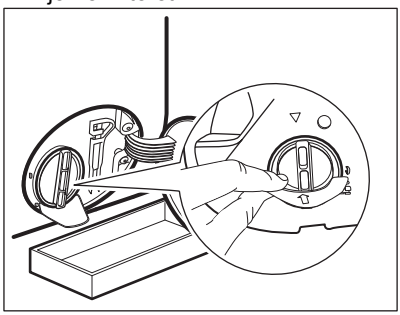

4. Vri filteret 180 grader i mot klokken for å åpne det, uten å fjerne det. La vannet renne ut.

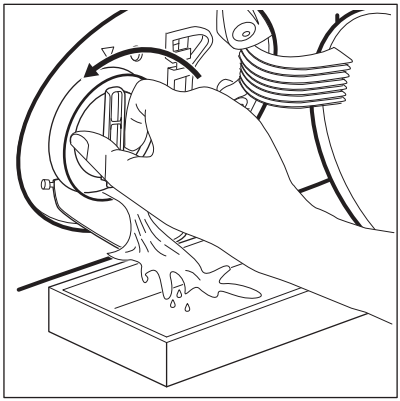

5. Når beholderen er full av vann, vrir du filteret tilbake for å stoppe vannet og tømmer beholderen.
6. Gjenta trinn 4 og 5 til vannet slutter å renne ut.
7. Vri filteret mot klokken for å ta det ut.

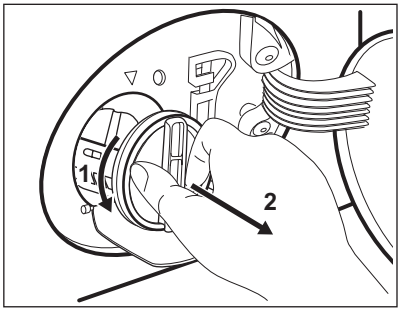

8. Fjern lo og gjenstander fra filterforsenkningen dersom det er nødvendig.

9. Kontroller at pumpehjulet roterer. Kontakt det autoriserte servicesenteret dersom det ikke roterer.

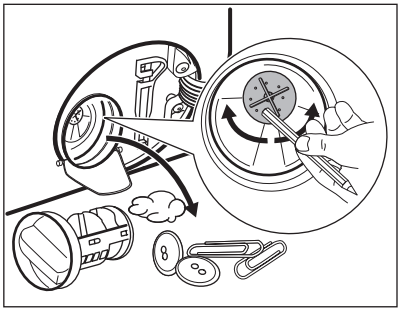

10. Rens filteret under en vannkran.

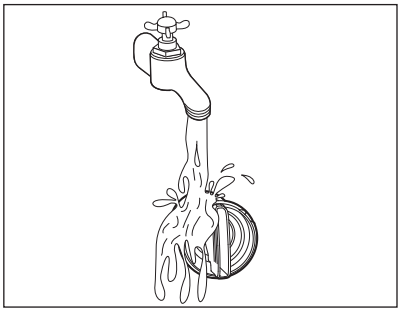

11. Sett filteret tilbake i sporet ved å vri det med klokken. Sørg for at du strammer filteret ordentlig for å forhindre lekkasjer.

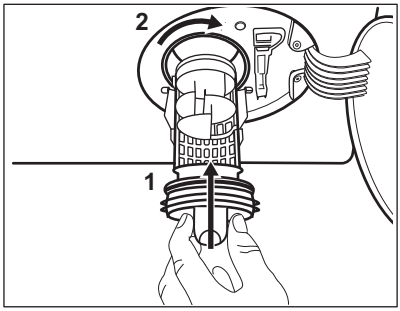

12. Lukk pumpedekselet.

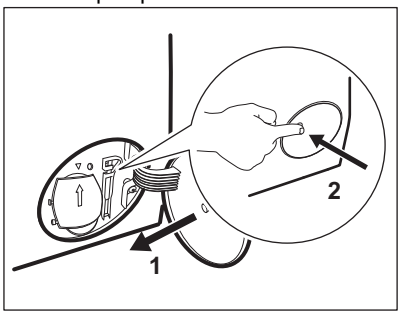

Når du tømmer ut vannet ved hjelp av nødtømmingsprosedyren, må du aktivere avløpssystemet på nytt:

a. Hell 2 liter vann i hovedkammeret i vaskemiddelskuffen.

b. Start programmet for å tømme ut vannet.

17.10 Rengjøring av innløpsslangen og ventilfilteret

1.

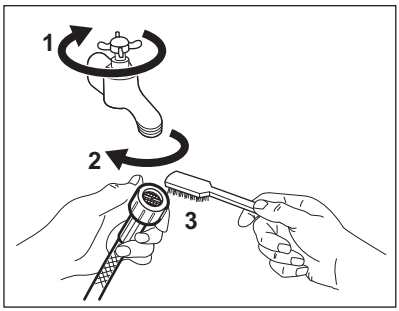

2.

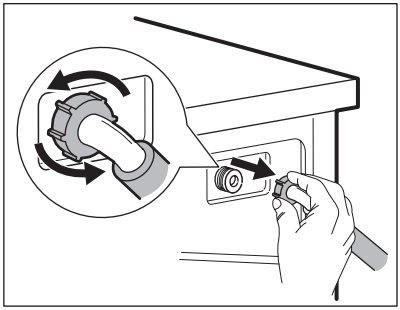

3.

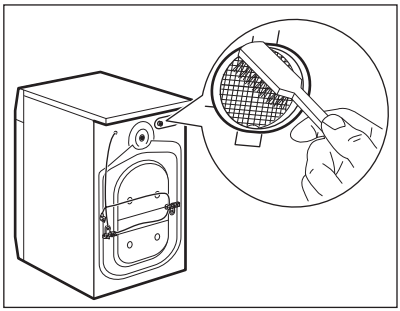

4.

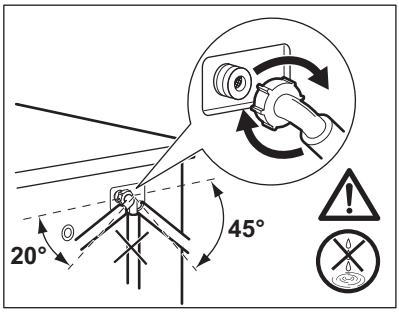

17.11 Nødtømming

Hvis apparatet ikke kan tømme vannet, bruk samme prosedyre som beskrevet i delen «Rengjøring av dreneringspumpe». Rengjør pumpen om nødvendig.

Når du tømmer ut vannet ved hjelp av nødtømmingsprosedyren, må du aktivere avløpssystemet på nytt:

1. Ha 2 liter vann i hovedkammeret i oppvaskmiddelbeholder.
2. Start programmet for å tømme ut vannet.

17.12 Forholdsregler ved frost

Hvis produktet er montert et sted hvor temperaturen kan bli rundt 0° C eller lavere, må du fjerne vann som er igjen i inntaksslangen og avløpspumpen.

1. Trekk støpselet ut av stikkontakten.
2. Steng vannkranen.
3. Legg de to endende av inntaksslangen i en beholder og la vannet renne ut av slangen.
4. Tøm avløpspumpen. Se nødtømmingsprosedyren.
5. Når avløpspumpen er tom, monterer du vanninntaksslangen på nytt.

⚠ **ADVARSEL!**

Pass på at temperaturen er over 0 °C før du bruker produktet igjen.
Produsenten er ikke ansvarlig for skader som skyldes frost.

18. FEILSØKING

⚠ **ADVARSEL!**

Se etter i Sikkerhetskapitlene.

18.1 Alarmkoder og mulige feil

Maskinen starter ikke eller stopper under bruk. Første forsøk på å finne en løsning på problemet (se tabellene).

> ⚠ **ADVARSEL!**
>
> Deaktiver maskinen før du utfører kontroller.

Ved enkelte problemer viser displayet en alarmkode og knappen Start/Pause ▷II **kan blinke kontinuerlig:**

> ⓘ
>
> Ved overbelastning, fjern noen artikler fra trommelen og/eller hold døren fast mens du trykker på Start/Pause-knappen inntil indikatoren stopper å blinke (se bildet nedenfor).

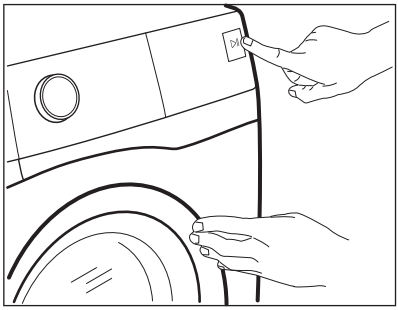

Problem	Mulig løsning
E 10 Maskinen tar ikke inn vann.	• Sørg for at vannkranen er åpen. • Sørg for at trykket til vannforsyningen ikke er for lavt. Kontakt det lokale vannverket for å få tak i denne informasjonen. • Kontroller at vannkranen ikke er tett. • Sørg for at inntaksslangen ikke er knekt, skadet eller bøyd. • Kontroller at vanninntaksslangen er korrekt tilkoplet. • Kontroller at filteret til inntaksslangen og filteret til inntaksventilen ikke er tette. Se «Stell og rengjøring».
E20 Produktet tømmes ikke for vann.	• Sørg for at avløpsrøret ikke er tett. • Kontroller at avløpsslangen ikke er bøyd eller skadet. • Kontroller at avløpsfilteret ikke er tett. Rengjør filteret om nødvendig. Se «Stell og rengjøring». • Kontroller at avløpsslangen er korrekt tilkoplet. • Velg tømmingsprogrammet hvis du har valgt et program uten tømming. • Velg tømmingsprogrammet hvis du har brukt et program som avsluttes med vann i trommelen.

E40 Døren til maskinen er åpen eller ikke ordentlig lukket.	• Sørg for at døren er skikkelig lukket.
E91 Intern feil. Ingen kommunikasjon mellom de elektroniske elementene i maskinen.	• Programmet avslutter ikke som det skal eller stopper for tidlig. Slå maskinen av og på. • Ta kontakt med servicesenteret hvis alarmkoden oppstår igjen.
EH0 Strømforsyningen er ustabil.	• Vent til strømforsyningen er stabil igjen.

Hvis skjermen viser andre alarmkoder, deaktiverer og aktiverer du apparatet. Ta kontakt med servicesenteret hvis problemet vedvarer.
Ved forskjellige problemer med apparatet, sjekker du tabellen nedenfor for mulige løsninger.

Problem	Mulig løsning
Programmet starter ikke.	• Påse at støpslet er tilkoblet stikkontakten. • Sørg for at maskinens dør er lukket. • Påse at det ikke er skadede sikringer i sikringsskapet. • Kontroller at Start/Pause ▷II har blitt trykket på. • Hvis utsatt start er valgt, avbryt innstillingen eller vent til nedtellingen avsluttes. • Deaktiver barnesikringen hvis denne er på. • Kontroller knottens posisjon på det valgte programmet.
Produktet fylles med vann og tømmes umiddelbart.	• Kontroller at avløpsslangen er i korrekt posisjon. Slangen kan være plassert for lavt. Se «Monteringsinstruksjon».
Sentrifugeringsfasen fungerer ikke eller vaskesyklusen varer lenger enn vanlig.	• Still inn sentrifugeringsprogrammet. • Kontroller at avløpsfilteret ikke er tett. Rengjør filteret om nødvendig. Se «Stell og rengjøring». • Juster innholdet i trommelen manuelt og start sentrifugeringsfasen på nytt. Dette problemet kan skyldes balanseproblemer.
Det er vann på gulvet.	• Kontroller at koplingene på vannslangene er tette og at det ikke er vannlekkasjer. • Kontroller at vanninntaksslangen og vannavløpsslangen ikke er skadet. • Sørg for at du bruker riktig vaskemiddel og korrekt mengde.
Du får ikke åpnet døren til maskinen.	• Påse at et vaskeprogram som slutter med vann i trommelen ikke er valgt. • Kontroller at vaskeprogrammet er ferdig. • Velg tømmings- eller sentrifugeringsprogrammet hvis det er vann i trommelen. • Sørg for at maskinen får strøm. • Problemet kan være forårsaket av en feil på maskinen. Kontakt det autoriserte service-senteret. Les nøye gjennom «Nødåpning av døren» hvis du må åpne døren.
Maskinen lager en uvanlig lyd og vibrerer.	• Sørg for at maskinen står i vater. Se «Monteringsinstruksjon». • Kontroller at emballasjen og/eller transportboltene er fjernet. Se «Monteringsinstruksjon». • Legg mer klesvask i trommelen. Ileggsmengden kan være for liten.

Problem	Mulig løsning
Programmets varighet øker eller minker i løpet av driften.	• SensiCare System kan justere programvarighet i forhold til type og mengde klesvask. Se «SensiCare System lastregistrering» i kapitlet «Daglig bruk».
Vaskeresultatet er ikke tilfredsstillende.	• Øk mengden vaskemiddel eller bruk et annet vaskemiddel. • Bruk spesielle produkter for å fjerne vanskelige flekker før du vasker tøyet. • Sørg for at du stiller inn riktig temperatur. • Reduser tøymengden.
For mye skum i trommelen i løpet av vaskesyklusen.	• Reduser mengden vaskemiddel eller antall tabletter eller enkeltdose-vaskemidler.
Det er rester av vaskemiddel i vaskemiddelskuffen etter vaskesyklusen.	• Kontroller at hendelen er i korrekt posisjon (OPP for pulvervaskemiddel, NED for flytende vaskemiddel). • Kontroller at du har brukt vaskemiddelbeholderen slik det er anvist i denne bruksanvisningen.
Maskinen tørker ikke, eller tørker ikke skikkelig.	• Skru på vannkranen. • Kontroller at avløpsfilteret ikke er tett. • Reduser tøymengden. • Sørg for at du har stilt inn riktig syklus. Om nødvendig stiller du inn en kort tørketid på nytt.
Vasken er full av lo i forskjellige farger.	Tøyet som ble vasket i den forrige vaskesyklusen utskilte lo i en annen farge: • Tørkefasen bidrar til å fjerne lo. • Rengjør plaggene med en lofjerner Hvis det er for mye lo i trommelen, referer til avsnittet «Lo i stoffene» for mer informasjon.

Slå på maskinen når kontrollen er utført. Programmet fortsetter fra der det ble stoppet.
Ta kontakt med servicesenteret hvis feilen oppstår igjen.
Nødvendig informasjon som servicesenteret trenger, kan du finne på typeskiltet.

18.2 Nødåpning av dør

I tilfelle strømbrudd eller feil, forblir produktdøren låst. Vaskeprogrammet fortsetter når strømmen kommer tilbake. Hvis døren forblir låst på grunn av en feil, er det mulig å åpne den ved å bruke nødfunksjonen for opplåsing.

Før døren åpnes:

⚠ **FORSIKTIG!**

Fare for brannskade! Kontroller at vanntemperaturen ikke er for høy og vasken ikke er for varm. Vent til den avkjøles, om nødvendig.

⚠ **FORSIKTIG!**

Fare for skade! Kontroller at trommelen ikke roterer. Vent til trommelen stopper å rotere, om nødvendig.

ⓘ

Kontroller vannivået inne i trommelen ikke er for høy. Fortsett med en nødtømming, om nødvendig (se i kapittelet "Nødtømming" i "Stell og rengjøring").

Gjør følgende for å åpne døren:

1. Trykk på knappen On/Off for å skru av produktet.
2. Trekk støpselet ut av stikkontakten.

3. Åpne filterluken.
4. Dra ned nødopplåsingsutløseren én gang. Dra den ned igjen, hold den stram og åpne produktets dør i mellomtiden.

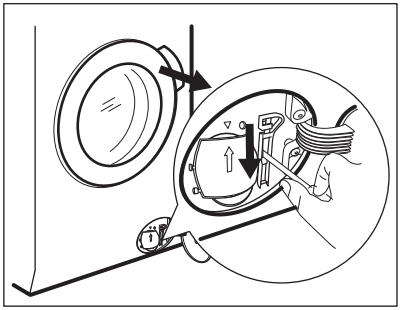

5. Ta ut vasken og lukk deretter døren til produktet.
6. Lukk filterklaffen.

19. FORBRUKSVERDIER

19.1 Introduksjon

ⓘ

Se koblingen **www.theenergylabel.eu** for detaljert informasjon om energietiketten.

ⓘ

QR-koden på energietiketten som fulgte med produktet gir en nettkobling til informasjonen som er relatert til ytelsen av dette produktet i EU EPREL-databasen. Oppbevar energietiketten kun for henvisning med denne brukerhåndboken samt alle andre dokumenter som fulgte med dette produktet.
Det er også mulig å finne den samme informasjonen i EPREL med koblingen **https://eprel.ec.europa.eu** og modellnavnet, samt produktnummeret som du finner på typeskiltet til produktet. Se etter i kapittelet "Produktbeskrivelse" for plasseringen av typeskiltet.

19.2 Bildetekst

kg	Tøymengde.	**tt:mm**	Programvarigheten.
kWh	Energiforbruk.	**°C**	Temperatur i tøyet.
Liter	Vannforbruk.	**O/min**	Sentrifugehastighet.
%	Gjenværende fuktighet ved slutten av syklusen. Desto høyere sentrifugeringshastighet er, desto høyere er støyen og desto lavere er gjenværende fuktigheten ved slutten av vaskesyklusen.		

ⓘ

Verdier og programvarighet kan variere avhengig av forskjellige forhold (f.eks. romtemperatur, vanntemperatur og trykk, mengde og type tøy, forsyningsspenning) og hvis du endrer standardinnstillingen for et program.

19.3 I henhold til kommisjonsforordning Eu 2019/2023

Kun vasking

Eco 40-60 program	kg	kWh	Liter	tt:mm	%	°C	O/min[1)]
Full maskin	9.0	0.820	59.0	03:45	52.00	39.0	1400
Halv maskin	4.5	0.500	43.0	02:50	52.00	29.0	1400
Kvart maskin	2.5	0.210	28.0	02:45	54.00	22.0	1400

1) Maksimal sentrifugeringshastighet.

Vaske- og tørkeprogram

Eco 40-60 og skap-tørt nivå	kg	kWh	Liter	tt:mm	%	°C	O/min[1)]
Full maskin	5.0	3.955	82.0	06:20	0.00	37.0	1400
Halv maskin	2.5	2.190	45.0	04:25	0.00	35.0	1400

1) Maksimal sentrifugeringshastighet.

Strømforbruk i ulike moduser

Av (W)	Hvilemodus (W)	Utsatt start (W)
0.50	0.50	4.00
Tid til Av/Standby-modus er maksimalt 15 minutter.		

19.4 Vanlige programmer – Kun vask

ⓘ

Disse verdiene er kun veiledende.

Program	kg	kWh	Liter	tt:mm	%	°C	O/min[1)]
Bomull [2)] 90 °C	9.0	2.950	100.0	03:35	52.00	85.0	1400

Program	kg	kWh	Liter	tt:mm	%	°C	O/min 1)
Bomull 60 °C	9.0	2.000	95.0	03:20	52.00	55.0	1400
Bomull 3) 20 °C	9.0	0.360	95.0	03:00	52.00	20.0	1400
Syntetisk 40 °C	3.0	0.600	60.0	02:10	35.00	40.0	1200
Finvask 4) 30 °C	2.0	0.350	55.0	01:10	35.00	30.0	1200
Ull 30 °C	1.5	0.400	50.0	01:10	30.00	30.0	1200

1) Maksimal sentrifugehastighet.

2) Egnet til vask av svært skitne tekstiler.

3) Egnet for vask av lett skitne bomullstekstiler, syntetiske og blandede tekstiler.

4) Den fungerer også som en rask vaskesyklus for litt skittent tøy.

19.5 Vanlige programmer – Vaske og tørke

ⓘ

Disse verdiene er kun veiledende.

Program	kg	kWh	Liter	tt:mm	%	°C	O/min 1)
Syntetisk 40 °C	3.0	1.800	70.0	03:25	1.00	40.0	1200

1) Maksimal sentrifugehastighet.

20. BESKYTTELSE AV MILJØET

Resirkuler materialer som er merket med symbolet ♲. Legg emballasjen i riktige beholdere for å resirkulere det. Bidrar til å beskytte miljøet, menneskers helse og for å resirkulere avfall av elektriske og elektroniske produkter. Ikke kast produkter som er merket med symbolet sammen med husholdningsavfallet. Produktet kan leveres der hvor tilsvarende produkt selges eller på miljøstasjonen i kommunen. Kontakt kommunen for nærmere opplysninger.

electrolux.com

157078220-A-422023