Electrolux

electrolux.com/register

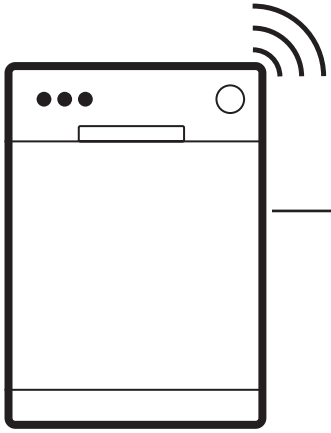

E62LB201T

MONTAVIMAS / МОНТАЖ

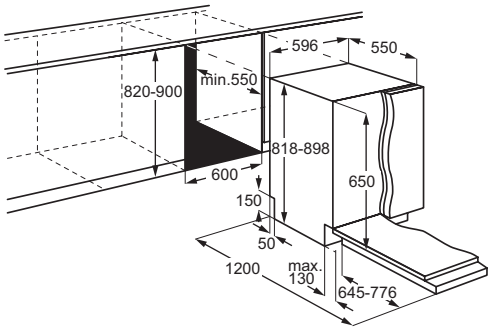

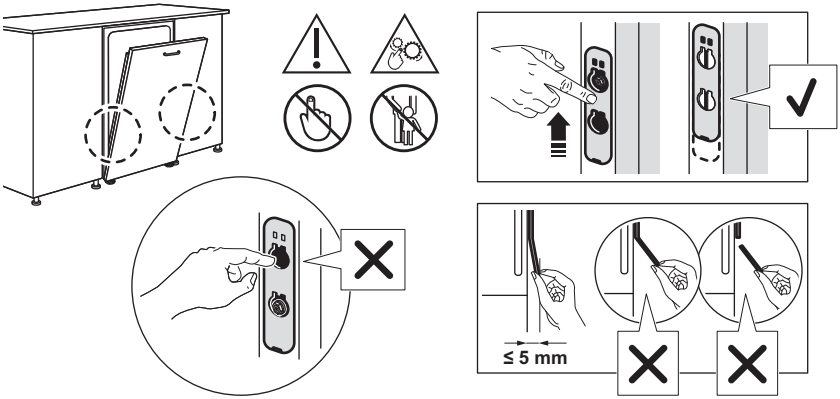

LIETUVIŲ
1. SAUGOS INFORMACIJA.....**3**
2. SAUGOS INSTRUKCIJA.....**4**
3. GAMINIO APRAŠYMAS.....**6**
4. VALDYMO SKYDELIS.....**7**
5. PROGRAMOS IR PARINKTYS.....**7**
6. NUSTATYMAI.....**9**
7. BELAIDIS RYŠYS.....**11**
8. PRIEŠ NAUDOJANT PIRMĄ KARTĄ.....**11**
9. INDŲ SUDĖJIMAS Į INDAPLOVĘ.....**13**
10. KASDIENIS NAUDOJIMAS.....**16**
11. NAUDINGI PATARIMAI.....**18**
12. VALYMAS IR PRIEŽIŪRA.....**19**
13. GEDIMŲ ŠALINIMAS.....**21**
14. TECHNINIAI DUOMENYS **25**
15. APLINKOS APSAUGA.....**25**

Galimi pakeitimai.

1. ⚠ SAUGOS INFORMACIJA

Prieš įrengdami ir naudodami šį prietaisą, atidžiai perskaitykite pateiktą instrukciją. Gamintojas neatsako už sužalojimus ar nuostolius, patirtus dėl netinkamo prietaiso įrengimo ar naudojimo. Instrukciją visada laikykite saugioje ir pasiekiamoje vietoje, kad prireikus galėtumėte ja pasinaudoti.

1.1 Vaikų ir pažeidžiamų žmonių sauga

- Vyresni nei 8 metų vaikai ir asmenys, turintys fizinių, jutiminių arba protinių sutrikimų, arba asmenys, kuriems trūksta patirties ar žinių, šį prietaisą gali naudoti tik prižiūrimi kitų arba gavę nurodymus, kaip saugiai naudotis prietaisu, jei jie supranta su prietaiso naudojimu susijusius pavojus. Mažesnių nei 8 metų vaikų ir asmenų, turinčių labai sunkią ir sudėtingą negalią, negalima be priežiūros leisti būti šalia prietaiso.
- Vaikus būtina prižiūrėti ir užtikrinti, kad jie su prietaisu nežaistų.
- Valymo priemones laikykite vaikams nepasiekiamoje vietoje.
- Neleiskite nepilnamečiams vaikams ir gyvūnams būti šalia prietaiso atidarytomis durelėmis.
- Vaikai be priežiūros negali atlikti prietaiso valymo ir naudotojo priežiūros darbų.

1.2 Bendrieji saugos reikalavimai

- Šis prietaisas skirtas tik buitinių indų ir stalo reikmenų valymui.
- Tai buitinis prietaisas, skirtas naudoti patalpose, vienam šeimos ūkiui.
- Šį prietaisą galima naudoti biuruose, viešbučių kambariuose, nakvynės ar svečių namuose, sodybose ar kitoje panašioje aplinkoje, kur prietaiso naudojimo intensyvumas neviršija buitinio (vidutinio) naudojimo.
- Nekeiskite šio prietaiso techninių savybių.
- Darbinis vandens slėgis (mažiausias ir didžiausias) turi būti 0.05 (0.5) / 1 (10) MPa (bar) diapazone.
- Laikykitės didžiausio 14 vietos nuostatų skaičiaus.

- Kad išvengtumėte nelaimingų atsitikimų, nepalikite prietaiso durelių atidarytų.
- Jei pažeidžiamas maitinimo laidas, jį leidžiama keisti tik gamintojui, jo įgaliotajam techninės priežiūros centrui arba panašios kvalifikacijos asmenims – kitaip gali kilti pavojus.
- ĮSPĖJIMAS: Aštrūs peiliai ir kiti stalo įrankiai turi būti dedami į krepšelį aštriais galais žemyn arba horizontaliai.
- Prieš bet kokius techninės priežiūros darbus išjunkite prietaisą ir ištraukite maitinimo laido kištuką iš elektros lizdo.
- Nevalykite prietaiso didelio slėgio vandens purkštuvais ir (arba) garais.
- Jeigu prietaiso apačioje įrengtos ventiliacinės angos, jų negalima uždengti, pavyzdžiui, kilimu.
- Prietaisą prie vandentiekio sistemos prijunkite naudodami naujus, kartu su prietaisu tiekiamus žarnų komplektus. Nenaudokite senų žarnų.

2. SAUGOS INSTRUKCIJA

2.1 Montavimas

⚠ ĮSPĖJIMAS!
Šį prietaisą įrengti privalo tik atitinkamos kvalifikacijos specialistas.

- Nuimkite visas pakavimo medžiagas.
- Neįrenkite ir nenaudokite sugadinto prietaiso.
- Vadovaukitės pateiktomis įrengimo instrukcijomis.
- Būkite atsargūs perkeldami prietaisą, nes jis sunkus. Mūvėkite apsaugines pirštines ir avėkite uždarą avalynę.
- Nemontuokite ir nenaudokite prietaiso žemesnėje nei 0 °C temperatūroje.
- Įrenkite prietaisą saugioje ir tinkamoje vietoje, atitinkančioje įrengimo reikalavimus.
- Saugumo sumetimais nenaudokite prietaiso, prieš įrengdami jį balduose.
- Jei neįrengta baldų plokštė, durelės gali netikėtai užsidaryti. Atsargiai atidarykite prietaiso dureles, kad išvengtumėte susižalojimo rizikos. Sumontavę pasirūpinkite, kad plastikiniai dangteliai būtų užfiksuoti. Durelių šonuose esančių plastikinių dangtelių pažeidimas arba nuėmimas gali turėti įtakos prietaiso funkcionalumui ir sužaloti. Jei plastikinis dangtelis pažeistas, kreipkitės į įgaliotąjį techninės priežiūros centrą dėl pakeitimo.

2.2 Elektros prijungimas

⚠ ĮSPĖJIMAS!
Pavojus sukelti gaisrą ir gauti elektros smūgį.

- ĮSPĖJIMAS. Šį prietaisą reikia jungti prie įžeminto lizdo.
- Įsitikinkite, kad techninių duomenų plokštelės parametrai atitinka elektros tinklo parametrus.
- Visada naudokite taisyklingai įrengtą ir įžemintą elektros lizdą.
- Nenaudokite daugiakanalių kištukų, jungiklių ir ilginimo laidų.
- Saugokite, kad nepažeistumėte maitinimo kištuko ir maitinimo kabelio. Jei reikia pakeisti, kreipkitės į mūsų įgaliotąjį techninės priežiūros centrą.
- Maitinimo kištuką į lizdą junkite tik baigę montavimą ir užtikrinkite prieigą prie maitinimo kištuko.

- Neatjunkite prietaiso traukdami už maitinimo kabelio. Visada traukite maitinimo kabelio kištuką.

2.3 Vandens jungtis

⚠ ĮSPĖJIMAS!
Elektros smūgio pavojus.

- Nepažeiskite vandens žarnų.
- Prieš jungiant prie naujų vamzdžių, ilgai nenaudotų vamzdžių, po remonto ar naujų prietaisų (pvz., vandens skaitiklių) įrengimo, leiskite vandeniui tekėti tol, kol jis taps skaidrus.
- Pirmojo naudojimo metu ir po jo patikrinkite, ar nėra vandens nuotėkio.
- Jeigu pažeista vandens įleidimo žarna, nedelsdami užsukite vandens čiaupą ir ištraukite kištuką iš elektros tinklo lizdo. Dėl vandens tiekimo žarnos keitimo kreipkitės į įgaliotąjį techninės priežiūros atstovą.
- Sutrikus elektros energijos tiekimui išsijungia vandens apsaugos sistema, todėl padidėja potvynio rizika.
- Vandens tiekimo žarnoje įmontuotas apsauginis vožtuvas ir maitinimo kabelis su apsauginiu apvalkalu.

2.4 Naudojimas

- Degius produktus arba degiomis medžiagomis sudrėkintus daiktus laikykite atokiai nuo prietaiso.
- Indų plovikliai yra pavojingi. Vadovaukitės ploviklio pakuotėje pateiktais saugos nurodymais.
- Negerkite ir nenaudokite prietaise likusio vandens.
- Prieš išimdami indus, palaukite, kol programa baigsis, nes ant indų gali likti ploviklio.
- Nedėkite indų ant atvirų prietaiso durelių ir nespauskite durelių.
- Jei veikiant plovimo programai atidarysite prietaiso dureles, iš jo gali išsiveržti karšti garai.

2.5 Paslauga

- Dėl prietaiso remonto kreipkitės į įgaliotąjį techninės priežiūros centrą. Naudokite tik originalias dalis.
- Savarankiškai arba ne specialisto atliktas remontas gali būti nesaugus naudotojui ir gali būti nebetaikoma garantija.
- Nutraukus prietaiso modelio gamybą, šių atsarginių dalių galima įsigyti dar mažiausiai 7-erius metus: variklį, cirkuliacinį ir vandens išleidimo siurblį, šildytuvus ir kaitinimo elementus, šildymo siurblius, vamzdžius ir susijusią įrangą, žarnas, vožtuvus, filtrus ir hermetikus, konstrukcines ir vidines dalis, durų mazgus, mikroplokštes, valdymo skydelį, termostatus, slėgio ir kitus jutiklius, programinę ir aparatinę įrangą, atkūrimo programinę įrangą. Nutraukus prietaiso modelio gamybą, šių atsarginių dalių galima įsigyti dar mažiausiai 10 metų: durelių lankstus, sandariklius, purkštuvus, vandens išleidimo filtrus, vidines lentynas ir plastikines detales, krepšius ir dangtelius. Jūsų šalyje šis laikotarpis gali būti ilgesnis. Daugiau informacijos rasite mūsų internetinėje svetainėje.
- Kai kurios atsarginės dalys prieinamos tik profesionaliems remontininkams ir gali būti netinkamos modeliui.
- Šio gaminio viduje esanti (-čios) lemputė (-ės) ir atskirai parduodamos atsarginės lemputės: šios lemputės turi atlaikyti ekstremalias buitinių prietaisų sąlygas, pavyzdžiui, aukštą temperatūrą, vibraciją, drėgmę ir yra skirtos informuoti apie prietaiso veikimo būseną. Jos nėra skirtos naudoti kitoms paskirtims ir netinka patalpoms apšviesti.

2.6 Seno prietaiso išmetimas

⚠ ĮSPĖJIMAS!
Pavojus susižeisti arba uždusti.

- Ištraukite maitinimo laido kištuką iš maitinimo tinklo lizdo.
- Nupjaukite elektros laidą ir išmeskite jį.
- Nuimkite durelių velkę, kad vaikai ir namininiai gyvūnai neužsidarytų prietaise.

3. GAMINIO APRAŠYMAS

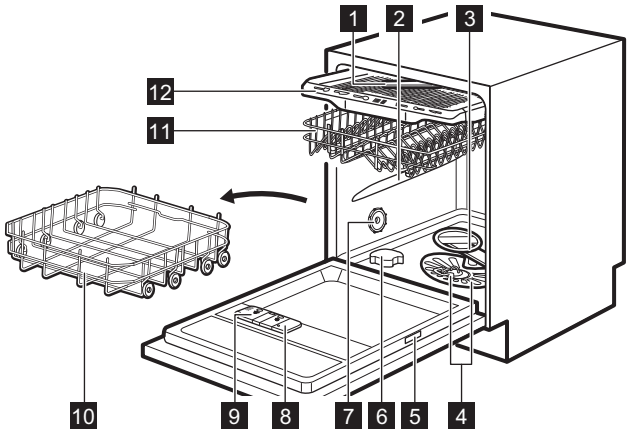

1 Viršutinis purkštuvas
2 Vidurinis purkštuvas
3 Apatinis purkštuvas
4 Filtrai
5 Vardinė lentelė
6 Druskos skyrelis
7 Ventiliacinė anga
8 Skalavimo priemonės dalytuvas
9 Plovimo priemonės dalytuvas
10 Apatinis krepšys
11 Viršutinis krepšys
12 Įrankių stalčius

3.1 Vardinė lentelė

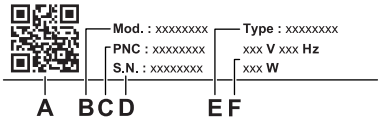

A. QR kodas
B. Modelio pavadinimas
C. Gaminio numeris
D. Serijos numeris
E. Gaminio tipas
F. Elektros parametrai

QR kodą galima naudoti dviem būdais.

Nuskaitykite QR kodą mobiliajame įrenginyje esančiu fotoaparatu, kad atidarytumėte programėlės puslapį programėlės parduotuvėje. Įdiekite programėlę.

Nuskaitykite QR kodą naudodami programėlės skaitytuvą, kad susietumėte indaplovę su savo mobiliuoju įrenginiu.

3.2 TimeOnFloor

Funkcija rodo šią informaciją ant grindų žemiau prietaiso durelių:

- Likęs laikas nuo programos pradžios.
- 0:00 ir CLEAN, kai programa pasibaigia.
- DELAY ir laikmatis, kai prasideda atidėtas paleidimas.
- Klaidos kodas atsiradus prietaiso triktims.

ⓘ Kai AirDry funkcija atidaro dureles, TimeOnFloor funkcija išjungiama. Norėdami patikrinti likusį veikiančios programos laiką, patikrinkite valdymo skydelio ekraną.

4. VALDYMO SKYDELIS

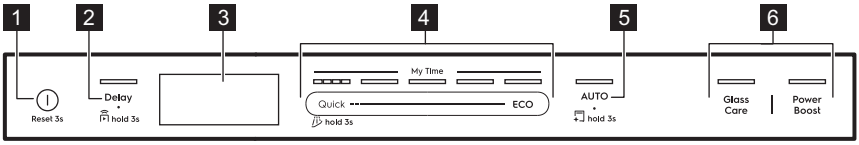

1. Įjungimo-išjungimo mygtukas / atkūrimo mygtukas
2. Atidėto paleidimo mygtukas / Nuotolinis paleidimas mygtukas
3. Ekranas
4. My Time programos parinkimo juosta
5. Programos mygtukas AUTO / programos mygtukas MachineClean
6. Programos parinkčių mygtukai

4.1 Indikatoriai ekrane

Energijos skaitiklis rodo pasirinktos programos ir parinkties energijos suvartojimo efektyvumo lygį. Kuo daugiau segmentų įjungta, tuo mažesnės sąnaudos. Išjungiama veikiant Quick, Rinse&Hold ir MachineClean programoms.

ECO Įjungiama, kai pažymite ECO programą. Žr. skyrių „Programos ir parinktys“. Jei indikatorius neveikia, žr. skalavimo priemonės kiekio aprašymą skyriuje „Nustatymai“.

Užsidega, kai reikia papildyti skalavimo priemonės dalytuvą. Žr. skyrių „Prieš naudojant pirmą kartą“.

Jis įsijungia, kai reikia papildyti druskos. Žr. skyrių „Prieš naudojant pirmą kartą“.

Įsijungia, kai įjungiate belaidį ryšį. Žr. skyrių „Belaidis ryšys“.

Įsijungia, kai aktyvinate Nuotolinis paleidimas funkciją. Žr. skyrių „Kasdienis naudojimas“.

Įsijungia, kai pasirenkate programą su džiovinimo ciklu. Žr. skyrių „Programos ir parinktys“.

Įsijungia, kai pažymite programą be džiovinimo etapo. Žr. skyrių „Programos ir parinktys“.

Įsijungia, kai pažymite Rinse&Hold programą. Žr. skyrių „Programos ir parinktys“.

Įsijungia, kai jums reikia paleisti MachineClean programą ir kai ją paleidžiate. Žr. skyrių „Valymas ir priežiūra“.

5. PROGRAMOS IR PARINKTYS

5.1 Indų plovimo programos

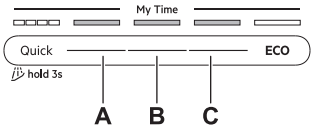

Quick

Indams ir stalo įrankiams, ant kurių yra šviežių nešvarumų. Etapai: indų plovimas esant 60°C, skalavimas esant 50°C, AirDry. Programoje nėra džiovinimo ciklo ir skalavimo priemonės išleidimo funkcijos. Palikite indus indaplovėje atidarytomis durelėmis, kad jie išdžiūtų ore.

A. 1h00m

Indams ir stalo įrankiams, ant kurių yra šviežių, šiek tiek pridžiūvusių nešvarumų. Etapai: indų plovimas esant 65°C, tarpinis skalavimas, galutinis skalavimas esant 60°C, džiovinimas, AirDry.

B. 1h30m

Vidutiniškai nešvariems indams, stalo įrankiams, puodams ir keptuvėms, ant kurių yra šiek tiek pridžiūvusių nešvarumų. Etapai: indų plovimas esant 65°C, tarpinis skalavimas, galutinis skalavimas esant 55°C, džiovinimas, AirDry.

C. 2h00m

Vidutiniškai nešvariems indams, stalo įrankiams, puodams ir keptuvėms, ant kurių yra pridžiūvusių nešvarumų. Etapai: indų plovimas esant 65°C, tarpinis skalavimas, galutinis skalavimas esant 50°C, džiovinimas, AirDry.

ECO

Naudojant šią programą vidutiniškai nešvariems indams, stalo įrankiams, puodams ir keptuvėms plauti, vandens ir energijos sąnaudos yra mažiausios. Etapai: pirminis plovimas, indų plovimas esant 50°C, tarpinis skalavimas, galutinis skalavimas esant 50°C, džiovinimas, AirDry. Tai standartinė patikros įstaigų naudojama programa. Ši programa skirta įvertinti, ar prietaisas atitinka Komisijos reglamento (ES) 2019/2022 dėl ekologinio projektavimo nuostatas.

AUTO

Indams, stalo įrankiams, puodams ir keptuvėms, nepriklausomai nuo nešvarumo lygio. Etapai: išankstinis plovimas, indų plovimas esant 60°C, tarpinis skalavimas, galutinis skalavimas esant 60°C, džiovinimas, AirDry. Šis išmanusis ciklas nustato apkrovos dydį ir nešvarumo lygį. Jis automatiškai reguliuoja indų plovimo temperatūrą, trukmę ir vandens kiekį, kad būtų pasiekti optimalūs plovimo ir džiovinimo rezultatai.

5.2 Programos parinktys

GlassCare

Ši parinktis apsaugo trapius indus, ypač stiklinius, nuo staigių temperatūros pokyčių. Ši parinktis apriboja indaplovės temperatūrą iki 45°C, kad būtų užtikrintas švelnus, bet efektyvus plovimas. Taikoma Quick, 1h00m 1h30m 2h00m programoms.

PowerBoost

Ši parinktis padidina valymo efektyvumą, nes prailgina programos veikimo trukmę, todėl vidutinė indų plovimo temperatūra yra aukštesnė. Ši parinktis skirta ypač užterštiems indams. Taikoma Quick, 1h00m 1h30m 2h00m programoms.

5.3 Specialiosios programos

Rinse&Hold

Programa atšviežina indus, kurie bus plaunami vėliau. Su šia programa plovimo priemonės naudoti nereikia. Žr. skyrių „Kasdienis naudojimas“.

MachineClean

Programa valo prietaiso vidų esant 65°C, efektyviai pašalina kalkių ir riebalų nuosėdas, kad išlaikytų ilgalaikį veikimą. Žr. skyrių „Valymas ir priežiūra“.

5.4 Priedai programėlėje

Jei norite pasiekti papildomas indaplovės parinktis, susiekite ją su programėle. Žr. skyrių „Belaidis ryšys“.

5.5 Sąnaudų vertės

A – programa, **B** – vanduo (l), **C** – energija (kWh), **D** – trukmė (min).

A	B	C	D
Quick	9,0	0,600	30
Rinse&Hold	4,5	0,025	15
1h00m	11,5	1,025	60
1h30m	11,5	0,975	90
2h00m	11,5	0,900	120
ECO	9,5	0,644	240
AUTO	11,5	1,125	170
MachineClean	10,0	0,500	60

Vertės gali skirtis, priklausomai nuo vandens slėgio ir temperatūros, maitinimo įtampos parametrų, parinkčių, indų kiekio ir jų sutepimo lygio.

Nauda ne ECO programoms yra tik informacinio pobūdžio.

5.6 Palyginamųjų bandymų informacija

Norėdami gauti reikalingą informaciją našumo bandymams atlikti (pvz., pagal: EN60436), siųskite el. laišką adresu:

info.test@dishwasher-production.com

Laiške nurodykite techninių duomenų lentelėje pateiktą gaminio numerio kodą (PNC).

Jei kiltų kitų klausimų dėl indaplovės, pradžioje perskaitykite su prietaisu tiekiamą priežiūros vadovą.

6. NUSTATYMAI

6.1 Nustatymų apžvalga

Skliausteliuose esantys pavadinimai atitinka, kaip indaplovė rodo nustatymus esant nustatymų režimui.

Vandens kietumas (HAr)

Nustatykite vandens minkštiklio lygį (1–10) pagal vandens kietumą. Numatytoji nuostata: 5. [1)]

Pranešimas apie tuščią skalavimo priemonės dalytuvą (rA)

Įjungti arba išjungti skalavimo priemonės indikatorių. Numatytoji nuostata: On [1)]

TimeOnFloor(toF)

Pažymėkite On, kad įjungtumėte, arba Off, kad išjungtumėte funkciją TimeOnFloor. Numatytoji nuostata: On.

Pabaigos signalas (ES)

Pažymėkite On, kad suaktyvintumėte, arba Off, kad išjungtumėte garsinį signalą, pranešantį apie programos pabaigą. Numatytoji nuostata: Off.

Automatinis durelių atidarymas (Ado)

Pažymėkite On, kad suaktyvintumėte, arba Off, kad išjungtumėte funkciją AirDry. Numatytoji nuostata: On.[1)]

Mygtukų tonai (to)

Pasirinkite On, kad aktyvuotumėte, arba Off, kad išjungtumėte toną, kuris skamba, kai paspaudžiamas mygtukas. Numatytoji nuostata: On.

Atsijungti nuo tinklo (Fn)

Pažymėkite Yes, kad atkurtumėte belaidžio tinklo kredencialus. Pažymėkite No, kad išeitumėte.

Ciklų skaitiklis (uC)

Patikrinkite įvykdytų indų plovimo ciklų skaičių. Skaitiklis sustoja ties 65535.

PNC skaičius (Pnc)

Patikrinkite prietaiso PNC numerį. Kreipdamiesi į įgaliotąjį techninės priežiūros centrą, nurodykite numerį.

Atkurti nustatymus (rS)

Pažymėkite Yes, kad atkurtumėte prietaiso gamyklinius nustatymus. Ši parinktis neturi įtakos ciklų skaitikliui. Nustatymas neatkuria belaidžio ryšio sąrankos. Pažymėkite No, kad išeitumėte.

6.2 Nustatymo režimas

Kaip įjungti nustatymų režimą

Prieš paleisdami programą, galite įjungti nustatymų režimą. Programai veikiant, nustatymų režimo įjungti negalima.

Nuspauskite ir maždaug 3 sekundes palaikykite ECO ir AUTO.

Ekrane rodoma pirmoji nuostata: HAr.

Kaip pasirinkti indaplovės nustatymus

Naudokite My Time žymėjimo juostą, kad naršytumėte esant nustatymų režimui.

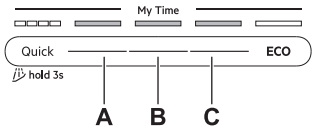

A. Ankstesnis mygtukas

B. Patvirtinti mygtukas

C. Toliau mygtukas

Naudokite Ankstesnis ir Toliau, kad perjungtumėte nustatymus ir pakeistumėte jų vertę. Naudokite Patvirtinti, kad įvestumėte nustatymą ir patvirtintumėte jo vertės pakeitimą.

Kaip pakeisti nustatymus

Įsitikinkite, kad prietaisas veikia nustatymo režimu.

1. Paspauskite Ankstesnis arba Toliau, kad pažymėtumėte nustatymą.

Ekrane rodomas nustatymo pavadinimas.

2. Norėdami įvesti nustatymą, paspauskite Patvirtinti.

Mirksi esama nuostatos vertė.

3. Paspauskite Ankstesnis arba Toliau norėdami pakeisti vertę.

[1)] Daugiau informacijos pateikta toliau šiame skyriuje.

4. Norėdami patvirtinti nustatymą, paspauskite Patvirtinti.

Nustatymas įrašytas. Prietaisas grįžta į nustatymų sąrašą.

5. Paspauskite ir maždaug 3 sekundes vienu metu palaikykite nuspaudę ECO ir AUTO, kad išeitumėte iš nustatymų režimo.

Prietaise vėl įsijungs programos pasirinkimo režimas.

Išsaugotos nuostatos galios, kol vėl jas pakeisite.

ⓘ Jei po 10 sekundžių nepaspaudžiamas joks mygtukas, prietaisas išeina iš nustatymų režimo.

6.3 Vandens minkštiklis

Vandens minkštinimo filtras pašalina mineralus iš tiekiamo vandens, kurie turėtų neigiamo poveikio plovimo rezultatams ir prietaisui.

Kuo daugiau vandenyje yra tokių mineralų, tuo vanduo yra kietesnis. Vandens kietumas matuojamas santykine skale.

Vandens minkštiklio lygį sureguliuokite pagal savo vandens kietumą. Sureguliuoti būtina nepriklausomai nuo naudojamo ploviklio tipo, kad indai būtų gerai išplauti ir druskos indikatorius liktų aktyvus. Vietos vandens tinklai gali nurodyti, koks vandens kietumas yra Jūsų vietovėje. Numatytasis gamyklinis nustatymas yra 5 lygis.

ⓘ Universalios tabletės su minkštikliu yra ribotai veiksmingos minkštinant vandenį. Žr. produkto pakuotę.

Vandens kietumas

°dH	°fH	mmol/l	mg/l (ppm)	°Clark	L[1)]
47 -50	84 -90	8,4 -9,0	835 -904	58 -63	10
43 -46	76 -83	7,6 -8,3	755 -834	53 -57	9
37 -42	65 -75	6,5 -7,5	645 -754	46 -52	8
29 -36	51 -64	5,1 -6,4	505 -644	36 -45	7
23 -28	40 -50	4,0 -5,0	395 -504	28 -35	6
19 -22	33 -39	3,3 -3,9	325 -394	23 -27	5
15 -18	26 -32	2,6 -3,2	255 -324	18 -22	4
11 -14	19 -25	1,9 -2,5	185 -254	13 -17	3
4 -10	7 -18	0,7 -1,8	70 -184	5 -12	2
<4	<7	<0,7	<70	< 5	1

[1)] Vandens minkštiklio lygis

Atliekamas automatinis vandens minkštiklio regeneravimo procesas. [2)]

6.4 Pranešimas apie tuščią skalavimo priemonės dalytuvą

Skalavimo priemonė padeda išdžiovinti indus nepaliekant ant jų dryžių ar dėmių. Ji automatiškai išleidžiama galutinio skalavimo metu.

Skalavimo priemonės rezervuarui ištuštėjus įsijungia skalavimo priemonės indikatorius. Jeigu naudojate tik kombinuotąsias tabletes ir džiovinimo rezultatai jus tenkina, pranešimą apie skalavimo priemonės papildymą galite išjungti. Jei norite pasiekti geriausių džiovinimo rezultatų, naudokite skalavimo priemonę.

Kai ECO pasirinkta programa ir jei ECO indikatorius ekrane neaktyvus, o energijos skaitiklis rodo padidėjusias energijos sąnaudas, prietaisas gali padidinti paskutinio skalavimo temperatūrą, kad išlaikytų džiovinimo efektyvumą. Norint atkurti numatytąjį ECO programos našumą ir efektyvumą, pripildykite dozatorių, kad pagerintumėte džiovinimo rezultatus. Šis veikimas nepasireiškia, jei dozatorius

[2)] Siekiant užtikrinti tinkamą vandens minkštiklio įtaiso veikimą, jį reikia periodiškai regeneruoti. Šis procesas vykdomas automatiškai ir tai yra įprasto indaplovės veikimo dalis. Regeneracijos dažnis priklauso nuo vandens minkštiklio lygio nustatymo. Kuo aukštesnis lygis, tuo dažnesnis regeneravimas. Esant aukštam lygiui, regeneracija vyksta du kartus per ciklą: indų plovimo metu ir po galutinio skalavimo. Esant žemesniam lygiui, regeneracija vyksta tik po galutinio skalavimo. Skalavimas naudojant minkštiklį vyksta kito ciklo pradžioje. Esant aukštam lygiui, jis taip pat atliekamas indų plovimo pabaigoje. Vandens minkštiklio skalavimas baigiasi visišku vandens išleidimu. Vykstant regeneracijai programos trukmė pailgėja ne daugiau kaip 5 min, vandens sąnaudos – ne daugiau kaip 4 l, o energijos sąnaudos – 2 Wh. Esant šiuo metu taikomoms standartinėms laboratorijos sąlygoms, kai vandens kietumas yra 2,5 mmol/l (vandens minkštiklis: 3 lygis), regeneracija įvyks kas 62 l panaudoto vandens. Vandens temperatūra, vandens slėgis ir maitinimo tinklo svyravimai gali pakeisti vertes.

yra išjungtas arba jei prietaisas neturi šios funkcijos.

Jeigu naudojate įprastą ploviklį arba kombinuotąsias tabletes be skalavimo priemonės, nepamirškite įjungti skalavimo priemonės papildymo indikatorių.

6.5 AirDry

AirDry pagerina džiovinimo rezultatus naudojant mažai energijos. Džiovinimo fazės metu indaplovės durelės atsidaro automatiškai ir lieka praviros. Išjungus funkciją gali pablogėti džiovinimo rezultatai.

AirDry įjungiamas automatiškai su visomis programomis, išskyrus .

Kai atsidaro durelės, valdymo skydelyje rodomas likęs veikiančios programos laikas.

Džiovinimo fazės trukmė ir durelių atidarymo laikas skiriasi priklausomai nuo pasirinktos programos ir parinkties.

⚠ DĖMESIO

Bent 2 minutes neuždarykite automatiškai atsidariusių prietaiso durelių. Kitaip galite sugadinti prietaisą.

7. BELAIDIS RYŠYS

Nustatykite belaidį ryšį, kad galėtumėte valdyti indaplovę naudodami mobiliojo įrenginio programėlę.

„Wi-Fi“ modulio parametrai	
Wi-Fi modulis	NIUS-SA
Dažnis	2,412–2,472 GHz
Protokolas	IEEE 802.11 b-g-n
Maksimali galia	< 20 dBm
Užšifravimas	WPA2, WPA2/WPA3

7.1 Kaip nustatyti belaidį ryšį

Indaplovei susieti jums reikės:

- Internetinio belaidžio ryšio.
- mobiliojo prietaiso prijungto prie belaidžio tinklo.

1. Norėdami atsisiųsti programėlę, nuskaitykite QR kodą ant naudotojo vadovo galinio viršelio. Taip pat programėlę galite atsisiųsti iš programėlių parduotuvės.
2. Vykdykite programėlėje pateikiamus nurodymus.
3. Įjunkite indaplovę.
4. Maždaug 2 sekundes palaikykite nuspaudę Delay ir Quick mygtukus.

 indikatorius mirksi. Ekrane matysite AP. Visi mygtukai, išskyrus įjungimo / išjungimo mygtuką, yra neaktyvūs.

5. Įveskite pagrindinio tinklo kredencialus programėlėje.
   Priešingu atveju indaplovė po kurio laiko atšaukia sąranką.

Jei prisijungimas pavyko, indikatorius šviesnemirksėdamas, o ekrane bus rodoma con. Prietaise vėl įsijungs programos pasirinkimo režimas.

Norėdami atšaukti sąranką, išjunkite ir įjunkite prietaisą.

7.2 Kaip atkurti belaidį ryšį

Norėdami prisijungti prie kito belaidžio tinklo arba atnaujinti esamo tinklo kredencialus, pirmiausia atkurkite belaidį ryšį.

Norėdami atkurti nustatymus, taikykite vieną iš dviejų būdų:

- Maždaug 5 sekundes palaikykite nuspaudę Delay ir Quick mygtukus.
- Įjunkite nustatymų režimą ir aktyvinkite nustatymą Fn.

Ekrane matysite Fn. Energijos skaitiklis rodo proceso eigą. indikatorius išjungtas.

Nustatykite naują belaidį ryšį.

8. PRIEŠ NAUDOJANT PIRMĄ KARTĄ

1. Paspauskite ir palaikykite nuspaudę įjungimo / išjungimo mygtuką, kol prietaisas įsijungs.
2. Sureguliuokite vandens minkštiklio lygį pagal vandens kietumą.
3. Pripildykite druskos skyrelį.

4. Pripildykite skalavimo priemonės dalytuvą.
5. Pripildykite ploviklio dalytuvą.
6. Atsukite vandens čiaupą.
7. Paleiskite Quick programą, kad būtų pašalinti gamybos proceso likučiai. Nedėkite indų į krepšius.

Paleidus programą, prietaisas iki 5 minučių įkrauna vandens minkštinimo filtro dervą. Plovimo etapas prasideda tik pasibaigus šiam procesui. Šis procesas reguliariai kartojamas.

8.1 Druskos skyrelis

⚠ DĖMESIO

Naudokite tik indaplovėms skirtą regeneruojamąją druską. Nenaudokite valgomosios druskos.

Druska yra naudojama įkrauti dervą vandens minkštiklyje ir užtikrinti gerus kasdienio naudojimo plovimo rezultatus.

Kaip pripildyti druskos skyrelį

1. Pasukite druskos skyrelio dangtelį prieš laikrodžio rodyklės judėjimo kryptį ir nuimkite jį.
2. Į druskos skyrelį įpilkite 1 l vandens (tik jei pildote jį pirmą kartą).
3. Naudodami pateiktą piltuvą, įpilkite į druskos skyrelį 1 kg indaplovės druskos.

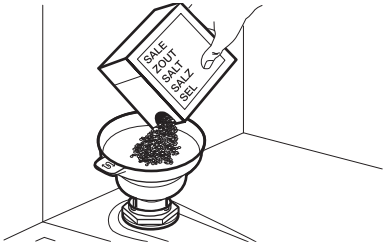

4. Atsargiai papurtykite piltuvėlį už jo rankenos, kad paskutinės granulės subyrėtų į vidų.
5. Nuvalykite išsipylusios druskos likučius aplink druskos skyrelį.

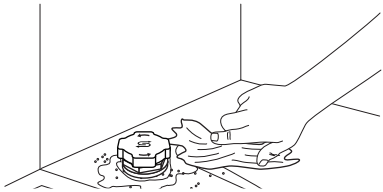

6. Pasukite dangtelį laikrodžio rodyklės kryptimi, kad uždarytumėte druskų skyrelį.

SVARBI INFORMACIJA

Pildant iš druskos talpyklos gali ištekėti vanduo ir druska. Kad išvengtumėte korozijos, druskos talpyklą užpildykite tik prieš pat indų plovimą ir naudokite indų ploviklį.

8.2 Plovimo priemonės naudojimas

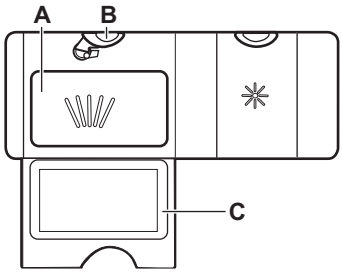

1. Paspauskite atlaisvinimo mygtuką (**B**), kad atidarytumėte dangtelį (**C**).
2. Pripilkite ploviklio į skyrelį (**A**). Galite naudoti ploviklio tabletes, miltelius arba gelį.
3. Jei programa apima pirminio plovimo etapą, į indaplovės durelių dalį įpilkite 5 g ploviklio.
4. Uždarykite dangtelį. Pasirūpinkite, kad atleidimo mygtukas užsifiksuotų.

ⓘ Nepilkite į skyrelį (**A**) daugiau nei 30 ml gelinio ploviklio.

Informacijos apie naudotinus plovimo priemonės kiekius rasite gamintojo instrukcijoje, ant gaminio pakuotės. Paprastai 20 - 25 ml gelinio ploviklio arba ne daugiau kaip 18 g ploviklio milteliais pakanka esant įprastai nešvariems indams plauti.

8.3 Kaip pripildyti skalavimo priemonės dalytuvą

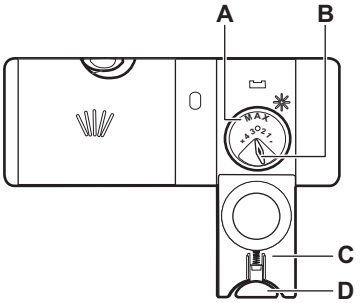

⚠ DĖMESIO

Skyrelis (**A**) skirtas tik skalavimo priemonei. Nepilkite į jį plovimo priemonių.

⚠ DĖMESIO

Naudokite tik indaplovėms skirtą skalavimo priemonę.

1. Paspauskite atlaisvinimo mygtuką (**D**), kad atidarytumėte dangtelį (**C**).
2. Pilkite skalavimo priemonę į dalytuvą (**A**), kol skystis pasieks žymą „max“.
3. Nuvalykite išsiliejusią skalavimo priemonę sugeriančia šluoste, kad išvengtumėte per didelio putų susidarymo.
4. Uždarykite dangtelį. Pasirūpinkite, kad atleidimo mygtukas užsifiksuotų.

ⓘ Skalavimo priemonės dozuojamam kiekiui (**B**) pasirinkti pasukite rankenėlę į padėtį nuo 1 (mažiausias kiekis) iki 4 arba 6 (didžiausias kiekis).

9. INDŲ SUDĖJIMAS Į INDAPLOVĘ

- Norėdami pasiekti geriausius plovimo rezultatus, sudėkite indus į krepšius, kaip nurodyta naudotojo vadove.
- Pridėkite pilną indaplovę, kad taupytumėte vandenį ir energiją.
- Neperkraukite krepšių, kad indaplovė veiktų efektyviai.
- Patikrinkite, kad daiktai krepšiuose nesiliestų ir neuždengtų vienas kito. Tik tada vanduo galės visiškai pasiekti ir plauti indus.
- Indaplovėje plaukite tik tam pritaikytus indus.
- Indaplovėje neplaukite gaminių, pagamintų šių medžiagų: medžio, rago, alavo, vario, aliuminio, subtilaus ornamentuoto porceliano, neapsaugoto anglies plieno arba sidabro. Iš šių medžiagų pagaminti gaminiai gali įtrūkti, deformuotis, pakeisti spalvą, įdubti, atsirasti ant jų rūdžių, patamsėti ar atsirasti korozijos požymių.
- Neplaukite prietaise vandenį sugeriančių daiktų (pvz., kempinių, šluosčių).
- Įdėkite įdubusius indus (puodelius, stiklines ir keptuves) su žemyn nukreipta anga, kad vanduo nutekėtų.
- Pasirūpinkite, kad stiklinės nesiliestų viena su kita.
- Lengvus indus sudėkite į viršutinį krepšelį. Pasirūpinkite, kad indai būtų stabilūs.
- Įrankius ir mažus daiktus sudėkite į stalo įrankių stalčių.
- Prieš paleisdami programą patikrinkite, ar laisvai juda purkštuvo alkūnės.
- Sureguliuokite viršutinio krepšio aukštį, kad tilptų dideli indai.

9.1 Kaip sureguliuoti viršutinio krepšio aukštį

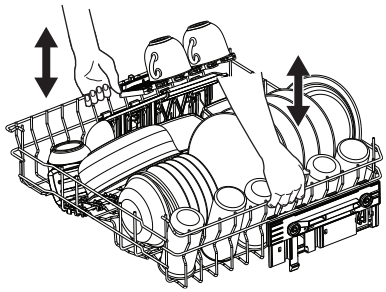

➲ SVARBI INFORMACIJA

Išimdami ar įdėdami krepšį nelaikykite jo tik už vienos pusės.

Kaip iškelti viršutinį krepšį

1. Traukite krepšį, kol sustos.
2. Pakelkite krepšį paėmę už abiejų pusių, kad mechanizmas užsifiksuotų ir krepšys stabiliai laikytųsi.

Kaip nuleisti viršutinį krepšį

1. Traukite krepšį, kol sustos.
2. Paėmę už abiejų pusių šiek tiek pakelkite krepšį, o tada paspauskite jį žemyn, kad jis visiškai nusileistų žemyn.

9.2 Indaplovės krepšio savybės

Priklausomai nuo jūsų indaplovės modelio, gali keistis įtraukti priedai.

Apatinis krepšys

Sulankstomų dantukų skaičius gali skirtis priklausomai nuo jūsų indaplovės modelio.

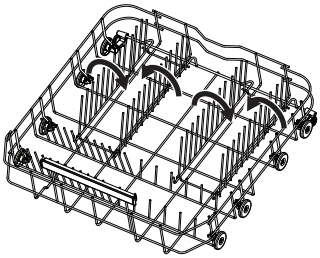

Viršutinis krepšys

Lentynėles puodeliams laikyti galima nulenkti, kad atsirastų vietos aukštiems indams.

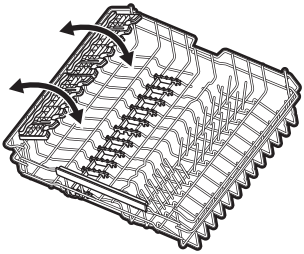

Puodelių lentynėlės turi griovelius, kuriuose galima laikyti taures, o guminiai kaiščiai užtikrina stabilumą.

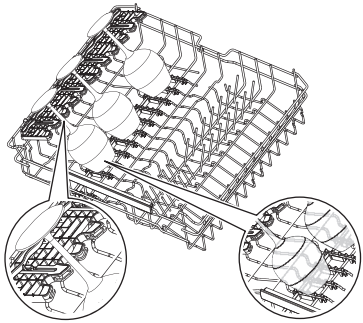

Įrankių stalčius

Stalčių naudokite įrankiams ir smulkiems daiktams. Stalčiuje yra sulankstomi peilių laikikliai.

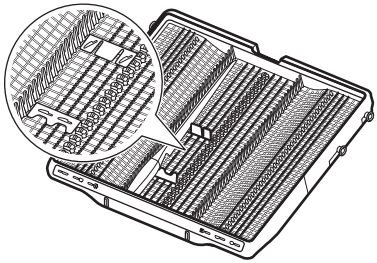

Kaip nuimti priedus

Puodelių lentynėles ir guminius kaiščius galima laikinai nuimti, kad tilptų netelpantys virtuvės reikmenys

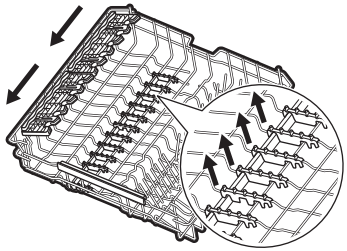

Prireikus peilių laikiklius galima laikinai nuimti.

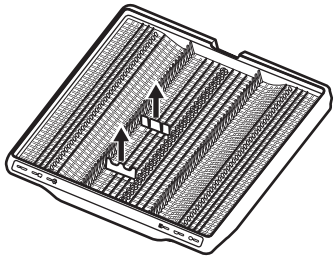

Didžiausias indų aukštis (mm)

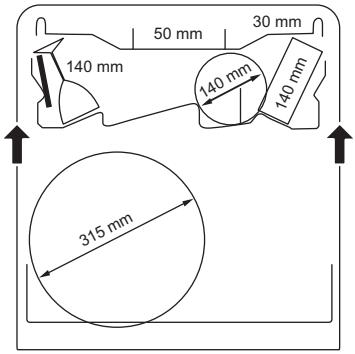

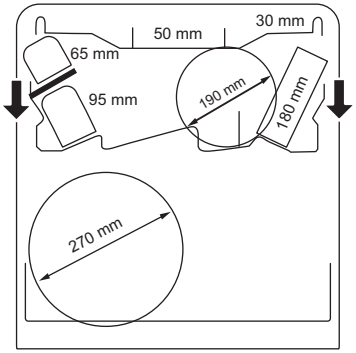

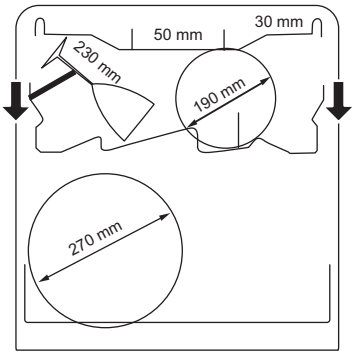

9.3 Indų sudėjimo į indaplovę pavyzdžiai

Apatinis krepšys

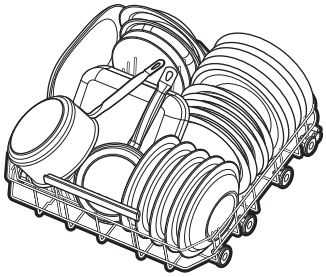

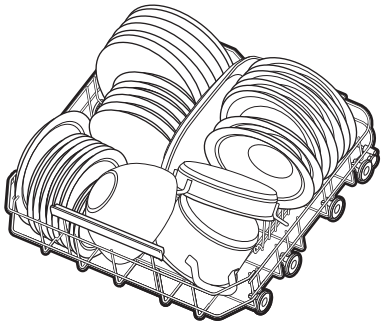

Viršutinis krepšys

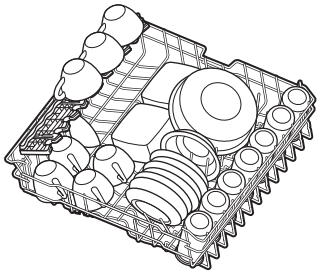

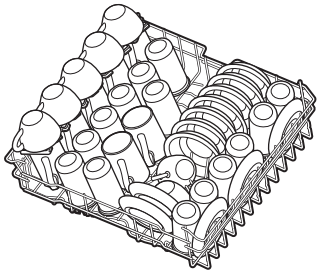

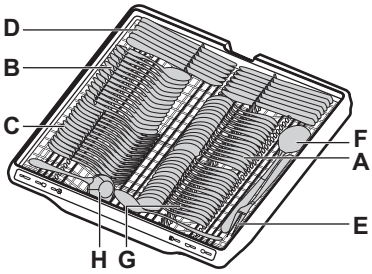

A. Šaukštelis
B. Šaukštas
C. Šakutė
D. Peilis
E. Serviravimo šakutė
F. Serviravimo šaukštas
G. Desertinis šaukštelis
H. Padažo samtelis

Įrankių stalčius

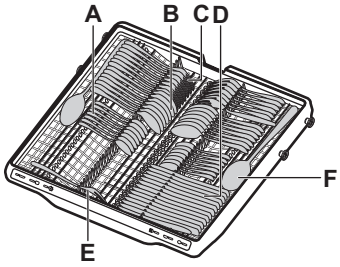

10. KASDIENIS NAUDOJIMAS

1. Atsukite vandens čiaupą.
2. Paspauskite ir palaikykite nuspaudę įjungimo / išjungimo mygtuką, kol prietaisas įsijungs.
3. Jei šviečia indikatorius, pripildykite druskos skyrelį.
4. Jei šviečia indikatorius, pripildykite skalavimo priemonės dalytuvą.
5. Įdėkite krepšius.
6. Pripildykite ploviklio dalytuvą.
7. Pasirinkite ir paleiskite programą.
8. Baigus veikti programai, užsukite vandens čiaupą.

10.1 Nuotolinis paleidimas

Ši funkcija leidžia paleisti programą iš programėlės.

Kaip įjungti nuotolinio paleidimo funkciją

Įsitikinkite, kad indikatorius įjungtas, o jūsų indaplovė pridėta prie programėlės. Jei ne, žr. skyrių „Belaidis ryšys“.

1. Nuspauskite Delay ir palaikykite maždaug 3 sekundes.

įsijungs indikatorius.

2. Uždarykite prietaiso dureles.

ⓘ Jei atidarysite dureles, kai aktyvi nuotolinio paleidimo funkcija, ši funkcija išjungiama. Prieš uždarydami dureles įjunkite nuotolinio paleidimo funkciją, kitaip jums uždarius dureles iš karto prasidės plovimo ciklas. Jei nustatytas atidėtas paleidimas, atidarę dureles nuotolinio paleidimo funkcijos neišjungsite.

Kaip išjungti nuotolinio paleidimo funkciją

Paspauskite Delay ir palaikykite 3 sekundes.

indikatorius išjungtas.

10.2 Kaip paleisti programą iš My Time žymėjimo juostos

1. Norėdami pasirinkti programą, stumtelėkite pirštu per My Time žymėjimo juostą.

Įsijungs su programa susijusi lemputė.

2. Jei norite, suaktyvinkite programos parinktį.
3. Uždarykite prietaiso dureles, kad paleistumėte programą.

10.3 Kaip paleisti Rinse&Hold programą

1. Paspauskite ir palaikykite nuspaudę Quick maždaug 3 sekundes.

indikatorius šviečia.

2. Uždarykite prietaiso dureles, kad paleistumėte programą.

10.4 Kaip paleisti AUTO programą

1. Paspauskite AUTO.

Įsijungia su mygtuku susijusi lemputė. Ekrane rodoma ilgiausia galima programos trukmė.

2. Uždarykite prietaiso dureles, kad paleistumėte programą.

Ciklo metu jutikliai suveikia kelis kartus, todėl pradinė programos trukmė gali sutrumpėti.

10.5 Kaip aktyvinti programos parinktį

Vienu metu galima aktyvinti tik vieną parinktį. Prieš paleisdami programą, aktyvinkite parinktį. Programai veikiant, parinkties aktyvinti arba išjungti negalima.

1. Pažymėkite programą My Time žymėjimo juostoje.
2. Paspauskite parinkties mygtuką.

Įsijungia su mygtuku susijusi lemputė.
Jei parinktis netaikoma, mirksi su mygtuku susijusi lemputė ir skamba tonas.

ⓘ Parinkčių aktyvinimas dažnai padidina vandens ir energijos sąnaudas bei pailgina programos trukmę.

10.6 Kaip atidėti programos paleidimą.

1. Pasirinkite programą.
2. Spauskite Delay, kol pasirinksite norimą atidėtą paleidimo laiką (nuo 1 iki 24 val.).

Įsijungia su mygtuku susijusi lemputė.

3. Uždarykite prietaiso dureles, kad paleistumėte laikmatį.

Laikmačiui pradėjus veikti programos ar parinkties pakeisti negalėsite. Atidėto paleidimo laiką galite pakeisti programėlėje.
Pasibaigus atgaliniam laiko skaičiavimui, programa paleidžiama.

10.7 Kaip atšaukti atidėtą paleidimą veikiant atgalinei laiko atskaitai

Nuspauskite ir maždaug 3 sekundes palaikykite ⏻.

Prietaise vėl įjungiamas programos pasirinkimo režimas.

ⓘ Jeigu atidėtą paleidimą atšauksite, programą teks pasirinkti iš naujo.

10.8 Kaip atšaukti veikiančią programą

Nuspauskite ir maždaug 3 sekundes palaikykite ⏻.

Prietaise vėl įjungiamas programos pasirinkimo režimas.

ⓘ Prieš paleisdami naują programą, patikrinkite, ar ploviklio dalytuve yra ploviklio.

10.9 Durelių atidarymas, kai prietaisas veikia

Jeigu atidarysite dureles vykdant programą, prietaisas išsijungs. Dėl to gali padidėti energijos sąnaudos ir programos trukmė. Uždarius dureles, prietaisas pradės veikti nuo nutraukimo momento.

ⓘ Nemėginkite uždaryti prietaiso durelių per 2 minutes po to, kai AirDry automatiškai jas atidaro, nes galima sugadinti prietaisą. Jeigu vėliau durelės uždarysite dar bent 3 minutėms, vykdoma programa nutrūks.

10.10 Programos pabaiga

Programai pasibaigus, indaplovė automatiškai išsijungia.

Visi mygtukai, išskyrus įjungimo / išjungimo mygtuką, yra neaktyvūs.

10.11 Automatinis išsijungimas

Ši funkcija padeda taupyti energiją išjungiant prietaisą, kai jis neveikia.

Funkcija įsijungia:

- pasibaigus programai;
- po 10 minučių, jei nebuvo paleista jokia programa ir nebuvo paspaustas nė vienas mygtukas.

11. NAUDINGI PATARIMAI

11.1 Bendroji informacija

Laikykitės patarimų ir tai padės kasdien užtikrinti optimalius plovimo ir džiovinimo rezultatus bei apsaugoti aplinką.

- Indus plaunant indaplovėje, kaip nurodyta naudotojo vadove, paprastai sunaudojama mažiau vandens ir energijos, nei plaunant rankomis.
- Neskalaukite indų rankomis. Taip padidinsite vandens ir energijos sąnaudas. Kai reikia, pasirinkite programą su nuplovimo faze.
- Pašalinkite didesnius maisto likučius iš indų ir tuščių puodukų ir stiklinių, prieš dėdami juos į prietaisą.
- Pasirinkite programą, atsižvelgdami į indus ir jų nešvarumo laipsnį.
- Norėdami apsaugoti nuo kalkių kaupimosi prietaiso viduje:
  - Kai reikia, papildykite druskos talpyklę.
  - Naudokite rekomenduojamą ploviklio ir skalavimo priemonės dozę.
  - Pasirūpinkite, kad esamas vandens minkštiklio lygis atitiktų tiekiamo vandens kietumą.
  - Vadovaukitės skyriuje „Valymas ir priežiūra“ pateiktais nurodymais.

11.2 Druskos, skalavimo priemonės ir ploviklio naudojimas

- Naudokite tik indaplovėms skirtą druską, skalavimo priemonę ir ploviklį. Kitos priemonės gali pažeisti prietaisą.
- Regionuose, kur vanduo yra kietas, rekomenduojame naudoti įprastą ploviklį (miltelius, gelį, tabletes be papildomų medžiagų), skalavimo priemonę ar druską.
- Universalios tabletės gali visiškai neištirpti per trumpus programų ciklus, dėl to gali likti ploviklio likučių ant indų. Žr. produkto pakuotę. Naudokite tabletes su ilgesnėmis programomis.
- Visuomet naudokite tinkamą ploviklio kiekį. Jei ploviklio bus nepakankamai, indai gali būti išplauti nekokybiškai, juos gali dengti kieto vandens nuosėdos. Jei ploviklio bus per daug, o vanduo bus minkštas arba suminkštintas, ant indų gali likti ploviklio likučių. Laikykitės ant ploviklio pakuotės pateiktų nurodymų.
- Visuomet naudokite tinkamą skalavimo priemonės kiekį. Jei skalavimo priemonės bus nepakankamai, indai gali gerai neišdžiūti. Jei skalavimo priemonės bus per daug, ant daiktų gali atsirasti melsvų dėmesių. Norėdami sureguliuoti skalavimo priemonės kiekį, žr. skyrių „Nustatymai“.
- Pasirinkite reikiamą kiekį vandens minkštiklio. Jei nustatytas per didelis kiekis, vanduo tampa per minkštas, o tai gali sukelti stiklo koroziją. Norėdami reguliuoti vandens minkštiklio kiekį, žr. skyrių „Nustatymai“.

11.3 Ką daryti, jei nebenorite naudoti kombinuotųjų tablečių

Prieš pradėdami naudoti atskirai ploviklį, druską ir skalavimo priemonę, atlikite šiuos veiksmus:

1. Nustatykite didžiausią naudojamo vandens minkštiklio lygį.
2. Pasirūpinkite, kad druskos ir skalavimo priemonės skyreliai būtų užpildyti.
3. Paleiskite Quick programą. Nedėkite ploviklio ir indų į krepšius.
4. Programai pasibaigus, priklausomai nuo vietinio vandens kietumo, pakoreguokite naudojamo vandens minkštiklio lygį.
5. Pakoreguokite dozuojamos skalavimo priemonės kiekį.

11.4 Prieš programos paleidimą

Prieš paleisdami pasirinktą programą pasirūpinkite, kad:

- filtrai būtų švarūs ir tinkamai sumontuoti;
- druskos skyrelio dangtelis būtų sandariai uždarytas;
- purkštuvo alkūnės nebūtų užsikimšusios;
- druskos ir skalavimo priemonės būtų pakankamai;
- indai būtų tinkamai sudėti į krepšius;
- pasirinkote indų tipą ir išpurvinimo lygį atitinkančią programą;
- naudojate tinkamą ploviklio kiekį.

11.5 Krepšių išėmimas

1. Prieš išimdami iš prietaiso, palaukite, kol valgymo reikmenys atvės. Karštus daiktus lengva sugadinti.
2. Pirmiausia iškraukite apatinį krepšį, po to – viršutinį

ⓘ Programai pasibaigus ant prietaiso vidinių paviršių vis dar gali būti likę vandens.

12. VALYMAS IR PRIEŽIŪRA

SVARBI INFORMACIJA

Prieš bet kokią techninę priežiūrą, išskyrus veikiančią programą, išjunkite prietaisą ir atjunkite maitinimo kištuką nuo elektros lizdo.

Dėl užterštų filtrų ir užsikimšusių purkštuvų plovimo rezultatai gali būti nepatenkinami.

Filtrai yra savaime išsivalantys ir jų nereikia valyti po kiekvieno naudojimo. Filtrus valykite kartą per savaitę. Purkštuvų alkūnes valykite kas du mėnesius arba dažniau, jei programai baigus veikti ant indų pastebite maisto likučių. Jei prietaisą naudojate dažnai, valymo darbus atlikite dažniau.

12.1 Kaip paleisti MachineClean programą

Prieš paleisdami programą, išvalykite filtrus ir purkštuvų alkūnes.

1. Naudokite specialiai indaplovėms skirtą kalkių šalinimo ar valymo priemonę. Laikykitės ant pakuotės pateiktų instrukcijų. Nedėkite indų į krepšius.
2. Paspauskite ir palaikykite nuspaudę AUTO maždaug 3 sekundes.

indikatorius šviečia.

3. Uždarykite prietaiso dureles, kad paleistumėte programą.

Kai programa baigia veikti, indikatorius išsijungia.

12.2 Vidaus valymas

- Prietaiso vidų valykite drėgna minkšta šluoste.
- Nenaudokite šveičiamųjų produktų, šveitimo kempinių, aštrių įrankių, stiprių cheminių medžiagų, metalinių šveistukų arba tirpiklių.
- Vieną kartą per savaitę švariai nuvalykite dureles ir guminę tarpinę.
- Jei norite, kad prietaisas veiktų nepriekaištingai, bent kartą per du mėnesius specialia indaplovėms skirta valymo priemone išvalykite visą indaplovę. Vadovaukitės visais ant gaminio pakuotės pateiktais nurodymais.
- Jei norite pasiekti optimalių rezultatų, paleiskite programą .

12.3 Išorės valymas

- Valykite prietaisą drėgna, minkšta šluoste.
- Naudokite tik neutralius ploviklius. Valdymo skydeliui valyti naudokite vandenį be ploviklių.
- Nenaudokite abrazyvinių produktų, abrazyvinių valymo kempinėlių ar tirpiklių.

12.4 Pašalinių daiktų išėmimas

Po kiekvieno indaplovės naudojimo patikrinkite filtrus. Pašaliniai daiktai (pvz., stiklo, plastiko, kaulų gabalėliai ar dantų krapštukai ir

pan.) mažina plovimo efektyvumą ir gali sugadinti vandens išleidimo siurblį.

⚠ DĖMESIO

Jeigu pašalinių daiktų negalite išimti, kreipkitės į įgaliotąjį techninės priežiūros centrą.

1. Išrinkite filtrą, kaip nurodyta šiame skyriuje.
2. Rankomis išimkite bet kokius pašalinius nešvarumus.
3. Surinkite filtrus, kaip nurodyta šiame skyriuje.

12.5 Filtrų valymas

Filtro sistemą sudaro 3 dalys.

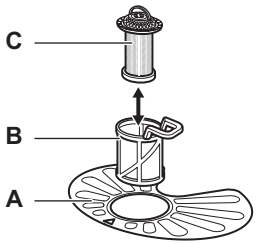

1. Pasukite filtrą (**B**) prieš laikrodžio rodyklę ir išimkite jį.

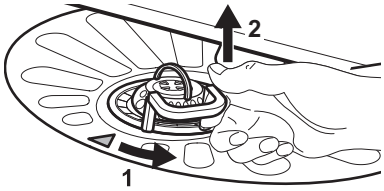

2. Išimkite filtrą (**C**) iš filtro (**B**).
3. Išimkite plokščiąjį filtrą (**A**).
4. Išplaukite filtrus.

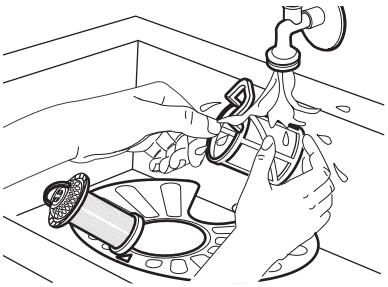

5. Įsitikinkite, kad nutekamajame šulinyje ir aplink jo kraštą neliko maisto ar nešvarumų likučių.
6. Įstatykite atgal plokščiąjį filtrą (**A**). Įsitikinkite, kad jis tinkamai išdėstytas po 2 kreiptuvais.



7. Vėl sumontuokite filtrus (**B**) ir (**C**).
8. Įdėkite filtrą (**B**) atgal į plokščiąjį filtrą (**A**). Sukite jį pagal laikrodžio rodyklę, kol užsifiksuos.

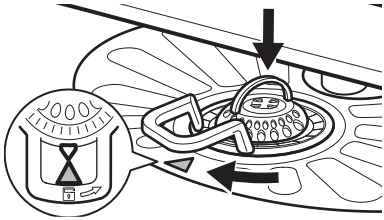

⚠ DĖMESIO

Dėl netinkamos filtrų padėties gali būti prasti plovimo rezultatai ir pažeistas prietaisas.

12.6 Apatinės purkštuvo alkūnės valymas

1. Norėdami nuimti apatinį purkštuvą, patraukite jį aukštyn.

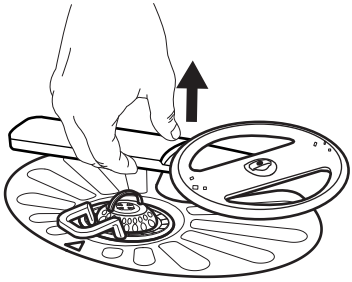

2. Išplaukite purkštuvo alkūnę po tekančiu vandeniu. Aštriu įrankiu, pavyzdžiui, dantų krapštuku, pašalinkite iš angų nešvarumus. Plaukite angas tekančiu

vandeniu, kad iš vidaus išplautumėte nešvarumus.

3. Norėdami vėl įdėti purkštuvo alkūnę, paspauskite ją žemyn.

12.7 Viršutinės purkštuvo alkūnės valymas

Nebandykite nuimti purkštuvo alkūnės. Jei purkštuvo alkūnės angos užsikimštų, smailiu objektu (pavyzdžiui, dantų krapštuku) pašalinkite likusius nešvarumus.

12.8 Viršutinės purkštuvo alkūnės valymas

Viršutinė purkštuvo alkūnė sumontuota prietaiso lubose. Purkštuvo alkūnė (**C**) tiekimo vamzdyje (**A**) sumontuota naudojant montavimo elementą (**B**).

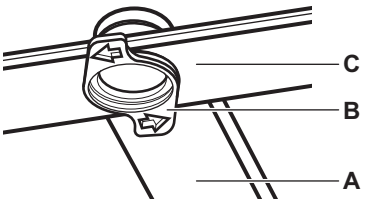

1. Atlaisvinkite ant slankiojančių stalo įrankių stalčiaus bėgelių šonų esančius stabdiklius ir ištraukite stalčių.

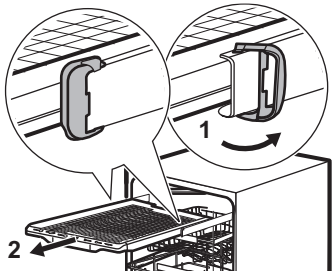

2. Perkelkite viršutinį krepšį į apačią, kad lengviau pasiektumėte purkštuvo alkūnę.
3. Atjunkite purkštuvo alkūnę (**C**) nuo tiekimo vamzdžio (**A**), pasukite montavimo elementą (**B**) prieš laikrodžio rodyklę ir patraukite purkštuvo alkūnę žemyn.
4. Išplaukite purkštuvo alkūnę po tekančiu vandeniu. Aštriu įrankiu, pavyzdžiui, dantų krapštuku, pašalinkite iš angų nešvarumus. Plaukite angas tekančiu vandeniu, kad iš vidaus išplautumėte nešvarumus.
5. Norėdami vėl įdėti purkštuvo alkūnę (**C**), į ją įdėkite montavimo elementą (**B**) ir pritvirtinkite jį tiekimo vamzdyje (**A**), pasukdami laikrodžio rodyklės judėjimo kryptimi. Įsitikinkite, kad montavimo elementas užsifiksavo.
6. Uždėkite stalo įrankių stalčių ant slankiojančių bėgelių ir užblokuokite stabdiklius.

12.9 Vandens padavimo žarnos filtro valymas

1. Uždarykite vandens čiaupą.
2. Fiksatorių (A) pasukite pagal laikrodžio rodyklę. Atjunkite žarną.

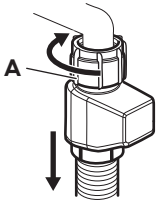

3. Išvalykite vandens tiekimo žarnos filtrą.

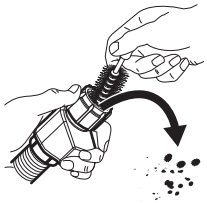

13. GEDIMŲ ŠALINIMAS

Daugelį iškilusių problemų galima išspręsti patiems, nesikreipiant į įgaliotąjį priežiūros centrą. Informaciją apie galimas problemas žr. toliau pateiktoje lentelėje.

Esant kai kurioms triktims, ekrane rodomas klaidos kodas.

Patikrinę prietaisą išjunkite jį ir vėl įjunkite. Jei problema išlieka, kreipkitės į įgaliotąjį techninės priežiūros centrą. Atjunkite prietaisą nuo

elektros tinklo ir nenaudokite jo, kol problema nebus išspręsta.

SVARBI INFORMACIJA

Užsukite vandens čiaupą, išjunkite prietaisą iš elektros tinklo ir nenaudokite jo, kol problema nebus išspręsta.

Nepavyksta įjungti prietaiso.

- Patikrinkite, ar maitinimo laido kištukas prijungtas prie elektros maitinimo tinklo.
- Patikrinkite, ar saugiklio dėžėje esantis saugiklis neperdegė.

Programa nepasileidžia.

- Patikrinkite, ar tinkamai uždarytos prietaiso durelės.
- Jei nustatytas atidėtas paleidimas, atšaukite laikmatį arba palaukite, kol jis baigsis.
- Prietaisas regeneruoja vandens minkštiklio dervą. Procedūros trukmė – maždaug 5 min

i10 arba i11 klaidos kodas. Prietaisas neprisipildo vandens.

- Patikrinkite, ar vandens čiaupas atidarytas.
- Įsitikinkite, kad vandens tiekimo slėgis yra tarp 0.05 (0.5) / 1 (10) MPa (bar). Susisiekite su vietine vandens tiekimo kompanija.
- Patikrinkite, ar neužsikimšęs vandens čiaupas.
- Patikrinkite, ar neužsikimšęs vandens tiekimo žarnos filtras. Prireikus išvalykite filtrą. Žr. skyrių „Valymas ir priežiūra“.
- Patikrinkite, ar vandens tiekimo žarna nėra susiraizgiusi ar užsilenkusi.

i20 klaidos kodas. Iš prietaiso neišbėga vanduo.

- Patikrinkite, ar neužsikimšo praustuvo čiaupas.
- Patikrinkite, ar neužsikimšusi vidaus filtro sistema.
- Patikrinkite, ar vandens tiekimo žarna nėra susiraizgiusi ar užsilenkusi.

i30 klaidos kodas. Veikia apsaugos nuo vandens nutekėjimo įtaisas.

- Uždarykite vandens čiaupą.
- Patikrinkite, ar prietaisas tinkamai įrengtas.
- Patikrinkite, ar krepšiai įdėti taip, kaip nurodyta naudotojo vadove.

i41–i44 klaidos kodai. Plovimo arba vandens išleidimo siurblio triktis.

- Patikrinkite, ar švarūs prietaiso filtrai.
- Išjunkite ir įjunkite prietaisą.

i45–i59 arba i5A–i5F klaidos kodai. Plovimo arba vandens išleidimo siurblio triktis.

- Išjunkite ir įjunkite prietaisą.

i61 arba i69 klaidos kodas. Vandens temperatūra prietaise yra per aukšta arba sugedo temperatūros jutiklis.

- Įsitikinkite, kad tiekiamo vandens temperatūra neviršija 60°C.
- Išjunkite ir įjunkite prietaisą.

iC0 arba iC3 klaidos kodai. Prietaiso techninė triktis.

- Išjunkite ir įjunkite prietaisą.

iF1 klaidos kodas. Prietaiso viduje vandens lygis yra per aukštas.

- Išjunkite ir įjunkite prietaisą.
- Patikrinkite, ar švarūs prietaiso filtrai.
- Patikrinkite, ar išleidimo žarna įrengta tinkamame aukštyje. Žr. įrengimo instrukciją.

iC4 arba iC5 klaidos kodas. Tinklo įrenginio klaida.

- Kreipkitės į įgaliotąjį techninės priežiūros centrą.

Veikiantis prietaisas kelis kartus išsijungia ir vėl įsijungia.

- Tai normalus veikimas. Taip užtikrinami optimalūs plovimo rezultatai ir taupoma energija.

Programa trunka per ilgai.

- Jei nustatytas atidėtas paleidimas, atšaukite laikmatį arba palaukite, kol jis baigsis.
- Suaktyvinus parinktis programos trukmė pailgės.

Rodoma programos trukmė skiriasi nuo programos trukmės, nurodytos sąnaudų verčių lentelėje.

- Programos trukmė gali keistis dėl vandens slėgio ir temperatūros, elektros tinklo įtampos svyravimų, pasirinktų parinkčių, indų kiekio ir užterštumo laipsnio.

Ekrane rodomas atskaitos laikas padidėja ir peršoka beveik į programos pabaigą.

- Tai nėra gedimas. Prietaisas veikia tinkamai.

Pro prietaiso dureles šiek tiek sunkiasi vanduo.

- Prietaisas stovi nelygiai. Atlaisvinkite arba užveržkite reguliuojamas kojeles (jeigu taikytina).

Sunku uždaryti prietaiso dureles.

- Prietaisas stovi nelygiai. Atlaisvinkite arba užveržkite reguliuojamas kojeles (jeigu taikytina).
- Stalo įrankiai yra išsikišę iš krepšių.

Plovimo ciklo metu atsidaro prietaiso durelės.

- AirDry funkcija įjungiama siekiant pagerinti džiovinimo rezultatus ir taupyti energiją. Norėdami išjungti funkciją, žr. skyrių „Nustatymai“.

Iš prietaiso vidaus sklinda barškėjimas arba bildesys.

- Įrankiai netinkamai sudėti į krepšius. Žr. skyrių „Indų sudėjimas į indaplovę“.
- Patikrinkite, ar laisvai sukasi purkštuvo alkūnės.

Prietaisas išjungia grandinės pertraukiklį.

- Vienu metu naudojama daug prietaisų, kuriems nepakanka elektros galios. Patikrinkite lizdo srovę amperais ir elektros skaitiklio talpą arba išjunkite vieną iš naudojamų prietaisų.
- Įvyko prietaiso elektros sistemos gedimas. Kreipkitės į įgaliotąjį techninės priežiūros centrą.

Ekrane matysite PF. Prietaisas yra įjungtas, tačiau neveikia.

- Maitinimo šaltinis nėra tinkamas prietaisui. Plovimo ciklas sustos, o sugrąžinus elektros tiekimą pasileis vėl.

Prietaisas išsijungia ciklo metu.

- Visiškas elektros energijos tiekimo nebuvimas. Plovimo ciklas sustos, o sugrąžinus elektros tiekimą pasileis vėl.

Ekrane matysite upd. Visi mygtukai, išskyrus įjungimo / išjungimo mygtuką, yra neaktyvūs.

- Prietaisas automatiškai atsisiųs ir įsidiegs programinę įrangą. Ekrane bus rodoma upd atnaujinimo proceso trukmė. Palaukite, kol atnaujinimas baigsis. Jeigu prietaisą išjungsite atnaujinimo proceso metu, atnaujinimas tęsis, kai jį vėl įjungsite. Programinės įrangos atnaujinimas nepakeis deklaruojamų prietaiso eksploatacinių charakteristikų.

13.1 Indų plovimo ir džiovinimo rezultatai nėra tinkami

Prasti indų plovimo rezultatai.

- Žr. skyrių „Naudingi patarimai“.
- Naudokite intensyvesnio plovimo programą.
- Aktyvinkite PowerBoost parinktį, kad pagerintumėte pasirinktos plovimo programos rezultatus.
- Išvalykite purkštukus ir filtrus. Žr. skyrių „Valymas ir priežiūra“.
- Priežastis gali būti ploviklio kokybė. Išmėginkite kitą ploviklį.

Prasti džiovinimo rezultatai.

- Žr. skyrių „Naudingi patarimai“.
- Indai per ilgai buvo palikti prietaiso viduje. Aktyvinkite AirDry funkciją, kad nustatytumėte automatinį durelių atidarymą ir pagerintumėte džiovinimą. Žr. skyrių „Nustatymai“.
- Iškraukite indaplovę tik tada, kai programa bus baigta ir ekrane bus rodoma 0:00.
- Nėra skalavimo priemonės arba jos dozė per maža. Pripildykite skalavimo priemonės dalytuvą arba nustatykite didesnę dozę.
- Galima priežastis – skalavimo priemonės kokybė. Pabandykite naudoti kitą skalavimo priemonę.
- Visuomet naudokite skalavimo priemonę, net jei naudojate universalias tabletes.
- Įjunkite džiovinimo gerinimo parinktį per programėlę.
- Plastikinius indus gali tekti nusausinti rankšluosčiu.
- Quick programa neturi džiovinimo fazės. Pasirinkite kitą programą.
- Vandens lašai iš viršutinio krepšio nukrito ant apatinio krepšio. Pirmiausia iškraukite apatinį krepšį, o tada – viršutinį krepšį.

Ant stiklinių ir indų matomi balsvi dryžiai.

- Naudojama per daug ploviklio. Sumažinkite kiekį.

Stiklinių ir indų paviršiai pasidengia melsvu sluoksniu.

- Prietaisas naudoja per daug skalavimo priemonės. Nustatykite mažesnę dozę.

Ant stiklinių ir kitų indų matomos nudžiūvusių lašų ir kitokios dėmės.

- Galima priežastis – skalavimo priemonės kokybė. Išbandykite kitą skalavimo priemonę.
- Žr. skyrių „Indų sudėjimas į indaplovę“.

Prietaiso vidus drėgnas.

- Tai nėra prietaiso defektas. Drėgmė kondensuojasi ant prietaiso sienelių.

Plovimo metu susidaro neįprastai daug putų.

- Naudokite tik specialiai indaplovėms skirtą ploviklį.
- Pamėginkite kito gamintojo ploviklį.
- Prieš plaudami indus neskalaukite jų po tekančiu vandeniu.

Ant įrankių matomi rūdžių dryžiai.

- Vandenyje per didelis kiekis druskos. Užpildę druskos skyrelį, visada pašalinkite išsiliejusią druską.
- Rūdijantys indai ir nerūdijančiojo plieno įrankiai buvo sudėti kartu. Nedėkite šių indų arti vienas kito.

Programai pasibaigus, dalytuve lieka ploviklio.

- Vanduo ploviklio iš dalytuvo neišplauna. Patikrinkite, ar neužsiblokavo purkštuvo alkūnės ir ar neužsikimšę purkštukai.
- Patikrinkite, ar krepšiuose sudėti indai netrukdo atsidaryti ploviklio dalytuvo dangteliui.

Nemalonus kvapas prietaiso viduje.

- Žr. skyrių „Valymas ir priežiūra“.
- Reguliariai naudokite programą, kurios indų plovimo temperatūra yra 65°C.

Ant indų, vidinės durelių pusės ir prietaiso viduje matomos kalkių nuosėdos.

- Naudojamas kietas vandentiekio vanduo. Naudokite druską ir pasirinkite vandens minkštiklio regeneracijos funkciją, net jei naudojate universalias tabletes. Žr. skirsnį „Vandens minkštiklis“ skyriuje „Nustatymai“.
- Per mažas druskos kiekis. Jei druskos indikatorius šviečia, pripildykite druskos skyrelį.
- Atsilaisvinęs druskos skyrelio dangtelis. Patikrinkite dangtelį.
- Paleiskite programą įpylę kalkių nuosėdų šalinimo priemonės arba indaplovėms skirto valiklio.
- Jei kalkių nuosėdų pašalinti nepavyktų, išvalykite indaplovę naudodami tam tinkamas valymo priemones.
- Išmėginkite kitą ploviklį.
- Kreipkitės į ploviklio gamintoją.

Indai dulsvi, išblukę arba nudaužti.

- Prietaise plaukite tik indaplovei pritaikytus indus.
- Būkite atsargūs dėdami indus į krepšį ir juos išimdami. Žr. skyrių „Indų sudėjimas į indaplovę“.
- Dužius daiktus dėkite į viršutinį krepšį.
- Aktyvinkite GlassCare parinktį, kad užtikrintumėte stiklinių ir trapių indų saugumą.

Kitas galimas priežastis žr. skyriuose „Prieš naudojant pirmą kartą“, „Indų sudėjimas į indaplovę“, „Kasdienis naudojimas“ arba „Naudingi patarimai“.

13.2 Galimi nesklandumai naudojantis belaidžiu ryšiu

Belaidžio ryšio įjungti nepavyksta.

- Klaidingas belaidžio ryšio tinklo ID arba slaptažodis. Atšaukite procedūrą ir paleiskite dar kartą, kad galėtumėte nurodyti teisingus rekvizitus. Žr. skyrių „Belaidis ryšys“.
- Problema su belaidžio ryšio signalu. Patikrinkite belaidį tinklą ir maršrutizatorių. Iš naujo paleiskite maršrutizatorių.
- Silpnas belaidžio tinklo ryšys. Norėdami tai patikrinti, prijunkite mobilųjį įrenginį ir indaplovę prie to paties tinklo toje pačioje patalpoje. Jei nepavyksta, perkelkite maršrutizatorių arčiau indaplovės.
- Šalia indaplovės esantis mikrobangų prietaisas trikdo belaidžio ryšio signalą. Išjunkite mikrobangų prietaisą.
- Belaidžio ryšio trikčių atveju kreipkitės į mobiliojo tinklo operatorių.

Programėlės susieti su indaplove nepavyksta.

- Problema su belaidžio ryšio signalu. Patikrinkite belaidį tinklą ir maršrutizatorių. Iš naujo paleiskite maršrutizatorių.
- Patikrinkite, ar jūsų mobilusis įrenginys yra prijungtas prie belaidžio tinklo.
- Įdiegtas naujas maršrutizatorius arba pasikeitė jo konfigūracija. Dar kartą sukonfigūruokite indaplovę ir mobilųjį prietaisą. Žr. skyrių „Belaidis ryšys“.
- Belaidžio ryšio trikčių atveju kreipkitės į mobiliojo tinklo operatorių.

Programėlės nepavyksta susieti su indaplove bet kokiame tinkle, išskyrus namų belaidį tinklą. Mirksi „Wi-Fi“ indikatorius.

- Prarastas ryšys su serveriu. Palaukite, ko ryšys bus atkurtas.

Programėlės susieti su indaplove dažnai nepavyksta.

- Šalia indaplovės esantis mikrobangų prietaisas trikdo belaidžio ryšio signalą. Išjunkite mikrobangų prietaisą. Vienu metu nenaudokite mikrobangų krosnelės ir nuotolinio paleidimo funkcijos.
- Silpnas belaidžio tinklo ryšys. Pamėginkite perkelti maršrutizatorių kuo arčiau indaplovės arba praplėskite ryšio diapazoną.

14. TECHNINIAI DUOMENYS

Matmenys	Plotis / aukštis / gylis (mm)	596 / 818 - 898 / 550
Elektros prijungimas [1]	Įtampa (V)	200 - 240
	Dažnis (Hz)	50 - 60
Tiekiamo vandens slėgis	Min. / maks. MPa (bar)	0.05 (0.5) / 1 (10)
Vandens tiekimas	Šaltas arba karštas vanduo (°C) [2]	nuo 5 iki 60
Kiekis	Vietos nustatymai	14

[1] Kitus parametrus rasite techninių duomenų lentelėje.

[2] Jeigu karštas vanduo tiekiamas alternatyvaus energijos šaltinio (pvz., saulės energijos jėgainių), naudokite karštą vandenį ir sumažinsite energijos sąnaudas.

14.1 Nuoroda į ES EPREL duomenų bazę

Su prietaisu pateiktoje energijos plokštelėje nurodytas QR kodas suteikia žiniatinklio nuorodą šio prietaiso registracijai ES EPREL duomenų bazėje. Išsaugokite energijos duomenų lentelę kartu su naudotojo vadovu ir visais kitais su šiuo prietaisu tiekiamais dokumentais.

Su gaminio veikimu susijusią informaciją taip pat galima rasti ES EPREL duomenų bazėje naudojant nuorodą https://eprel.ec.europa.eu bei modelio pavadinimą ir gaminio numerį, kurie nurodyti prietaiso techninių duomenų lentelėje. Žr. skyrių „Gaminio aprašymas“.

15. APLINKOS APSAUGA

Atiduokite perdirbti medžiagas, pažymėtas simboliu ♺. Išmeskite pakuotę į atitinkamą atliekų surinkimo konteinerį, kad ji būtų perdirbta. Tausokite aplinką ir žmonių sveikatą – tinkamai rūšiuokite elektros ir elektronikos prietaisų atliekas. Prietaisų nemeskite kartu su buitinėmis atliekomis, jei jie pažymėti ženklu 🗑. Priduokite šį gaminį vietiniame atliekų surinkimo punkte arba susisiekite su savivaldybės atstovais dėl papildomos informacijos.

РУССКИЙ

1. ИНСТРУКЦИИ ПО БЕЗОПАСНОСТИ... **26**
2. УКАЗАНИЯ ПО БЕЗОПАСНОСТИ..... **28**
3. ОПИСАНИЕ ПРИБОРА..... **30**
4. ПАНЕЛЬ УПРАВЛЕНИЯ..... **31**
5. ПРОГРАММЫ И ОПЦИИ..... **31**
6. НАСТРОЙКИ..... **33**
7. БЕСПРОВОДНОЕ СОЕДИНЕНИЕ..... **35**
8. ПЕРЕД ПЕРВЫМ ИСПОЛЬЗОВАНИЕМ **36**
9. ЗАГРУЗКА ПОСУДОМОЕЧНОЙ МАШИНЫ..... **38**
10. ЕЖЕДНЕВНОЕ ИСПОЛЬЗОВАНИЕ.... **41**
11. УКАЗАНИЯ И РЕКОМЕНДАЦИИ..... **43**
12. УХОД И ОЧИСТКА..... **44**
13. ПОИСК И УСТРАНЕНИЕ НЕИСПРАВНОСТЕЙ..... **47**
14. ТЕХНИЧЕСКИЕ ДАННЫЕ **51**
15. ОХРАНА ОКРУЖАЮЩЕЙ СРЕДЫ..... **52**

Право на изменения сохраняется.

1. ⚠ ИНСТРУКЦИИ ПО БЕЗОПАСНОСТИ

Перед установкой и эксплуатацией прибора внимательно ознакомьтесь с прилагаемой к нему инструкцией. Изготовитель не несет ответственности за любые травмы или ущерб, возникшие вследствие неправильной установки или эксплуатации. Всегда храните эту инструкцию в безопасном и доступном месте для последующего использования.

1.1 Безопасность детей и лиц с ограниченными возможностями

- Этот прибор может использоваться детьми старше восьми лет и лицами с ограниченными физическими, сенсорными или умственными способностями и с недостаточным опытом или знаниями только при условии нахождения под присмотром лица, отвечающего за их безопасность, или после получения соответствующих инструкций, позволяющих им безопасно эксплуатировать изделие и дающих им представление об опасности, связанной с его эксплуатацией. Детям младше 8 лет и лицам с ярко выраженными и комплексными нарушениями здоровья запрещается находиться рядом с прибором без постоянного присмотра.
- Дети должны находиться под присмотром для недопущения игр с прибором.

- Храните моющие средства в недоступном для детей месте.
- Не подпускайте детей и домашних животных к прибору, когда его дверца открыта.
- Очистка и доступное пользователю техническое обслуживание прибора не должны выполняться детьми без присмотра.

1.2 Общая безопасность

- Данный прибор следует использовать только для мытья посуды и столовых приборов, предназначенных для домашнего пользования.
- Данный прибор предназначен для бытового применения в отдельном домохозяйстве.
- Данный прибор можно использовать в офисах, гостиничных номерах, мини-гостиницах типа «ночлег и завтрак», сельских жилых домах и других аналогичных помещениях, где такое использование не превышает (среднего) уровня бытового использования.
- Не вносите изменения в конструкцию данного прибора.
- Рабочее давление воды (минимальное и максимальное) должно находиться в пределах 0.05 (0.5) / 1 (10) МПа (бар).
- Загрузить можно не более 14 комплектов посуды.
- Не оставляйте дверцу прибора открытой, чтобы не споткнуться.
- В случае повреждения шнура питания во избежание несчастного случая он должен быть заменен изготовителем, авторизованным сервисным центром или специалистом с аналогичной квалификацией.
- ВНИМАНИЕ! Ножи и прочие предметы с заостренными концами необходимо укладывать в корзину либо острыми концами вниз, либо горизонтально.
- Прежде чем приступить к операциям по чистке и уходу, выключите прибор и извлеките вилку сетевого шнура из розетки.
- Не используйте для чистки прибора струю воды высокого давления и/или пар.
- Если в основании прибора имеются вентиляционные отверстия, они не должны перекрываться,

например, ковровым покрытием.
- Прибор необходимо подключить к водопроводной сети с использованием новых шлангов, входящих в комплект поставки. Повторное использование старых комплектов шлангов запрещено.

2. УКАЗАНИЯ ПО БЕЗОПАСНОСТИ

2.1 Установка

⚠ ВНИМАНИЕ!

Установка прибора должна осуществляться только квалифицированным специалистом.

- Удалите всю упаковку.
- Не устанавливайте и не подключайте прибор, имеющий повреждения.
- Следуйте прилагаемым инструкциям по установке.
- Будьте осторожны при перемещении прибора, так как он тяжелый. Используйте защитные перчатки и закрытую обувь.
- Не устанавливайте и не используйте прибор при температуре ниже 0°C.
- Разместите прибор в безопасном месте, отвечающем требованиям установки.
- Не эксплуатируйте прибор до его установки в мебель, в которую он должен быть встроен, в целях соблюдения мер безопасности.
- Если дверца мебели не установлена, дверца прибора может неожиданно закрыться. Осторожно открывайте дверцу прибора, чтобы избежать получения травм. После установки убедитесь, что пластиковые крышки зафиксированы на месте. Повреждение или снятие пластиковых заглушек с боковых сторон дверцы может повлиять на качество работы прибора и привести к возникновению риска получения травмы. Если пластиковая крышка повреждена, обратитесь в Авторизованный сервисный центр, чтобы заменить ее.

2.2 Подключение к электросети

⚠ ВНИМАНИЕ!

Существует риск пожара и поражения электрическим током.

- ВНИМАНИЕ! Данный прибор предназначен для установки/ подключения к заземлению в здании.
- Убедитесь, что данные, указанные на паспортной табличке, соотносятся с параметрами сети питания.
- Включайте прибор только в установленную надлежащим образом электрическую розетку с защитным контактом.
- Не используйте разветвители и удлинители кабелей.
- Не допускайте повреждения сетевой вилки и кабеля питания. При необходимости замены обратитесь в наш авторизованный сервисный центр.
- Подключайте сетевую вилку к розетке только в конце установки и обеспечьте доступ к розетке.
- При отключении прибора не тяните за кабель питания. Тяните только за вилку.

2.3 Подключение к водопроводу

⚠ ВНИМАНИЕ!

Существует опасность поражения электрическим током.

- Не повреждайте шланги для воды.
- Перед подключением к новым или давно не использовавшимся трубам, а также после проведения ремонта или установки новых устройств (например, счетчиков воды), дайте воде стечь до тех пор, пока она не станет чистой.
- Проверьте на наличие утечек воды во время и после первого использования.
- Если наливной шланг поврежден, немедленно закройте кран подачи воды и выньте вилку сетевого шнура из

розетки. Для замены наливного шланга обратитесь в авторизованный сервисный центр.
- При отключении электроэнергии отключается система защиты от протечек, что повышает риск затопления.
- Наливной шланг оснащен предохранительным клапаном и оболочкой с внутренним кабелем питания.

2.4 Использование

- Держите легковоспламеняющиеся вещества или предметы, пропитанные легковоспламеняющимися веществами, вдали от прибора.
- Моющие средства для посудомоечных машин опасны. Следуйте указаниям по технике безопасности на упаковке моющего средства.
- Не пейте воду из прибора и не играйте с ней.
- Дождитесь окончания программы, прежде чем извлекать посуду, поскольку на посуде может остаться моющее средство.
- Не храните посторонние предметы и не надавливайте на открытую дверцу прибора.
- При открывании дверцы во время выполнения программы может высвобождаться горячий пар.

2.5 Сервис

- Для ремонта прибора обратитесь в авторизованный сервисный центр. Используйте только оригинальные запасные части.
- Самостоятельный или непрофессиональный ремонт может создать риски для пользователя и привести к аннулированию гарантии.
- Следующие запасные части будут доступны в течение 7 лет после снятия модели с производства: двигатель, циркуляционные и сливные насосы, нагреватели и нагревательные элементы, включая тепловые насосы, трубопроводы и сопутствующее оборудование, в том числе переходные трубы, клапаны, фильтры и системы защиты от протечек Aquastop, каркасные и внутренние детали дверей в сборе, печатные платы, электронные дисплеи, реле давления, термостаты и датчики, программное обеспечение и встроенное ПО, включая программное обеспечение для сброса настроек. Следующие запасные части будут доступны в течение 10 лет после снятия модели с производства: дверные петли и уплотнители, другие уплотнители, разбрызгиватели, сливные фильтры, внутренние полки и пластиковые аксессуары, такие как корзины и крышки. Продолжительность может быть больше в вашей стране. С дополнительной информацией можно ознакомиться на нашем веб-сайте.
- Некоторые запасные части доступны только для специалистов по ремонту и могут не подходить для данной модели.
- О лампах внутри прибора и лампах, продаваемых отдельно в качестве запасных частей: эти лампы рассчитаны на работу в бытовых приборах в условиях экстремально высокой температуры, вибрации и влажности или предназначены для отображения информации о рабочем состоянии прибора. Они не предназначены для использования в других приборах и не подходят для освещения бытовых помещений.

2.6 Утилизация

⚠ ВНИМАНИЕ!

Существует опасность травмы или удушья.

- Отключите прибор от электросети.
- Отрежьте и утилизируйте кабель электропитания.
- Удалите защелку дверцы, чтобы предотвратить риск ее запирания при попадании внутрь прибора детей и домашних животных.

3. ОПИСАНИЕ ПРИБОРА

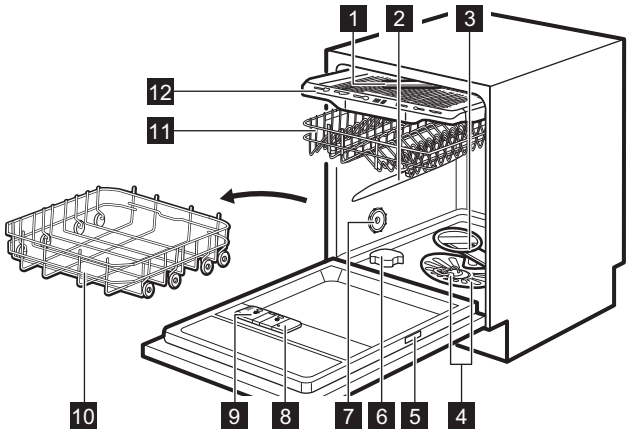

1 Потолочный разбрызгиватель
2 Верхний разбрызгиватель
3 Нижний разбрызгиватель
4 Фильтры
5 Табличка с техническими данными
6 Емкость для соли
7 Вентиляционное отверстие
8 Дозатор ополаскивателя
9 Дозатор моющего средства
10 Нижняя корзина
11 Верхняя корзина
12 Ящик для столовых приборов

3.1 Табличка с техническими данными

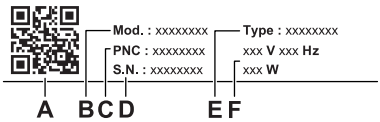

A. QR-код
B. Название модели
C. Номер продукта
D. Серийный номер
E. Тип изделия
F. Электрические характеристики

QR-код можно использовать двумя способами.

Сканируйте QR-код с помощью камеры на мобильном устройстве, чтобы перейти к приложению в магазине приложений. Установите приложение.

Сканируйте QR-код с помощью сканера в приложении, чтобы выполнить сопряжение посудомоечной машины с мобильным устройством.

3.2 TimeOnFloor

При использовании этой функции следующая информация проецируется на пол под дверцей прибора:

- Оставшееся время после начала программы.
- 0:00 и CLEAN после завершения программы.
- DELAY и отсчет времени начала отложенного запуска.
- Код ошибки при неисправности прибора.

ⓘ Когда функция AirDry открывает дверцу, функция TimeOnFloor выключается. Оставшееся время до окончания программы отображается на дисплее в панели управления.

4. ПАНЕЛЬ УПРАВЛЕНИЯ

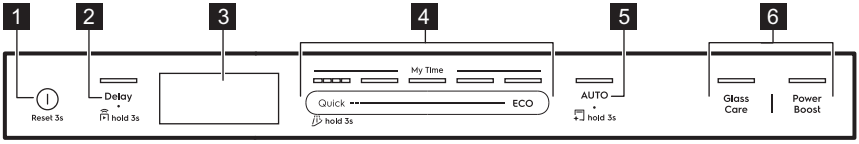

1. Кнопка Вкл/Выкл / Кнопка сброса
2. Кнопка задержки пуска / кнопка Дистанционный запуск
3. Дисплей
4. Панель выбора программы My Time
5. Кнопка программы AUTO / Кнопка программы MachineClean
6. Кнопки опций программы

4.1 Индикаторы на дисплее

Счетчик энергопотребления показывает уровень энергоэффективности выбранной программы и опции. Чем больше полосок загорается, тем ниже потребление. С программами Quick, Rinse&Hold и MachineClean он не работает.

ECO	Загорается при выборе программы ECO. Подробнее в главе «Программы и опции». Если индикатор не горит, ознакомьтесь с информацией об уведомлении о пустом дозаторе в главе «Настройки».
	Светится, если требуется наполнить дозатор ополаскивателя. Подробнее в главе «Перед первым использованием».
	Светится, если требуется наполнить емкость для соли. Подробнее в главе «Перед первым использованием».
	Загорается при включении беспроводного соединения. Подробнее в главе «Беспроводное соединение».
	Загорается при включении функции Дистанционный запуск. Подробнее в главе «Ежедневное использование».
	Загорается при выборе программы, включающей этап сушки. Подробнее в главе «Программы и опции».
	Загорается при выборе программы без сушки. Подробнее в главе «Программы и опции».
	Загорается при выборе программы Rinse&Hold. Подробнее в главе «Программы и опции».
	Загорается, когда требуется выполнить программу MachineClean и при ее запуске. Подробнее в главе «Уход и очистка».

5. ПРОГРАММЫ И ОПЦИИ

5.1 Программы мытья

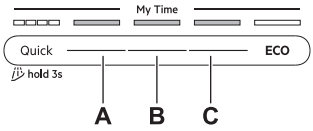

Quick

Для посуды и столовых приборов со свежими загрязнениями. Фазы: мытье посуды при 60°C, ополаскивание при 50°C, AirDry.

Программа не включает фазу сушки или подачи ополаскивателя. Оставьте посуду в посудомоечной машине с открытой дверцей, чтобы она высохла на воздухе.

A. 1h00m

Для посуды и столовых приборов со свежими, слегка подсохшими загрязнениями. Фазы: мытье посуды при 65°C, промежуточное ополаскивание, окончательное ополаскивание при 60°C, сушка, AirDry.

B. 1h30m

Для посуды, столовых приборов, кастрюль и сковородок с обычными, слегка подсохшими загрязнениями. Фазы: мытье посуды при 65°C, промежуточное ополаскивание, окончательное ополаскивание при 55°C, сушка, AirDry.

C. 2h00m

Для посуды, столовых приборов, кастрюль и сковородок с обычными, засохшими загрязнениями. Фазы: мытье посуды при 65°C, промежуточное ополаскивание, окончательное ополаскивание при 50°C, сушка, AirDry.

ECO

Данная программа обеспечивает наиболее эффективное потребление воды и электроэнергии при мытье посуды и столовых приборов обычной степени загрязненности. Фазы: замачивание, мытье при 50°C, промежуточное ополаскивание, окончательное ополаскивание при 50°C, сушка, AirDry. Это стандартная программа для испытательных организаций. Данная программа используется для оценки соответствия Регламенту комиссии по экологизации (ЕС) 2019/2022.

AUTO

Для посуды, столовых приборов, кастрюль и сковородок любой степени загрязнения. Фазы: замачивание, мытье посуды при 60°C, промежуточное ополаскивание, окончательное ополаскивание при 60°C, сушка, AirDry. При этом интеллектуальном цикле определяется объем загрузки и степень загрязнения. Она автоматически регулирует температуру, длительность программы и количество воды с целью достижения оптимальных результатов мытья и сушки.

5.2 Опции программы

GlassCare

Опция применяется для защиты деликатных предметов, особенно стеклянной посуды, предотвращая резкие перепады температуры. Температура мытья ограничивается 45°C для обеспечения щадящей, но эффективной очистки. Применяется с программами Quick, 1h00m 1h30m 2h00m.

PowerBoost

Эта опция повышает эффективность очистки, увеличивая продолжительность программы, что приводит к повышению средней температуры мытья. Она предназначена для удаления сложных загрязнений. Применяется с программами Quick, 1h00m 1h30m 2h00m.

5.3 Специальные программы

Rinse&Hold

Программа используется для замачивания посуды, которая будет вымыта позже. Не используйте с этой программой моющее средство. См. главу «Ежедневное использование».

MachineClean

Программа используется для очистки камеры при 65°C, эффективно удаляя известковый налет и жировые отложения для обеспечения долгосрочной эффективности. См. главу «Уход и очистка».

5.4 Дополнительные опции в приложении

Подключите посудомоечную машину к приложению, чтобы получить доступ к дополнительным функциям мытья посуды. См. главу «Беспроводное соединение».

5.5 Показатели потребления

A – программа, **B** – вода (л), **C** – энергопотребление (кВт•ч), **D** – длительность (мин).

A	B	C	D
Quick	9,0	0,600	30
Rinse&Hold	4,5	0,025	15
1h00m	11,5	1,025	60
1h30m	11,5	0,975	90
2h00m	11,5	0,900	120
ECO	9,5	0,644	240
AUTO	11,5	1,125	170
MachineClean	10,0	0,500	60

Указанные значения могут изменяться в зависимости от давления и температуры воды, напряжения в электросети, выбранных опций, количества посуды и степени загрязненности.

Значения для всех программ, кроме программы ECO, приводятся только для информации.

5.6 Информация для сравнительных испытаний

Чтобы получить необходимую информацию для тестирования производительности (например, в соответствии с EN60436), обращайтесь по электронной почте

info.test@dishwasher-production.com

Направляя запрос, укажите номер продукта (PNC), который находится на табличке с техническими данными.

По всем вопросам, касающимся посудомоечной машины, см. прилагаемое к прибору руководство пользователя.

6. НАСТРОЙКИ

6.1 Обзор настроек

Названия в скобках соответствуют их отображению настроек на дисплее посудомоечной машины в режиме настройки.

Жесткость воды (HAr)

Установка уровня умягчителя (1–10) в зависимости от жесткости воды. По умолчанию: 5. [1)]

Уведомление о том, что в дозаторе закончился ополаскиватель (rA)

Включите или выключите индикацию дозатора ополаскивателя. По умолчанию: On [1)]

TimeOnFloor(toF)

Нажмите On, чтобы включить, или Off, чтобы выключить функцию TimeOnFloor. По умолчанию: On.

Сигнал окончания (ES)

Нажмите On, чтобы включить, или Off, чтобы выключить звуковой сигнал завершения программы. По умолчанию: Off.

Автоматическое открывание дверцы (Ado)

Нажмите On, чтобы включить, или Off, чтобы выключить функцию AirDry. По умолчанию: On.[1)]

Звуковой сигнал кнопки (to)

Нажмите On, чтобы включить, или Off, чтобы выключить звуковой сигнал при нажатии кнопки. По умолчанию: On.

Забыть сеть (Fn)

Нажмите Yes для сброса учетных данных беспроводной сети. Нажмите No для выхода.

Счетчик циклов (uC)

Посмотрите количество завершенных циклов мытья посуды. Счетчик останавливается на значении 65535.

Номер PNC (Pnc)

Проверьте номер PNC своего прибора. Этот номер необходимо указывать при обращении в авторизованный сервисный центр.

Сброс настроек (rS)

Нажмите Yes для сброса настроек прибора до заводских значений. Выбор настройки не приводит к сбросу счетчика циклов. При сбросе настроек данные беспроводного соединения не изменяются. Нажмите No для выхода.

6.2 Режим настройки

Вход в режим настройки

В режим настройки можно войти до запуска программы. Во время выполнения программы режим настройки недоступен.

Одновременно нажмите и удерживайте ECO и AUTO в течение примерно 3 секунд.

На дисплее отображается первая настройка: HAr.

Навигация в режиме настройки

Пользуйтесь линейкой выбора My Time панель выбора для навигации в режиме настройки.

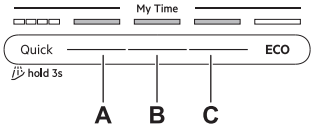

A. Кнопка Назад

[1)] Больше информации об этом приводится дальше в этой главе.

B. Кнопка Подтвердить

C. Кнопка Далее

Используйте кнопки Назад и Далее для перехода между настройками, а также для изменения их значений. Используйте Подтвердить для перехода к настройке параметра и подтверждения его значения.

Настройка параметров

Убедитесь, что прибор находится в режиме настройки.

1. Нажмите Назад или Далее для выбора настройки.

На дисплее отобразится название настройки.

2. Нажмите Подтвердить, чтобы задать значение параметра.

Текущее значение параметра начнет мигать.

3. Чтобы изменить значение, нажмите Назад или Далее.
4. Нажмите Подтвердить для подтверждения выбранного значения.

Настройка сохранена. Прибор вернется к списку основных настроек.

5. Для выхода из режима настройки одновременно нажмите и удерживайте ECO и AUTO в течение примерно 3 секунд.

Дисплей вернется к выбору программ.

Сохраненные значения параметров действительны до их следующего изменения пользователем.

ⓘ Прибор выходит из режима настройки, если в течение 10 секунд не нажимается ни одной кнопки.

6.3 Умягчитель воды

Умягчитель для воды удаляет из подаваемой в прибор воды минеральные вещества, которые в противном случае могли бы оказать негативное влияние на результаты мойки и на сам прибор.

Чем больше в воде содержится этих минеральных веществ, тем выше жесткость воды. Жесткость воды измеряется в эквивалентных единицах.

Уровень умягчителя воды необходимо установить в соответствии с жесткостью воды в вашей системе водоснабжения. Такая регулировка необходима независимо от типа средства для мытья посуды для обеспечения оптимальной эффективности мытья посуды и поддержания индикатора соли в активном состоянии. Информацию о жесткости воды в вашем регионе можно получить в местной службе водоснабжения. Заводская настройка по умолчанию — уровень 5.

ⓘ Таблетированные моющие средства, в состав которых входят умягчающие компоненты, обладают ограниченной эффективностью. Ознакомьтесь с информацией на упаковке продукта.

Жесткость воды

°dH	°fH	ммоль/л	мг/л (ч./млн)	°Clark	L[1)]
47 -50	84 -90	8,4 –9,0	835 -904	58 -63	10
43 -46	76 -83	7,6 –8,3	755 -834	53 -57	9
37 -42	65 -75	6,5 –7,5	645 -754	46 -52	8
29 -36	51 -64	5,1 –6,4	505 -644	36 -45	7
23 -28	40 -50	4,0 –5,0	395 -504	28 -35	6
19 -22	33 -39	3,3 –3,9	325 -394	23 -27	5
15 -18	26 -32	2,6 –3,2	255 -324	18 -22	4
11 -14	19 -25	1,9 –2,5	185 -254	13 -17	3
4 -10	7 -18	0,7 –1,8	70 -184	5 -12	2
<4	<7	<0,7	<70	< 5	1

[1)] Уровень умягчителя воды

Умягчитель воды проходит процедуру автоматической регенерации. [2)]

6.4 Уведомление о том, что дозатор ополаскивателя пуст

Ополаскиватель способствует высушиванию посуды без образования потеков и пятен. Он автоматически высвобождается во время заключительного ополаскивания.

Когда камера ополаскивателя пуста, загорается индикатор отсутствия ополаскивателя. В случае удовлетворительных результатов сушки при использовании только таблетированного моющего средства мож-

но отключить уведомление о необходимости добавления ополаскивателя. Тем не менее, для достижения оптимальных результатов сушки всегда используйте ополаскиватель.

Если при выборе программы ECO индикатор ECO на дисплее не горит, а счетчик электроэнергии показывает увеличенное потребление, это может указывать на повышение температуры окончательного ополаскивания для поддержания эффективности сушки. Для восстановления стандартной производительности и эффективности программы ECO, заполните дозатор для улучшения результатов сушки. Такая ситуация не возникает, если дозатор отключен или прибор не оснащен данной функцией.

При использовании обычного или таблетированного моющего средства включите уведомление о необходимости добавления ополаскивателя.

6.5 AirDry

AirDry улучшает результаты сушки с одновременным снижением энергопотребления. На этапе сушки дверца прибора автоматически открывается и остается приоткрытой. Отключение этой функции может снизить эффективность сушки.

AirDry включается автоматически со всеми программами, кроме .

Когда дверца открывается, на дисплее отображается время, оставшееся до завершения программы.

Длительность фазы сушки и время открывания дверцы зависят от выбранной программы и опции.

⚠ ПРЕДУПРЕЖДЕНИЕ

Не пытайтесь закрыть дверцу прибора в течение 2 минут после ее автоматического открывания. Это может привести к повреждению прибора.

7. БЕСПРОВОДНОЕ СОЕДИНЕНИЕ

Настройка беспроводного соединения для управления посудомоечной машиной через приложение на мобильном устройстве.

Параметры модуля Wi-Fi	
Модуль Wi-Fi	NIUS-SA
Частота	2,412–2,472 ГГц
Протокол	IEEE 802,11 b-g-n
Макс. мощность	<20 дБм
Шифрование	WPA2, WPA2/WPA3

7.1 Настройка беспроводного соединения

Для подключения посудомоечной машины необходимы:

- Беспроводная сеть с подключением к интернету.
- Мобильное устройство, подключенное к беспроводной сети.

1. Чтобы загрузить приложение, отсканируйте QR-код, указанный на задней стороне обложки руководства пользователя. Вы также можете скачать приложение непосредственно из магазина приложений.

[2] Для надлежащей работы умягчителя воды требуется регулярная регенерация смолы в устройстве смягчения. Данная процедура выполняется автоматически и является частью нормальной работы посудомоечной машины. Частота регенерации зависит от настройки уровня умягчителя воды. Чем выше уровень, тем чаще происходит регенерация. При высоких уровнях регенерация происходит дважды за цикл: во время мытья посуды и после заключительного ополаскивания. При более низких уровнях регенерация происходит только после заключительного ополаскивания. Промывка смягчителя происходит в начале следующего цикла. На высоких уровнях она дополнительно выполняется по окончании мытья посуды. Промывка умягчителя завершается полным сливом воды. Регенерация увеличивает продолжительность программы максимум на 5 мин, потребление воды максимум на 4 л, а потребление энергии — на 2 Вт·ч. В соответствии с действующими в настоящее время стандартными лабораторными условиями при жесткости воды 2,5 ммоль/л (смягчитель воды: уровень 3) регенерация будет происходить после использования каждых 62 л воды. Значения температуры и давления воды, а также напряжения в электросети, могут меняться.

2. Следуйте указаниям в приложении.
3. Включите посудомоечную машину.
4. Одновременно нажмите и удерживайте Delay и Quick в течение 2 секунд.

Индикатор мигает. На дисплее появится AP. Все кнопки неактивны за исключением кнопки включения/выключения.

5. Введите учетные данные домашней сети в приложении.
   В противном случае настройка будет автоматически отменена через некоторое время.

Если соединение выполнено успешно, индикатор будет гореть постоянно, а на дисплее отобразится con. Дисплей вернется к выбору программ.

Для отмены настройки выключите и включите прибор.

7.2 Сброс беспроводного соединения

Если вы хотите подключиться к другой беспроводной сети или обновить учетные данные текущей сети, то вам сначала необходимо сбросить беспроводное соединение.

Для этого воспользуйтесь одним из двух следующих способов:

- Одновременно нажмите и удерживайте Delay и Quick в течение 5 секунд.
- Войдите в режим настройки и включите настройку Fn.

На дисплее появится Fn. Счетчик энергопотребления показывает прогресс. Индикатор выключен.

Настройте новое беспроводное соединение.

8. ПЕРЕД ПЕРВЫМ ИСПОЛЬЗОВАНИЕМ

1. Нажмите и удерживайте кнопку включения/выключения до активации прибора.
2. Отрегулируйте уровень умягчителя воды согласно ее жесткости.
3. Заполните емкость для соли.
4. Заполните дозатор ополаскивателя.
5. Заполните дозатор моющего средства.
6. Откройте водопроводный кран.
7. Запустите программу Quick для удаления загрязнений, оставшихся после производственного процесса. Не загружайте посуду в корзины.

После запуска программы прибору требуется до 5 минут для «зарядки» ионообменной смолы в устройстве для смягчения воды. Фаза мытья начнется, как только данная процедура будет завершена. Данная процедура повторяется с определенной периодичностью.

8.1 Емкость для соли

⚠ ПРЕДУПРЕЖДЕНИЕ

Используйте только соль для регенерации, предназначенную для посудомоечных машин. Не используйте поваренную соль.

Соль используется для «зарядки» ионообменной смолы в смягчителе для воды и обеспечения хороших результатов мытья в ходе ежедневного использования.

Наполнение емкости для соли

1. Поверните крышку емкости для соли против часовой стрелки и снимите ее.
2. Налейте 1 л воды в емкость для соли (если вы заполняете ее впервые).
3. С помощью воронки из комплекта поставки, засыпьте в емкость для соли 1 кг соли для посудомоечных машин.

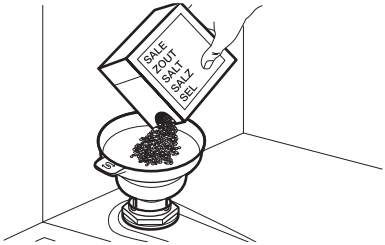

4. Осторожно встряхните воронку за ручку, чтобы стряхнуть все гранулы.
5. Уберите соль вокруг отверстия емкости для соли.

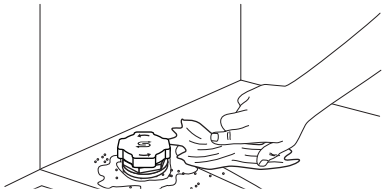

6. Чтобы закрыть емкость для соли, поверните крышку по часовой стрелке.

ВАЖНОЕ ЗАМЕЧАНИЕ

При заполнении емкости для соли из нее может вылиться вода с солью. Во избежание образования коррозии наполните емкость для соли, а затем немедленно запустите полный цикл мойки со средством для мытья посуды.

8.2 Использование моющего средства

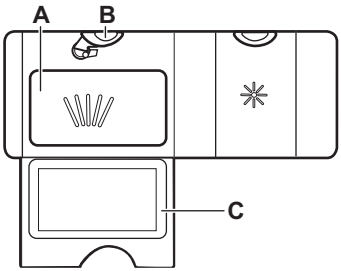

1. Нажмите кнопку снятия блокировки (**B**), чтобы открыть крышку (**C**).
2. Заполните дозатор (**A**) моющим средством. Можно использовать таблетированное, порошковое или гелеобразное моющее средство.
3. Если программа включает этап предварительного мытья, загрузите не более 5 г моющего средства во внутреннюю часть дверцы посудомоечной машины.
4. Закройте крышку. Убедитесь в том, что кнопка блокировки защелкнулась.

ⓘ Не добавляйте в отделение (**A**) более 30 мл гелевого моющего средства.

Информацию о дозировке моющего средства см. в инструкции изготовителя на упаковке данного изделия. Как правило, для мытья комплекта посуды нормальной степени загрязнения достаточно не более 20 - 25 мл гелевого или 18 г порошкового моющего средства.

8.3 Наполнение дозатора ополаскивателя

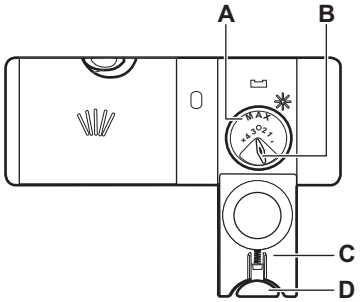

⚠ ПРЕДУПРЕЖДЕНИЕ

Отделение (**A**) только для ополаскивателя. Не наполняйте его моющим средством.

⚠ ПРЕДУПРЕЖДЕНИЕ

Используйте только ополаскиватель, специально предназначенный для посудомоечных машин.

1. Нажмите кнопку снятия блокировки (**D**), чтобы открыть крышку (**C**).
2. Налейте ополаскиватель в дозатор (**A**) до отметки «max».
3. Во избежание избыточного образования пены соберите пролившийся ополаскиватель тканью, хорошо впитывающей жидкость.
4. Закройте крышку. Убедитесь в том, что кнопка блокировки защелкнулась.

ⓘ Селектор количества выдаваемого ополаскивателя (**B**) можно установить в положение от 1 (минимальное количество) до 4 или 6 (максимальное количество).

9. ЗАГРУЗКА ПОСУДОМОЕЧНОЙ МАШИНЫ

- Для лучшего результата очистки размещайте посуду в корзинах согласно инструкциям в руководстве по эксплуатации.
- Для экономии воды и электроэнергии загружайте посудомоечную машину полностью.
- Не перегружайте корзины, чтобы посудомоечная машина работала эффективно.
- Предметы посуды в корзинах не должны касаться или перекрывать друг друга. Только в этом случае вода сможет попасть на все поверхности и вымыть их.
- Загружайте только ту посуду, которая пригодна для мытья в посудомоечных машинах.
- Не мойте в посудомоечной машине посуду из следующих материалов: дерево, кость/рог, олово, медь, алюминий, тонкий фарфор с орнаментом и углеродистая сталь без защитного покрытия. Это может привести к растрескиванию, деформации, изменению цвета, появлению ржавчины, потускнению или коррозии.
- Не мойте в приборе предметы, которые могут впитывать воду (губки, бытовые ткани).
- Размещайте полые предметы (чашки, стаканы и сковороды) дном вверх, чтобы вода могла стекать.
- Стеклянные предметы не должны соприкасаться друг с другом.
- Легкие предметы загружайте в верхнюю корзину. Убедитесь в том, что загруженная посуда не перемещается.
- Загружайте столовые приборы и мелкие предметы в ящик для столовых приборов.
- Перед пуском программы убедитесь, что разбрызгиватели могут свободно вращаться.
- Отрегулируйте высоту верхней корзины по размеру больших тарелок.

9.1 Регулировка высоты верхней корзины

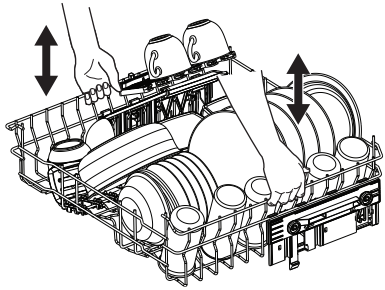

ВАЖНОЕ ЗАМЕЧАНИЕ

Не поднимайте и не опускайте корзину только с одной стороны.

Как поднять верхнюю корзину

1. Выдвиньте корзину до упора.
2. Поднимите корзину с обеих сторон до момента срабатывания механизма ее фиксации в устойчивом положении.

Как опустить верхнюю корзину

1. Выдвиньте корзину до упора.
2. Приподнимите корзину с обеих сторон, затем нажмите на нее и дайте опуститься.

9.2 Характеристики корзины посудомоечной машины

В комплект поставки могут входить различные аксессуары в зависимости от модели посудомоечной машины.

Нижняя корзина

Количество складных зубьев зависит от модели посудомоечной машины.

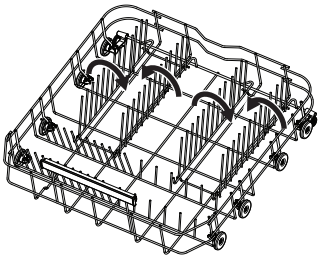

Верхняя корзина

Опорные полочки для стаканов можно сложить, чтобы освободить место для высоких тарелок.

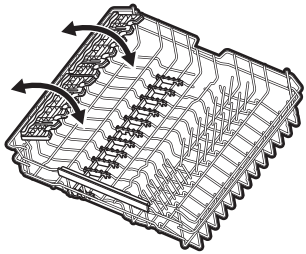

На полочках для стаканов есть канавки для фиксации бокалов, а резиновые шипы обеспечивают устойчивость.

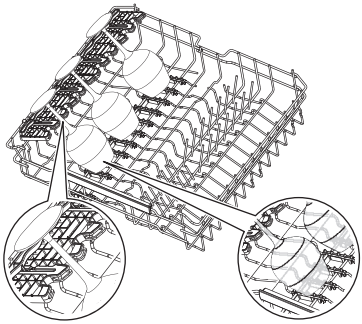

Ящик для столовых приборов

Используйте ящик для столовых приборов и мелких предметов. В конструкции ящика предусмотрены складные держатели для ножей.

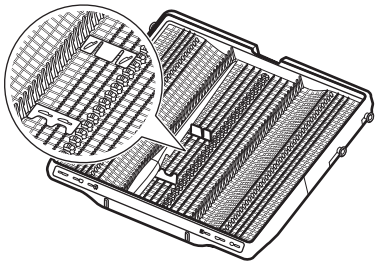

Как убрать аксессуары

Полочки для стаканов и резиновые выступы можно на время убрать, чтобы разместить громоздкие предметы.

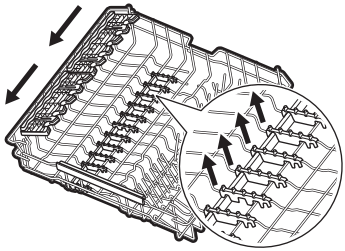

Держатели для ножей можно на время убрать при необходимости.

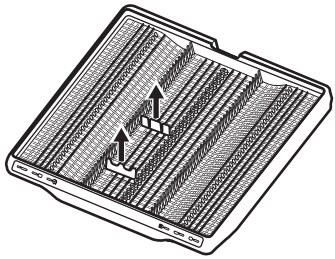

Максимальная высота посуды (мм)

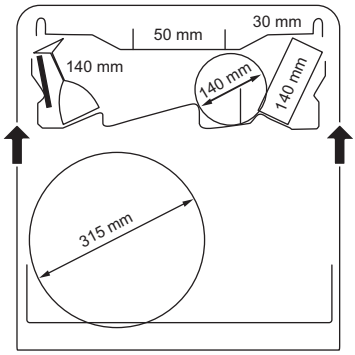

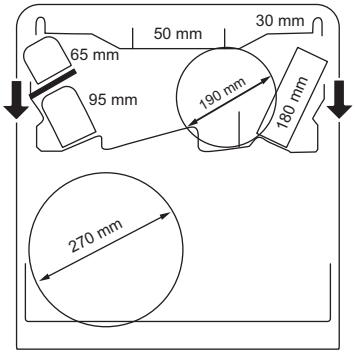

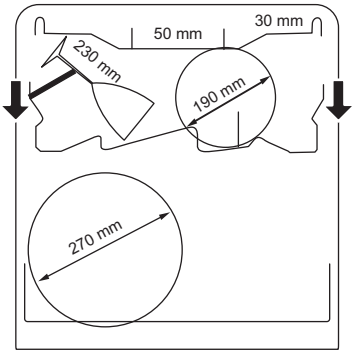

9.3 Примеры загрузки посудомоечных машин

Нижняя корзина

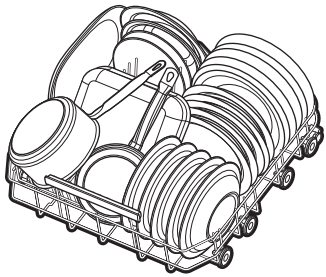

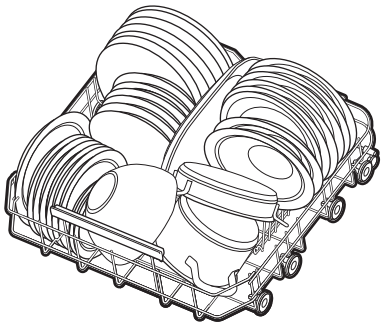

Верхняя корзина

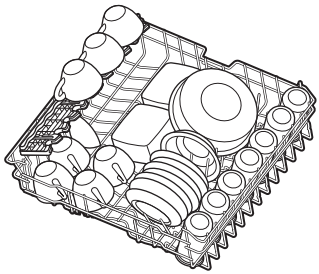

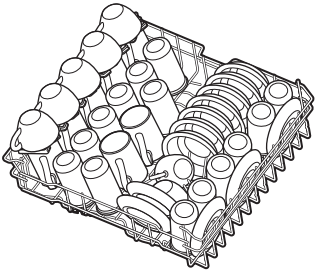

Ящик для столовых приборов

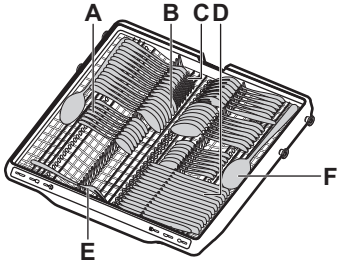

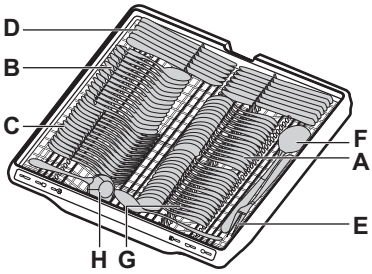

A. Чайная ложка
B. Столовая ложка
C. Вилка
D. Нож
E. Сервировочная вилка
F. Сервировочная ложка
G. Десертная ложка
H. Половник для подливки

10. ЕЖЕДНЕВНОЕ ИСПОЛЬЗОВАНИЕ

1. Откройте водопроводный кран.
2. Нажмите и удерживайте кнопку включения/выключения до активации прибора.
3. Если горит индикатор, заполните емкость для соли.
4. Если горит индикатор, заполните дозатор ополаскивателя.
5. Загрузите корзины.
6. Заполните дозатор моющего средства.
7. Выберите и запустите программу.
8. По завершении программы закройте водопроводный кран.

10.1 Дистанционный запуск

Эта функция позволяет запускать программу из приложения.

Включения дистанционного запуска

Убедитесь, что индикатор горит и посудомоечная машина добавлена в приложение. В противном случае см. главу «Беспроводное соединение».

1. Нажмите и удерживайте Delay в течение 3 секунд.

Индикатор горит.

2. Закройте дверцу прибора.

ⓘ Открытие дверцы при активированном дистанционном запуске отключает эту функцию. Перед тем, как закрыть дверцу, включите дистанционный запуск снова; в противном случае цикл работы запустится сразу же после того, как вы закроете дверцу. Открывание дверцы не отключает дистанционный запуск, если установлен режим задержки запуска.

Выключение дистанционного запуска

Нажимайте на Delay в течение 3 секунд.

Индикатор выключен.

10.2 Запуск программы из панели выбора My Time

1. Проведите пальцем по панели выбора My Time, чтобы выбрать программу.

Включается индикатор, соответствующий данной программе.

2. При желании активируйте опцию программы.
3. Закройте дверцу прибора, чтобы запустить программу.

10.3 Запуск программы Rinse&Hold

1. Нажмите и удерживайте Quick в течение примерно 3 секунд.

Загорается индикатор .

2. Закройте дверцу прибора, чтобы запустить программу.

10.4 Запуск программы AUTO

1. Нажмите AUTO.

Загорится индикатор соответствующей кнопки. На дисплее отображается максимально возможное значение длительности программы.

2. Закройте дверцу прибора, чтобы запустить программу.

Во время выполнения цикла анализ данных датчиков выполняется несколько раз, поэтому начальная длительность программы может сократиться.

10.5 Включение опции программы

Одновременно можно включить только одну опцию. Включайте опции перед запуском программы. В процессе выполнения программы включать или отключать опции нельзя.

1. Выберите программу в панели выбора My Time.
2. Нажмите кнопку опции.

Загорится индикатор соответствующей кнопки.
Если выбранную опцию применить невозможно, индикатор, связанный с кнопкой, мигает и включается звуковой сигнал.

ⓘ Включение опций часто повышает потребление воды и электроэнергии, а также увеличивает длительность программы.

10.6 Программа с отложенным запуском

1. Выберите программу.
2. Нажмите Delay несколько раз, пока на дисплее не появится желаемое время отсрочки (от 1 до 24 часов).

Загорится индикатор соответствующей кнопки.

3. Закройте дверцу прибора, чтобы начать обратный отсчет.

Во время обратного отсчета изменить выбор программы нельзя. Изменить время отсрочки можно в приложении.
После завершения обратного отсчета произойдет запуск программы.

10.7 Как отменить отсрочку пуска во время обратного отсчета

нажмите и удерживайте ⏻ в течение 3 секунд.

Дисплей вернется к выбору программ.

ⓘ В случае отмены отсрочки пуска необходимо заново выбрать программу.

10.8 Как отменить выполняющуюся программу

нажмите и удерживайте ⏻ в течение 3 секунд.

Дисплей вернется к выбору программ.

ⓘ Перед запуском новой программы убедитесь в наличии моющего средства в дозаторе моющего средства.

10.9 Открывание дверцы во время работы прибора

Открывание дверцы во время выполнения программы приводит к остановке работы прибора. Это может повлиять на показатели энергопотребления и на продолжительность программы. При закрывании дверцы прибор продолжает работу с момента, на котором она была прервана.

ⓘ Не пытайтесь закрыть дверцу прибора в течение 2 минут после автоматического открывания в программе AirDry, так как это может привести к его повреждению.
Если в дальнейшем закрыть дверцу как минимум на 3 минуты, выполняемая программа будет завершена.

10.10 Окончание программы

После завершения программы посудомоечная машина автоматически выключается.

Все кнопки неактивны за исключением кнопки включения/выключения.

10.11 Автоматическое выключение

Данная функция экономит электроэнергию, выключая прибор, когда он не работает.

Запуск функции происходит в следующих условиях:

- При завершении программы.
- Через 10 минут, если не запускается ни одна программа и не нажимается ни одна кнопка.

11. УКАЗАНИЯ И РЕКОМЕНДАЦИИ

11.1 Общие положения

Следуйте рекомендациям для получения оптимальных результатов мытья и сушки в ходе каждодневного использования прибора, а также с целью защиты окружающей среды.

- При соблюдении приведенных инструкций для мытья посуды в посудомоечной машине обычно требуется меньше воды и электроэнергии, чем при мытье посуды вручную.
- Не промывайте посуду вручную перед тем, как поместить ее в посудомоечную машину. Это повышает потребление воды и электроэнергии. При необходимости выберите программу с предварительным мытьем.
- Перед помещением тарелок и пустых чашек и бокалов в посудомоечную машину удаляйте с них крупные остатки пищи.
- Выберите программу в соответствии с типом загрузки и степенью ее загрязненности.
- Для предотвращения образования известкового налета внутри прибора:
  - По мере необходимости заполняйте контейнер для соли.
  - Используйте рекомендованные дозировки моющего средства и ополаскивателя.
  - Убедитесь, что текущий уровень умягчителя для воды соответствует жесткости воды в водопроводной сети.
  - Следуйте инструкциям, изложенным в главе «Уход и очистка».

11.2 Использование соли, ополаскивателя и моющего средства

- Используйте только соль, ополаскиватель и моющее средство для посудомоечных машин. Использование других средств может привести к повреждению прибора.
- В регионах с жесткой и очень жесткой водой для достижения оптимальных результатов мытья и сушки рекомендуется использовать базовое моющее средство (порошок, гель или таблетки без добавок) и отдельно — ополаскиватель и соль.
- За время короткой программы таблетки могут раствориться не полностью, что может привести к оседанию остатков моющего средства на посуде. Ознакомьтесь с информацией на упаковке продукта. Используйте таблетки с более длительными программами.
- Не превышайте указанную дозировку моющего средства. Недостаточное количество моющего средства может привести к неудовлетворительным результатам мойки и образованию налета от жесткой воды или пятен на посуде. Использование слишком большого количества моющего средства с мягкой или умягченной водой приводит к оседанию остатков моющего средства на поверхности посуды. См. инструкции на упаковке моющего средства.
- Не превышайте указанную дозировку ополаскивателя. Использование недостаточного количества ополаскивателя ухудшает результаты

сушки. Использование слишком большого количества ополаскивателя приводит к образованию синеватого налета на поверхности посуды. Порядок регулирования уровня ополаскивателя описан в главе «Настройки».
- Проверьте правильность уровня умягчителя для воды. При чрезмерно высоком уровне вода становится слишком мягкой, что может вызвать коррозию стекла. Порядок регулирования уровня умягчителя описан в главе «Настройки».

11.3 Что делать, если я хочу перестать пользоваться таблетированным моющим средством

Прежде чем начать пользоваться отдельно моющим средством, солью и ополаскивателем, выполните следующие действия:

1. Установите максимальный уровень умягчителя для воды.
2. Убедитесь, что емкости для соли и ополаскивателя заполнены.
3. Запустите Quick программу. Не добавляйте моющее средство и не загружайте посуду в корзины.
4. После завершения программы отрегулируйте уровень умягчителя для воды в соответствии с жесткостью воды в вашем регионе.
5. Задайте дозировку ополаскивателя.

11.4 Перед запуском программы

Перед запуском выбранной программы убедитесь, что:

- Фильтры очищены и установлены правильно.
- Крышка емкости для соли плотно закручена.
- Разбрызгиватели не засорены.
- Загружено достаточное количество соли и ополаскивателя.
- Посуда правильно расположена в корзинах.
- Выбранная программа подходит для типа посуды и степени ее загрязненности.
- Используется надлежащее количество моющего средства.

11.5 Разгрузка корзин

1. Прежде чем доставать посуду из прибора, дайте ей остыть. Горячую посуду легко повредить.
2. Вначале вынимайте посуду из нижней корзины, потом - из верхней

ⓘ По окончании программы на внутренних поверхностях камеры прибора все еще может оставаться вода.

12. УХОД И ОЧИСТКА

ВАЖНОЕ ЗАМЕЧАНИЕ

Перед выполнением каких-либо операций по техническому обслуживанию, кроме выполнения программы MachineClean, выключите прибор и выньте вилку сетевого шнура из розетки.

Грязные фильтры и засоренные разбрызгиватели негативно сказываются на качестве мытья.

Фильтры имеют функцию самоочистки и не требуют очистки после каждого использования. Выполняйте очистку фильтров раз в неделю. Очищайте распылительные форсунки каждые два месяца или чаще, как только заметите остатки продуктов на посуде после завершения программы. Частота очистки может зависеть от частоты использования прибора.

12.1 Запуск программы MachineClean

Перед запуском программы промойте фильтры и разбрызгиватели.

1. Используйте средство для удаления накипи или очистки, предназначенное специально для посудомоечных машин. Следуйте указаниям на упаковке. Не загружайте посуду в корзины.
2. Нажмите и удерживайте AUTO в течение примерно 3 секунд.

Загорается индикатор MachineClean.

3. Закройте дверцу прибора, чтобы запустить программу.

По завершении программы индикатор гаснет.

12.2 Очистка внутренних деталей

- Протирайте прибор изнутри мягкой влажной тканью.
- Не используйте абразивные средства, царапающие губки, острые инструменты, едкие химикаты, металлические мочалки и растворители.
- Раз в неделю протирайте дверцу, в том числе и резиновый уплотнитель.
- Для поддержания производительности прибора применяйте специализированное средство для очистки посудомоечных машин не реже чем каждые два месяца. Точно следуйте инструкциям на упаковке продукта.
- Для достижения оптимальных результатов используйте программу .

12.3 Очистка наружных поверхностей

- Протрите прибор мягкой влажной тканью.
- Используйте только нейтральные моющие средства. Для панели управления используйте воду без моющих средств.
- Не используйте абразивные средства, абразивные чистящие мочалки или растворители.

12.4 Удаление посторонних предметов

Проверяйте фильтры и отстойник после каждого использования посудомоечной машины. Посторонние предметы (напр., осколки стекла, фрагменты пластика, костей или зубочисток и т. д.) ухудшают производительность мойки и могут привести к повреждению сливного насоса.

⚠ ПРЕДУПРЕЖДЕНИЕ

Если извлечь посторонние предметы не удается, обратитесь в авторизованный сервисный центр.

1. При разборке системы фильтров руководствуйтесь сведениями из данной главы.
2. Удалите посторонние предметы вручную.
3. При сборке системы фильтров руководствуйтесь сведениями из данной главы.

12.5 Очистка фильтров

Система фильтров состоит из 3 деталей.

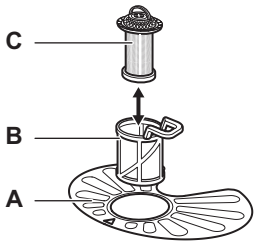

1. Поверните фильтр (**B**) против часовой стрелки и извлеките его.

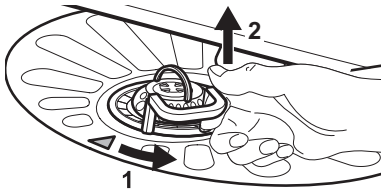

2. Извлеките фильтр (**C**) из фильтра (**B**).
3. Снимите плоский фильтр (**A**).
4. Промойте фильтры.

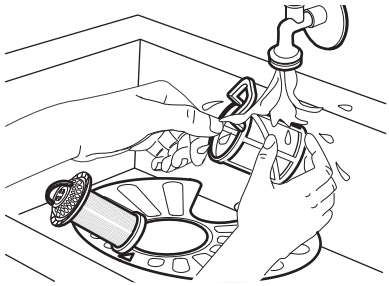

5. Убедитесь в отсутствии остатков еды или загрязнений на краю отстойника или вокруг него.
6. Установите на место плоский фильтр (**A**). Убедитесь, что он правильно расположен под двумя направляющими.



7. Соберите фильтры (**B**) и (**C**).
8. Установите фильтр (**B**) обратно в плоский фильтр (**A**). Поверните его по часовой стрелке до фиксации.

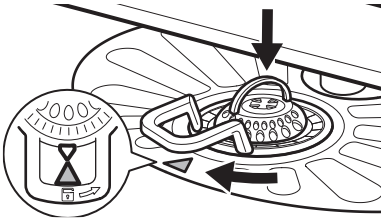

⚠ ПРЕДУПРЕЖДЕНИЕ

Неправильная установка фильтров приведет к неудовлетворительным результатам мойки и повреждению прибора.

12.6 Очистка нижнего разбрызгивателя

1. Для извлечения нижнего разбрызгивателя потяните его движением вверх.

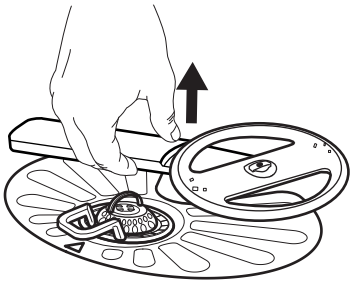

2. Промойте разбрызгиватель под струей воды. Для удаления частиц грязи из отверстий воспользуйтесь тонким острым предметом, например, зубочисткой. Промойте отверстия водой, чтобы смыть загрязнения изнутри.
3. Для установки разбрызгивателя на место нажмите по направлению вниз.

12.7 Очистка верхнего разбрызгивателя

Не снимайте верхний разбрызгиватель. Если отверстия разбрызгивателя засорены, удалите частицы грязи с помощью предмета с тонким кончиком, например, зубочистки.

12.8 Очистка потолочного разбрызгивателя

Потолочный разбрызгиватель установлен на потолке прибора. Разбрызгиватель (**C**) расположен на трубе подаче воды (**A**) при помощи фиксатора (**B**).

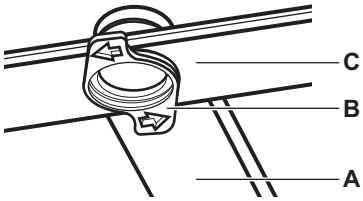

1. Снимите ограничители с боковых сторон направляющих ящика для столовых приборов и выньте его.

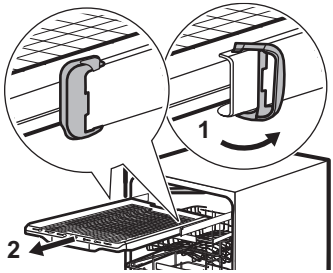

2. Переставьте верхнюю корзину на нижний уровень, чтобы облегчить доступ к разбрызгивателю.
3. Для снятия разбрызгивателя (**C**) с трубы подачи воды (**A**) поверните фиксатор (**B**) против часовой стрелки и потяните разбрызгиватель вниз.
4. Промойте разбрызгиватель под струей воды. Для удаления частиц грязи из отверстий воспользуйтесь тонким острым предметом, например, зубочисткой. Промойте отверстия водой, чтобы смыть загрязнения изнутри.
5. Для установки разбрызгивателя (**C**) на место установите фиксатор (**B**) в разбрызгиватель и закрепите его на

трубе подачи воды (**A**), повернув по часовой стрелке. Убедитесь, что фиксатор защелкнулся.

6. Поставьте лоток для столовых принадлежностей на направляющие и установите ограничители.

12.9 Очистка фильтра наливного шланга

1. закройте водопроводный кран.
2. Поверните фиксатор (A) по часовой стрелке. Отсоедините шланг.

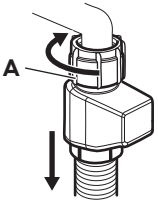

3. Очистите фильтр наливного шланга.

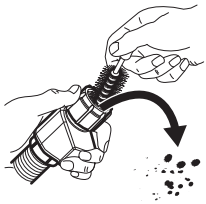

13. ПОИСК И УСТРАНЕНИЕ НЕИСПРАВНОСТЕЙ

Большинство возможных неполадок можно устранить без обращения в авторизованный сервисный центр. В таблице ниже приводится информация о возможных неисправностях.

В некоторых случаях на дисплее отображается код ошибки.

Проверив прибор, выключите и включите его. Если неисправность устранить не удалось, обратитесь в авторизованный сервисный центр. Отключите прибор от электросети и не пользуйтесь им до устранения неисправности.

➔ ВАЖНОЕ ЗАМЕЧАНИЕ

Закройте водопроводный кран, отключите прибор от электросети и не пользуйтесь им до устранения неисправности.

Невозможно включить прибор.

- Убедитесь в том, что вилка кабеля питания вставлена в розетку.
- Убедитесь в том, что предохранитель на электрощите не поврежден.

Программа не запускается.

- Убедитесь в том, что дверца прибора закрыта.
- Если настроен отложенный запуск, отмените обратный отсчет времени или дождитесь его завершения.
- Прибор производит «зарядку» смолы внутри умягчителя для воды. Продолжительность процедуры составляет приблизительно 5 минут.

i10 или i11 Код ошибки. В прибор не поступает вода.

- Убедитесь в том, что кран подачи воды открыт.
- Убедитесь в том, что давление подачи воды находится в пределах 0.05 (0.5) / 1 (10) МПа (бар). Обратитесь в местную службу водоснабжения за дополнительной информацией.
- Убедитесь в том, что водопроводный кран не засорен.
- Убедитесь в том, что фильтр наливного шланга не засорен. При необходимости очистите фильтр. См. главу «Уход и очистка».
- Убедитесь в том, что наливной шланг не перекручен и не передавлен.

Код ошибки i20. Прибор не сливает воду.

- Убедитесь в том, что отверстие сливной трубы не засорено.
- Убедитесь в том, что внутренняя система фильтрации не засорена.

- Убедитесь в том, что сливной шланг не перекручен и не передавлен.

i30 Код ошибки. Устройство защиты от перелива включено.

- закройте водопроводный кран.
- Убедитесь в правильности установки прибора.
- Загружайте корзины в соответствии с указаниями в руководстве пользователя.

i41 - i44 Коды ошибок. Неисправность насоса мойки или насоса слива.

- Убедитесь в том, что фильтры чистые.
- Выключите и включите прибор.

i51 – i59 или i5A – i5F Коды ошибок . Неисправность насоса мойки или насоса слива.

- Выключите и включите прибор.

i61 или i69 Код ошибки. Температура воды внутри прибора слишком высока или неисправен датчик температуры.

- Убедитесь в том, что температура воды на входе не превышает 60°C.
- Выключите и включите прибор.

iC0 или iC3 Коды ошибок. Техническая неисправность прибора.

- Выключите и включите прибор.

iF1 Код ошибки. Слишком высокий уровень воды внутри прибора.

- Выключите и включите прибор.
- Убедитесь в том, что фильтры чистые.
- Убедитесь в том, что сливной шланг установлен на надлежащей высоте над уровнем пола. См. инструкции по установке.

iC4 или iC5 Код ошибки. Ошибка сетевого блока.

- Обратитесь в авторизованный сервисный центр.

Во время выполнения цикла прибор останавливает и возобновляет работу чаще обычного.

- Это нормально. Так обеспечиваются оптимальные результаты очистки и экономия электроэнергии.

Программа выполняется слишком долго.

- Если настроен отложенный запуск, отмените обратный отсчет времени или дождитесь его завершения.
- Включение опций увеличивает длительность программы.

Отображаемая длительность программы отличается от указанной в таблице значений потребления.

- Длительность программы может изменяться в зависимости от давления и температуры воды, напряжения в электросети, выбранных параметров, количества посуды и степени загрязнения.

Значение оставшегося до окончания цикла времени увеличивается, а затем резко уменьшается перед самым окончанием программы.

- Это не является неисправностью. Прибор работает надлежащим образом.

Происходит небольшая утечка со стороны дверцы прибора.

- Прибор не выровнен по горизонтали. Слегка вывинтите или завинтите регулировочные ножки (если предусмотрено в данной модели).

Дверца прибора закрывается с трудом.

- Прибор не выровнен по горизонтали. Слегка вывинтите или завинтите регулировочные ножки (если предусмотрено в данной модели).
- Столовые приборы частично выступают за пределы корзин.

Во время цикла мойки дверца прибора открывается.

- Запускается функция AirDry для улучшения результатов сушки при одновременном энергосбережении. Порядок выключения этой функции описан в главе «Настройки».

Изнутри прибора доносится дребезжание или стук.

- Столовые приборы размещены в корзинах ненадлежащим образом. См. главу «Загрузка посудомоечной машины».
- Убедитесь в том, что разбрызгиватели свободно вращаются.

Работа прибора приводит к срабатыванию автоматического выключателя.

- Создаваемая одновременной работой ряда приборов нагрузка превышает допустимую. Проверьте значение разрешенной силы тока в розетке и максимальную величину на счетчике или выключите один из работающих приборов.
- Повреждение в электрической цепи внутри прибора. Обратитесь в авторизованный сервисный центр.

На дисплее появится PF. Прибор включен, но не работает.

- Напряжение питания выходит за допустимые пределы. Цикл мойки прерывается на некоторое время и возобновляется автоматически после восстановления подачи электропитания.

Прибор выключается во время работы.

- Полное отключение электропитания. Цикл мойки прерывается на некоторое время и возобновляется автоматически после восстановления подачи электропитания.

На дисплее появится upd. Все кнопки неактивны за исключением кнопки включения/выключения.

- Прибор автоматически загружает и устанавливает обновление ПО, когда оно доступно. На дисплее отображается upd в течение времени процесса обновления. Дождитесь завершения процесса. Прерванный при выключении прибора процесс обновления возобновится после включения прибора. Обновление ПО не изменяет установленные значения производительности прибора.

13.1 Неудовлетворительные результаты мытья и сушки

Плохие результаты мытья посуды.

- См. главу «Указания и рекомендации».
- Используйте более интенсивную программу.
- Включите опцию PowerBoost для повышения качества мытья при выбранной программе.
- Выполните очистку разбрызгивателя и фильтров. См. главу «Уход и очистка».
- Причиной может быть качество моющего средства. Попробуйте другое моющее средство.

Неудовлетворительные результаты сушки.

- См. главу «Указания и рекомендации».
- Столовые приборы слишком долго находились в закрытом приборе. Включите функцию AirDry для автоматического открывания дверцы и улучшения качества сушки. См. главу «Настройки».
- Вынимайте посуду из посудомоечной машины только после завершения программы и появления на дисплее сообщения 0:00.
- Ополаскиватель отсутствует или его дозировка слишком мала. Наполните дозатор ополаскивателя или установите более высокий уровень дозировки (если возможно).
- Причиной может быть качество ополаскивателя. Попробуйте использовать другой ополаскиватель.
- Всегда используйте ополаскиватель, даже с таблетированным моющим средством.
- Включите опцию улучшения сушки через приложение.
- Возможно, предметы из пластика потребуется вытереть полотенцем.
- Программа Quick не имеет этапа сушки. Выберите другую программу.
- Капли воды из верхней корзины упали в нижнюю корзину. Сначала разгружайте нижнюю корзину, а затем верхнюю.

Белые разводы на стаканах и тарелках.

- Добавлено слишком большое количество моющего средства. Уменьшите количество.

Синеватый налет на стеклянной посуде и тарелках.

- Слишком большое количество выдаваемого ополаскивателя. Отрегулируйте дозировку, установив более низкий уровень.

Пятна и высохшие капли воды на стаканах и тарелках.

- Причиной может быть качество ополаскивателя. Попробуйте использовать другой ополаскиватель.
- См. главу «Загрузка посудомоечной машины».

Внутри прибора есть влага.

- Это не является признаком неисправности прибора. На стенках

прибора конденсируется влага из воздуха.

Необычно сильное пенообразование в ходе мойки.

- Используйте только моющее средство, специально предназначенное для посудомоечных машин.
- Используйте моющее средство другого производителя.
- Не ополаскивайте посуду под проточной водой.

На столовых приборах есть следы ржавчины.

- В воде, используемой для мытья, слишком высокое содержание солей. После наполнения контейнера для соли всегда убирайте просыпавшуюся соль.
- Столовые приборы из подверженной ржавлению и нержавеющей стали поместили рядом. Не размещайте эти предметы близко друг к другу.

По окончании программы в дозаторе остается средство для мытья посуды.

- Моющее средство вымывается из дозатора не полностью. Убедитесь в том, что разбрызгиватели не заблокированы и не засорены.
- Убедитесь в том, что изделия в корзинах не препятствуют открыванию крышки дозатора моющего средства.

Внутри прибора присутствует неприятный запах.

- См. главу «Уход и очистка».
- Регулярно используйте программу с температурой мойки 65°C.

На столовых приборах, внутренней камере и внутренней стороне дверцы образуется известковый налет.

- Водопроводная вода имеет высокую жесткость. Использование соли и включение регенерации умягчителя для воды является необходимым даже в случае использования таблетированного моющего средства. См. раздел об умягчителе воды в главе «Настройки».
- Низкий уровень соли. Если горит индикатор отсутствия соли, наполните емкость для соли.
- Крышка емкости для соли неплотно закручена. Осмотрите крышку.
- Запустите программу со средством от накипи или со средством, предназначенным для очистки посудомоечных машин.
- В случае образования известкового налета производите очистку прибора с помощью соответствующих моющих средств.
- Попробуйте другое моющее средство.
- Обратитесь к производителю моющего средства.

Сколы, обесцвечивание или помутнение столовых приборов.

- Размещайте в прибор только посуду, предназначенную для мытья в посудомоечной машине.
- Будьте внимательны при загрузке и разгрузке корзины. См. главу «Загрузка посудомоечной машины».
- Деликатные предметы укладывайте в верхнюю корзину.
- Включите опцию GlassCare для обеспечения бережного мытья стеклянной посуды и предметов, требующих осторожного обращения.

Описание других возможных причин приводится в главах «Перед первым использованием», «Загрузка посудомоечной машины», «Ежедневное использование» или «Указания и рекомендации».

13.2 Проблемы с беспроводным подключением

Подключение беспроводного соединения не выполнено.

- Неверный идентификатор беспроводной сети или пароль. Отмените настройку и запустите ее снова, чтобы ввести правильные учетные данные. См. главу «Беспроводное соединение».
- Возникла проблема с сигналом беспроводной сети. Проверьте беспроводную сеть и роутер. Перезагрузите роутер.
- Слабый уровень сигнала беспроводной сети. Чтобы проверить это, подключите мобильное устройство и посудомоечную машину к одной и той же сети в одной и той же комнате. В случае неудачи переместите маршрутизатор ближе к посудомоечной машине.
- Во время работы микроволновой печи, расположенной рядом с посудомоечной машиной, возникают помехи, которые мешают передаче сигнала беспроводной сети. Выключите микроволновую печь.

- В случае дальнейших проблем с беспроводной сетью обратитесь к провайдеру услуг беспроводной связи.

Приложению не удается подключиться к посудомоечной машине.

- Возникла проблема с сигналом беспроводной сети. Проверьте беспроводную сеть и роутер. Перезагрузите роутер.
- Убедитесь, что мобильное устройство подключено к сети.
- Был установлен новый роутер или изменена его конфигурация. Снова настройте посудомоечную машину и мобильное устройство. См. главу «Беспроводное соединение».
- В случае дальнейших проблем с беспроводной сетью обратитесь к провайдеру услуг беспроводной связи.

Приложение не может подключиться к посудомоечной машине через какую-либо другую сеть, кроме вашей домашней беспроводной сети. Мигает индикатор Wi-Fi.

- Связь с облаком потеряна. Дождитесь восстановления соединения.

Приложению часто не удается подключиться к посудомоечной машине.

- Во время работы микроволновой печи, расположенной рядом с посудомоечной машиной, возникают помехи, которые мешают передаче сигнала беспроводной сети. Выключите микроволновую печь. Не используйте микроволновую печь и дистанционный запуск одновременно.
- Слабый уровень сигнала беспроводной сети. Переместите роутер как можно ближе к посудомоечной машине или рассмотрите возможность приобретения беспроводного удлинителя диапазона.

14. ТЕХНИЧЕСКИЕ ДАННЫЕ

Размеры	Ширина / высота / глубина (мм)	596 / 818 - 898 / 550
Подключение к электросети [1]	Напряжение (В)	200 - 240
	Частота (Гц)	50 - 60
Давление поступающей воды	Мин. / макс. МПа (бар)	0.05 (0.5) / 1 (10)
Подача воды	Холодная вода или горячая вода (°C) [2]	мин. 5–макс. 60
Вместимость	Количество комплектов посуды	14

[1] Другие значения приведены на табличке с техническими данными.

[2] Если горячая вода подается из системы, использующей альтернативный источник энергии (например, солнечные панели), подключайте машину к водопроводу горячей воды, чтобы снизить потребление энергии.

14.1 Ссылка на базу данных EU EPREL

QR-код на ярлыке энергопотребления, идущем в комплекте с прибором, содержит веб-ссылку на страницу регистрации прибора в базе данных EU EPREL. Сохраните этикетку для справки наряду с руководством пользователя и другими документами, идущими в комплекте с прибором.

Информацию о производительности прибора можно также найти в базе данных EU EPREL. Для этого перейдите по ссылке https://eprel.ec.europa.eu и введите название модели и номер изделия, которые указаны на табличке с техническими данными прибора. См. главу «Описание прибора».

15. ОХРАНА ОКРУЖАЮЩЕЙ СРЕДЫ

Материалы с символом следует сдавать на переработку ♺Поместите элементы упаковки в соответствующие контейнеры для сбора вторичного сырья. Сдавая электрические и электронные приборы на переработку, вы вносите свой вклад в защиту окружающей среды и здоровья человека. Не утилизируйте приборы, помеченные символом с бытовыми отходами. Прибор следует доставить в место раздельного накопления и сбора отходов потребления или в пункт сбора использованной бытовой техники для последующей утилизации.

Дата изготовления изделия указана в его серийном номере, где первая цифра номера соответствует последней цифре года изготовления, а вторая и третья цифры – порядковому номеру недели. Например, серийный номер 14512345 означает, что изделие изготовлено на сорок пятой неделе 2021 года.

Изготовитель: Electrolux Appliances AB, St. Göransgatan 143, 105 45 Stockholm, Швеция.

Изготовлено в Польше.

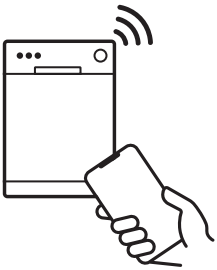

156852750-A-312026