Electrolux

electrolux.com/register

EW7F5612QE

ET	Kasutusjuhend | **Pesumasin**	**2**
LV	Lietošanas instrukcija | **Veļas mašīna**	**49**
LT	Naudojimo instrukcija | **Skalbyklė**	**98**

Tere tulemast Electroluxi kasutajate hulka! Aitäh, et valisite meie seadme.

Jätkusuutlikkuse huvides vähendame paberkandjal materjalide osakaalu ja pakume kasutusjuhendeid veebis. Oma kasutusjuhendi leiate aadressilt **electrolux.com/manuals**

Nõuandeid, brošüüre, tõrkeotsingu, remondi- ja hooldusteavet leiate aadressilt **electrolux.com/support**

Ostke oma seadmele lisaseadmeid, tarvikuid ja originaalvaruosi aadressilt **electrolux.com/shop**

Jäetakse õigus teha muutusi.

SISUKORD

1. OHUTUSTEAVE 2
2. OHUTUSJUHISED 4
3. TOOTE KIRJELDUS 6
4. TEHNILINE TEAVE 8
5. PAIGALDAMINE 8
6. JUHTPANEEL JA SMARTSELECT 12
7. KETAS JA NUPUD 14
8. SEADED 17
9. ENNE ESIMEST KASUTAMIST 18
10. PROGRAMMID 18
11. WIFI-ÜHENDUSE LOOMINE 23
12. IGAPÄEVANE KASUTAMINE 25
13. NÕUANDED JA SOOVITUSED 30
14. PUHASTAMINE JA HOOLDUS 32
15. TÕRKEOTSING 38
16. TARBIMISVÄÄRTUSED 42
17. KIIRJUHEND 44
18. JÄÄTMEKÄITLUS 47

1. ⚠ OHUTUSTEAVE

Enne seadme paigaldamist ja kasutamist lugege kaasasolev juhend tähelepanelikult läbi.
Tootja ei vastuta kehavigastuste ega varalise kahju eest, mis on tingitud paigaldus- või kasutusnõuete eiramisest. Hoidke kasutusjuhendit kindlas ja kättesaadavas kohas, et saaksite seda vajadusel vaadata.

1.1 Laste ja haavatavate inimeste turvalisus

- Vähemalt 8-aastased ja vanemad lapsed ning piiratud füüsiliste, sensoorsete või vaimsete võimete või väheste kogemuste ja teadmistega isikud tohivad seda seadet kasutada järelevalve all või kui neid on õpetatud seadet ohutul viisil kasutama ja mõistma kaasnevaid ohte.
- Lapsed vanuses 3 kuni 8 aastat ning raske või keerulise puudega isikud tuleks hoida seadmest eemal, kui neil ei saa pidevalt silma peal hoida.
- Alla 3-aastased lapsed tuleks seadmest eemal hoida, kui täiskasvanu nende tegevust ei jälgi.
- Tuleb jälgida, et lapsed seadmega ei mängiks.
- Hoidke pakendimaterjal lastele kättesaamatus kohas ja kõrvaldage see nõuetekohaselt.
- Hoidke pesuained lastele kättesaamatuna.
- Hoidke lapsed ja lemmikloomad seadmest eemal, kui selle uks on lahti.
- Kui seadmel on olemas laste ohutusseade, tuleks see sisse lülitada.
- Lapsed ei tohi ilma järelvalveta seadet puhastada ega hooldustoiminguid läbi viia.

1.2 Üldine ohutus

- See seade on ette nähtud ainult koduse masinpestava pesu pesemiseks.
- See seade on ettenähtud kasutamiseks kodumajapidamise siseruumides.
- Seda seadet võib kasutada kontorites, hotellide külalistetubades, hommikusöögiga külalistetubades, talumajapidamistes ja muudes sarnastes majutusruumides, kui selline kasutamine ei ületa (keskmist) kodumajapidamise kasutuskoormust.
- Ärge muutke seadme tehnilisi omadusi.
- Seadme maksimaalne pesukogus on 10.0 kg. Ärge ületage igale pesuprogrammile ette nähtud maksimumkogust (vt jaotist "Programmid").

- Kasutatav veesurve veevarustuse ühenduskoha sisenemispunktis peab olema vahemikus 0,5 bar (0,05 MPa) kuni 10 bar (1,0 MPa).
- Põhjal olevaid ventilatsiooniavasid ei tohi vaipkatte, mati või muu taolise materjaliga tõkestada.
- Seadme veevarustusega ühendamisel tuleb kasutada uusi kaasasolevaid voolikukomplekte või volitatud hoolduskeskusest saadud uusi voolikukomplekte.
- Vanu voolikukomplekte ei tohi kasutada.
- Kui toitejuhe on vigastatud, laske see elektriohutuse tagamiseks välja vahetada tootja, selle volitatud hoolduskeskuse või vastavat kvalifikatsiooni omava isiku poolt.
- Enne mistahes hooldust lülitage seade välja ja eemaldage toitepistik pistikupesast.
- Ärge kasutage seadme puhastamiseks kõrgsurve vee- ega aurupihustit.
- Puhastage seadet niiske lapiga. Kasutage ainult neutraalseid pesuaineid. Ärge kasutage abrasiivseid vahendeid, küürimiskäsnu, lahusteid ega metallesemeid.

2. OHUTUSJUHISED

2.1 Paigaldamine

ⓘ

Paigaldamisel tuleb järgida kehtivaid kohalikke eeskirju.

- Eemaldage kogu pakend ja transpordipoldid, sealhulgas kummihari koos plastist vahepuksiga.
- Pange transpordipoldid kindlasse kohta hoiule. Kui seadet tahetakse teise kohta viia, tuleb transpordipolte kasutada trumli paigalekinnitamiseks, et vältida seadme kahjustamist.
- Kuna seade on raske, olge selle liigutamisel ettevaatlik. Kasutage töökindaid ja kinnisi jalanõusid.
- Järgige seadmega kaasasolevaid paigaldusjuhiseid.
- Kahjustatud seadet ei tohi paigaldada ega kasutada.
- Ärge paigutage seadet kohta, kus temperatuur jääb alla 0 °C või kohta, kus see puutub kokku välisõhuga.
- Seadme alla jääv põrand peab olema sile, stabiilne, kuumakindel ja puhas.
- Veenduge, et seadme ja põranda vahel oleks tagatud õhuringlus.
- Kui te seadme püsivalt oma kohale asetate, jälgige loodi kasutades, et see oleks täiesti rõhtsalt. Vastasel juhul tõstke või langetage tugijalgu.
- Ärge paigaldage seadet põrandas oleva äravoolukoha peale.
- Ärge pritsige seadmele vett ega laske sel kokku puutuda liigse niiskusega.
- Ärge paigaldage seadet kohta, kus selle ust ei saa täielikult avada.

- Ärge asetage seadme alla võimaliku lekkevee kogumiseks anumaid. Sobivate tarvikute kohta saate lisateavet volitatud teeninduskeskusest.

2.2 Elektriühendus

⚠ **HOIATUS!**

Tulekahju- ja elektrilöögioht.

- HOIATUS: See seade on ette nähtud paigaldamiseks/ühendamiseks hoone maandatud ühendusega.
- Kasutage alati nõuetekohaselt paigaldatud elektriohutut pistikupesa.
- Kontrollige, kas andmeplaadil olevad elektriandmed vastavad teie kohaliku vooluvõrgu näitajatele.
- Ärge kasutage mitmikpistikuid ega pikenduskaableid.
- Veenduge, et te ei vigastaks toitepistikut ega -juhet. Kui seadme toitekaabel tuleb välja vahetada, siis pöörduge meie hoolduskeskusse.
- Ühendage toitepistik seinakontakti alles pärast paigalduse lõpuleviimist. Veenduge, et pärast paigaldamist säilib juurdepääs toitepistikule.
- Ärge katsuge toitejuhet ega toitepistikut märgade kätega.
- Seadet vooluvõrgust eemaldades ärge tõmmake toitekaablist. Võtke alati kinni pistikust.

2.3 Veeühendus

- Sissetuleva vee temperatuur ei tohi ületada 25 °C.
- Vältige veevoolikute kahjustamist.
- Enne ühendamist uute või pikalt kasutamata torudega või pärast parandustöid või uute seadeldiste (nt veemõõdikute) paigaldamist laske veel mõnda aega voolata, kuni see on puhas ja selge.
- Seadme esmakordsel kasutamisel ja pärast seda kontrollige, ega kuskil pole lekkeid.
- Ärge kasutage pikendusvoolikut, kui sisselaskevoolik on liiga lühike. Sisselaskevooliku asendamiseks pöörduge volitatud teeninduskeskuse poole.
- Seadme lahtipakkimisel on võimalik, et vesi voolab tühjendusvoolikust välja. Selle põhjuseks on tehases läbi viidud seadme testimine koos veega.
- Tühjendusvoolikut saate pikendada maksimaalselt 400 cm-ni. Teise tühjendusvooliku ja pikenduse saamiseks pöörduge volitatud teeninduskeskusesse.
- Pärast paigaldamist veenduge, et on tagatud juurdepääs kraanile.

2.4 Kasutamine

⚠ **HOIATUS!**

Vigastuse, elektrilöögi, tulekahju, põletuste või seadme kahjustamise oht!

- Järgige pesuainepakendil toodud ohutusjuhiseid.
- Ärge pange tuleohtlikke või tuleohtliku ainega märgunud esemeid seadmesse, selle lähedusse ega peale.
- Ärge peske masinas riideesemeid, mis on õlised, rasvased või määrdeainetega määrdunud. See võib kahjustada seadme kummiosi. Enne masinasse panekut tuleks selliseid esemeid eelnevalt käsitsi pesta.
- Seadme plast- ja kummiosade kahjustamise vältimiseks hoiduge pesuparfüümide kasutamisest.
- Ärge puudutage klaasust, kui programm töötab. Klaas võib minna kuumaks.
- Kõik metallist esemed peavad olema riiete küljest eemaldatud.

2.5 Hooldus

- Seadme parandamiseks võtke ühendust volitatud teeninduskeskusega. Kasutage ainult originaalvaruosi.
- Pidage meeles, et kui olete parandanud seadet ise või lasknud seda teha ebapädeval isikul, võib see kahjustada seadme ohutust ja muuta garantii kehtetuks.
- Pärast mudeli tootmise lõpetamist on vähemalt 10 aasta jooksul saadaval järgmised tagavaraosad: mootorid ja mootoriharjad, mootori ja trumli ülekandesüsteem, pumbad, amortisaatorid ja vedrud, pesutrummel, trumliraam ja vastavad kuullaagrid, kütteseadmed ja kuumutuselemendid, sh soojuspumbad, torud ja nende juurde kuuluvad tarvikud,

sealhulgas voolikud, ventiilid, filtrid ja veesulgurid, trükkplaadid, elektroonilised kuvarid, survelülitid, termostaadid ja andurid, tarkvara ja püsivara, sealhulgas seadistatud tarkvara, uks, uksehing ja -tihendid, muud tihendid, ukse lukumehhanism, plastikust lisatarvikud, näiteks pesuainejaoturid. Kestus võib teie riigis olla pikem. Lisateabe saamiseks vaadake meie veebisaiti.
- Pidage meeles, et mõned varuosad on saadaval ainult ametlikele parandajatele ning et mõned varuosad ei pruugi kõigile mudelitele sobida.
- Teave selles seadmes olevate lampide ja eraldi müüdavate varulampide kohta: Need lambid taluvad ka koduste majapidamisseadmete äärmuslikumaid tingimusi, näiteks temperatuuri, vibratsiooni, niiskust või on mõeldud edastama infot seadme tööoleku kohta. Need pole mõeldud kasutamiseks muudes rakendustes ega sobi ruumide valgustamiseks.

2.6 Jäätmekäitlus

⚠ **HOIATUS!**

Vigastus- või lämbumisoht.

- Eemaldage seade vooluvõrgust ja veevarustusest.
- Lõigake elektrijuhe seadme lähedalt läbi ja visake ära.
- Eemaldage uksekäepide, et vältida laste või lemmikloomade seadmesse lõksujäämist.
- Seadme äraviskamisel tuleb järgida elektri- ja elektrooniliste jäätmete kõrvaldamise (WEEE) kohalikke eeskirju.

3. TOOTE KIRJELDUS

3.1 Erifunktsioonid

Teie uus pesumasin vastab kõigile kaasaegsetele nõuetele madala vee, energia ja pesuaine tõhusa tarbimise ja kasutamise ning riiete õige hoolduse osas.

- **WiFi-ühendus** ja **Kaugkäivitus** võimaldavad tsükli käivitada, seadmega suhelda ja pesutsükli olekut kaugjuhtimisega kontrollida.
- **SteamCaresüsteem** pakub tänu **Aur - kašmiir** ja **Auruga värskendamine** auruprogrammidele parimat lahendust ka kõige õrnemate riiete värskendamiseks ilma pesuta. Kasutage värskendamisel ja silumisel õrna aroomi, mille on spetsiaalselt välja töötanud **Electrolux** ning mis annab teie riietele meeldiva "äsjapestud" pesu lõhna.
- Igale pesuvahendi tüübile mõeldud **UniversalDose sahtel**, sealhulgas Pods®-i jaoks mõeldud sahtel, on varustatud süsteemiga, mis suudab pesuvahendit optimaalselt jaotada ja segada ning pärast iga tsüklit pesuainejäägid lahustada.
- **Aurutöötlus** on kiire ja lihtne viis riiete värskendamiseks. Õrna auruprogrammiga eemaldatakse riietelt lõhnad ja kortsud ilma neid märjaks tegemata, nii et triikida on neid vaja minimaalselt. **Auruprogramm kerge triikida-valik** kujutab endast õrna lõputöötlust, mis teeb riided pehmeks ja siledaks. Triikimine lihtsustub!
- **SensiCare System** tuvastab 30 sekundi jooksul pesukoguse ja valib programmi kestuse. Pesuprogramm kohandatakse vastavalt pesu kogusele ja kanga tüübile, kulutades aega, energiat ja vett täpselt niipalju kui tarvis.

3.2 Seadme ülevaade

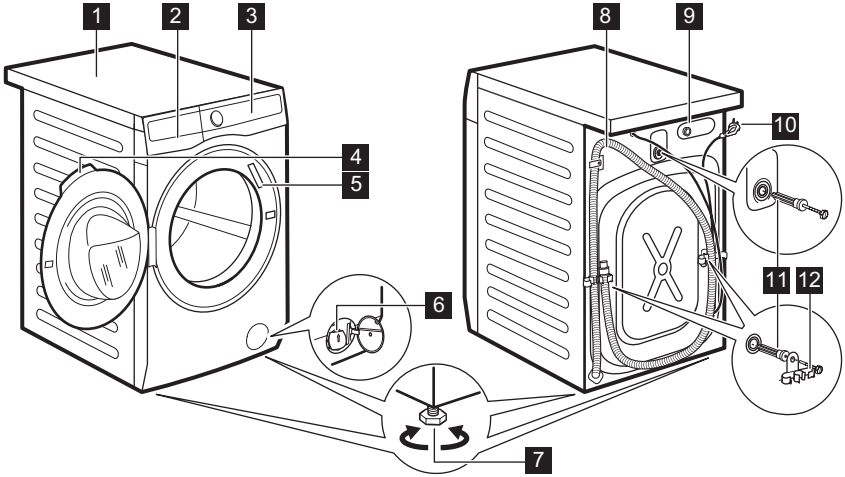

1 Tööpind
2 Pesuaine jaotur
3 Juhtpaneel
4 Ukse käepide
5 Andmesilt
6 Tühjenduspumba filter
7 Jalad seadme loodimiseks
8 Tühjendusvoolik
9 Sisselaskevooliku ühendus
10 Toitekaabel
11 Transpordipoldid
12 Voolikutugi

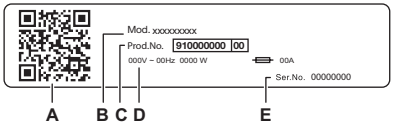

Teave andmeplaadil:
A. QR-KOOD
B. Mudeli nimi
C. Toote number
D. Elektrilised klassifitseerimised
E. Seerianumber

Skannige **QR-koodi** sisseehitatud kaamerarakendusega, et laadida oma nutiseadmesse rakenduste poest alla meie rakendus ja järgige ettenähtud samme. Registreerige oma toode, et sellest suurimat kasu saada.

- Juurdepääs oma seadme üksikasjadele, dokumentatsioonile ja artiklitele selle kohta, kuidas parimaid funktsioone kasutada (Kasutusjuhend on saadaval ka **electrolux.com/manuals**)
- Hankige kasutusnõuandeid, tõrkeotsingu teavet, hooldus- ja remonditeavet (saadaval ka **electrolux.com/support**)
- Ostke oma seadmele lisatarvikuid, kulumaterjale ja originaalvaruosi (saadaval ka **electrolux.com/shop**)

4. TEHNILINE TEAVE

Mõõdud	Laius/ kõrgus/ kogusügavus	59.7 cm /84.7 cm /63.6 cm
Elektriühendus	Pinge Koguvõimsus Kaitse Sagedus	230 V 2100 W 10 A 50 Hz
Kaitsetase tahkete osakeste ja niiskuse juurdepääsu eest on tagatud kaitsekattega, välja arvatud juhtudel, kus madalpingeseadmel puudub kaitse niiskuse eest		IPX4
Veesurve	Minimaalne Maksimaalne	0,5 bar (0,05 MPa) 10 bar (1,0 MPa)
Veevarustus 1)		Külm vesi
Maksimumkogus	Cotton (Puuvillane)	10.0 kg

1) Ühendage vee sisselaskevoolik 3/4" keermega kraani külge.

5. PAIGALDAMINE

⚠ **HOIATUS!**

Vt ohutust käsitlevaid peatükke.

5.1 Lahtipakkimine

1. Avage uks. Eemaldage trumlist kõik esemed.

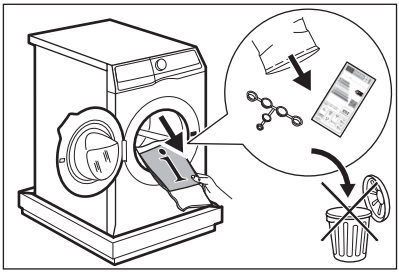

ⓘ

Seadmega kaasnevad tarvikud võivad mudelist olenevalt varieeruda.

2. Pange pakkeelement seadme taha põrandale ja seejärel asetage seade tagumise küljega ettevaatlikult selle peale. Eemaldage põhja alt kaitse.

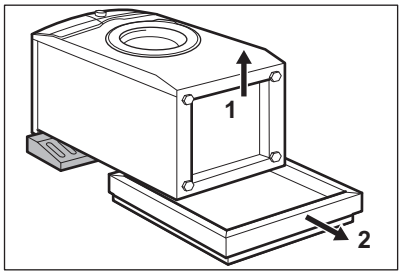

⚠ **ETTEVAATUST!**

Ärge pange pesumasinat maha esikülg ees.

3. Pange seade uuesti püstisesse asendisse. Eemaldage toitekaabel ja tühjendusvoolik vooliku hoidikute küljest.

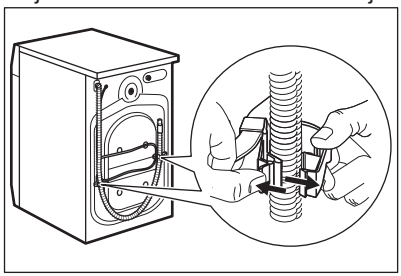

ⓘ

On näha, et vesi voolab tühjendusvoolikust välja. See on tingitud asjaolust, et seadet on tehases testitud.

4. Eemaldage kolm transpordipolti ja tõmmake välja plastikust vahepuksid.

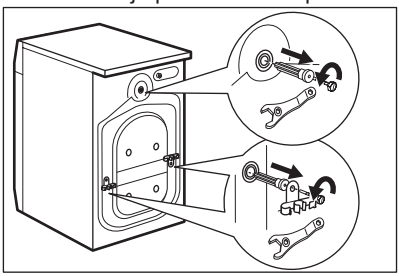

ⓘ

Soovitatav on pakend ja transpordipoldid võimaliku hilisema transportimise tarbeks alles hoida.

5. Pange aukudesse plastikkorgid, mille leiate kasutusjuhendiga kaasnenud kotist.

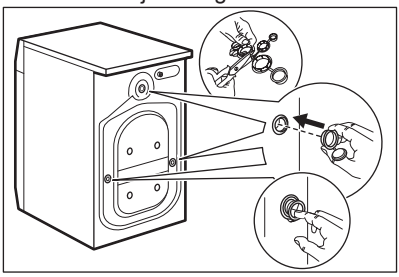

5.2 Paigaldusinfo

Paigaldamine ja loodimine

Reguleerige seadme asendit, et vältida vibratsiooni, müra ja liikumist seadme töötamise ajal.

1. Paigaldage seade tasasele ja kõvale põrandale. Seade peab olema loodis ja stabiilne. Kontrollige, et masin ei puutuks vastu seina või köögikappe ja veenduge, et õhk saaks seadme ümber vabalt liikuda.

2. Tasakaalustamiseks lõdvendage või pingutage tugijalgu. Kõik tugijalad peavad olema tugevalt vastu põrandat.

⚠ **HOIATUS!**

Tasakaalu reguleerimiseks ärge asetage seadme tugijalgade alla pappi, puitu või muid sarnaseid materjale.

Sisselaskevoolikud

⚠ **ETTEVAATUST!**

Veenduge, et voolikud on täiesti terved ja et ühenduskohad ei leki. Ärge kasutage pikendusvoolikut, kui sisselaskevoolik on liiga lühike. Sisselaskevooliku asendamisega seotud teabe saamiseks pöörduge teeninduskeskuse poole.

1. Vajadusel ühendage vee sisselaskevoolik seadme tagaküljele. Tavaliselt on see juba tehases paigaldatud.

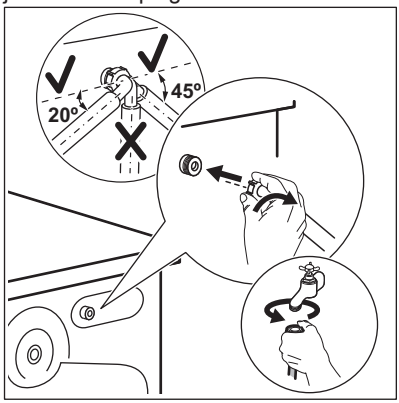

2. Paigutage voolik vasakule või paremale, sõltuvalt veekraani asukohast. Sisselaskevoolik ei tohi asetseda vertikaalasendis.
3. Vajadusel lõdvendage õige asendi saavutamiseks rõngasmutrit.
4. Mõned mudelid võivad sisaldada vee sulgemisseadmega sisselaskevoolikut. See seade hoiab ära veelekked vooliku loomuliku vananemise tõttu. Aknas olev sektor näitab seda viga A. Selle ilmnemisel sulgege veekraan ja võtke vooliku asendamiseks ühendust volitatud teeninduskeskusega.

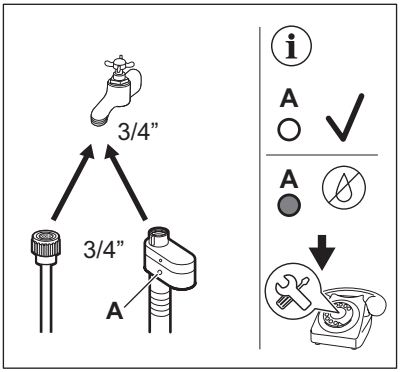

5. Ühendage KÜLMA vee sisselaskevooliku ots 3/4" keermega külmaveekraani külge.

⚠ HOIATUS!

Sissetuleva vee temperatuur ei tohi ületada 25 °C.

Vee äravool

Tühjendusvoolik peaks asetsema kõrgusel mitte vähem kui 60 cm ja mitte rohkem kui 100 cm.

ⓘ

Tühjendusvoolikut saate pikendada maksimaalselt 400 cm-ni. Muu tühjendusvooliku ja pikenduse ostmiseks pöörduge volitatud hoolduskeskusesse.

Tühjendusvooliku saab ühendada erinevatel viisidel:

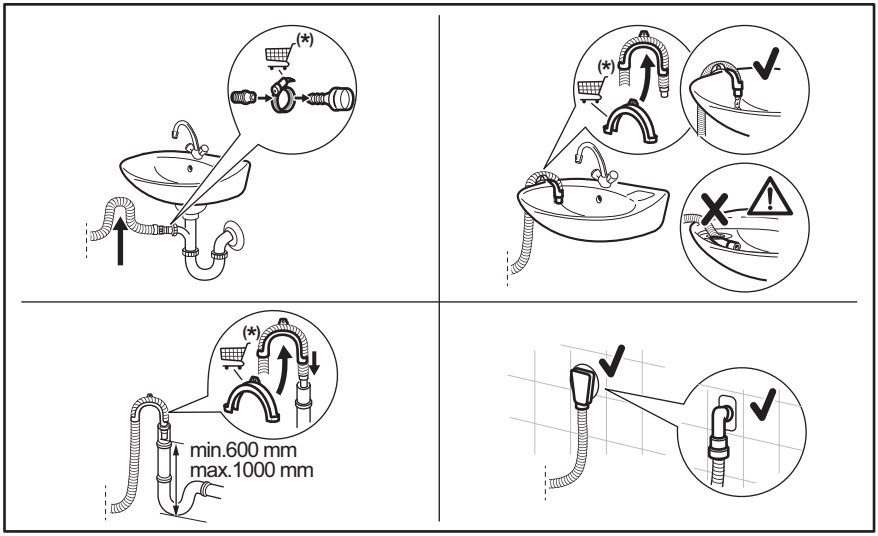

* Varuosi võidakse ette teatamata muuta.

Veenduge, et tühjendusvoolik moodustab silmuse, mis takistab osakeste liikumist seadmest valamusse.

Ühendage tühjendusvoolik äravoolutoruga ja kinnitage see klambriga. Veenduge, et tühjendusvoolik moodustab silmuse, mis takistab osakeste liikumist seadmest valamusse.

Pange voolik otse sisseehitatud tühjendustorusse ruumi seinal ja kinnitage see klambriga.

Ilma plastikust voolikujuhikuta, valamu äravoolutorule – ühendage tühjendusvoolik valamu äravoolutoruga ja kinnitage see klambriga.

Tühjendusvooliku saab painutada U-kujuliseks ja asetada ümber plastjuhiku.

Valamu serval – kinnitage juhik veekraanile või seinale.

ⓘ

Veenduge, et plastikust juhik ei liigu, kui seadet tühjendatakse, ja et tühjendusvooliku otsa ei ole vette lükatud. Seadmesse võib tekkida musta vee tagasivool.
Ostke tarvikuid volitatud tarnijalt.

Ventilatsiooniavaga püstiktorusse – sisestage tühjendusvoolik otse äravoolutorusse või püstikutorusse

ⓘ

Tühjendusvooliku ots peab alati olema ventileeritud, s.t et tühjendustoru sisediameeter (min 38 mm - min. 1.5") peab olema tühjendusvooliku välisdiameetrist suurem.

5.3 Puitpõrandale paigaldamine

Kui paigaldate seadme puitpõrandale, kasutage seadme jalgade kinnitamiseks kindlasti kinnitusplaate.

Lugege tähelepanelikult tarvikuga kaasasolevaid juhiseid.

5.4 Elektriühendus

Kui paigaldustööd on lõpetatud, võite toitejuhtme seinakontakti ühendada.

Nõutavad elektrivõrgu parameetrid leiate andmesildilt ja jaotisest „Tehnilised andmed“. Veenduge, et need vastavad teie toitevõrgu näitajatele.

Kontrollige, kas teie kodune elektrivõrk suudab maksimumkoormusele vastu pidada ning arvestage ka muude kasutusel olevate seadmetega.

Ühendage seade maandusklemmiga seinakontakti.

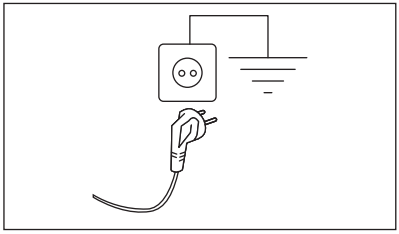

Pärast seadme paigaldamist tuleb tagada hõlbus juurdepääs toitekaablile.

Seadmega seotud elektritööde läbiviimiseks pöörduge meie volitatud teeninduskeskusse.

Tootja ei võta mingisugust vastutust kahjustuste või vigastuste eest, mis on põhjustatud eelnimetatud ettevaatusabinõu eiramisest.

6. JUHTPANEEL JA SMARTSELECT

6.1 Juhtpaneeli kirjeldus

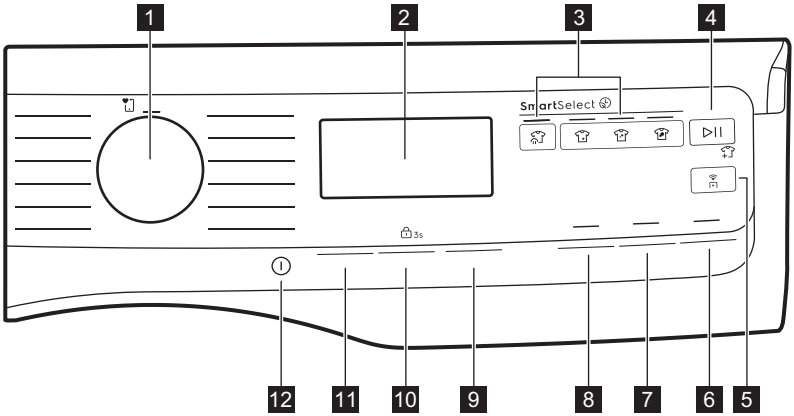

1 Programminupp

2 Ekraan

3 SmartSelect puutenupp:
- Auruga värskendamine puutenupp
- Eriti kerge puutenupp
- Kerge puutenupp
- Tavaline puutenupp

4 Start / Paus puutenupp

5 Kaugjuhtimine puutenupp

6 Pods® puutenupp

7 Auruprogramm kerge triikida puutenupp

8 Eelpesu puutenupp

9 (+) ja miinus (-) puutenupud on seotud Pesutsükli lõpu aeg-ga

10 Tsentrifuugimine puutenupp ja Lapselukk 3s funktsioon

11 Temperatuur puutenupp ja püsiv Lisaloputus funktsioon

12 Sisse / Välja puutenupp

6.2 SmartSelect

SmartSelect on uus ja ainulaadne funktsioon, mis võimaldab kasutajal valida õiged pesemisseaded kanga mustuse taseme põhjal, hoolitsedes riiete eest ja parandades kasutajakogemust.

Pesutemperatuur kohandub igale SmartSelect tasemele vastavalt valitud tsüklile, et tagada parim jõudlus ilma temperatuuri käsitsi muutmata.

> Lisateavet leiate jaotisest SmartSelect peatükis „Pöördnupud ja klahvid“.

6.3 SmartLeaf feedback

SmartLeaf tagasiside näitab, kui energiasäästlik on programm energiatarbimise põhjal.

Lehe ikoonil on kolm erinevat SmartLeaf tagasiside taset:

1. Kui leht ei põle, näitab see keskmist tarbimistaset.
2. Üks leht näitab head tarbimistaset.
3. Kaks lehte näitab parimat tarbimistaset.

6.4 Ekraan

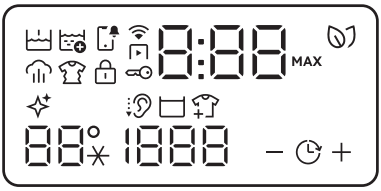

	Eelpesu indikaator.		SmartLeafi indikaator annab tagasisidet energiatarbimise kohta.
	Lisaloputus indikaator.		Trumli puhastamise indikaator. See on soovitus trumli puhastamise läbiviimiseks. Vt jaotist "Trumli puhastamine" peatükis "Puhastamine ja hooldus".
	Teavituse indikaator.		Pehmendaja indikaator.
	Kaugjuhtimine indikaator.		Vaikne indikaator.
	Wi-Fi-ühenduse indikaator.		Loputusvee hoidmise indikaator.
	Aur indikaator.		Pesu lisamise indikaator.
	Kortsumisvastane indikaator.		Temperatuuriala: Temperatuuri indikaator. Külma vee indikaator.
	Lapselukk indikaator.		Tsentrifuugimise ala: Tsentrifuugimiskiiruse indikaator tsentrifuugimiseta funktsiooni indikaator. Tsentrifuugimistsükkel on väljas.
	Lukustatud ukse indikaator.		Pesutsükli lõpu aeg indikaator.
	Digitaalne indikaator võib näidata: • Programmi kestus (nt 2:40, pesutsükkel). • Viivitusaeg (nt 2h). • Tsükli lõppu ( ). • Hoiatuskoodi (nt E20). • Veaindikaatorit (– – –).	MAX	Maksimaalse pesukoguse indikaator (vt peatükki " SensiCare System pesukoguse tuvastamine").

7. KETAS JA NUPUD

7.1 Sissejuhatus

Valikuid/funktsioone ei saa kõigi pesuprogrammidega valida. Kontrollige valikute/funktsioonide ja programmide omavahelist sobivust jaotisest "Programmitabel". Valikud/funktsioonid võivad ka teineteist välistada; sel juhul ei lase seade omavahel mittesobivaid valikuid/funktsioone valida.

7.2 Sisse / Välja

Seadme sisse- või väljalülitamiseks vajutage ja hoidke paar sekundit seda nuppu. Spetsiaalne helisignaal seadme sisse- või väljalülitamisel, tuled ja ekraan lülituvad sisse ja antakse Start / Paus nupu LED impulss.

Vaikimisi valitud programm masina sisselülitamise ajal on alati Eco 40-60 programm, ka pärast ooterežiimist ärkamist.

7.3 Programminupp

Programmiketast keerates on võimalik valida soovitud programmi.

7.4 SmartSelect

Pesemine
See uus funktsioon on loodud selleks, et suunata kasutajat energiat, aega ja vett säästma, parandades kangaste hooldust ja tarbijakogemust.

Iga pesutsükli puhul võib pesu määrdumistaseme põhjal olla erinev kestus ja tarbimine.

Iga programmi puhul soovitab seade vaikimisi määrdumist kindla temperatuuriga. Temperatuuri käsitsi muutmisel võib määrdumistase muutuda.

Valikuid on neli:

1. **Auruga värskendamine**
   Selle SmartSelect taseme puhul valib kasutaja Auruga värskendamine programmi.
   See vähendab kortse ja kergeid lõhnu ning värskendab riideid, mis ei vaja pesemist.
   Ikoonil mitu puudutamist võimaldab hallata kolme tsükli kestust.
2. **Eriti kerge**
   Seda funktsiooni soovitatakse väga kergelt määrdunud riietele ilma nähtavate plekkideta. Soovitatav temperatuur on 20 °C.
3. **Kerge**
   See funktsioon sobib ideaalselt igapäevastele kergelt määrdunud riietele ja väikestele plekkidele, näiteks higile. Soovitatav temperatuur on 30 °C.
   Kerge määrdumistase on see, mida kasutatakse kõige rohkem vaikesätetes.
4. **Tavaline**
   See funktsioon on soovitatav tavalistele/tugevatele määrdunud riietele, näiteks toidu- või mudaplekid.

Ühe nendest funktsioonidest aktiveerimiseks keerake nuppu soovitud programmi valimiseks. Vaikimisi mustuse taseme ikoon süttib.

Selle muutmiseks puudutage vastavat ikooni.

Ühe nendest funktsioonidest aktiveerimiseks keerake nuppu soovitud programmi valimiseks. Vaikimisi mustuse taseme ikoon süttib.
Selle muutmiseks puudutage vastavat ikooni.

Iga SmartSelect tase võib muuta valitud tsükli temperatuuri, pöörlemiskiirust ja programmi kestust.

Kui teatud määrdumistase pole saadaval, tekib selle vajutamisel viga, topeltpiiks ja sümbol vilgub kaks korda.

7.5 Temperatuur

Pesuprogrammi valimisel soovitab seade automaatselt vaiketemperatuuri.

Puudutage järjest seda nuppu, kuni ekraanile ilmub soovitud temperatuuri näit.

> SmartSelecti taseme puudutamine võib valitud temperatuuri muuta. SmartSelecti tase võib valitud temperatuuri järgi automaatselt muutuda.

Kui ekraanil kuvatakse indikaatorid - -*, ei kuumuta seade vett.

7.6 Tsentrifuugimine

Programmi seadmisel valib seade automaatselt vaikepöörlemiskiiruse.

Puudutage seda nuppu korduvalt, et:

- **Pöörlemiskiiruse muutmine.** Ekraanil kuvatakse ainult seadistatud programmi puhul saadaolevad tsentrifuugimiskiirused.
- Valige**Tsentrifuugita** funktsioon **– – –**. Valige see funktsioon, et kõik tsentrifuugimistsüklid välja lülitada. Seade teostab valitud programmi ainsa tühjendustsükli. Valige see funktsioon väga õrnade kangaste puhul. Loputustsükkel kasutab mõne pesuprogrammi puhul rohkem vett.
- Lülitage **Loputus tühjendamiseta** valik sisse.
  Lõputsentrifuugimist ei teostata. Viimane loputusvesi jäetakse trumlisse, et riided ei kortsuks. Pesuprogrammi lõpus jääb vesi trumlisse.

  Ekraanil kuvatakse indikaator . Uks jääb lukustatuks ja trummel pöörleb regulaarselt, et vältida riiete kortsumist. Ukse avamiseks tuleb enne trummel veest tühjendada.

  Nupu Start / Paus vajutamisel teeb seade tsentrifuugimistsükli ja laseb vee välja.

> Umbes 18 tunni pärast väljutab seade automaatselt trumlist vee.

- Lülitage **Vaikne** valik sisse.
  Vahepealne ja lõputsentrifuugimine teostatakse õrnemalt ja programm lõpeb trumlisse jäetava veega. Nii vähendatakse esemete kortsumist.

  Ekraanile ilmub indikaator . Uks jääb lukku. Trummel pöörleb regulaarselt, et vähendada kortsumist. Ukse avamiseks tuleb enne trummel veest tühjendada. Kuna tegemist on väga vaikse programmiga, sobib see kasutamiseks öösel, mil saab kasutada ka odavamat elektrit. Mõne programmi puhul kasutatakse loputamisel rohkem vett.

  Puudutades nuppu Start / Paus, teostab seade ainsa tühjendustsükli.

> Umbes 18 tunni pärast väljutab seade automaatselt trumlist vee.

7.7 Pesutsükli lõpu aeg

> Määrake see valik viimaseks pärast programmi ja muude valikute valimist, muidu võite see sätete muutmisel tühistada.

See valik võimaldab valida aja, millal programm peab lõppema.

See nupp võimaldab aktiveerida funktsiooni Pesutsükli lõpu aeg ning puutenuppudega **+ (tõstab)** ja **- (vähendab)** saab valida aega, millal programm peab lõppema. Programmi lõpu saab iga **+** nupuvajutusega 1 tunni võrra edasi lükata, maksimaalselt kuni 24 tundi. Funktsiooni „Lõpeta … jooksul“ aja saab eemaldada, vajutades nuppu **-** kuni seadeni 0.

Ekraan näitab programmi tavapärast kestust vaheldumisi määratud lõpuajaga (väljendatakse tundides, 0 h). Minimaalne valitav aeg vastab programmi kestusele üles ümardatud tundides (nt kui tsükli kestus on 3.15 h, siis minimaalne valitav aeg on 4 h).

Pärast programmi algust uks lukustub ja seade alustab SensiCare faasi. Kui koormuse

hindamine lõpeb, alustab ajanäit allaloendust tundides, viimase tunni vältel minutites.

7.8 Eelpesu

Selle valiku abil saab pesuprogrammile lisada eelpesu faasi.

Süttib vastava puutenupu kohal asuv indikaator.

Kasutage seda funktsiooni pesuprogrammile 30 °C eelpesutsükli lisamiseks.

See funktsioon sobib tugevasti määrdunud pesu, eeskätt liivaste, tolmuste, mudaste jms riiete puhul.

> ⓘ
> See valik võib pikendada programmi kestust.

7.9 Auruprogramm kerge triikida

See valik lisab aurutsükli, millele järgneb pesufaasi lõpus teostatav lühike kortsumisvastane tsükkel.

Aurutsükkel võib vähendada riidel olevaid kortse ja hõlbustab triikimist.

Süttib vastava puutenupu kohal asuv indikaator.

Indikaator on aurutsükli ajal püsivalt sees.

> ⓘ
> See funktsioon võib pikendada programmi kestust.

Programmi lõppemisel kuvatakse ekraanil 0:00, indikaator kustub ja indikaator ja Start / Paus LED-tuli põlevad püsivalt. Trummel sooritab 30 minuti jooksul aeglasi pöördeid, et säilitada auru kasutegurit. Mis tahes nuppu puudutades peatuvad kortsumisvastased pöörded ja uks avaneb, misjärel pakub seade uuesti eelmisena valitud programmi. Kui see funktsioon on valitud, on soovitatav kasutada väikest pesukogust.

Kortsumisvastase faasi katkestamiseks saate teha ka järgmist.

- Seadme välja- või sisselülitamiseks vajutage mõne sekundi jooksul Sisse / Välja nuppu.
- Programminupu keeramine teise asendisse.

7.10 Pods®

Puudutage seda nuppu valiku Pods® sisse- või väljalülitamiseks.

Sisselülitamisel süttib vastav näidikutuli.

Järgige pesuainekapslite tootja doseerimise ja hoiustamise juhiseid.

Pange pesuaine jaoturi Pods® lahtrisse maksimaalselt kaks pesuainetabletti või pesuaine üksikannust.

Valik jääb aktiivseks ka järgmisteks tsükliteks, kuni see deaktiveeritakse ja kui seda saab seadistatud programmiga valida.

7.11 Püsiv Lisaloputus

Selle valikuga jääb uue programmi valimisel lisaloputus püsivalt valituks.

Kasutage seda funktsiooni pesuainete suhtes allergiliste inimeste pesu pesemisel või pehme veega piirkonnas.

Selle funktsiooni 3s**aktiveerimiseks/ inaktiveerimiseks** hoidke Temperatuur + – nuppu 3 sekundit allavajutatud asendis, kuni indikaator süttib/kustub ekraanil.

Kui see on sisse lülitatud, naaseb seade vaikimisi sellesse valikusse, kui seade välja lülitatakse või programmi muudetakse/ lähtestatakse.

> ⓘ
> See funktsioon pikendab programmi kestust.

7.12 Kaugjuhtimine

Kiire vajutus sellele nupule aktiveerib kaugkäivituse funktsiooni, mis võimaldab seadet kaugelt käivitada, ajutiselt peatada ja programmi katkestada.

Kaugjuhtimine funktsiooni aktiveerimisel uks lukustub ja masin läheb ooterežiimi.

Sellest olekust väljumiseks puudutage uuesti nuppu ja lülitage see välja.

7.13 Start / Paus ▷II

Seadme käivitamiseks, peatamiseks või käimasoleva programmi katkestamiseks puudutage nuppu Start / Paus ▷II.

ⓘ

ikoon tähendab, et saate tsükli peatada ja rõivaid lisada või eemaldada. Lisateabe saamiseks lugege jaotist "Ukse avamine – rõivaste lisamine".

8. SEADED

8.1 Sissejuhatus

ⓘ

Klahvikombinatsioone vajutades **ärge suruge** sõrmi allapoole: Nuppude all olevad andurid on tundlikud ja võivad häirida tehtud valikuid.

8.2 Lapselukk

Selle funktsiooniga saate takistada lastel juhtpaneeliga mängimast.

Selle 3s funktsiooni **aktiveerimiseks/ inaktiveerimiseks** hoidke Tsentrifuugimine nuppu 3 sekundit allavajutatud asendis, kuni indikaator ekraanil **süttib/kustub**.

Kui see on sisse lülitatud, naaseb seade vaikimisi sellesse valikusse, kui seade välja lülitatakse või programmi muudetakse/ lähtestatakse. Mis tahes nupu vajutamisel indikaator vilgub, näitamaks, et nupud on välja lülitatud.

Lapseluku funktsiooni ei saa valida mõne sekundi jooksul pärast seadme sisselülitamist.

8.3 Helisignaalid

Selle seadmel on erinevad helisignaalid, mis hakkavad tööle:

- Seadme sisselülitamisel (spetsiaalne lühike heli).
- Seadme väljalülitamisel (spetsiaalne lühike heli).
- Nuppude puudutamisel (klõpsu-heli).
- Vale valiku tegemisel (3 lühikest heli).
- Programmi lõppemisel (2 minuti jooksul kõlavad helid).
- Seadme rikke puhul (umbes 5 minuti jooksul kõlavad lühikesed helid).

Programmi lõppemisel kõlavate helisignaalide **inaktiveerimiseks/aktiveerimiseks** puudutage 2 sekundi jooksul samal ajal nuppu Eelpesu ja Auruprogramm kerge triikida. Ekraanil kuvatakse bOn/bOF .

ⓘ

Helisignaalide väljalülitamisel töötavad need ikka, kui seadmel on rike. Kui see on välja lülitatud, ei esitata ainult tsükli lõppemise helisignaali.

8.4 Töötundide loendur

Seadme kogu tööaega on võimalik visualiseerida tundides, alates esimesest sisselülitamisest. See väärtus arvestab tsüklite tööaega (ei sisalda pause, viivitatud algusaega). Selle väärtuse visualiseerimiseks toimige järgmiselt.

1. Lülitage seade sisse, vajutades nuppu Sisse / Välja.
2. Vajutage ja hoidke ja nuppe mõned sekundid all.
3. 3 sekundi pärast kuvatakse ekraanil seadme töötundide koguarv: nt. 1276 töötunni korral kuvatakse ekraanil tekst Hr 2 sekundiks, 12 (tuhandelised ja sajalised) 2 sekundiks ja 76 (kümnelised ja ühelised).
4. Sellest režiimist väljumiseks vajutage mis tahes nuppu.

Kui protseduur ei toimi (ajalõpu või vale klahvikombinatsiooni tõttu), lülitage seade välja ja korrake järjestust algusest peale.

8.5 Tehasesätted

See funktsioon võimaldab taastada tehase vaikesätted. Selle valiku **aktiveerimiseks** järgige alltoodud samme.

1. Lülitage seade sisse, vajutades nuppu Sisse / Välja.
2. Vajutage ja hoidke ja nuppe mõned sekundid all.
3. Ekraan näitab **– – –** ligikaudu 5 sekundi jooksul.

9. ENNE ESIMEST KASUTAMIST

Paigaldamise ajal või enne esimest kasutamist võib seadmes olla veidi vett. Tegemist on jääkveega, mis on jäänud seadmesse tehase veekindlustestis; testimise eesmärgiks on tagada klientidele parimas töökorras seadmed; tegemist ei ole rikkega.

1. Kontrollige, kas kõik transpordipoldid on seadme küljest eemaldatud.
2. Veenduge, et elektrivarustus on kättesaadav ja veekraan on lahti.
3. Kallake 2 liitrit vett pesuainesahtli põhipesu lahtrisse tähisega .

See toiming lülitab sisse tühjendussüsteemi.

4. Kallake väike kogus pesuainet lahtrisse tähisega .
5. Valige ja käivitage kõrgeima temperatuuriga programm puuvillasele ilma trumlisse pesu panemata.

See eemaldab kogu võimaliku mustuse trumlist ja pesumasina sisemusest.

10. PROGRAMMID

10.1 Rakendus ja täiendavad peidetud programmid

Meie rakendus pakub teile **laia valikut täiendavaid peidetud programme**. Ühendage seade Rakendus-ga ja saate valida oma vajadustele kõige sobivama programmi.

Programmide nimesid võidakse turunõuetest sõltuvalt ette teatamata muuta. Rakendusest leiate iga programmi täieliku kirjelduse.

Ülerõivad	Kardinad	Linane kangas
Tekk	Padjad	1 rõivaeseme kiirpesu
Treeningvarustus	Rätikud	Aur - kašmiir
Sulejope	Lemmikloomade karvade eemaldus	Auruga värskendamine
Jalgpalliriided	Auruprogramm kerge triikida	Triiksärgid
Suusajoped	Allergiavastane auruga	Masina puhastus
Jooksujalatsid	Beebiriided	Siid
Voodipesu XL		

10.2 Programmitabel

Pesuprogrammid

Programm	Programmi kirjeldus
Pesuprogrammid	
QuickCare 59min	**Puuvillased ja tehiskiust segakangad.** Sobib ideaalselt igapäevase pesu pesemiseks lühikese aja jooksul, riiete paremaks hooldamiseks ja puhastamiseks juba 30 °C juures. ⓘ Programmi standardkestus on välja töötatud 5 kg pesukogusele. Kui pesete väiksemat või suuremat pesu, väheneb või suureneb pesuaeg automaatselt.
Puuvill	**Valge puuvillane ja värviline puuvillane**. Tavaline ja tugev määrdumine.
Sünteetika	**Sünteetilised või segakangast esemed..** Tavaliselt määrdunud esemed.
Õrn pesu	**Õrnad kangad nagu akrüül, viskoos, polüester ja muud õrnpesu eeldavad segakangad.** Tavaline määrdumine.
Villane	**Masinaga pestav vill**, käsitsi pestav vill ja muud kangad, millel on hooldussümbol „käsipesu“.1)
Väänamine/Äravool	**Kõik materjalid, välja arvatud villased ja väga õrnad kangad.** Pesu tsentrifuugimiseks ja trumli veest tühjendamiseks.
Loputus	**Kõik materjalid, välja arvatud villased ja väga õrnad kangad.** Programm pesu loputamiseks ja tsentrifuugimiseks. Vaiketsentrifuugimiskiirus on puuvillase pesu jaoks kasutatav kiirus. Vähendage pöörlemiskiirust vastavalt pestava pesu tüübile. Vajadusel valige loputuskordade lisamiseks funktsioon Lisaloputus. Seade sooritab madalal pöörlemiskiirusel õrnad loputused ning lühikese tsentrifuugimise.
Hügieen	**Swissatesti poolt sertifitseeritud** pesutsükli ja auru kombinatsioon eemaldab üle 99,99% bakteritest ja viirustest* temperatuuril üle 60 °C. 2) Õietolm ja allergeenid on ka pärast iga pesemist hügieeniliselt puhtad.
Teksad	**Tavaliselt määrdunud teksarõivad.** See programm teostab teksariietele sobiva õrna loputustsükli, mis vähendab tuhmumist ja väldib pesupulbrijääke riidekiudude vahel.
Spordiriided	**Spordirõivad, sünteetilised kangad nagu polüester, polüestri-elastaani segud, polüamiid.** Sobib higi ja kehamustuse eemaldamiseks tehnilistelt spordirõivastelt.
Kiire 20 minuti programm	**Puuvillased ja tehiskiust esemed**, mis on kergelt määrdunud või kantud vaid üks kord.

Programm	Programmi kirjeldus
Eco 40-60	**Madal energiatsükkel puuvillastele esemetele, mida pestakse 40 või 60 °C juures.** Ühtegi funktsiooni ei saa sisse lülitada. Alandab temperatuuri ja pikendab aega, et tagada parimad pesutulemused.[3]

[1] Selle tsükli ajal pöörleb trummel aeglaselt, et tagada õrn pesu. Võib tunduda, et trummel ei pöörlegi või ei pöörle õigesti, kuid selle programmi puhul see peabki nii olema.

[2] Katsetatud Staphylococcus aureus'e, Enterococcus faecium'i, Candida albicans'i, Pseudomonas aeruginosa ja MS2 bakteriofaagi suhtes sõltumatus testis, mille viis 2021. aastal läbi Swissatest Testmaterialien AG (katsearuanne nr 202120117).

[3] Vastavalt EL määrusele 2019/2023 on see 40 °C programm suuteline pesema korraga sama tsükli jooksul tavalise määrdumusega puuvillast pesu, mis on tähistatud pestavaks 40 °C või 60 °C juures. Pesu saavutatud temperatuuri, programmi kestuse ja muude andmete kohta leiate lisateavet peatükist „Tarbimisväärtused".

Programmi temperatuur, maksimaalne pöörlemiskiirus ja maksimumkogus

Programm	Vaiketemperatuur Temperatuurivahemik	Aluseks võetud pöörlemiskiirus Tsentrifuugimiskiiruse vahemik	Maksimumkogus
QuickCare 59min	30 °C 60 °C – 30 °C	1600 p/min 1600 p/min – 400 p/min	8.0 kg
Puuvill	40 °C 90 °C – külm	1600 p/min 1600 p/min – 400 p/min	10.0 kg
Sünteetika	30 °C 60 °C – külm	1200 p/min 1200 p/min – 400 p/min	5.0 kg
Õrn pesu	30 °C 40 °C – külm	800 p/min 1200 p/min – 400 p/min	2.0 kg
Villane	40 °C 40 °C – külm	1200 p/min 1200 p/min – 400 p/min	2.0 kg
Väänamine/Äravool	-	1600 p/min 1600 p/min – 400 p/min	10.0 kg
Loputus	-	1600 p/min 1600 p/min – 400 p/min	10.0 kg
Hügieen	60 °C	1600 p/min 1600 p/min – 400 p/min	10.0 kg
Teksad	30 °C 40 °C – külm	800 p/min 1200 p/min – 400 p/min	4.0 kg
Spordiriided	30 °C 60 °C – külm	1200 p/min 1200 – 400 p/min	5.0 kg
Kiire 20 minuti programm	20 °C 20 °C – külm	800 p/min 1600 p/min – 400 p/min	3.0 kg
Eco 40-60	[1]	1600 p/min 1600 p/min – 400 p/min	10.0 kg

[1] Selle programmi temperatuur ei ole ekraanil nähtav ja see seadistatakse automaatselt.

Programmi funktsioonide ühilduvus

Funktsioonid ei ole valitavad kõigi pesuprogrammidega, üks funktsioon võib välistada teise. Sel juhul ei võimalda seade teil kokkusobimatut eelistust koos seada. Veenduge, et ekraan ja puutenupud on alati puhtad ja kuivad.

	QuickCare 59min	Puuvill	Sünteetika	Õrn pesu	Villane	Väänamine/Äravool	Loputus	Hügieen	Teksad	Spordiriided	Kiire 20 minuti programm	Eco 40-60
Tsentrifuugimine	■	■	■	■	■	■	■	■	■	■	■	■
Loputusvee hoidmine	■	■	■	■	■		■	■	■	■		■
Hääletu		■	■	■					■	■		
Tsentrifuugimiseta						■ 1)	■					
Pesutsükli lõpu aeg	■	■	■	■	■	■	■	■	■	■	■	■
Eelpesu		■	■							■		
Auruprogramm kerge triikida 2)	■	■	■					■	■	■		
Lisaloputus	■	■	■	■			■	■	■	■		
PODS®	■	■	■	■				■	■	■	■	■

1) Kui valite „tsentrifuugimiseta“ funktsiooni, teostab seade ainult veest tühjendamise.

2) See funktsioon ei ole saadaval temperatuuril alla 40 °C.

Sobiv pesuaine pesuprogrammidele

Programm	Universaalne pesupulber[1)]	Vedel universaalpesuaine	Vedel pesuaine värvilistele	Õrnad villased	Spetsiaalne
Puuvill	▲	▲	▲	--	--
Sünteetika	▲	▲	▲	--	--
Õrn pesu	--	--	--	▲	▲
Villane	--	--	--	▲	▲
Hügieen	▲	▲	--	--	▲
Teksad	--	--	▲	▲	▲
Spordiriided	--	▲	▲	--	▲
Kiire 20 minuti programm	--	▲	▲	--	--
Eco 40-60	▲	▲	▲	--	--

1) Temperatuuril üle 60 °C on soovitatav kasutada pesupulbrit.

▲ = soovitatav

-- = mittesoovitatav

10.3 Aur programmid

Programme Aur saab kasutada kortsude ja lõhnade vähendamiseks rõivastel (nt puuvill, sünteetika, segakangad, sh õrnad riided), mis vajavad lihtsalt kiiret värskendamist, vältides pesemist.

Riidekiud pehmenevad ja tänu sellele on ka triikimine lihtsam. Kui tsükkel on lõppenud, siis eemaldage pesu kiiresti trumlist.

ÄRGE valige seda režiimi alljärgnevate esemete korral:
- Esemed, mida ei tohiks trummelkuivatis kuivatada.
- Esemed sildiga „Ainult keemiline puhastus“.

ⓘ

Ärge kasutage ühtegi pesuainet! Programmid Aur ei eemalda eriti intensiivset lõhna ega teosta mistahes hügieenilist tsüklit.
Pärast aurutöötlust võib pesu olla niiske. Pange esemed mõneks minutiks rippuma.

Lõhnaaine (Electrolux Steam Fragrance)

Electrolux Steam Fragrance võimaldab teil värskendada isegi oma õrnu riideid, eemaldades kortsud ja lisades värskust malbe lõhnaga, mis on eksklusiivselt loodud **Electrolux** poolt. Värskendades oma rõivaid auruga, selle asemel, et käivitada täispesutsükkel, hoiate oma riided kauem uuena ja värskena. Lõhnaainet saab isegi ohutult kasutada Cashmere ja Steam programmidega – kui need on saadaval – õrnade kangaste, nagu kašmiir ja vill, puhul. Väiksemate pesukoguste puhastamisel vähendage lõhnaaine doosi ja tsükli kestust: vaid viieteistkümne minutiga saavad teie riided tagasi selle "äsja pestud" tunde.

Lugege tähelepanelikult lõhnaaine juhiseid.

ÄRGE:
- trummelkuivatage lõhnaainega töödeldud riideid. Lõhnaaine aurustub.
- kasutage lõhnaainet muudel kui siin kirjeldatud eesmärkidel.
- kasutage lõhnaainet uutel esemetel. Uued esemed võivad sisaldada lõpptöötlusel kasutatavaid aineid, mis lõhnaainega kokku ei sobi.

Lõhnaaine on kättesaadav **Electrolux** veebipoest või volitatud edasimüüja käest.

10.4 Lemmikprogramm

Pärast seadme ühendamist WiFi-ga on saadaval järgmine valitsa asend.

Lemmikprogrammi saab seadistada ja salvestada ainult rakenduse kaudu, valides saadaolevate programmide loendist.

Pärast lemmikprogrammi seadistamist saate seda valida rakenduses või keerates programmivalitsa soovitud asendisse: süttib vastav LED ning ekraanil olev teave uueneb vastavalt.

Lemmikprogrammi saab tühistada rakenduses antud käsuga või vajutades tehasesätete taastamise klahvikombinatsiooni.

10.5 Woolmark Premium Wool Care - Sinine

Selle pesumasina villapesutsükkel on testiatud ja saanud The Woolmark Company heakskiidu, millega lubatakse pesta villaseid „käsipesu“ tähisega tooteid tingimusel, et esemeid pestakse vastavalt hooldussildil olevatele juhistele ning selle pesumasina tootja soovituste kohaselt.
M2305

11. WIFI-ÜHENDUSE LOOMINE

Selles peatükis kirjeldatakse nutiseadme WiFi-võrku ühendamist ja mobiilseadmega linkimist.

Selle funktsiooni abil võite saada teateid ning juhtida ja jälgida seadme tööd oma mobiilseadmetest.

Wi-Fi funktsioon on vaikimisi välja lülitatud.

Seadme ühendamiseks ja kõigi funktsioonide ja teenuste kasutamiseks läheb teil vaja:

- Kodust WiFi-võrku koos toimiva internetiühendusega.
- WiFi-võrku ühendatud mobiilseadet.

WiFi-mooduli parameetrid	
Sagedus	2,412 – 2,472 GHz Euroopa turul
Protokoll	IEEE 802.11b/g/n
Maksimaalne võimsus	<20 dBm
Krüptimine	WPA, WPA2, WPA3

11.1 QR-kood nimiplaadil

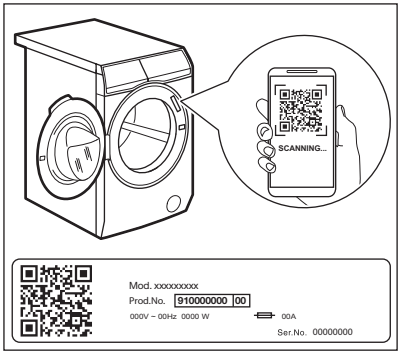

QR-koodi saab kasutada kahel viisil:

- Skannige QR-koodi sisseehitatud kaamerarakendusega, et laadida rakendus rakenduste poest alla oma nutiseadmesse ja järgige ettenähtud samme.
- Nutiseadme sidumine rakendusega protsessi lihtsustamiseks. Skannige QR-kood meie rakenduse sisseehitatud QR-koodi skanneriga.

11.2 Rakendus installimine ja konfigureerimine

ⓘ

Rakendus võimaldab teil pesupesemist hallata oma mobiilseadme kaudu.
See hõlmab suurt hulka programme, kasulikke funktsioone ja tooteteavet spetsiaalselt teie toote jaoks.
Personaalne pesuhooldus – kõik teie enda mobiilseadmes!

Kui loote seadme ja rakenduse vahel ühendust, olge oma mobiilseadmega seadme läheduses.

Veenduge, et teie mobiilseade on ühendatud traadita võrguga.

1. Minge oma nutiseadmes App Store'i või skannige QR-kood (*vt lõiku „QR-kood andmeplaadil“*.).
2. Laadige alla ja installige meie rakendus.
3. Käivitage rakendus. Valige oma riik ja keel ja logige oma meiliaadressi ja parooliga sisse. Kui teil ei ole kontot, siis registreerige uus konto, järgides rakenduse Rakendus ekraanijuhiseid.
4. Järgige rakenduses toodud juhiseid, kuidas seadet registreerida ja seadistada.

11.3 Wi-Fi-võrgu ühendus

Wi-Fi sisselülitamine

ⓘ

Tehase vaikeseadetena on Wi-Fi funktsioon väljas.

Seadme Wi-Fi-võrku ühendamiseks puudutage ja hoidke 5 sekundit Kaugjuhtimine klahvinuppu. See toiming avab pääsupunkti (läheb režiimi AP). Kui seda ei ole eelnevalt ette nähtud, alustab see ettevalmistusprotsessi.

Kui pääsupunkt on avatud, asendab see uue võrgumandaadi sisestamisel eelnevalt salvestatud mandaadi. Kui ei, jätkab see ühendust varem salvestatud võrguga.

Selles faasis kuvatakse ekraanil ainult Wi-Fi ikoon ja teade „**on**„, samas kui kõik teised juhtpaneelil olevad indikaatorid on väljas. Wi-Fi ikoon hakkab vilkuma.

Kui pääsupunkt on avatud, kuvatakse ekraanil „**AP**“.

Wi-Fi ikoon vilgub jätkuvalt, kuni see on ühendatud koduvõrguga.

Kui pakkumine on edukalt lõpule viidud, kostab heli ja Wi-Fi ikoon põleb pidevalt.

ⓘ

Wi-Fi ja pääsupunkti sisselülitamise ajal kuvatakse tõrkesignaal mis tahes klahvinuppude vajutamisel.

Kui seade on ühendatud, võimaldab Kaugjuhtimine nupu Sees puudutamine kasutajatel käivitada tsükleid kaugjuhtimisega App.

Automaatne ühendus registreeritud võrguga
Kui seade on edukalt seadistatud ja koduvõrku registreeritud, püüab see iga kord, kui see sisse lülitatakse, automaatselt võrguga ühendust luua. Kui Wi-Fi-ühendus õnnestub, siis heli ei kõla.

Ühendamine teise võrguga (pääsupunkti taasavamine)
Iga kord, kui kasutaja puudutab ja hoiab klahvinuppu Kaugjuhtimine 5 sekundit all, avaneb pääsupunkt ja edastatamine. Sel hetkel saadud uued võrgumandaadid kirjutavad üle varem salvestatud mandaadid ja seade ühendub seejärel uue Wi-Fi võrguga.

Wi-Fi väljalülitamine
Kui kasutaja otsustab seadet Wi-Fi-ga enam mitte ühendada, võib ta 10 sekundit

puudutada ja hoida Kaugjuhtimine klahvinuppu ning seade lähtestatakse ja see lülitub välja.

Ekraanil kuvatakse – – – ainult 5 sekundit, samal ajal kui kõik muud juhtpaneelil olevad indikaatorid on väljas.

Pärast lähtestamist läheb ekraan tagasi algsesse olekusse ja Wi-Fi ikoon on välja lülitatud.

11.4 Juhtmeta värskendused

Rakendus võib pakkuda värskendusi teie seadme jaoks.

Kui programm töötab, annab rakendus märku, et värskendused laaditakse alla programmi lõppemisel.

Värskendamise ajal kuvatakse seadme ekraanil UPd.

Värskendamise ajal ärge seadet välja lülitage ega vooluvõrgust eemaldage.

Seadet saab kasutada uuesti pärast värskendamise lõppu; eduka värskendamise kohta eraldi teadet ei edastata.

Kui ilmneb tõrge, kuvatakse seadme ekraanil Err: tavakasutusrežiimi naasmiseks vajutage mistahes nuppu või keerake pöördnuppu.

11.5 Wi-Fi-alati-sees

Rakenduses on saadaval funktsioon Wi-Fi-alati-sees.

See funktsioon hoiab seadme võrguühendust ka siis, kui seade on välja lülitatud.

Indikaator süttib ja kustub vahelduvalt.

Seadet on võimalik sisse lülitada kas nupuga Sisse / Välja ⏻ või rakendusest.

ⓘ

Wi-Fi-alati-sees-funktsioon võib mõjutada teie energiatarvet.

12. IGAPÄEVANE KASUTAMINE

⚠ **HOIATUS!**

Vt ohutust käsitlevaid peatükke.

12.1 Seadme sisselülitamine

1. Ühendage toitejuhe pistikupesaga.
2. Avage veekraan.
3. Seadme sisselülitamiseks vajutage paar sekundit nuppu Sisse / Välja ⏻.

Kõlab lühike heli.

12.2 Pesu laadimine

- Avage seadme uks.
- Raputage esemeid enne nende asetamist seadmesse.
- Pange pesu trumlisse ükshaaval.

Jälgige, et te ei paneks liiga palju pesu trumlisse.

- Sulgege kindlalt pesumasina uks.

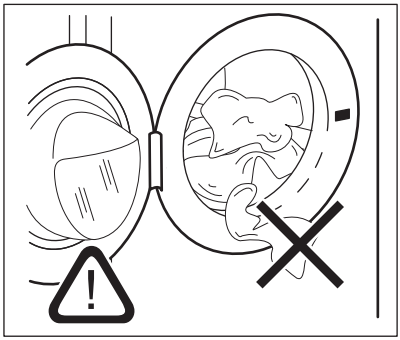

⚠ **ETTEVAATUST!**

- Sulgege uks ning veenduge, et pesu ei jää ukse ja tihendi vahele kinni. Eksisteerib vee lekkimise või pesu kahjustamise oht.
- Väga õliste või rasvaste riiete pesemine või lõhnaainete kasutamine võib kahjustada seadme kummist osi.

12.3 Pesuaine ja lisandite lisamine

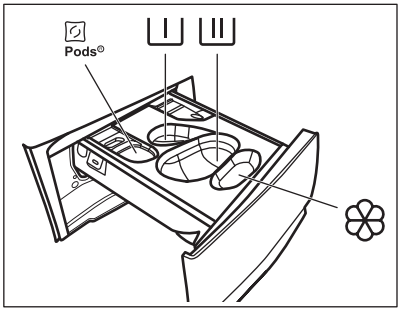

- Pesuainekapslite sahtel (Maksimaalselt 2 kapslit). Pesuainetablettide kasutamisel veenduge, et valik Pods® oleks aktiveeritud.

- Eelpesu ja leotusprogrammi lahter (ainult pulberpesuained).

- Pesutsükli lahter (ainult pulberpesuained). Vedela pesuaine kasutamisel ärge unustage sisestada vedela pesuaine mahutit lahtrisse .

Vedela pesuaine kasutamisel pidage meeles, et sisestage vedelate pesuainete mahuti .

Selle lahtri kasutamisel veenduge, et valik Pods® oleks blokeeritud.

- Pesupehmendaja ja muude vedelate töötlusvahendite lahter (loputusvahend, tärgeldusvahend).

MAX - Järgige alati pesuaine pakendil toodud juhiseid, kuid soovitatav on pesuaine maksimumtaseme tähist mitte ületada (**MAX**). See kogus tagab siiski kõige paremad pesutulemused.

Vajadusel eemaldage pesutsükli lõppemisel pesuainelahtrist sinna kogunenud pesuainejäägid.

Toimige järgmiselt

1. Avage pesuainejaotur.

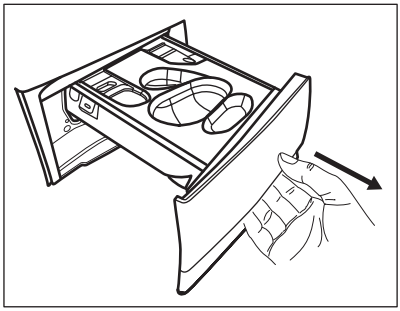

2. Kui on määratud eelpesu faas, pange pulberpesuaine lahtrisse .
3. Valige põhipesuks pesuaine tüübist sõltuv õige pesuaine lahter:

a) Pange **pulbriline pesuaine** lahtrisse .

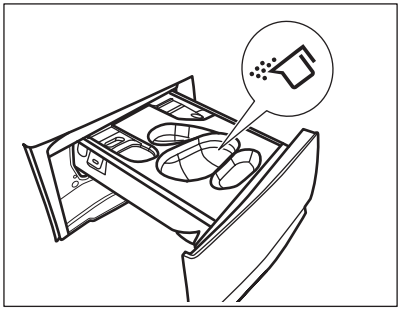

b) Kallake **vedel pesuaine** samasse sahtlisse pärast sobiva mahuti sisestamist .

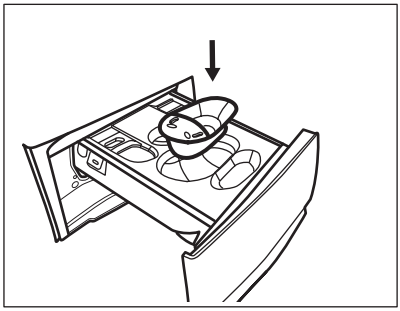

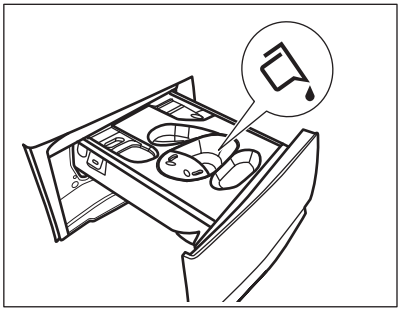

c) Pange **pesuainetabletid** lahtrisse. Veenduge, et valik Pods® on aktiveeritud.

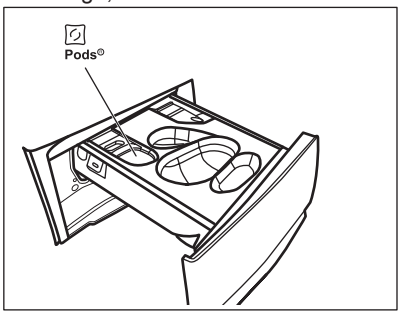

4. Kallake pesupehmendi lahtrisse.
5. Sulgege pesuainejaotur.

12.4 Programmi valimine

Eco 40-60 on vaikimisi pakutav programm, kui seade on sisse lülitatud ja millega on seotud energiamärgise teave.

1. Keerake programminupp soovitud pesuprogrammi kohale. Vastava programmi indikaator süttib. Auruga värskendamine programmi saab valida SmartSelect piirkonnas.

Nupu Start / Paus indikaator vilgub. Ekraanil kuvatakse programmi hinnanguline kestus, valitud programmi maksimumkogus (ainult mõne sekundi jooksul), vaiketemperatuur, vaike-pöörlemiskiirus ning pesutsükli indikaatorid (kui need on saadaval).

2. Kasutage SmartSelect funktsiooni mustuse taseme muutmiseks. Seade soovitab automaatselt madalaimat temperatuuri ja optimaalset seadete kombinatsiooni, et saavutada õige tulemus lühima aja jooksul. Auruvärskenduse programmi saab valida SmartSelect piirkonnas
3. Temperatuuri ja/või pöörlemiskiiruse muutmiseks puudutage vastavaid nuppe.
4. Soovi korral valige üks või mitu valikut, puudutades vastavaid nuppe. Ekraanil süttivad vastavad indikaatorid ja esitatud info muutub tsüklite edenedes.

Kui tehtud valik **ei ole võimalik**, kostub helisignaal.

12.5 Programmi käivitamine

Puudutage nuppu Start / Paus, et käivitada programm.
Vastav indikaator lõpetab vilkumise ja jääb põlema.
Programm käivitub, uks on lukustatud.

Ekraanile ilmub indikaator.

Tühjenduspump saab tööle hakata kohe pärast seda, kui seade täitub veega.

12.6 Programmi käivitamine nupuga Pesutsükli lõpu aeg

1. Puudutage seda järjest, kuni ekraanile ilmub soovitud aeg, millal programm peab lõppema. Indikaator süttib.
2. Puudutage klahvinuppu Start / Paus.

Trummel hakkab pöörlema, et saavutada soovitud SensiCare, kui valitud programmiga on nii ette nähtud.

3. Seade alustab allaloendust programmi lõpetamiseks ning programm käivitub õigel hetkel, et lõpp saabuks soovitud ajal.

Selle valiku muutmiseks või tühistamiseks:

1. Lülitage seade Sisse / Välja nupuga välja.
2. Lülitage seade uuesti sisse.
3. Määrake uuesti programm.

12.7 SensiCare System pesukoguse tuvastamine

ⓘ

Ekraanil olev programmi kestus väljendab **keskmist/suurt kogust**.

Pärast nupu Start / Paus▷II puudutamist maksimumkoguse indikaator kustub ja SensiCare System alustab pesukoguse tuvastamist:

1. Seade tuvastab pesukoguse esimese 30 sekundiga. Selle faasi ajal mängivad kerimiskriipsud lihtsat animatsiooni. Ülekoormuse tuvastamisel kuvatakse ülekoormuse info 30 sekundi jooksul enne, kui ekraan eelmisesse vaatesse läheb.
2. Selle faasi ajal pöörleb trummel lühidalt.
3. Programmi kestust saab vastavalt reguleerida ja aeg võib pikeneda või lüheneda. Seade alustab vee sissevõttu 30 sekundi pärast.

Kui pesukoguse tuvastamise lõppemisel selgub, et **trumlis on liiga palju pesu**, vilgub ekraanil indikaator MAX:

Sel juhul saab seadme 30 sekundi jooksul peatada ja liigsed esemed välja võtta.

Pärast liigse pesu eemaldamist puudutage nuppu Start / Paus▷II, et programm uuesti käivitada. SensiCare faasi saab korrata kuni kolm korda (vt 1. punkt).

Oluline teave! Kui pesu kogust ei vähendata, käivitub pesuprogramm vaatamata liigsele kogusele ikkagi. Sel juhul ei ole parimad pesutulemused garanteeritud.

ⓘ

Umbes 20 minutit pärast programmi käivitumist võidakse programmi kestust uuesti reguleerida vastavalt pestavate riiete imamisvõimele.

ⓘ

SensiCare System ei ole saadaval kõigi programmidega nagu Villane, Loputus, ja lühikese kestusega programmid.

12.8 Programmi katkestamine ja valiku muutmine

Programmi töö ajal saate muuta **vaid mõnda** funktsiooni:

1. Puudutage klahvinuppu Start / Paus▷II. Kõnealune indikaator vilgub.
2. Funktsioonide muutmine. Ekraanil olev info muutub vastavalt.
3. Puudutage uuesti nuppu Start / Paus▷II. Pesuprogramm jätkab tööd.

12.9 Jooksva programmi katkestamine

1. Vajutage nuppu Sisse / Välja⏻, et tühistada programm ja seade välja lülitada.
2. Seadme sisselülitamiseks vajutage uuesti nuppu Sisse / Välja⏻.

Nüüd saate seada uue pesuprogrammi.

ⓘ

Kui SensiCare-tsükkel on juba läbi viidud ja seade on alustanud vee sissevõtmist, käivitub uus programm **ilma SensiCare-tsüklit kordamata**. Raiskamise ärahoidmiseks jääb vesi koos pesuainega masinasse. Ekraanil kuvatakse programmi maksimumkestus, mida uuendatakse 20 minutit pärast uue programmi käivitumist.

12.10 Ukse avamine – esemete lisamine

Kui 👕+ ikoon on süttinud, saate alati ukse avada.

Programmi või viitkäivituse töötamise ajal on seadme uks lukustatud. Ekraanile ilmub indikaator 🔒.

ⓘ

Kui trumlis oleva vee temperatuur ja tase on liiga kõrged ja/või trummel veel pöörleb, ei tohiks te ust avada.

Rõivaste lisamiseks või eemaldamiseks:

1. Puudutage klahvinuppu Start / Paus▷II.

Ekraanil kustub vastava lukustatud ukse indikaator.

2. Avage seadme uks. Vajadusel lisage või eemaldage pesu. Sulgege uks ja puudutage nuppu Start / Paus.

Programm või viitkäivitus jätkab tööd.

12.11 Programmi lõpp

Kui programm on lõppenud, seiskub seade automaatselt. Kõlavad helisignaalid (kui need on aktiveeritud). Näidikul kuvatakse 0:00

Nupu Start / Paus indikaator kustub.

Uks avaneb ja indikaator kustub.

1. Vajutage nuppu Sisse / Välja, et seade inaktiveerida.

Viis minutit pärast programmi lõppu lülitab energiasäästu funktsioon seadme automaatselt välja.

> Seadme uuesti sisselülitamisel soovitab seade Eco 40-60 vaikeprogrammi. Keerake programminuppu uue tsükli valimiseks.

2. Eemaldage pesu seadmest.
3. Veenduge, et trummel on tühi.
4. Hallituse ja ebameeldiva lõhna vältimiseks hoidke seadme uks ja pesuainesahtel kergelt paokil.

12.12 Vee väljalaskmine pärast tsükli lõppu

Kui olete valinud programmi või valiku, mille lõpus jääb viimane loputusvesi paaki, programm on lõppenud, kuid:

- Ajaalal kuvatakse 0:00 ja ekraanile ilmub lukustatud ukse tähis.
- Nupu Start / Paus indikaator hakkab vilkuma.
- Trummel pöörleb regulaarsete vahedega, et takistada pesu kortsumist.
- Uks jääb lukku.
- Ukse avamiseks tuleb vesi väljutada.

1. Vajadusel puudutage nuppu Tsentrifuugimine, et vähendada seadme poolt soovitatud pöörlemiskiirust.
2. Vajutage nuppu Start / Paus: seade tühjeneb veest ja tsentrifuugib.

Loputusvee hoidmise või indikaator kustub.

> Kui olete valinud Vaikne ja pöörlemiskiirust ei muuda, siis nupu Start / Paus vajutamisel teostab seade ainult veest tühjendamise.

3. Kui programm on lõppenud ja ukseluku indikaator kustub, saate ukse avada.
4. Seadme väljalülitamiseks vajutage mõne sekundi jooksul Sisse / Välja nuppu.

12.13 Ooterežiimi funktsioon

Ooterežiimi funktsioon lülitab seadme automaatselt välja, et vähendada energiatarbimist, kui:

- Te pole seadet 5 minutit kasutanud, kui ükski programm ei tööta.
  Seadme uuesti sisse lülitamiseks vajutage Sisse / Välja nuppu.
- Pärast 5 minuti möödumist pesuprogrammi lõpust.
  Seadme uuesti sisse lülitamiseks vajutage nuppu Sisse / Välja.
  Vaikimisi valitud programm on pärast seadme ooterežiimist äratamist alati Eco 40-60.
  Keerake programminuppu uue tsükli valimiseks.

> Kui olete valinud programmi või valiku, mille lõppedes jääb vesi trumlisse, siis ooterežiimi funktsioon seadet **välja ei lülita**, et teil oleks meeles vesi seadmest välja lasta.

> Kui Wi-Fi-alati-sees-funktsioon on aktiivne, siis süttib aeg-ajalt üksnes indikaator.

13. NÕUANDED JA SOOVITUSED

⚠ **HOIATUS!**

Vt ohutust käsitlevaid peatükke.

13.1 Pesu laadimine

- Jagage pesu valgeks, värviliseks, sünteetiliseks, õrnaks ja villaseks.
- Järgige pesemisjuhiseid, mis on riiete hooldussiltidel.
- Ärge peske korraga valgeid ja värvilisi esemeid.
- Pidage meeles, et hooldussildil olev temperatuur viitab maksimaalsele temperatuurile ega ole soovitatav temperatuur.
- Kontrollige pesemisvajaduse taset, riided võivad vajada ainult värskendamist ja selle asemel saab kasutada Auruga värskendamine
- Mõned värvilised esemed võivad esimese pesuga värvi muuta. Soovitame neid esimese paari korra jooksul eraldi pesta.
- Keerake pahupidi mitmekihilised riided, villased ja trükimustrilised riided.
- Töödelge tugevamaid plekke.
- Peske tugevaid plekke spetsiaalse pesuainega.
- Olge kardinatega ettevaatlik. Eemaldage konksud ja pange kardinad pesukotti või padjapüüri.
- Väike pesukogus võib tekitada probleeme masina tasakaaluga väänamisfaasis ja põhjustada vibreerimist. Sellisel juhul:
  a. peatage programm ja avage seadme uks (vt "Igapäevane kasutamine");
  b. jaotage pesu trumlis ümber nii, et esemed paigutuksid ühtlasemalt;
  c. vajutage nuppu Start / Paus. Tsentrifuugimine jätkub.
- Nööbitavad padjapüürid, tihedad tõmblukud, konksud ja trukid. Siduge kinni vööd, rihmad, kingapaelad, nöörid ja muud lahtised detailid.
- Ärge peske masinas palistusteta või õmblemata servadega rõivaid. Peske väikesi esemeid (tugikaartega rinnahoidjaid, vöösid, sukkpükse, kingapaelu, linte jne) pesukotis. .

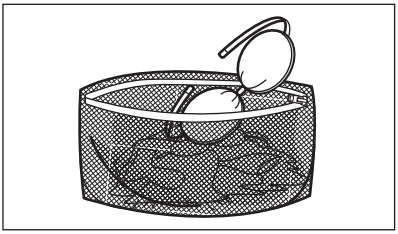

- Tühjendage taskud ja voltige riided lahti.

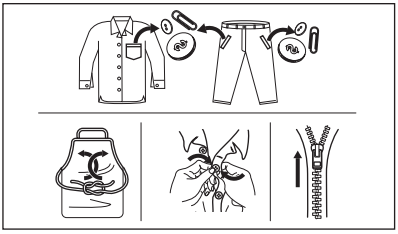

13.2 Raskestieemaldatavad plekid

Mõnele plekile ei piisa ainult veest ja pesuainest.

Soovitame neid plekke töödelda enne esemete masinasse panemist.

Saadaval on spetsiaalsed plekieemaldajad. Kasutage plekieemaldajat, mis vastab pleki tüübile ja kangale.

Ärge pihustage plekieemaldit riietele seadme läheduses, sest see võib masina plastist osi kahjustada.

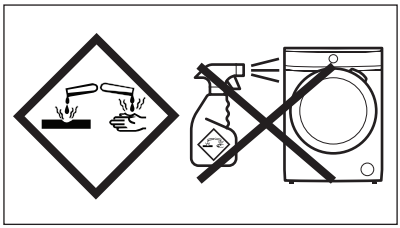

13.3 Pesuaine tüüp ja kogus

Lisaks headele pesutulemustele aitab õigesti valitud pesuaine ja õige kogus vältida ka keskkonna saastamist:

- Kasutage ainult pesumasinate jaoks valmistatud pesuaineid ja muid lisandeid. Kõigepealt järgige neid üldisi reegleid:
  - pulberpesuained (ka tabletid ja pesuaine üksikannused) igat tüüpi kangale, välja arvatud õrnad kangad. Valge pesu puhul tuleks eelistada pleegitusainet sisaldavat pulbrit ja desinfitseerivaid,
  - vedelad pesuained (ka pesuaine üksikannused), soovitatavalt madalal temperatuuril pestavate (max 60 °C) kõigi kangatüüpide või spetsiaalselt villaste esemete jaoks.
- Pesuaine valik ja kogus sõltub: kanga tüübist (õrn pesu, villased, puuvillased vm), värvist, pesu kogusest, määrdumisastmest, pesutemperatuurist, programmi kestusest ja vee karedusest.
- Järgige alati pesuaine või lisaainete valmistajate pakenditel olevaid juhiseid, ärge suurendage maksimaalset soovitatud pesuainekogust (MAX).
- Ärge segage erinevat tüüpi pesuaineid.
- Kasutage vähem pesuainet, kui:
  - pesete väiksemaid pesukoguseid,
  - programmi kestust on lühendatud ajahalduri nupuga.
  - pesu on vähesel määral määrdunud,
  - pesemise käigus tekib liiga palju vahtu.

Liiga väike kogus pesuainet võib põhjustada:
- ebarahuldavaid pesutulemusi,
- pesu võib muutuda hallikaks,
- pesu jääb rasvaseks,
- seadmes tekib hallitus.

Liiga suur kogus pesuainet võib põhjustada:
- liigset vahtu,
- halvemaid pesutulemusi,
- ebapiisavat loputamist,
- suuremat koormust keskkonnale.

13.4 Säästunõuanded

Laske SmartSelect funktsioonil teil energiat, aega ja vett säästa.

Funktsioone Eriti kerge ja Kerge saab kasutada enamiku ajast. Kasutage Auruga värskendamine, et vältida riiete pesemist ja värskendamist ainult auruga.

Parema tulemuse saamiseks soovitame järgida neid nõuandeid:

- **Tavaliselt määrdunud pesu** võib pesta **ilma eelpesuta**, et kokku hoida pesuainet, vett ja aega.
- Kui täidate pesumasina **iga programmi jaoks ette nähtud maksimaalse pesukogusega, aitab see vähendada vee- ja energiakulu**.
- Asjakohase eeltöötlusega saab eemaldada plekid ja mõõduka mustuse; seejärel saab pesu pesta madalamal temperatuuril.
- Kui teil on trummelkuivati, on soovitatav kasutada valitud pesuprogrammi jaoks **maksimaalset võimalikku tsentrifuugimiskiirust**, et kuivatamise ajal energiat säästa.
- Eelistatavalt kasutage lühikesi tsükleid madalamatel temperatuuridel.

13.5 Vee karedus

Kui teie asukohas on vesi väga kare või keskmisest karedam, soovitame kasutada pesumasinatele mõeldud veepehmendusvahendit.

Madala veekaredusega piirkondades ei ole tarvis veepehmendajat kasutada.

Veekareduse teadasaamiseks võtke ühendust kohaliku vee-ettevõttega.

Kasutage õiges koguses veepehmendajat. Järgige toodete pakenditel olevaid juhiseid.

14. PUHASTAMINE JA HOOLDUS

⚠ **HOIATUS!**

Vt ohutust käsitlevaid peatükke.

14.1 Regulaarne puhastamine

Regulaarne puhastamine aitab teie seadme eluiga pikendada.

Pärast tsüklit hoidke ust ja pesuainejaoturit kergelt avatuna, et tekitada õhuringlus ja kuivatada seadmes olev niiskus.

Kui seadet ei kasutata pikka aega: sulgege veekraan ja eemaldage seade vooluvõrgust.

Regulaarse puhastamise näitlik kava:

Katlakivi eemaldamine	Kaks korda aastas
Hoolduspesu	Üks kord kuus
Uksetihendi puhastamine	Iga kahe kuu tagant
Trumli puhastamine	Iga kahe kuu tagant
Pesuainejaoturi puhastamine	Iga kahe kuu tagant
Tühjenduspumba filtri puhastamine	Kaks korda aastas
Sissevõtuvooliku ja klapi filtri puhastamine	Kaks korda aastas

14.2 Kõrvaliste esemete eemaldamine

ⓘ

Vaadake, et taskud oleksid tühjad ja kõik lahtised detailid oleks enne tsükli käivitamist kinnitatud. Vt jaotist "Pesukogus" peatükis "Nõuandeid ja näpunäiteid".

Eemaldage kõik lahtised detailid (pandlad, nööbid, mündid), mis võivad sattuda uksetihendi vahele, filtrisse ja trumlisse. Vt jaotisi "Kahesooneline uksetihend", "Trumli puhastamine", "Tühjenduspumba puhastamine" ja "Sissevõtuvooliku ja klapi filtri puhastamine". Vajadusel pöörduge volitatud volitatud hoolduskeskusse.

14.3 Välispinna puhastamine

Puhastage seadet ainult neutraalse pesuaine ja sooja veega. Kuivatage täielikult kõik pinnad.

Ärge kasutage küürimisšvamme ega kraapivat materjali.

⚠ **ETTEVAATUST!**

Ärge kasutage alkoholi, lahusteid ega keemilisi aineid.

⚠ **ETTEVAATUST!**

Ärge puhastage metallpindu kloori sisaldavate ainetega.

14.4 Katlakivi eemaldamine

ⓘ

Kui vee karedus teie piirkonnas on kõrge või keskmine, soovitame kasutada pesumasinate veepehmendajat (eemaldage katlakivi aeg-ajalt).

Kontrollige trumlit regulaarselt, et avastada katlakivi olemasolu.

ⓘ

Järgige alati toodete valmistajate pakenditel olevaid juhiseid.

14.5 Hoolduspesu

Pidev madala temperatuuriga ja lühikeste programmide kasutamine võib põhjustada pesupulbrijääkide ja ebemete kogunemist, bakterite tekkimist ja trumli või paagi sisemusele biokile moodustumist. Tagajärjeks võib olla ebameeldiv lõhn ja hallitus.

Jääkide kõrvaldamiseks ja seadme sisemuse hügieeniliseks puhastamiseks teostage hoolduspesu vähemalt kord kuus:

1. Eemaldage trumlist kõik esemed.
2. Valige puuvillase pesu programm kõrgeima temperatuuriga ning väikese koguse pesupulbriga või kui see on

saadaval, kasutage programmi Masina puhastus.

14.6 Ukse tihend

Seadmel on olemas **isepuhastuv tühjendussüsteem**, mille abil uhutakse riiete küljest tulnud ebemed seadmest veega välja. Kontrollige tihendit regulaarselt ja vajadusel puhastage, nagu on kirjeldatud järgmisel joonisel. Mündid, nööbid ja muud väikesed esemed saate kätte tsükli lõpus.

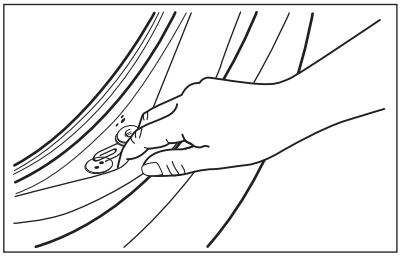

Vajadusel puhastage, kasutades selleks ammoniaaki sisaldavat puhastusvahendit ning vältige tihendi pinna kriimustamist.

ⓘ

Järgige alati toote pakendil olevaid juhiseid.

14.7 Trumli puhastamine

Kontrollige regulaarselt trumlit, et vältida soovimatute setete kogunemist.

Trumlisse kogunev rooste võib tekkida riietel olevatelt metalldetailidelt või ka kraanivees sisalduvast rauast

Puhastage trumlit spetsiaalselt roostevabale terasele mõeldud tootega.

ⓘ

Järgige alati toodete valmistajate pakenditel olevaid juhiseid.
Ärge puhastage trumlist happeliste katlakivieemaldus- või rauda või kloori sisaldavate vahenditega või traatšvammiga.

Põhjalikuks puhastamiseks:

1. Puhastage trumlit spetsiaalselt roostevabale terasele mõeldud tootega.

ⓘ

Järgige alati toodete valmistajate pakenditel olevaid juhiseid.

2. Eemaldage trumlist kõik esemed.
3. Valige puuvillase pesu lühike programm kõrge temperatuuri ning väikese koguse pesupulbriga või kui see on saadaval, kasutage programmi Masina puhastus. Kui teie seadet on võimalik ühendada Wi-Fi-ga, siis saate rakendusest alla laadida ka eriprogrammi Masina puhastus.
4. Võimalike jääkide väljaloputamiseks lisage trumlisse käsitsi väike kogus pesupulbrit või spetsiaalset vahendit.

ⓘ

Mõnikord võidakse tsükli lõppedes kuvada ekraanil ikooni ✧: see näitab, et trumli puhastamine on soovitatav. Kui trumli puhastamine on läbi viidud, kaob ka teade.

14.8 Pesuainejaoturi puhastamine

Vältimaks kuivanud pesupulbri, tahkunud pesupehmendi setete moodustumist, hallituse tekkimist pesuainelahtris, viige iga kahe kuu järel läbi järgneval joonisel kirjeldatud puhastustoiming:

1. Avage pesuainejaotur. Vajutage riivi allapoole, nagu joonisel näidatud, ja tõmmake see välja.

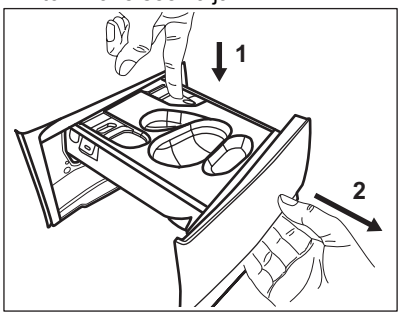

2. Eemaldage vedela pesuaine mahuti, kui see on sisestatud.

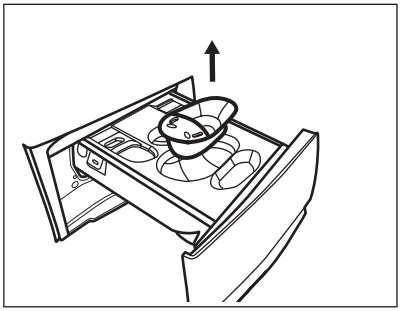

3. Kambrite ülemise katte eemaldamiseks tõstke see üles.

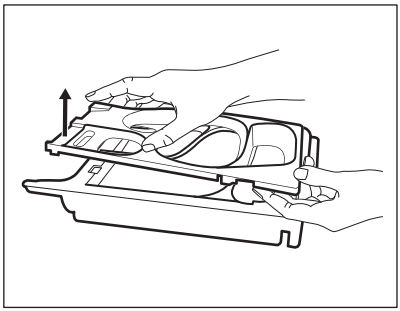

4. Peske pesuainemahuti voolava vee all puhtaks.

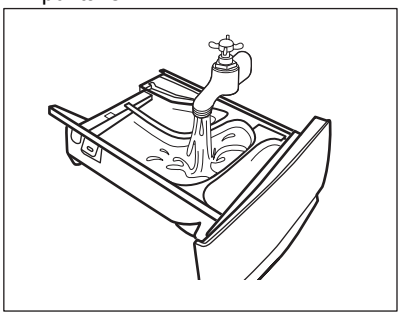

5. Eemaldage nii süvendi ülemisest kui ka alumisest osast kindlasti kõik pesuainejäägid. Süvendi puhastamiseks kasutage väikest harja.

> ⚠ **ETTEVAATUST!**
>
> **Ärge kasutage teravaid või metallist harjasid ega käsnasid.**

Eemaldage nii süvendi ülemisest kui ka alumisest osast kindlasti kõik pesuainejäägid. Süvendi puhastamiseks kasutage väikest harja.

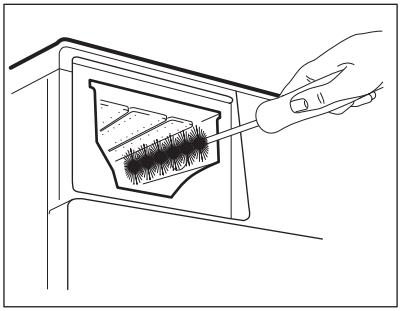

6. Pöörake jaotur tagurpidi ja avage alumine kaas, nagu pildil näidatud: esmalt tõmmake külgmised sakid väljapoole ja seejärel eemaldage alumine kate.

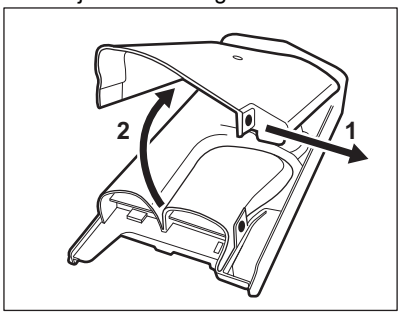

7. Veenduge, et konveierilt oleksid kõik pesuainejäägid eemaldatud. Kasutage ainult pehmet, niisket lappi.
8. Pange alumine kate tagasi oma kohale, seades selle avad kohakuti sahtli klambritega, nagu näidatud pildil. Sulgege, kuni kostab klõps.

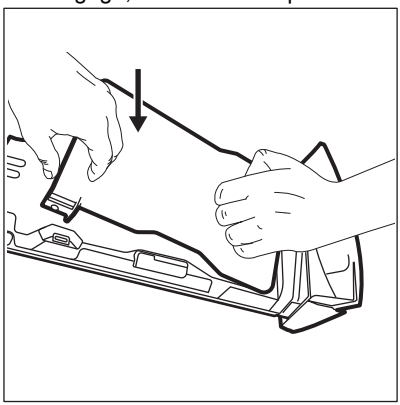

⚠ **ETTEVAATUST!**

Vajutage alumist katet, nagu pildil näidatud. Veenduge, et see on õigesti suletud.

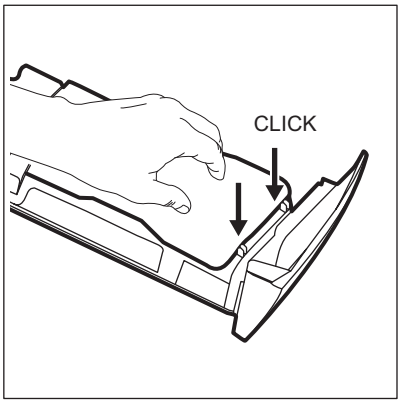

9. Pange sahtel uuesti kokku järgmiselt:
   a. Pange kohale alumine kate ja vajutage, kuni kostab klõps.
   b. Pange kohale ülemine kate ja vajutage, kuni kostab klõps.
   c. Pange vajaduse korral sisse vedela pesuaine mahuti.
10. Lükake pesuainejaotur juhikutesse ja seejärel sulgege see. Käivitage loputusprogramm tühja trumliga.

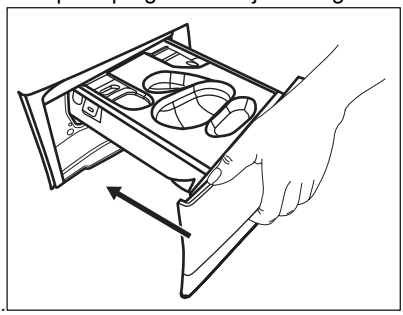

14.9 Tühjenduspumba filtri puhastamine

⚠ **HOIATUS!**

Eemaldage toitepistik seinakontaktist.

ⓘ

Kontrollige regulaarselt tühjenduspumba filtrit ning veenduge selle puhtuses.

Puhastage tühjenduspumba filter kui:
- Masin ei tühjene veest.
- Trummel ei pöörle.
- Seade teeb äravoolupumba ummistuse tõttu imelikku häält.
- Ekraanil kuvatakse veakood E20.

⚠ **HOIATUS!**
- Ärge eemaldage filtrit, kui seade töötab.
- Ärge puhastage tühjenduspumpa, kui vesi seadmes on kuum. Oodake, kuni vesi jahtub.

Pumba filtri puhastamiseks toimige nii nagu kirjeldatud järgneval joonisel:

1. Avage pumba kate.

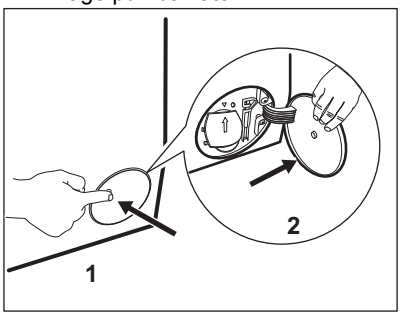

2. Asetage tühjenduspumba ava ette sobiv anum, kuhu saaks valguda väljavoolav vesi.
3. Tehke avaus lahti. Filtri eemaldamisel hoidke vee ärakuivatamiseks alati käepärast mõni lapp.

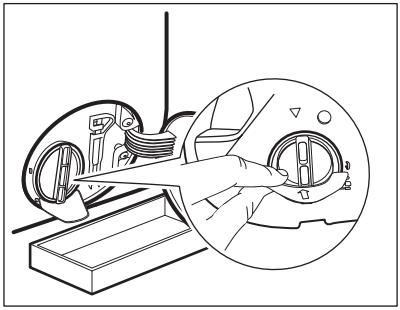

4. Avamiseks keerake filtrit 180 kraadi vastupäeva, kuid ärge välja võtke. Laske veel välja valguda.

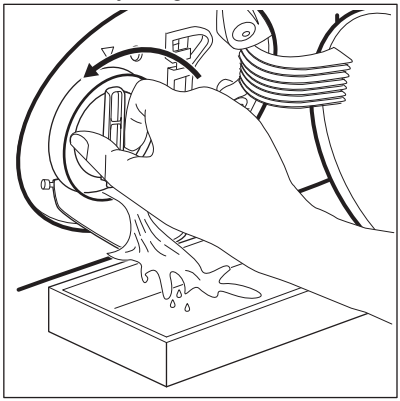

5. Kui anum saab täis, keerake filter tagasi ja kallake anum tühjaks.
6. Korrake samme 4 ja 5, kuni vett enam välja ei valgu.
7. Keerake filtrit vastupäeva, et see eemaldada.

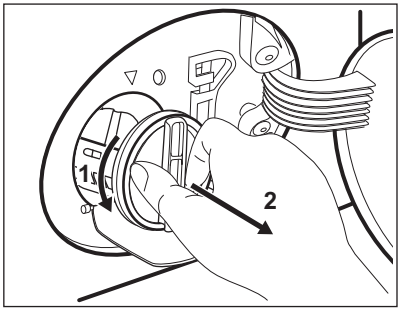

8. Vajadusel eemaldage filtri õnarusest sinna kogunenud ebemed ja muu praht.
9. Veenduge, et pumba tiivik pöörleb. Kui see ei pöörle, pöörduge teeninduskeskusse.

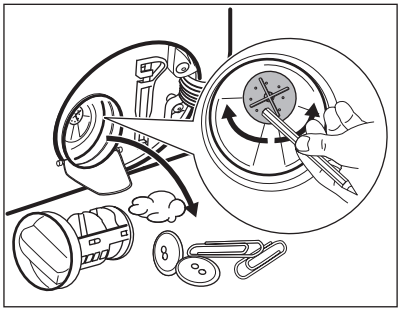

10. Peske filtrit voolava vee all.

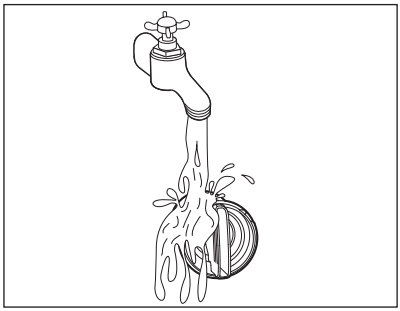

11. Asetage filter tagasi oma kohale seda päripäeva keerates. Lekete vältimiseks keerake filter korralikult kinni.

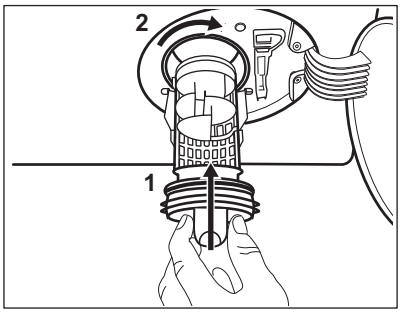

12. Sulgege pumba kate.

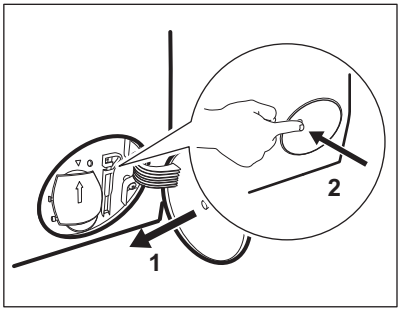

Kui te sooritate avariitühjenduse, peate tühjendussüsteemi uuesti aktiveerima:

a. Valage 2 liitrit vett pesuvahendi dosaatori põhipesukambrisse.
b. Vee äravooluks käivitage programm.

14.10 Sissevõtuvooliku ja klapi filtri puhastamine

Nii filtreid kui ka sisselaskevoolikut ja klappi on soovitatav kaks korda aastas puhastada, et eemaldada sinna kogunenud mustus: Filtrite puhastamiseks toimige nii nagu järgneval joonisel kirjeldatud:

1. Eemaldage sisselaskevoolik kraani küljest ja puhastage filter.

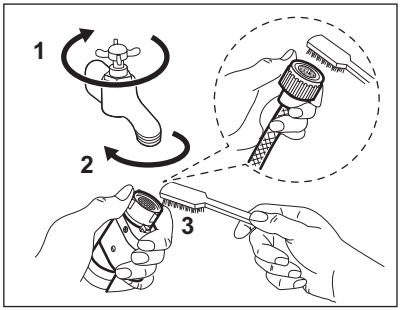

2. Eemaldage sisselaskevoolik seadme küljest, lõdvendades rõngasmutrit.

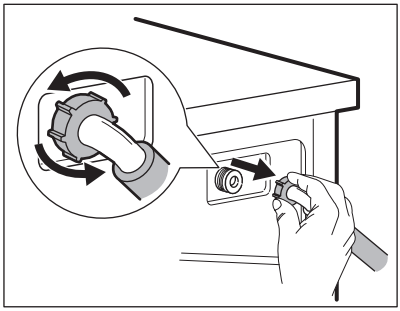

3. Puhastage seadme tagaküljel asuvat klapifiltrit vana hambaharjaga.

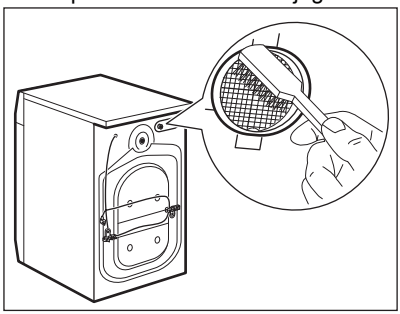

4. Kui te vooliku uuesti seadme taha kinnitate, keerake seda vasakule või paremale (mitte vertikaalasendisse), olenevalt veekraani asukohast.

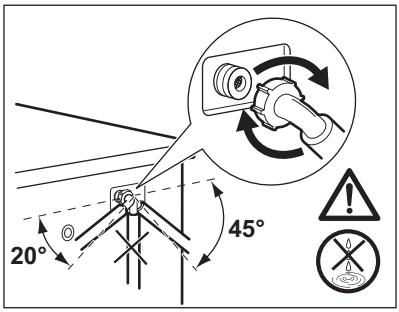

14.11 Avariitühjendus

Kui seade ei suuda vett välja lasta, teostage sama toiming, mida on kirjeldatud jaotises "Tühjenduspumba puhastamine". Vajadusel puhastage pumpa.

Kui te sooritate avariitühjenduse, peate tühjendussüsteemi uuesti aktiveerima:

1. Pange 2 liitrit vett pesuaine jaoturi põhipesu lahtrisse.
2. Käivitage programm vee tühjendamiseks.

14.12 Abinõud külmumise vastu

Kui seade on paigaldatud kohta, kus temperatuur võib langeda 0° C või alla selle, eemaldage allesjäänud vesi sisselaskevoolikust ja tühjenduspumbast.

1. Ühendage toitepistik pistikupesast lahti.
2. Sulgege veekraan.
3. Asetage sissevõtuvooliku otsad anumasse ja laske veel voolikust välja voolata.
4. Tühjendage tühjenduspump. Vt hädaolukorras vee tühjendamise toimingut.
5. Kui tühjenduspump on tühi, paigaldage sissevõtuvoolik uuesti.

> ⚠ **HOIATUS!**
>
> Enne seadme uuesti kasutamist veenduge, et temperatuur oleks üle 0 °C. Tootja ei vastuta madalatest temperatuuridest tingitud kahjude eest.

15. TÕRKEOTSING

> ⚠ **HOIATUS!**
>
> Vt ohutust käsitlevaid peatükke.

15.1 Häirekoodid ja võimalikud tõrked

Seade ei käivitu või peatub töötamise käigus. Püüdke esmalt leida probleemile lahendus (vt tabeleid).

> ⚠ **HOIATUS!**
>
> Eemaldage seade vooluvõrgust enne mistahes kontrollimise läbiviimist.

Mõne probleemi puhul kuvatakse ekraanil veakood ja nupp Start / Paus ▷II **võib pidevalt vilkuda:**

> ⓘ
>
> Kui seade on liiga täis, võtke trumlist mõned asjad vähemaks ja/või suruge ust ja puudutage samaaegselt nuppu Start / Paus, kuni indikaator ⊸ lõpetab vilkumise (vt allpool olevat pilti).

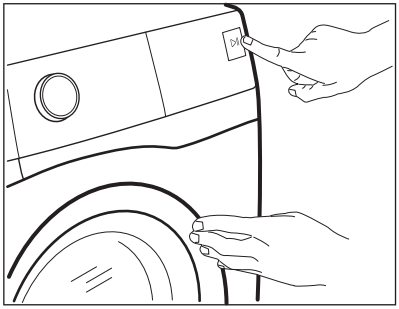

Probleem	Võimalik lahendus
E 10 Seade ei täitu korralikult veega.	• Veenduge, et veekraan on avatud. • Veenduge, et veesurve ei ole liiga madal. Lisateabe saamiseks võtke ühendust kohaliku vee-ettevõttega. • Veenduge, et veekraan ei ole ummistunud. • Veenduge, et sisselaskevoolikul pole väändeid, kahjustusi ega kõverusi. • Veenduge, et vee sisselaskevooliku ühendus on nõuetekohane. • Veenduge, et sisselaskevooliku filter ja ventiili filter ei ole ummistunud. Vt jaotist "Hooldus ja puhastamine".
E20 Seade ei tühjene veest.	• Veenduge, et valamu äravoolutoru ei ole ummistunud. • Veenduge, et tühjendusvoolikul pole väändeid ega kõverusi. • Veenduge ega tühjendusfilter pole ummistunud. Vajadusel puhastage filter. Vt jaotist "Hooldus ja puhastamine". • Veenduge, et tühjendusvooliku ühendus on nõuetekohane. • Kui valite programmi ilma tühjendusfaasita, siis valige tühjendusprogramm. Kui tühjendusprogramm pole programmikettal saadaval, võite selle valida rakendusest. • Kui valite valiku, mille lõpus jääb vesi paaki, siis valige tühjendusprogramm.
E40 Seadme uks on lahti või ei ole korralikult suletud.	• Veenduge, et uks on korralikult suletud.
E91 Sisemine tõrge. Elektrooniliste osade ja seadme vahel puudub ühendus.	• Programm ei lõppenud õigesti või peatati seadme töö liiga vara. Lülitage seade uuesti välja ja sisse. • Kui veakood kuvatakse uuesti, pöörduge volitatud hoolduskeskusse.

Kui ekraanil on teised veakoodid, lülitage seade välja ja seejärel uuesti sisse. Kui probleem ei kao, pöörduge volitatud hoolduskeskusse.
Kui tegemist on mõne muu seadme probleemiga, otsige võimalikke lahendusi alltoodud tabelist.

Probleem	**Võimalik lahendus**
Programm ei käivitu.	• Veenduge, et toitepistik on seinakontakti ühendatud. • Veenduge, et uks on korralikult suletud. • Veenduge, et kaitsmekarbis olevad sulavkaitsmed on terved. • Veenduge, et üksust Start / Paus ▷II on puudutatud. • Kui olete valinud viitkäivituse, siis tühistage see või oodake pöördloenduse lõppemiseni. • Lülitage lapseluku funktsioon välja, kui see on sees. • Kontrollige valitud programmi nupu asendit.
Seade täitub veega ja tühjeneb kohe.	• Veenduge, et väljalaskevoolik on õiges asendis. On võimalik, et voolik on paigutatud liiga madalale. Vt jaotist "Paigaldusjuhised".

Probleem	Võimalik lahendus
Tsentrifuugimisfaas ei käivitu või pesutsükkel kestab tavalisest kauem.	• Valige tsentrifuugimisprogramm. Kui tühjendusprogramm pole programmikettal saadaval, võite selle valida rakendusest. • Veenduge ega tühjendusfilter pole ummistunud. Vajadusel puhastage filter. Vt jaotist "Hooldus ja puhastamine". • Kohandage trumlis olevad esemeid ja käivitage tsentrifuugimine uuesti. Selle probleemi põhjus võib olla tasakaalustamatus.
Vesi on voolanud põrandale.	• Veenduge, et veevoolikute liitmikud on tihedalt kinni ja puuduvad veelekked. • Veenduge, et vee sisselasketorud ja vee väljalasketorud on kahjustamata. • Veenduge, et kasutate õiges koguses õiget pesuvahendit.
Seadme ust ei saa avada.	• Veenduge, et te pole valinud pesuprogrammi, mille lõpus jääb vesi paaki. • Veenduge, et pesuprogramm on lõppenud. • Kui paagis on vett, valige tühjendus- või tsentrifuugimisprogramm. Kui tsentrifuugimis- ja tühjendusprogrammid pole programmikettal saadaval, võite need valida rakendusest. • Veenduge, et seade saab elektritoidet. • Selle probleemi põhjuseks võib olla seadme rike. Pöörduge volitatud hooldus-keskusse. Kui peate avama ukse, lugege hoolikalt jaotist "Ukse avamine avariiolukorras". • Veenduge, et Kaugjuhtimine ei ole aktiveeritud. Deaktiveerige see.
Ekraanil ei kuvata juhtmeta ühenduse indikaatorit ⟟.	• Kontrollige juhtmeta ühenduse signaali. • Veenduge, et juhtmeta ühendus on sees. Vt jaotist "Pesumasina WiFi-ühenduse seadistamine" peatükis "WiFi - Ühenduse loomine". • Kontrollige koduvõrku ja ruuterit. • Taaskäivitage ruuter. • Kui juhtmeta võrguga ilmneb täiendavaid probleeme, võtke ühendust juhtmeta teenuse pakkujaga.
Rakendus ei saa seadmega ühendust luua.	• Kontrollige juhtmeta ühenduse signaali. • Kontrollige, kas teie nutiseade on ühendatud juhtmeta võrku. • Kontrollige koduvõrku ja ruuterit. • Taaskäivitage ruuter. • Kui juhtmeta võrguga ilmneb probleeme, võtke ühendust juhtmeta teenuse pakkujaga. • Seade, nutiseade või mõlemad tuleb uuesti konfigureerida, kuna on paigaldatud uus ruuter või ruuteri konfiguratsiooni on muudetud.
Rakendus ei saa sageli seadmega ühendust luua.	• Veenduge, et juhtmeta ühenduse signaal jõuab seadmeni. Püüdke teisaldada koduruuter seadmele nii lähedale kui võimalik või kaaluge leviala laiendaja soetamist. • Veenduge, et mikrolaineahi ei sega juhtmeta ühenduse signaali. Lülitage mikrolaineahi välja. Vältige mikrolaineahju ja kaugjuhtimispuldi samaaegset kasutamist.
Näidikul kuvatakse UPd. Kõik nupud on mitteaktiivsed, välja arvatud toitenupp Sisse / Välja ⏻.	• Seade laadib kõik saadaolevad värskendused alla. Oodake, kuni värskendustoiming lõpeb. Kui lülitate seadme värskendamise ajal välja, jätkab see värskendamist kohe, kui seadme uuesti sisse lülitate.

Probleem	Võimalik lahendus
Seade teeb ebatavalist häält ja vibreerib.	• Veenduge, et seade on tasakaalus. Vt jaotist "Paigaldusjuhised". • Veenduge, et pakend ja/või transpordipoldid on eemaldatud. Vt jaotist "Paigaldusjuhised". • Lisage trumlisse rohkem pesu. Pesukogus võib olla liiga väike.
Programmi kestus suureneb või väheneb programmi töötamisel.	• SensiCare System suudab programmi kestust vastavalt pestava pesu tüübile ja kogusele muuta. Vt jaotise „Igapäevane kasutamine“ lõiku „SensiCare System pesukoguse tuvastamine“.
Pesemistulemused ei ole rahuldavad.	• Suurendage pesuvahendi kogust või kasutage muud pesuvahendit. • Enne pesu pesemist kasutage spetsiaalseid tooteid raskestieemaldatavate plekkide eemaldamiseks. • Veenduge, et olete valinud õige temperatuuri. • Vähendage pesukogust.
Pesutsükli ajal on trumlis liiga palju vahtu.	• Vähendage pesuaine kogust või pesuainetablettide või pesuaine üksikannuste arvu.
Pärast pesutsüklit on pesuainesahtlis pesuaine jääke.	• Veenduge, et klapp oleks õiges asendis (ÜLEVAL pesupulbri jaoks - ALL vedela pesuaine jaoks). • Veenduge, et olete kasutanud pesuaine jaoturit vastavalt kasutusjuhendi instruktsioonidele.
Pärast pesutsüklit on pesuainesahtlis pesuaine jääke.	• Veenduge, et olete kasutanud pesuaine jaoturit vastavalt kasutusjuhendi instruktsioonidele. • Veenduge, et kasutate värskeid pesuainetablette või pesuaine üksikannuseid. Hoidke neid nende karpides ja sulgege karbid pärast igakordset kasutamist vastavalt tootja soovitustele. Otsene kokkupuude keskkonnaga võib muuta nende omadusi ja käitumist Pods® sahtlis, eriti kombinatsioon teatud valikutega (nt Viitstart).

Pärast kontrollimist aktiveerige seade. Programm jätkab katkestuspunktist.
Kui probleem ilmneb uuesti, pöörduge volitatud teeninduskeskusse.
Teeninduskeskuse jaoks vajalikud andmed leiate andmesildilt.

15.2 Ukse avamine avariiolukorras

Elektrikatkestuse või seadme rikke korral jääb seadme uks lukustatuks. Pesuprogramm jätkub, kui elektrivarustus taastub. Kui uks jääb lukustatuks seadme rikke korral, saab selle avada avariiolukorra avamisfunktsiooni abil.

Enne ukse avamist:

⚠ **ETTEVAATUST!**

Põletusoht! Veenduge, et vesi ja pesu pole liiga kuumad. Vajadusel laske neil veidi jahtuda.

⚠ **ETTEVAATUST!**

Vigastusoht! Veenduge, et trummel ei pöörleks. Vajadusel oodake, kuni trummel lõpetab pöörlemise.

ⓘ

Veenduge, et trumlis oleva vee tase ei ole liiga kõrge. Vajadusel kasutage avariiolukorra tühjendust (vt peatüki „Puhastus ja hooldus“ jaotist „Tühjendus avariiolukorras“).

Ukse avamiseks toimige järgmiselt:

1. Seadme väljalülitamiseks vajutage nuppu Sisse / Välja ⏻.

2. Lahutage toitepistik seinakontaktist.
3. Avage filtri klapp.
4. Tõmmake avariiluku päästikut üks kord allapoole. Tõmmake seda veelkord alla, hoidke kinni selles asendis ja samal ajal avage seadme uks.

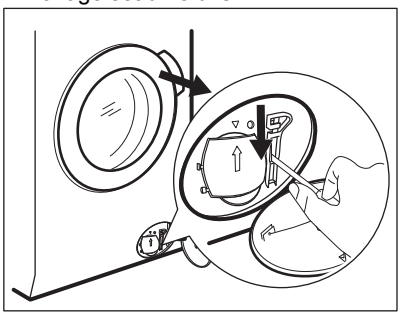

5. Võtke pesu välja ja sulgege seadme luuk.
6. Sulgege filtri klapp.

16. TARBIMISVÄÄRTUSED

16.1 Kommentaar

ⓘ

Seadme energiamärgisel olevalt QR-koodilt leiate veebilingi teabele, mis on seotud selle seadme jõudlusele vastavalt EL EPREL-i andmebaasis kirjeldatule. Hoidke energiamärgis alles koos kasutusjuhendiga ja kõigi muude dokumentidega, mis seadmega kaasnesid. Sama teavet EPREL-is on võimalik leida ka aadressilt **https://eprel.ec.europa.eu**, kasutades mudeli nime ja tootenumbrit, mis on toodud andmesildil.

ⓘ

Väärtused ja programmi kestus võivad erineda olenevalt tingimustest (nt toatemperatuur, veetemperatuur ja -surve, pesu kogus ja tüüp, toitepinge) ja ka sellest, kas olete programmi vaikeseadeid muutnud.

16.2 Vastavalt komisjoni määrusele EL 2019/2023

Eco 40-60 programm	kg	kWh	Liitrid	hh:mm	% 1)	°C	p/min 2)
Täiskogus	10.0	0.710	70.0	03:55	44.00	31.0	1550
Pool kogust	5.0	0.520	52.0	02:59	44.00	28.0	1550
Veerand kogust	2.5	0.260	34.0	02:50	45.00	24.0	1550

1) Jääkniiskus tsentrifuugimisfaasi lõpus. Mida suurem tsentrifuugimiskiirus, seda suurem on müratase ja seda madalam jääkniiskus.

2) Maksimaalne tsentrifuugimiskiirus.

Võimsustarve eri režiimides

Väljas (W)	Ooterežiim (W)	Viitkäivitus (W)	Võrgus seadistatud ooterežiim (W)
0.50	0.50	4.00	2.00 1)
Maksimaalne aeg olekuni väljas/ooterežiim on 15 minutit.			

1) Energiakulu ühendatud funktsiooniga on ligikaudu 17,5 kWh aastas. Selle funktsiooni väljalülitamiseks vt peatükki „Wi-Fi-ühenduse loomine“.

16.3 Tavalised programmid

ⓘ

Tegemist on ainult kaudsete väärtustega.

Programm	kg	kWh	Liitrid	hh:mm	% 1)	°C	p/min 2)
Puuvill 3) 90 °C	10.0	3.250	105.0	03:50	44.00	85.0	1600
Puuvill 60 °C	10.0	2.200	100.0	03:40	44.00	55.0	1600
Puuvill 4) 20 °C	10.0	0.350	100.0	03:20	44.00	20.0	1600
Sünteetika 40 °C	5.0	0.900	65.0	02:35	35.00	40.0	1200
Õrn pesu 5) 30 °C	2.0	0.350	55.0	01:05	35.00	30.0	1200
Villane 30 °C	2.0	0.300	70.0	01:15	30.00	30.0	1200

1) Jääkniiskus tsentrifuugimisfaasi lõpus. Mida suurem tsentrifuugimiskiirus, seda suurem on müratase ja seda madalam jääkniiskus.

2) Tsentrifuugimiskiirust tähistav indikaator.

3) Sobib tugevasti määrdunud esemete pesemiseks.

4) Sobib kergelt määrdunud puuvillaste, tehis- ja segakiust kangaste pesemiseks.

5) Kasutatav ka kiirpesutsüklina kergelt määrdunud esemetele.

17. KIIRJUHEND

17.1 SmartSelect

SmartSelect juhendab teid energiat, aega ja vett säästma.
Lisateabe saamiseks skannige QR-kood.

Igapäevane kasutamine

- Ühendage toitejuhe pistikupesaga.
- Avage veekraan.
- Seadme sisselülitamiseks vajutage nuppu **Sisse / Välja**.
- Keerake programmi valikunuppu soovitud pesuprogrammi seadmiseks.
- Valige soovitud funktsioonid, puudutades vastavaid klahvinuppe.

Laske SmartSelect funktsioonil teil energiat ja vett säästa. Funktsioone Eriti kerge ja Kerge saab kasutada enamiku ajast. Kasutage Auruga värskendamine, et vältida riiete pesemist ja värskendamist ainult auruga.

- Pange pesu trumlisse, üks ese korraga ning mitte ületades maksimaalset soovitatud kogust. Sulgege uks ja veenduge, et pesu ei jääks ukse ja tihendi vahele kinni.
- Valage pesuaine ja muud vahendid õigesse pesuainesahtlisse. Pesuainetablettide kasutamisel aktiveerige Pods® valik
- Programmi käivitamiseks vajutage nuppu **Start / Paus**.
- Seade käivitub.
- Kui programm on lõppenud, võtke pesu välja.
- Seadme väljalülitamiseks vajutage nuppu **Sisse / Välja**.

17.2 Tühjenduspumba filtri puhastamine

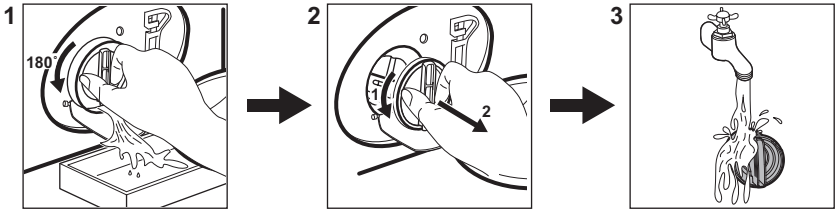

Puhastage filtrit regulaarselt, eriti aga häirekoodi E20 kuvamisel.

17.3 Programmid

Programmid	Pesu kogus	Toote kirjeldus
QuickCare 59min	8.0 kg	Puuvillast ja tehiskiust esemed. See programm tagab hea pesutulemuse lühikese ajaga.
Puuvill	10.0 kg	Valged ja värvilised puuvillased kangad. Ideaalne tavaliste ja tugevate plekkide jaoks.
Sünteetika	5.0 kg	Sünteetilised või segakangast esemed..
Õrn pesu	2.0 kg	Õrnad kangad nagu akrüül, viskoos, polüester.
Villane	2.0 kg	Masinpestav villane, käsitsipestav villane ja õrnad kangad.
Väänamine/Äravool	10.0 kg	Kõik materjalid, välja arvatud villased ja väga õrnad kangad. Programm tsentrifuugimiseks ja seadme tühjendamiseks veest.
Loputus	10.0 kg	Kõik materjalid, välja arvatud villased ja väga õrnad kangad. Programm loputamiseks ja tsentrifuugimiseks.
Hügieen	10.0 kg	Valged puuvillased esemed. See programm eemaldab enam kui 99,99% bakteritest ja viirustest[1)]
Teksad	4.0 kg	Teksariietele ja venivatele esemetele.
Spordiriided	5.0 kg	Erinevad spordirõivad.
Kiire 20 minuti programm	3.0 kg	Puuvillased ja tehiskiust esemed, mis on kergelt määrdunud või mida on kantud vaid üks kord.
Eco 40-60	10.0 kg	Valge ja värviline puuvillane. Tavaliselt määrdunud esemed.

1) Katsetatud Staphylococcus aureuse, Enterococcus faeciumi, Candida albicansi, Pseudomonas aeruginosa ja MS2 Bacteriophage suhtes väliskatsega, mille viis 2021. aastal läbi Swissatest Testmaterialien AG (katsearuanne nr 202120117).

Kui täidate pesumasina **iga programmi jaoks ette nähtud maksimaalse pesukogusega, aitab see vähendada vee- ja energiakulu**.

Sobiv pesuaine pesuprogrammidele

Programm	Universaalne pesupulber[1)]	Vedel universaalpesuaine	Vedel pesuaine värvilistele	Õrnad villased	Spetsiaalne
Puuvill	▲	▲	▲	--	--
Sünteetika	▲	▲	▲	--	--
Õrn pesu	--	--	--	▲	▲
Villane	--	--	--	▲	▲
Hügieen	▲	▲	--	--	▲
Teksad	--	--	▲	▲	▲
Spordiriided	--	▲	▲	--	▲
Kiire 20 minuti programm	--	▲	▲	--	--

Programm	Universaalne pesupulber[1)]	Vedel universaalpesuaine	Vedel pesuaine värvilistele	Õrnad villased	Spetsiaalne
Eco 40-60	▲	▲	▲	--	--

[1)] Temperatuuril üle 60 °C on soovitatav kasutada pesupulbrit.

▲ = soovitatav

-- = mittesoovitatav

17.4 Pesuaine tüüp ja kogus.

- Kasutage ainult pesumasinate jaoks valmistatud pesuaineid ja muid lisandeid. Kõigepealt järgige neid üldisi reegleid:
  - pulberpesuained (ka tabletid ja pesuaine üksikannused) igat tüüpi kangale, välja arvatud õrnad kangad. Valge pesu puhul tuleks eelistada pleegitusainet sisaldavat pulbrit ja desinfitseerivaid,
  - vedelad pesuained (ka pesuaine üksikannused), soovitatavalt madalal temperatuuril pestavate (max 60 °C) kõigi kangatüüpide või spetsiaalselt villaste esemete jaoks.
- Ärge segage erinevat tüüpi pesuaineid.
- Kasutage vähem pesuainet, kui:
  - pesete väiksemaid pesukoguseid,
  - pesu on vähesel määral määrdunud,
  - pesemise käigus tekib liiga palju vahtu.

Liiga väike kogus pesuainet võib põhjustada:
- ebarahuldavaid pesutulemusi,
- pesu võib muutuda hallikaks,
- pesu jääb rasvaseks,
- seadmes tekib hallitus.

Liiga suur kogus pesuainet võib põhjustada:
- liigset vahtu,
- halvemaid pesutulemusi,
- ebapiisavat loputamist,
- suuremat koormust keskkonnale.

17.5 Regulaarne puhastamine

Regulaarne puhastamine aitab teie seadme eluiga pikendada.

Pärast tsüklit hoidke ust ja pesuainejaoturit kergelt avatuna, et tekitada õhuringlus ja kuivatada seadmes olev niiskus.

Kui seadet ei kasutata pikka aega: sulgege veekraan ja eemaldage seade vooluvõrgust.

Regulaarse puhastamise näitlik kava:

Katlakivi eemaldamine	Kaks korda aastas
Hoolduspesu	Üks kord kuus
Uksetihendi puhastamine	Iga kahe kuu tagant
Trumli puhastamine	Iga kahe kuu tagant
Pesuainejaoturi puhastamine	Iga kahe kuu tagant
Tühjenduspumba filtri puhastamine	Kaks korda aastas
Sissevõtuvooliku ja klapi filtri puhastamine	Kaks korda aastas

Kontrollige trumlit regulaarselt, et avastada katlakivi olemasolu. Aeg-ajalt on siiski soovitatav läbi viia ilma pesuta pesutsükkel koos katlakivieemaldiga.

Kõrvaliste esemete eemaldamine

ⓘ

Vaadake, et taskud oleksid tühjad ja kõik lahtised detailid oleks enne tsükli käivitamist kinnitatud.

Eemaldage kõik lahtised detailid (pandlad, nööbid, mündid), mis võivad sattuda uksetihendi vahele, filtrisse ja trumlisse. Vajadusel pöörduge volitatud hoolduskeskusse.

Ukse tihend
Seadmel on olemas **isepuhastuv tühjendussüsteem**, mille abil uhutakse riiete küljest tulnud ebemed seadmest veega välja. Kontrollige tihendit regulaarselt ja vajadusel puhastage, nagu on kirjeldatud järgmisel joonisel. Mündid, nööbid ja muud väikesed esemed saate kätte tsükli lõpus.

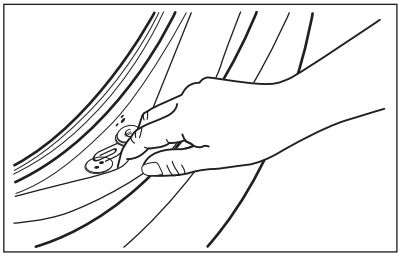

Vajadusel puhastage, kasutades selleks ammoniaaki sisaldavat puhastusvahendit ning vältige tihendi pinna kriimustamist.

Vajadusel eemaldage filtrist sinna kogunenud ebemed ja muu praht.

17.6 Wi-Fi-võrgu ühendus

Wi-Fi sisselülitamine

> ⓘ
> Tehase vaikeseadetena on Wi-Fi funktsioon väljas.

Seadme Wi-Fi-võrku ühendamiseks puudutage ja hoidke 5 sekundit Kaugjuhtimine klahvinuppu. See toiming avab pääsupunkti (läheb režiimi AP). Kui seda ei ole eelnevalt ette nähtud, alustab see ettevalmistusprotsessi.

Kui pääsupunkt on avatud, asendab see uue võrgumandaadi sisestamisel eelnevalt salvestatud mandaadi. Kui ei, jätkab see ühendust varem salvestatud võrguga.

Selles faasis kuvatakse ekraanil ainult Wi-Fi ikoon ja teade „**on**„, samas kui kõik teised juhtpaneelil olevad indikaatorid on väljas. Wi-Fi ikoon hakkab vilkuma.

Kui pääsupunkt on avatud, kuvatakse ekraanil „**AP**“.

Wi-Fi ikoon vilgub jätkuvalt, kuni see on ühendatud koduvõrguga.

Kui pakkumine on edukalt lõpule viidud, kostab heli ja Wi-Fi ikoon põleb pidevalt.

> ⓘ
> Wi-Fi ja pääsupunkti sisselülitamise ajal kuvatakse tõrkesignaal mis tahes klahvinuppude vajutamisel.

Kui seade on ühendatud, võimaldab Kaugjuhtimine nupu Sees puudutamine kasutajatel käivitada tsükleid kaugjuhtimisega App.

Automaatne ühendus registreeritud võrguga
Kui seade on edukalt seadistatud ja koduvõrku registreeritud, püüab see iga kord, kui see sisse lülitatakse, automaatselt võrguga ühendust luua. Kui Wi-Fi-ühendus õnnestub, siis heli ei kõla.

Ühendamine teise võrguga (pääsupunkti taasavamine)
Iga kord, kui kasutaja puudutab ja hoiab klahvinuppu Kaugjuhtimine 5 sekundit all, avaneb pääsupunkt ja edastatamine. Sel hetkel saadud uued võrgumandaadid kirjutavad üle varem salvestatud mandaadid ja seade ühendub seejärel uue Wi-Fi võrguga.

Wi-Fi väljalülitamine
Kui kasutaja otsustab seadet Wi-Fi-ga enam mitte ühendada, võib ta 10 sekundit puudutada ja hoida Kaugjuhtimine klahvinuppu ning seade lähtestatakse ja see lülitub välja.

Ekraanil kuvatakse **– – –** ainult 5 sekundit, samal ajal kui kõik muud juhtpaneelil olevad indikaatorid on väljas.

Pärast lähtestamist läheb ekraan tagasi algsesse olekusse ja Wi-Fi ikoon on välja lülitatud.

18. JÄÄTMEKÄITLUS

Sümboliga tähistatud materjalid võib ringlusse suunata. Selleks viige pakendid vastavatesse konteineritesse. Aidake hoida keskkonda ja inimeste tervist ja suunake elektri- ja elektroonilised jäätmed ringlusse.

Ärge visake sümboliga tähistatud

seadmeid muude majapidamisjäätmete hulka. Viige seade kohalikku ringluspunkti või pöörduge abi saamiseks kohalikku omavalitsusse.

Laipni lūdzam Electrolux pasaulē! Pateicamies jums, ka iegādājāties mūsu ierīci.

Atbilstoši mūsu ilgtspējīguma mērķiem mēs samazinām papīra daudzumu un nodrošinām lietošanas instrukcijas tiešsaistē. Atrodiet pilno lietošanas instrukciju vietnē **electrolux.com/manuals**

Saņemiet lietošanas ieteikumus un brošūras, traucējumu novēršanas, servisa un remonta informāciju vietnē **electrolux.com/support**

Iegādājieties savai ierīcei papildpiederumus, vienreizējas lietošanas materiālus un oriģinālās rezerves daļas vietnē **electrolux.com/shop**

Izmaiņu tiesības rezervētas.

SATURS

1. DROŠĪBAS INFORMĀCIJA 49
2. DROŠĪBAS NORĀDĪJUMI 51
3. PRODUKTA APRAKSTS 53
4. TEHNISKĀ INFORMĀCIJA 55
5. UZSTĀDĪŠANA 55
6. VADĪBAS PANELIS UN SMARTSELECT 59
7. CENTRĀLĀ POGAS UN TAUSTIŅI 61
8. IESTATĪJUMI 64
9. PIRMS PIRMĀS LIETOŠANAS 66
10. PROGRAMMAS 66
11. WI-FI — SAVIENOJUMA IESTATĪŠANA 71
12. IKDIENAS LIETOŠANA 73
13. IETEIKUMI UN PADOMI 78
14. APKOPE UN TĪRĪŠANA 80
15. TRAUCĒJUMMEKLĒŠANA 87
16. PATĒRIŅA DATI 91
17. ĪSĀ PAMĀCĪBA 93
18. APSVĒRUMI PAR VIDES AIZSARDZĪBU 97

1. ⚠ DROŠĪBAS INFORMĀCIJA

Pirms šīs ierīces uzstādīšanas un lietošanas rūpīgi izlasiet pievienotos norādījumus.
Ražotājs neatbild par savainojumiem un bojājumiem, kas radušies ierīces nepareizas uzstādīšanas vai izmantošanas rezultātā. Vienmēr glabājiet šīs instrukcijas drošā, pieejamā vietā, lai tās varētu izmantot nākotnē.

1.1 Bērnu un īpaši jūtīgu personu drošība

- Šo ierīci drīkst izmantot bērni no 8 gadu vecuma un cilvēki ar ierobežotām fiziskām, sensorām vai garīgām spējām vai pieredzes un zināšanu trūkumu atbildīgas personas uzraudzībā vai, ja tie ir informēti par ierīces drošu lietošanu un izprot potenciālos riskus.
- Bērniem vecumā no 3–8 gadiem un personām ar ļoti plašu un sarežģītu invaliditāti jāliedz piekļuve ierīcei, ja vien tie netiek pastāvīgi uzraudzīti.
- Neļaujiet bērniem trīs gadu vecumu nesasniegušiem bērniem tuvoties ierīcei, ja vien viņi netiek pastāvīgi uzraudzīti.
- Mazi bērni jāuzrauga, lai tie nespēlētos ar ierīci.
- Neļaujiet bērniem tuvoties iepakojumam un atbrīvojieties no tā pienācīgā veidā.
- Glabājiet mazgāšanas līdzekļus bērniem nepieejamās vietās.
- Neļaujiet bērniem atrasties ierīces tuvumā, ja ir atvērtas ierīces durvis.
- Ja ierīcei ir bērnu drošības ierīce, tā jāaktivizē.
- Bērni nedrīkst tīrīt ierīci un veikt tās apkopi bez uzraudzības.

1.2 Vispārīgā drošība

- Šī ierīce ir paredzēta veļas mazgāšanai mājas apstākļos, tikai tādai veļai, kuru ir atļauts mazgāt veļas mašīnā.
- Šī ierīce ir izstrādāta tikai izmantošanai mājas apstākļos un telpās.
- Šo ierīci var izmantot birojos, viesnīcu viesu numuros, pansiju viesu numuros, lauku viesu mājās un citās līdzīgās uzturēšanās vietās, kurās izmantošana nepārsniedz (vidējo) mājsaimniecības lietošanas intensitāti.
- Nemainiet šī produkta specifikāciju.
- Ierīces maksimālā veļas ietilpība ir 10.0 kg. Nepārsniedziet ierīces maksimālo veļas ietilpību (skatiet nodaļu “Programmu tabula”).

- Ūdens spiedienam ūdens ieplūdes punktā no savienojuma ir jābūt no 0,5 bar(0,05 MPa) līdz 10 bar (1,0 MPa).
- Ventilācijas atveri pamatnē nedrīkst aizsegt ar paklāju vai citu grīdas segumu.
- Ierīce jāpievieno ūdens padevei, izmantojot komplektācijā iekļautos jaunos šļūteņu cauruļu komplektus vai citus pilnvarota servisa centra piegādātus jaunus šļūteņu komplektus.
- Vecās šļūtenes nedrīkst izmantot atkārtoti.
- Ja elektrības padeves vads ir bojāts, lai izvairītos no elektrības trieciena riska, tas jānomaina ražotājam, autorizētajam servisa centram vai citam kvalificētam speciālistam.
- Pirms jebkādām apkopes darbībām izslēdziet ierīci un atvienojiet spraudkontaktu no elektrotīkla.
- Ierīces tīrīšanai neizmantojiet augstspiediena ūdens strūklas un/vai tvaiku.
- Tīriet ierīci ar mitru mīkstu drānu. Izmantojiet tikai neitrālus mazgāšanas līdzekļus. Neizmantojiet abrazīvus izstrādājumus, abrazīvus sūkļus, šķīdinātājus vai metāla priekšmetus.

2. DROŠĪBAS NORĀDĪJUMI

2.1 Uzstādīšana

ⓘ

Uzstādīšanai jāatbilst attiecīgajiem valsts noteikumiem.

- Noņemiet visu iepakojumu un pārvadāšanas skrūves, ieskaitot gumijas ieliktni ar plastmasas starpliku.
- Glabājiet transportēšanai paredzētās skrūves drošā vietā. Ja ierīce vēlāk jāpārvieto, tās atkārtoti jāievieto, lai nofiksētu tilpni, lai novērstu iekšējus ierīces bojājumus.
- Vienmēr uzmanīgi pārvietojiet ierīci, jo tā ir smaga. Vienmēr izmantojiet drošības cimdus un slēgtus apavus.
- Ievērojiet kopā ar ierīci piegādātās uzstādīšanas norādes.
- Neuzstādiet un nelietojiet bojātu ierīci.
- Neuzstādiet un nelietojiet ierīci vietā, kur temperatūra ir zemāka par 0 °C un kur tā ir pakļauta nokrišņu iedarbībai.
- Virsmai, uz kuras ierīci paredzēts uzstādīt, jābūt līdzenai, stabilai, karstumizturīgai un tīrai.
- Pārliecinieties, ka starp ierīci un grīdu cirkulē gaiss.
- Kad ierīce novietota pastāvīgajā vietā, pārbaudiet, vai tā ir pareizi nolīmeņota, izmantojot spirta līmeņrādi. Ja nepieciešams, noregulējiet kājiņas attiecīgi.
- Neuzstādiet ierīci virs grīdas noteces lūkas.

- Nešļakstiet ūdeni uz ierīci un nepakļaujiet to pārmērīgam mitrumam.
- Neuzstādiet ierīci vietā, kur ierīces durvis nevar atvērt līdz galam.
- Nelieciet zem ierīces slēgtu trauku ūdens savākšanai iespējamas noplūdes gadījumā. Sazinieties ar pilnvaroto servisa centru, lai pārliecinātos, kādus piederumus var lietot.

2.2 Pieslēgums elektrotīklam

⚠ **BRĪDINĀJUMS!**

Ugunsgrēka un elektrošoka risks!

- UZMANĪBU: Šī ierīce ir paredzēta uzstādīšanai/pievienošanai ēkas zemējuma savienojumam.
- Vienmēr izmantojiet pareizi uzstādītu un drošu kontaktligzdu.
- Pārliecinieties, ka tehnisko datu plāksnītē norādītie parametri atbilst elektrotīkla parametriem.
- Nelietojiet daudzkontaktu adapterus vai pagarinātājus.
- Rīkojieties uzmanīgi, lai nesabojātu kontaktspraudni un kabeli. Ja iekārtas elektropadeves kabeli nepieciešams nomainīt, to jāveic tuvākajā autorizētajā servisa centrā.
- Pieslēdziet kontaktspraudni kontaktligzdai tikai uzstādīšanas beigās. Pārbaudiet, vai pēc uzstādīšanas kontaktspraudnim var brīvi piekļūt.
- Neaiztieciet strāvas kabeli vai kontaktspraudni ar slapjām rokām.
- Nekad neatslēdziet ierīci no tīkla, velkot aiz strāvas kabeļa. Vienmēr velciet aiz kontaktspraudņa.

2.3 Ūdens pieslēgums

- Ieplūdes ūdens temperatūra nedrīkst pārsniegt 25 °C.
- Nebojājiet ūdens šļūtenes.
- Pirms pievienošanas jaunām caurulēm, ilgāku laiku neizmantotām caurulēm, labotām caurulēm vai caurulēm, kurām pievienotas jaunas ierīces (ūdens skaitītāji u.c.), ļaujiet ūdenim tecēt, līdz tas kļūst tīrs un dzidrs.
- Pārbaudiet, vai nav redzamas ūdens noplūdes ierīces pirmās lietošanas reizes laikā un pēc tās.
- Neizmantojiet lokanā savienojuma pagarinājumu, ja ūdens ievada lokanais savienojums ir pārāk īsa. Sazinieties ar servisa centru, lai saņemtu jaunu ieplūdes šļūteni.
- Iespējams, ka izsaiņošanas laikā novērosiet ūdens izplūšanu no aizplūdes caurules. Tas ir rūpnīcā veiktās ierīces pārbaudes ar ūdeni dēļ.
- Ūdens novadīšanas šļūteni var pagarināt maksimāli par 400 cm. Sazinieties ar pilnvaroto servisa centru par otru ūdens novadīšanas šļūteni un tās pagarinājumu.
- Pārbaudiet, vai pēc uzstādīšanas var brīvi piekļūt ūdens krānam.

2.4 Lietošana

⚠ **BRĪDINĀJUMS!**

Pastāv risks gūt savainojumus, elektrošoku, izraisīt ugunsgrēku, apdegumus vai ierīces bojājumus.

- Ievērojiet uz mazgāšanas līdzekļa iepakojuma sniegtos drošības norādījumus.
- Neievietojiet ierīcē un neglabājiet tās tuvumā vai uz tās viegli uzliesmojošas vielas vai ar viegli uzliesmojošām vielām piesūcinātus priekšmetus.
- Nedrīkst mazgāt audumus, kuri stipri sasmērēti ar eļļu, smērvielām vai citām taukainām vielām. Tas var sabojāt ierīces gumijas daļas. Pirms šādu izstrādājumu ievietošanas ierīcē, tie iepriekš jāmazgā ar rokām.
- Neizmantojiet veļas smaržas, lai izvairītos no ierīces plastmasas un gumijas daļu sabojāšanas riska.
- Programmas darbības laikā nepieskarieties stikla durvīm. Stikls var sakarst.
- Pārliecinieties, ka no veļas ir izņemti visi metāla priekšmeti.

2.5 Serviss

- Lai salabotu ierīci, sazinieties ar pilnvarotu servisa centru. Izmantojiet tikai oriģinālās rezerves daļas.
- Lūdzu, ņemiet vērā, ka pašrocīgi veikti remontdarbi vai remontdarbi, kurus veikušas neprofesionālas personas, var

radīt apdraudējumu, un garantija var zaudēt spēku.
- Turpmāk norādītās rezerves daļas ir pieejamas vismaz 10 gadus pēc modeļa ražošanas pārtraukšanas: motors un motora kontakti, transmisija starp motoru un veļas tilpni, sūkņi, amortizatori un atsperes, veļas tilpne, veļas tilpnes zvaigzne un tās lodīšu gultņi, sildītāji un sildelementi, ieskaitot siltumsūkņus, cauruļvadi un to aprīkojums, ieskaitot šļūtenes, vārstus, filtrus un ūdens noslēgvārstus, iespiedshēmas plates, elektroniskie displeji, spiediena slēdži, termostati un sensori, programmatūra un aparātprogrammatūra, ieskaitot programmatūras atiestatīšanu, durvis, durvju eņģes un blīves, citas blīves, durvju slēdzeņu mehānismi, plastmasas piederumi, piemēram, mazgāšanas līdzekļa dozatori. Jūsu valstī var tikt piemērots ilgāks laiks. Lai iegūtu papildu informāciju, apmeklējeit mūsu tīmekļa vietni.
- Lūdzu, ņemiet vērā, ka dažas no šīm rezerves daļām ir pieejamas tikai profesionāliem remontētājiem un ka ne visas rezerves daļas der visiem modeļiem.
- Informācija par šajā produktā esošo lampu (lampām) un atsevišķi nopērkamajām rezerves lampām: Šīs lampas ir paredzētas ekstremāliem fiziskajiem apstākļiem, piemēram, temperatūrai, vibrācijai, mitrumam, mājsaimniecības ierīcēs vai paredzētas informēšanai par ierīces darbības statusu. Tās nav paredzētas citiem lietošanas veidiem un nav piemērotas mājsaimniecības telpu apgaismojumam.

2.6 Ierīces utilizācija

⚠ **BRĪDINĀJUMS!**

Pastāv traumu un nosmakšanas risks.

- Atvienojiet ierīci no elektropadeves un ūdens padeves.
- Nogrieziet strāvas kabeli netālu no ierīces un utilizējiet to.
- Noņemiet durvju fiksatoru, lai bērni vai mājdzīvnieki nevarētu ierāpties veļas žāvētāja tilpnē un tur sevi ieslēgt.
- Utilizējiet ierīci saskaņā ar WEEE Direktīvu par elektrisko un elektronisko iekārtu atkritumiem.

3. PRODUKTA APRAKSTS

3.1 Speciālās funkcijas

Jūsu jaunā veļas mašīna atbilst visām efektīvai veļas apstrādei ar zemu ūdens, elektroenerģijas un mazgāšanas līdzekļu patēriņu, kā arī kvalitatīvai audumu kopšanai piemērojamajām mūsdienu prasībām.

- **Wi-Fi savienojums** un **Attālinātā palaišana** ļauj aktivizēt ciklu, sazināties ar ierīci un pārbaudīt mazgāšanas cikla stāvokli tālvadības režīmā.
- **SteamCare sistēma** ar **Tvaiks - Kašmirs** un **Atsvaidzināšana ar tvaiku** programmām sniedz izcilu risinājumu pat vissmalkākās veļas atsvaidzināšanai bez mazgāšanas. Izmantojiet **Electrolux** izstrādātās smalkās smaržas, lai līdz ar aromātu un kroku likvidēšanu piešķirtu apģērbiem arī “tikko mazgātas” veļas sajūtu.
- **UniversalDoseAtvilktne** ar nodalījumu, kas paredzēts katram mazgāšanas līdzekļa veidam, tostarp nodalījumu Pods®, kas aprīkots ar sistēmu, kas spēj optimāli izkliedēt un sajaukt mazgāšanas līdzekli un izšķīdināt mazgāšanas līdzekļa atliekas pēc katra cikla.
- **Tvaika** izmantošana ir ātrs un ērts veļas atsvaidzināšanas veids. Maigās tvaika programmas var samazināt smakas un sausu audumu burzīšanos, lai tos vajadzētu gludināt mazāk.
  Tvaiks vieglai gludināšanailespēja pabeidz katru ciklu ar maigu tvaiku, kas atbrīvo šķiedras un samazina audumu burzīšanos. Veļas gludināšana kļūst vienkāršāka!
- **SensiCare System** 30 sekunžu laikā nosaka tilpnē ievietotās veļas daudzumu un programmas ilgumu. Mazgāšanas programma pielāgojas veļai un auduma

veidam, nepatērējot vairāk laika, elektroenerģijas un ūdens nekā ir nepieciešams.

3.2 Ierīces pārskats

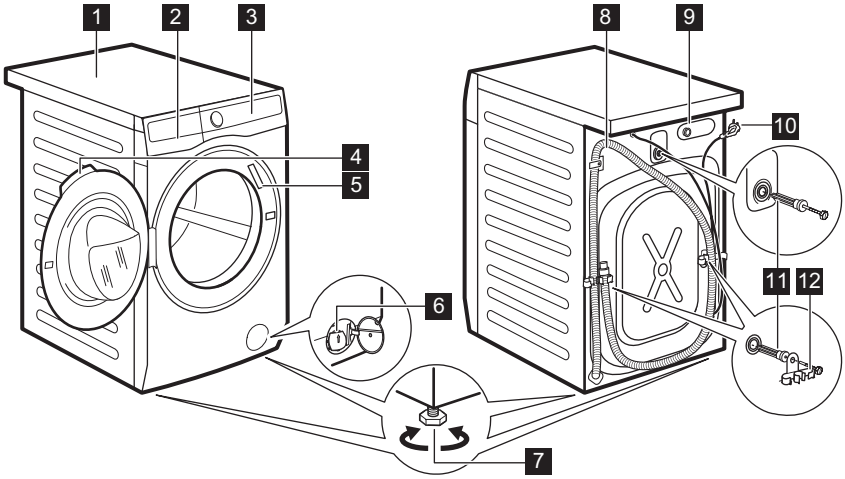

1 Darba virsma
2 Mazgāšanas līdzekļa dozators
3 Vadības panelis
4 Lūkas rokturis
5 Datu plāksnīte
6 Ūdens izsūknēšanas sūknis
7 Kājiņas ierīces līmeņošanai
8 Izsūknēšanas lokanais savienojums
9 Ūdens ieplūdes šļūtenes savienojums
10 Elektrotīkla kabelis
11 Ierīces transportēšanai paredzētās skrūves
12 Šļūtenes balsts

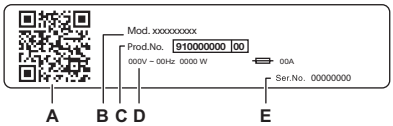

Ražotāja plāksnītē norādīts:

A. QR kods
B. Modeļa nosaukums
C. Produkta numurs
D. Elektriskie raksturlielumi
E. Sērijas numurs

Noskenējiet **QR kodu** ar kameru, lai no lietotņu veikala lejupielādētu lietotni savā viedierīcē, un veiciet norādītās darbības. Reģistrējiet savu produktu un izmantojiet visas tā iespējas.

- Piekļūstiet ierīces informācijai, dokumentācijai un rakstiem par to, kā izmantot labākās funkcijas (lietotāja rokasgrāmata pieejama arī vietnē **electrolux.com/manuals**)
- Saņemiet lietošanas padomus, problēmu novēršanu, apkopes un remonta informāciju (pieejami arī vietnē **electrolux.com/support**)
- Iegādājieties papildpiederumus, vienreizējas lietošanas materiālus un oriģinālās rezerves daļas savai ierīcei (pieejams arī vietnē **electrolux.com/shop**)

4. TEHNISKĀ INFORMĀCIJA

Izmēri	Platums/augstums/kopējais dziļums	59.7 cm /84.7 cm /63.6 cm
Pieslēgums elektrotīklam	Spriegums Kopējā jauda Drošinātājs Frekvence	230 V 2100 W 10 A 50 Hz
Aizsargapvalka nodrošinātais aizsardzības līmenis pret cieto daļiņu un mitruma iedarbību, izņemot gadījumus, kad zemsprieguma ierīcēm nav aizsardzības pret mitrumu		IPX4
Ūdens pievada spiediens	Minimālais Maksimālais	0,5 bar (0,05 MPa) 10 bar (1,0 MPa)
Ūdens padeve 1)		Aukstais ūdens
Maksimālais veļas daudzums	Cotton (Kokvilna)	10.0 kg

1) Pievienojiet ūdens ieplūdes šļūteni ūdens krānam ar 3/4" vītni.

5. UZSTĀDĪŠANA

BRĪDINĀJUMS!

Skatiet sadaļu "Drošība".

5.1 Izsaiņošana

1. Atveriet durvis. Izņemiet visu no veļas tilpnes.

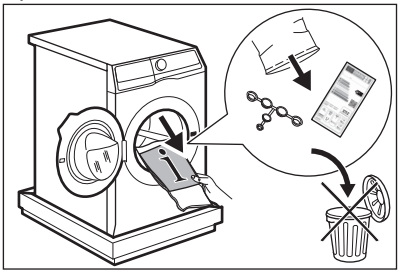

Ierīces komplektācijā iekļautie piederumi var atšķirties atkarībā no modeļa.

2. Novietojiet iesaiņojuma elementu uz grīdas aiz ierīces un uzmanīgi apgāziet ierīci ar aizmugurējo daļu uz leju. Noņemiet aizsardzību no apakšas.

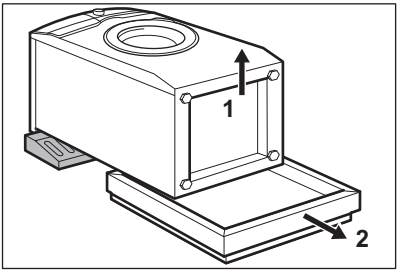

⚠ **UZMANĪBU!**

Nenovietojiet veļas mašīnu ar priekšpusi uz leju.

3. Novietojiet ierīci atpakaļ stāvus. Atvienojiet barošanas kabeli un izplūdes šļūteni no šļūtenes turētājiem.

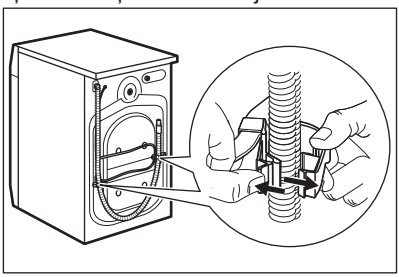

ⓘ

Iespējams, ka novērosiet ūdens izplūšanu no izplūdes šļūtenes. Tas ir tādēļ, ka mazgājamā mašīna ir pārbaudīta rūpnīcā.

4. Izskrūvējiet trīs transportēšanai paredzētās skrūves un izvelciet plastmasas starplikas.

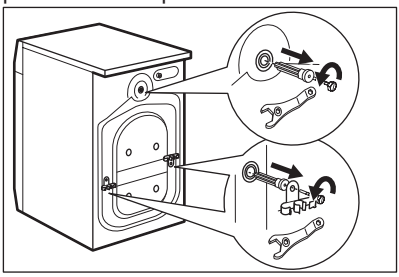

ⓘ

Iesakām saglabāt iesaiņojuma materiālus un transportēšanai paredzētās skrūves gadījumam, ja ierīce būs jāpārvadā.

5. Ievietojiet atverēs plastmasas vāciņus, kas atrodami lietotāja rokasgrāmatas maisiņā.

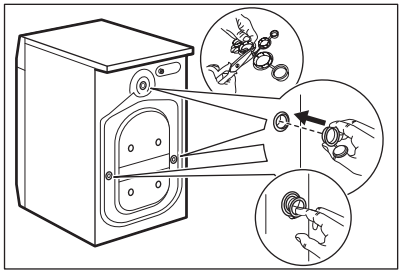

5.2 Uzstādīšanas informācija

Novietošana un līmeņošana

Noregulējiet ierīci pienācīgi, lai novērstu vibrāciju, troksni un tās kustēšanos darbības laikā.

1. Uzstādiet ierīci uz līdzenas, stingras pamatnes grīdas. Ierīcei jābūt nolīmeņotai un stabilai. Pārliecinieties, ka ierīce nepieskaras sienai vai citiem priekšmetiem un ka zem tās cirkulē gaiss.

2. Atskrūvējiet vaļīgāk vai pievelciet regulējamās kājiņas, lai regulētu ierīces līmeņojumu. Visām ierīces kājiņām stingri jābalstās uz grīdas.

⚠ **BRĪDINĀJUMS!**

Ierīces līmeņošanas nolūkā nenovietojiet zem tās kājiņām kartona, koka vai tamlīdzīgus materiālus.

Ievada lokanais savienojums

⚠ **UZMANĪBU!**

Pārliecinieties, ka lokanais savienojums nav bojāts un savienojuma vietās nav noplūžu. Neizmantojiet lokanā savienojuma pagarinājumu, ja ūdens ievada lokanais savienojums ir pārāk īsa. Sazinieties ar servisa centru, lai saņemtu informāciju par ieplūdes šļūtenes nomaiņu.

1. Ja nepieciešams, pievienojiet ūdens ievada lokano savienojumu ierīces aizmugurē. Parasti to uzstāda jau

rūpnīcā.

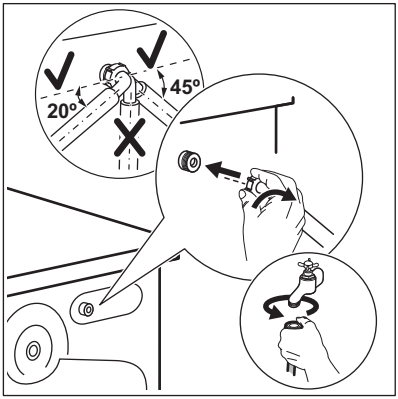

2. Novietojiet to pa labi vai kreisi atkarībā no ūdens krāna stāvokļa. Pārliecinieties, ka ūdens ievada lokanais savienojums neatrastos vertikālā stāvoklī.
3. Ja nepieciešams, atskrūvējiet gredzenveida uzgriezni, lai novietotu to pareizā pozīcijā.
4. Dažiem modeļiem var būt ieplūdes šļūtenes ar ūdens apturēšanas vārstu. Tās novērš jebkādas ūdens noplūdes šļūtenē nolietojuma dēļ. Uz šo problēmu norāda sektors lodziņā A. Ja tas notiek, aizgrieziet ūdens krānu un sazinieties ar pilnvarotu servisa centru saistībā ar informāciju par to, kā nomainīt šļūteni.

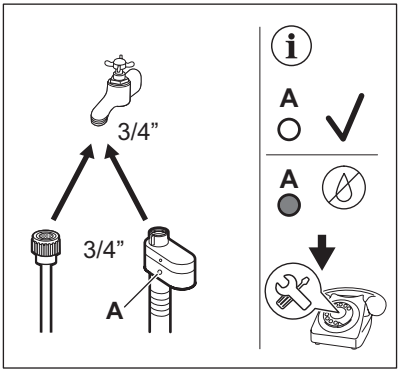

5. Pievienojiet AUKSTĀ ūdens ievades lokanā savienojuma otru galu aukstā ūdens krānam ar 3/4" vītni.

⚠ BRĪDINĀJUMS!

Ieplūdes ūdens temperatūra nedrīkst pārsniegt 25 °C.

Ūdens izsūknēšana

Ūdens novadīšanas šļūtenei jāatrodas vismaz 60 cm augstumā, bet ne augstāk par 100 cm.

ⓘ

Ūdens novadīšanas šļūteni var pagarināt maksimāli par 400 cm. Sazinieties ar pilnvaroto servisa centru, lai iegādātos otru ūdens novadīšanas šļūteni un tās pagarinājumu.

Ūdens novadīšanas šļūteni iespējams pievienot dažādos veidos:

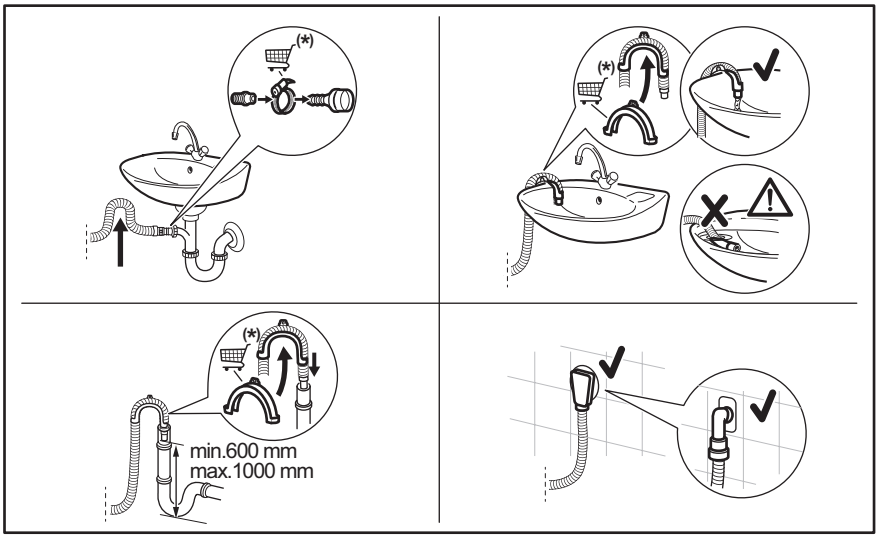

* Rezerves daļas var tikt mainītas bez brīdinājuma.

Pārliecinieties, ka ūdens novadīšanas šļūtene veido cilpu, lai neļautu netīrumiem no ierīces nokļūt izlietnē.

Pievienojiet ūdens novadīšanas šļūteni sifonam un nostipriniet to ar skavu. Pārliecinieties, ka ūdens novadīšanas šļūtene veido cilpu, lai neļautu netīrumiem no ierīces nokļūt izlietnē.

Ievietojiet šļūteni tieši istabas sienā iebūvētajā novadcaurulē, piestiprinot to ar skavu.

Izlietnes sifonam bez plastmasas šļūtenes vadīklas — uzbīdiet ūdens novadīšanas šļūteni uz sifona pieslēgvietas un nostipriniet to ar skavu.

Novadcaurules šļūteni var salocīt U formā un apliekt ap plastmasas vadotni. Izlietnes malā — piestipriniet vadīklu ūdens krānam vai sienai.

ⓘ

Pārliecinieties, ka, ierīcei izsūknējot ūdeni, plastmasas vadīkla nekustas un ūdens novadīšanas šļūtenes gals nav iemērkts ūdenī. Šādā veidā ierīcē var ieplūst atpakaļ netīrs ūdens. Iegādājieties papildpiederumus no pilnvarota piegādātāja.

Pie stāvvada ar ventilācijas atveri – ievietojiet noplūdes šļūteni pašā novadcaurulē.

ⓘ

Ūdens novadīšanas šļūtenes gals vienmēr jānodrošina ar atbilstošu ventilāciju, t.i., novadcaurules iekšējam diametram (min. 38 mm — min. 1,5" collas) jābūt lielākam nekā ūdens noplūdes šļūtenes ārējam diametram.

5.3 Uzstādīšana uz koka grīdas

Ja uzstādāt ierīci uz koka grīdas, lūdzu, izmantojiet fiksācijas plāksnes, lai nostiprinātu ierīces kājiņas.

Uzmanīgi izlasiet ar piederumu kopā piegādātas instrukcijas.

5.4 Elektrotīkla savienojums

Ierīces uzstādīšanas beigās jūs varat pieslēgt spraudkontaktu kontaktligzdai.

Nepieciešamie elektroenerģijas parametri ir norādīti datu plāksnītē un sadaļā “Tehniskie dati”. Pārbaudiet, vai tie ir saderīgi ar elektrotīkla parametriem.

Pārbaudiet, vai mājas elektrotīkls ir piemērots ierīces maksimālajai jaudai, ņemot vērā arī visas citas ierīces, kuras var tikt izmantotas.

Pieslēdziet ierīci sazemētai kontaktligzdai.

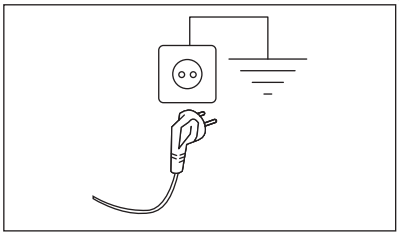

Strāvas padeves kabelim ir jābūt viegli sniedzamam pēc ierīces uzstādīšanas.

Lai veiktu jebkādus elektriskos darbus, kas nepieciešami šīs ierīces uzstādīšanai, sazinieties ar mūsu pilnvaroto servisa centru.

Ražotājs neuzņemas nekādu atbildību par bojājumiem un traumām, kas rodas minēto drošības pasākumu neievērošanas dēļ.

6. VADĪBAS PANELIS UN SMARTSELECT

6.1 Vadības paneļa apraksts

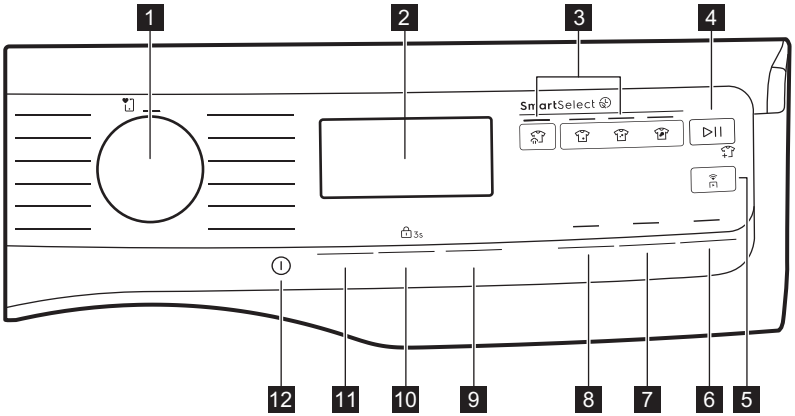

1 Programmu ripas pārslēgs

2 Displejs

3 SmartSelect skārientaustiņš:
- Atsvaidzināšana ar tvaiku skārientaustiņš
- Īpaši viegla mazg. skārientaustiņš
- Viegla skārientaustiņš
- Normāls skārientaustiņš

4 Starts/pauze skārientaustiņš

5 Attālināts starts skārientaustiņš

6 Pods® skārientaustiņš

7 Tvaiks vieglai gludināšanai skārientaustiņš

8 Priekšmazgāšana skārientaustiņš

9 Plus (+) un mīnus (-) skārientaustiņi ir piesaistīti Pabeigt pēc

10 Izgriešana skārientaustiņš un Bērnu drošības f. 3s iespēja

11 Temperatūra skārientaustiņš + – un pastāvīgā Papildu skalošana iespēja

12 Iesl./Izsl. skārientaustiņš

6.2 SmartSelect

SmartSelect ir jauna un unikāla funkcija, kas ļauj lietotājam izvēlēties pareizos mazgāšanas iestatījumus atkarībā no auduma netīrības pakāpes, rūpējoties par apģērbu un uzlabojot lietotāja pieredzi.

Mazgāšanas temperatūra pielāgojas katram SmartSelect līmenim atbilstoši izvēlētajam ciklam, lai nodrošinātu vislabāko veiktspēju bez nepieciešamības manuāli mainīt temperatūru.

Papildinformāciju skatiet SmartSelect sadaļā “Pārslēgs un pogas”.

6.3 SmartLeaf feedback

SmartLeaf efektivitātes indikators parāda, cik energoefektīva ir programma, pamatojoties uz enerģijas patēriņu.

Ir trīs dažādi SmartLeaf efektivitātes līmeņi, kas norādīti ar lapas ikonu:

1. Ja nav norādīta neviena lapa, tas apzīmē vidēju patēriņa līmeni.
2. Ja norādīta vienas lapas ikona, tas apzīmē efektīvu patēriņa līmeni.
3. Divu lapu ikona norāda efektīvāko patēriņa līmeni.

6.4 Displejs

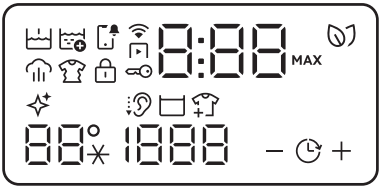

	Indikators Priekšmazgāšana		SmartLeaf indikators sniedz atgriezenisko saiti par enerģijas patēriņu.
	Indikators Papildu skalošana		Veļas tilpnes tīrīšanas indikators. Tas ir ieteikums veikt veļas tilpnes tīrīšanu. Skatiet sadaļu "Veļas tilpnes tīrīšana" nodaļā "Kopšana un tīrīšana".
	Paziņojuma indikators.		Mīkstinātāja indikators.
	Indikators Attālināts starts		Indikators Klusā
	Wi-Fi savienojuma indikators.		Skalošanas pauzes indikators.
	Indikators Tvaiks		Apģērbu pievienošanas indikators.

	Indikators Pretburz. Fāze	88°	Temperatūras zona: 88° Temperatūras indikators. _ _* Aukstā ūdens indikators.
	Indikators Bērnu drošības f.	1888	Veļas izgriešanas apgabals: Veļas izgriešanas ātruma indikators – – – Indikators Bez izgriešanas. Veļas izgriešanas fāze ir deaktivizēta.
	Durvju bloķēšanas indikators.	– +	Indikators Pabeigt pēc
0:00	Digitālais indikators var rādīt: • Programmas ilgums (piem., 2:40, mazgāšanas fāze). • Atliktā starta laiku (piem., 2h). • Cikla beigas (0:00). • Brīdinājuma kods (piem., E20). • Kļūdu indikatoru (– – –).	MAX	Maksimālā veļas svara indikators (skatiet punktu “SensiCare System veļas daudzuma noteikšana”).

7. CENTRĀLĀ POGAS UN TAUSTIŅI

7.1 Ievads

Iespējas/funkcijas nav pieejamas ar visām mazgāšanas programmām. Pārbaudiet iespēju/funkciju un mazgāšanas programmu saderību, aplūkojot "Programmu tabulu". Iespēja/funkcija var izslēgt citu, šajā gadījumā ierīce neļaus jums iestatīt nesavienojamas iespējas/funkcijas.

7.2 Iesl./Izsl.

Piespiediet un turiet piespiestu šo taustiņu dažas sekundes, lai aktivizētu vai deaktivizētu ierīci. Ieslēdzot vai izslēdzot ierīci, atskan īpaša skaņa, gaismas un displejs ieslēdzas un Starts/pauze pogas diode mirgo.

Noklusējuma atlasītā programma, ieslēdzot ierīci, vienmēr ir Eco 40-60 programma, arī pēc aktivizēšanas pēc gaidīšanas režīma.

7.3 Programmu pārslēgs

Grozot programmu kontrolslēdzi, ir iespējams atlasīt vēlamo programmu.

7.4 SmartSelect

Mazgāšana
Šī jaunā funkcija ir izveidota, lai palīdzētu lietotājam ietaupīt enerģiju, laiku un ūdeni, uzlabojot audumu kopšanu un patērētāju pieredzi.

Katram mazgāšanas ciklam ir iespējams izmantot dažādus ilgumus un patēriņu, pamatojoties uz veļas netīrības pakāpi.

Katrai programmai ierīce iesaka noklusējuma netīrības pakāpi ar noteiktu temperatūru. Ja mainīt temperatūru manuāli, attiecīgā netīrības pakāpe var mainīties.

Ir četras iespējamās iespējas:

1. **Atsvaidzināšana ar tvaiku**
   Ar šo SmartSelect līmeni lietotājs izvēlas Atsvaidzināšana ar tvaiku programmu.

Tas var samazināt burzīšanos un vieglas smakas, kā arī atsvaidzinās drēbes, kurām nav nepieciešama mazgāšana. Vairākkārt pieskaroties ikonai, var pārvaldīt trīs dažādus cikla ilgumus.

2. **Īpaši viegla mazg.**
   Šī iespēja ir ieteicama pavisam viegli netīram apģērbam bez redzamiem traipiem. Ieteicamā temperatūra ir 20 °C.
3. **Viegla**
   Šī iespēja ir ideāli piemērota viegli netīriem ikdienas apģērbiem ar nelieliem traipiem, piemēram, sviedriem. Ieteicamā temperatūra ir 30 °C.
   Nelielais netīrības līmenis ir iestatījuma vērtības, kas tiek izmantota visvairāk noklusējuma iestatījumā.
4. **Normāls**
   Šī iespēja ir ieteicama parastam/ļoti netīram apģērbam, piemēram, ēdiena traipiem vai dubļiem.

Lai aktivizētu kādu no šīm iespējām, pagrieziet pārslēgu, lai izvēlētos vajadzīgo programmu. Iedegas noklusējuma netīrības līmeņa ikonas indikators.

Lai to mainītu, pieskarieties piesaistītajai ikonai.

Lai aktivizētu kādu no šīm iespējām, pagrieziet pārslēgu, lai izvēlētos vajadzīgo programmu. Iedegas noklusējuma netīrības līmeņa ikonas indikators.
Lai to mainītu, pieskarieties piesaistītajai ikonai.

Katrs SmartSelect līmenis var mainīt izvēlētā cikla temperatūru, izgriešanas ātrumu un programmas ilgumu.

Ja noteiktais netīrības līmenis nav pieejams, nospiežot to, tiek ģenerēta kļūda, divreiz mirgo dubults pīkstiens un simbols.

7.5 Temperatūra

Kad izvēlaties mazgāšanas programmu, ierīce automātiski iesaka noklusējuma temperatūru.

Nospiediet šo taustiņu vairākkārt, līdz vēlamā temperatūra parādās displejā.

Pieskaroties SmartSelect līmenim, var tikt mainīta izvēlētā temperatūra.
SmartSelect līmenis var automātiski mainīties atkarībā no izvēlētās temperatūras.

Kad displejā redzami indikatori _ _*, ierīce nesilda ūdeni.

7.6 Izgriešana

Iestatot programmu, ierīce automātiski iestata noklusējuma veļas izgriešanas ātrumu.

Nospiediet šo pogu vairākkārt, lai:

- **Mainīt veļas izgriešanas ātrumu.**
  Displejā redzami tikai izgriešanas ātrumi, kas darbojas ar iestatīto programmu.
- Iestatiet **Bez izgriešanas** iespēju **– – –**.
  Iestatiet šo iespēju visu izgriešanas fāžu deaktivizēšanai. Ierīce veic tikai izvēlētās mazgāšanas programmas ūdens izsūknēšanas fāzi. Iestatiet šo iespēju ļoti smalkiem audumiem. Dažām mazgāšanas programmām skalošanas fāze patērē vairāk ūdens.
- Aktivizējiet iespēju **Skalot bez ūdens izsūkn.**.
  Pēdējā skalošana netiks veikta. Pēdējās skalošanas laikā ūdens no veļas mašīnas netiks izsūknēts, lai pasargātu veļu no krokošanās. Mazgāšanas programma tiek pārtraukta ar ūdeni veļas tilpnē.

  Displejs rāda indikatoru . Durvis turpina būt bloķētas, un tilpne regulāri griežas, lai samazinātu saburzīšanos. Lai atbloķētu durvis, Jums ir jāizsūknē no tilpnes ūdens..
  Ja pieskarsieties taustiņam Starts/pauze , ierīce veiks veļas izgriešanas fāzi un izsūknēs ūdeni.

Pēc aptuveni 18 stundām ierīce automātiski izsūknē ūdeni.

- Aktivizējiet iespēju **Klusā**.
  Visas starpposma un beigu veļas izgriešanas fāzes tiek atceltas, un programmas beigās veļas tilpnē paliek ūdens. Tas palīdz samazināt burzīšanos.

  Displejs rāda indikatoru. Durvis ir bloķētas. Veļas tilpne regulāri griežas, lai samazinātu burzīšanos. Lai atbloķētu durvis, Jums ir jāizsūknē no tilpnes ūdens..
  Tā kā programma ir ļoti klusa, tā ir piemērota naktī, kad pieejami lētāki enerģijas tarifi. Dažās programmās skalošana tiks veikta, izmantojot lielāku ūdens daudzumu.

  Pieskaroties pogai Starts/pauze, ierīce veiks tikai ūdens izsūknēšanas fāzi.

Pēc aptuveni 18 stundām ierīce automātiski izsūknē ūdeni.

7.7 Pabeigt pēc

Iestatiet šo iespēju kā pēdējo pēc programmas un citu iespēju atlases — pretējā gadījumā to var atcelt, mainot iestatījumus.

Šī iespēja ļauj izvēlēties laiku, kurā programmai beigt darbību.

Šī poga ļauj aktivizēt iespēju Pabeigt pēc, un, nospiežot **Plus (+ palielināt)** un **Minus (- samazināt)** skārientaustiņus, ir iespējams izvēlēties programmas darbības beigu laiku. Programmas beigu laiku var atlikt par 1 stunda, pieskaroties pogai **+**. Maksimālais atlikšanas laiks ir 24 stundas. Pabeigšanas laika iespēju var noņemt, nospiežot pogu **-**, līdz sasniegta 0.

Displejā redzams programmas standarta darbības laiks pamīšus ar iestatīto programmas beigu laiku (izteikts stundās 0 h). Minimāli atlasāmais laiks atbilst programmas maksimālajam ilgumam noapaļotu stundu izteiksmē (piemēram, ja cikla ilgums ir 3 h 15 min, tad minimāli atlasāmais laiks ir 4 h).

Pēc programmas darbības sākuma durvis ir bloķētas un ierīce uzsāk fāzi SensiCare. Kad ir pabeigta veļas svara noteikšana, laika atskaite tiek veikta ar stundas soli, bet pēdējās stundas laikā — ar 1 minūtes soli.

7.8 Priekšmazgāšana

Ar šo iespēju varat pievienot mazgāšanas programmai priekšmazgāšanas fāzi.

Iedegas attiecīgais indikators virs skārienpogas.

Izmantojiet šo iespēju, lai aktivizētu priekšmazgāšanas fāzi 30 °C temperatūrā pirms mazgāšanas fāzes.

Šo iespēju ieteicams izmantot ļoti netīrai veļai, it īpaši, ja tajā atrodamas smiltis, putekļi, dubļi un citas cietas daļiņas.

Šī iespēja var pagarināt programmas ilgumu.

7.9 Tvaiks vieglai gludināšanai

Šī iespēja pievieno tvaika fāzi, pēc kuras mazgāšanas programmas beigās seko īsa pretburzīšanās fāze.

Tvaika fāze var samazināt auduma burzīšanos un atvieglo gludināšanu.

Iedegas attiecīgais indikators virs skārienpogas.

Indikators deg tvaika fāzes laikā.

Šī iespēja var pagarināt programmas ilgumu.

Kad beidzas programmas darbība, displejā redzams 0:00, indikators nodziest, savukārt ir iedegts indikators un turpina diodes Starts/pauze. Veļas tilpne veic vienmērīgas kustības aptuveni 30 minūtes, lai

saglabātu tvaika sniegtās priekšrocības. Pieskaroties jebkuram taustiņam, tiek pārtrauktas pretburzīšanās kustības, atbloķējas durvis, un ierīce atkārtoti piedāvā iepriekš iestatīto programmu. Izvēloties šo iespēju, lai ierīce pareizi darbotos, ieteicams ievietot nelielu veļas daudzumu.

Lai pārtrauktu pretburzīšanās fāzi, jūs varat arī veikt šādas darbības:

- Lai izslēgtu un ieslēgtu ierīci, pāris sekundes turiet piespiestu taustiņu Iesl./Izsl.⏻.
- Programmu pārslēga iestatīšana citā pozīcijā.

7.10 Pods®

Pieskarieties šim taustiņam, lai ieslēgtu vai izslēgtu iespēju Pods®.

Kad tā ir ieslēgta, deg attiecīgais indikators.

Ievērojiet kapsulu ražotāja dozēšanas un uzglabāšanas ieteikumus.

Mazgāšanas līdzekļa dozatora atvilktnes nodalījumā Pods® ievietojiet ne vairāk kā divas tabletes vai vienas devas mazgāšanas līdzekļus.

Šī iespēja paliekt aktīva arī nākamajiem cikliem, līdz tā tiek izslēgta, un ja tās izvēle ir iespējama ar iestatīto programmu.

7.11 Pastāvīgi Papildu skalošana

Iestatot jaunu programmu, šī iespēja pastāvīgi nodrošinās papildu skalošanu.

Tā ieteicama personām, kurām ir alerģija pret mazgāšanas līdzekļiem, kā arī teritorijās, kurās ir mīksts ūdens.

Lai **ieslēgtu/izslēgtu** šo iespēju 3s, turiet nospiestu taustiņu Temperatūra 3 sekundes, līdz indikators displejā iedegas/nodziest.

Kad tā ir aktivizēta, ierīce pārslēgsies uz šo iespēju pēc tam, kad to izslēdz vai maina/atiestata programmas.

ⓘ

Šī iespēja palielina programmas ilgumu.

7.12 Attālināts starts

Ātri pieskaroties šai pogai, tiek aktivizēta funkcija Attālinātā palaišana, kas ļauj jums attālināti palaist, pauzēt un apturēt ierīces darbību.

Aktivizējot Attālināts starts funkciju, durtiņas tiks bloķētas un veļas mašīna sāks darboties gaidstāves režīmā.

Lai izietu no šī stāvokļa, vēlreiz pieskarieties pogai un izslēdziet to.

7.13 Starts/pauze

Pieskarieties taustiņam Starts/pauze, lai iedarbinātu, pauzētu ierīci vai pārtrauktu ieslēgto programmu.

ⓘ

Ikona nozīmē, ka varat apturēt ciklu un pievienot vai izņemt veļu. Plašāku informāciju lasiet sadaļā "Durvju atvēršana — veļas pievienošana".

8. IESTATĪJUMI

8.1 Ievads

ⓘ

Nospiežot taustiņu kombināciju, **nelieciet** pirkstus uz leju. Apakšējo pogu sensori ir jutīgi un var traucēt jūsu izvēlei.

8.2 Bērnu drošības funkcija

Ar šo iespēju Js varat neļaut bērniem spēlēties ar vadības paneli.

Lai **ieslēgtu/izslēgtu** šo iespēju 3s, turiet nospiestu pogu Izgriešana 3 sekundes, līdz indikators **iedegas/nodziest** displejā.

Kad tā ir aktivizēta, ierīce pārslēgsies uz šo iespēju pēc tam, kad to izslēdz vai maina/atiestata programmas. Nospiežot jebkuru taustiņu, indikators mirgo, lai norādītu, ka taustiņi ir atspējoti.

Bērnu drošības funkcija var nebūt pieejama dažas sekundes pēc ierīces ieslēgšanas.

8.3 Skaņas signāli

Šai ierīcei ir dažādi skaņas signāli, kas darbojas šādos gadījumos:

- aktivizējot ierīci (īpaša īsa melodija);
- izslēdzot ierīci (īpaša īsa melodija);
- pieskaroties taustiņiem (klikšķa skaņa);
- veicot nederīgu izvēli (trīs īsi klikšķi);
- programmas darbība ir beigusies (secīgas skaņas, kas dzirdamas aptuveni divu minūšu garumā);
- ierīces darbībā radušies traucējumi (secīgas skaņas, kas dzirdamas aptuveni piecu minūšu garumā).

Lai **dezaktivētu/aktivizētu** skaņas signālus, kad programmas darbība ir pabeigta, vienlaikus pieskarieties pogām Priekšmazgāšana un Tvaiks vieglai gludināšanai un turiet tās piespiestas aptuveni 2 sekundes. Displejā redzams bOn/bOF.

Ja jūs izslēdzat skaņas signālus, ierīces darbības traucējumu gadījumā tie turpina skanēt. Kad tas ir deaktivizēts, netiek atskaņots tikai cikla beigu signāls.

8.4 Darba stundu skaitītājs

Pastāv iespēja aplūkot ierīces kopējo darba stundu skaitu, sākot no pirmās ieslēgšanas reizes. Šī vērtība skaita ciklu darbības laiku (neietver pauzes, atliktā starta laiku). Lai aplūkotu šo rādītāju, veiciet turpmākās darbības.

1. Ieslēdziet ierīci, nospiežot pogu Iesl./Izsl. .
2. Pāris sekundes turiet nospiestas pogas un .
3. Pēc 3 sekundēm displejā tiek parādīts kopējais ierīces darbības stundu skaits, piemēram, 1276 stundas, divas (2) sekundes displejā tiek rādīts teksts Hr, divas (2) sekundes — 12 (tūkstoši un simti) un 76 (desmiti un vieni).
4. Lai izietu no šī režīma, nospiediet jebkuru pogu.

Ja procedūra nedarbojas (noildzes vai nepareizas pogu kombinācijas dēļ), izslēdziet ierīci un atkārtojiet secību no sākuma.

8.5 Rūpnīcas noklusējuma iestatījumi

Šī funkcija ļauj atjaunot rūpnīcas noklusējuma iestatījumus. Lai **aktivizētu** šo iespēju, veiciet turpmākās darbības.

1. Ieslēdziet ierīci, nospiežot pogu Iesl./Izsl. .
2. Pāris sekundes turiet nospiestas pogas un .
3. Displejā aptuveni 5 sekundes tiks rādīts – – –.

9. PIRMS PIRMĀS LIETOŠANAS

ⓘ

Uzstādīšanas laikā vai pirms pirmās lietošanas reizes ierīcē var būt redzams ūdens. Tas ir ūdens atlikums pēc rūpnīcā veiktās pilnās darbības pārbaudes, kuras mērķis ir nodrošināt, ka ierīce tiek piegādātam klientam nevainojamā darba kārtībā, un par to nav jāsatraucas.

1. Pārliecinieties, ka visas transportēšanai paredzētās skrūves ir izņemtas no ierīces.
2. Pārliecinieties, ka ir pieejama elektroenerģijas padeve un ir atvērts ūdens krāns.
3. Ielejiet 2 litrus ūdens mazgāšanas līdzekļa nodalījumā, kas apzīmēts ar [II].

Šī darbība aktivizē ūdens aizplūdes sistēmu.

4. Ielejiet nelielu mazgāšanas līdzekļa daudzumu nodalījumā, kas apzīmēts ar [II].
5. Iestatiet un sāciet kokvilnas mazgāšanas programmu ar augstāko temperatūru, neievietojot veļas tilpnē veļu.

Šādi no cilindra un veļas tilpnes tiek iztīrīti visi iespējamie netīrumi.

10. PROGRAMMAS

10.1 Lietotne un papildu slēptās programmas

Mūsu lietotne sniedz **plašu izvēli ar papildu slēptām programmām**. Izveidojiet savienojumu ar Lietotne un varēsiet izvēlēties programmu, kas visvairāk atbilst jūsu vajadzībām.

ⓘ

Programmu nosaukumi var mainīties atkarībā no tirgus prasībām bez iepriekšēja brīdinājuma.
Lietotnē varat atrast pilnu aprakstu katrai programmai.

Virsdrēbes	Aizkari	Lins
Sega	Spilvens	1 vienības ātrā mazgāšana
Treniņtērps	Dvieļi	Tvaiks - Kašmirs
Dūnu jakas	Apģērbs ar mājdzīvnieku spalvām	Atsvaidzināšana ar tvaiku
Futbola/regbija apģērbs	Tvaiks vieglai gludināšanai	Krekli
Slēpošanas apģērbs	Pretalerģisks tvaiks	Mašīnas tīrīšana
Skriešanas apavi	Zīdaiņu apģērbi	Zīds
Gultas veļa XL		

10.2 Programmu tabula

Mazgāšanas programmas

Programmas	Programmas apraksts
Mazgāšanas programmas	

Programmas	Programmas apraksts
QuickCare 59min	**Kokvilnas un jaukti sintētikas audumi.** Labi piemērota ikdienas veļas mazgāšanai īsā laikā, labākai apģērba saudzēšanai un labiem tīrīšanas rezultātiem jau pie 30°C. ⓘ Standarta programmas ilgums tika izveidots ar veļas daudzumu 5 kg. Ja mazgājat mazāku vai lielāku daudzumu, mazgāšanas ilgums automātiski samazinās vai palielinās.
Kokvilna	**Balti un krāsoti kokvilnas izstrādājumi**. Vidēji vai nedaudz netīri.
Sintētika	**Sintētikas vai jauktu audumu izstrādājumi.** Vidēji netīra veļa.
Smalkā veļa	**Smalki audumi, piemēram, akrils, viskoze un jaukta veida audumi, kam nepieciešama saudzīgāka mazgāšana.** Vidēji netīri.
Vilna	**Veļas mazgājamajā mašīnā mazgājami vilnas audumi**, ar rokām mazgājami vilnas un citi audumi, uz kuriem norādīts simbols "Mazgāt ar rokām".[1)]
Izgriešana/Ūdens izsūknēšana	**Visi audumi, izņemot vilnas izstrādājumus un smalkveļu.** Veļas izgriešana un ūdens izsūknēšana no veļas tilpnes.
Skalošana	**Visi audumi, izņemot vilnas izstrādājumus un smalkveļu.** Programma veļas skalošanai un izgriešanai. Noklusējuma veļas izgriešanas ātrums ir kokvilnas izstrādājumu programmām paredzētais ātrums. Samaziniet izgriešanas ātrumu atbilstoši veļas veidam. Nepieciešamības gadījumā iestatiet iespēju Papildu skalošana, lai palielinātu skalošanas reižu skaitu. Izvēloties zemu izgriešanas ātrumu, ierīce veic saudzīgu skalošanu un īslaicīgu izgriešanu.
Higiēna	**Swissatest sertifikāts**, apvieno mazgāšanas ciklu un tvaiku, lai likvidētu vairāk nekā 99,99 % baktēriju un vīrusu* virs 60 °C. [2)] Ziedputekšņi un alergēni tiek samazināti higiēniski tīrām drēbēm pēc katras mazgāšanas reizes.
Džinsi	**Vidēji netīra džinsa auduma veļa.** Šī programma ir paredzēta džinsa audumiem — tā veic saudzīgu skalošanas fāzi, kas samazina izbalēšanu un neļauj veļas pulvera atliekām uzkrāties audumu šķiedrās.
Sporta apģērbi	**Sporta apģērbi, sintētiskas šķiedras, piemēram, poliesters, poliestera/elastāna maisījumi, poliamīds.** Piemērots sviedru un ķermeņa netīrumu iztīrīšanai no tehniskajiem sporta apģērbiem.
Atsvaidzināšana 20min	**Nedaudz netīri vai vienreiz valkāti** kokvilnas un sintētikas izstrādājumi.
Eco 40-60	**Zema enerģijas patēriņa cikls kokvilnas izstrādājumiem, kurus var mazgāt 40 vai 60 °C temperatūrā.** Nevar aktivizēt nevienu iespēju. Samazina temperatūru un pagarina darbības laiku labu mazgāšanas rezultātu iegūšanai.[3)]

1) Šī cikla laikā veļas tilpne griežas lēnām, lai nodrošinātu saudzīgu mazgāšanu Var šķist, ka veļas tilpne negriežas vai negriežas pietiekami, bet tas ir normāli šai programmai.

2) Testēts attiecībā uz Staphylococcus aureus, Enterococcus faecium, Candida albicans, Pseudomonas aeruginosa un MS2 bakteriofāgu ārējā testā, ko 2021. gadā veica Swissatest Testmaterialien AG (Testa ziņojuma Nr. 202120117).

3) Saskaņā ar ES regulu 2019/2023 programma 40°C temperatūrā vienā ciklā ļauj izmazgāt vidēji netīru kokvilnas veļu, kam norādīts, ka tā jāmazgā 40°C vai 60°C temperatūrā. Veļas sasniegto temperatūru, programmas darbības ilgumu un citus datus skatiet nodaļā "Patēriņa vērtības".

Programmas temperatūra, maksimālais veļas izgriešanas ātrums un maksimālais veļas daudzums

Programmas	Noklusējuma temperatūra Temperatūras diapazons	Atsauces veļas izgriešanas ātrums Veļas izgriešanas ātruma diapazons	Maksimālais veļas daudzums
QuickCare 59min	30°C 60°C – 30°C	1600 apgr./min 1600 apgr./min – 400 apgr./min	8.0 kg
Kokvilna	40°C 90 °C – auksts	1600 apgr./min 1600 apgr./min – 400 apgr./min	10.0 kg
Sintētika	30°C 60 °C – auksts	1200 apgr./min 1200 apgr./min – 400 apgr./min	5.0 kg
Smalkā veļa	30 °C 40 °C – auksts	800 apgr./min 1200 apgr./min – 400 apgr./min	2.0 kg
Vilna	40°C 40 °C – auksts	1200 apgr./min 1200 apgr./min – 400 apgr./min	2.0 kg
Izgriešana/Ūdens izsūknēšana	-	1600 apgr./min 1600 apgr./min – 400 apgr./min	10.0 kg
Skalošana	-	1600 apgr./min 1600 apgr./min – 400 apgr./min	10.0 kg
Higiēna	60°C	1600 apgr./min 1600 apgr./min – 400 apgr./min	10.0 kg
Džinsi	30 °C 40 °C – auksts	800 apgr./min 1200 apgr./min – 400 apgr./min	4.0 kg
Sporta apģērbi	30°C 60 °C – auksts	1200 apgr./min 1200 – 400 apgr./min	5.0 kg
Atsvaidzināšana 20min	20°C 20 °C — auksts	800 apgr./min 1600 apgr./min – 400 apgr./min	3.0 kg
Eco 40-60	**1)**	1600 apgr./min 1600 apgr./min – 400 apgr./min	10.0 kg

1) Šīs programmas temperatūra nav redzama displejā un tiek iestatīta automātiski.

Programmu iespēju saderība

Iespējas nevar izvēlēties visām mazgāšanas programmām, iespēja var izslēgt cita citu. Šādā gadījumā ierīce neļauj iestatīt nesaderīgu izvēli kopā.
Pārliecinieties, ka ekrāns un taustiņi vienmēr ir tīri un sausi.

	QuickCare 59min	Kokvilna	Sintētika	Smalkā veļa	Vilna	Izgriešana/Ūdens izsūknēšana	Skalošana	Higiēna	Džinsi	Sporta apģērbi	Atsvaidzināšana 20min	Eco 40-60
Izgriešana	■	■	■	■	■	■	■	■	■	■	■	■
Skalošanas pauze	■	■	■	■	■		■	■	■	■		■
Klusais		■	■	■					■	■		
Bez veļas izgriešanas						■ 1)	■					
Pabeigt pēc	■	■	■	■	■	■	■	■	■	■	■	■
Priekšmazgāšana		■	■							■		
Tvaiks vieglai gludināšanai 2)	■	■	■					■	■	■		
Papildu skalošana	■	■	■	■			■	■	■	■		
PODS®	■	■	■	■				■	■	■	■	■

1) Iestatot iespēju "Bez veļas izgriešanas", ierīce veic tikai ūdens izsūknēšanu.

2) Šī iespēja nav pieejama temperatūrā, kas zemāka par 40 °C.

Mazgāšanas programmām piemēroti veļas mazgāšanas līdzekļi

Programmas	Universāls veļas mazgāšanas pulveris 1)	Šķidrais universālais mazgāšanas līdzeklis	Šķidrais mazgāšanas līdzeklis krāsainiem audumiem	Smalkveļa, vilnas izstrādājumi	Īpašs
Kokvilna	▲	▲	▲	--	--
Sintētika	▲	▲	▲	--	--
Smalkā veļa	--	--	--	▲	▲
Vilna	--	--	--	▲	▲
Higiēna	▲	▲	--	--	▲
Džinsi	--	--	▲	▲	▲
Sporta apģērbi	--	▲	▲	--	▲
Atsvaidzināšana 20min	--	▲	▲	--	--
Eco 40-60	▲	▲	▲	--	--

1) Temperatūrā, kas pārsniedz 60°C, ieteicams lietot pulverveida mazgāšanas līdzekli.

▲ = ieteicams

-- = nav ieteicams

10.3 Tvaiks programmas

Programmas Tvaiks var izmantot veļas burzījumu un smaržas samazināšani (piemēram, kokvilnai, sintētikai, jauktiem materiāliem, ieskaitot smalkus audumus), ja tā ir tikai jāatsvaidzina, īsā laikā bez mazgāšanas.

Auduma šķiedras tiek relaksētas un pēc tam gludināšana ir vieglāka. Kad cikls ir pabeigts, ātri izņemiet veļu no tilpnes.

NEIESTATIET šo režīmu turpmāk minētajiem veļas veidiem.

- apģērbi, kas nav piemēroti žāvēšanai veļas žāvētājā;
- apģērbi, kuru kopšanas etiķetē ir norādīts “Tikai ķīmiskā tīrīšana”.

ⓘ

Nelietojiet mazgāšanas līdzekļus! Programmas Tvaiks nenoņem īpaši stipras smaržas un neveic higiēnas ciklu. Pēc apstrādes ar tvaiku veļa var būt mikla. Izkariniet veļu uz pāris minūtēm.

Aromāts (Electrolux Steam Fragrance)

Electrolux Steam Fragrance ļauj atsvaidzināt pat smalkveļu, izlīdzinot burzījumus un piešķirot svaigumu ar maigu aromātu, kas ekskluzīvi izstrādāts **Electrolux**. Atsvaidzinot veļu ar tvaiku, nevis veicot pilnus mazgāšanas ciklus, apģērbs būs ilgāk izskatīgs un patīkams. Droši varat izmantot aromātu ar programmām Cashmere (Kašmirs) un Steam (Tvaiks), ja tās ir pieejamas, smalkiem audumiem, piemēram, kašmiram un vilnai. Apstrādājot mazāku veļas daudzumu, samaziniet aromāta devu un cikla ilgumu: tikai 15 minūtēs jūsu drēbes atkal būs kā tikko izmazgātas.

Uzmanīgi izlasiet aromāta komplektācijā iekļautās instrukcijas.

NEMĒĢINIET:

- žāvēt veļas žāvētāja apģērbus, kas apstrādāti ar smaržvielu. Tā izgaros;
- izmantot smaržvielu citiem mērķiem, kas šeit nav norādīti;
- izmantot smaržvielu jauniem apģērbiem. Jauns apģērbs var saturēt apstrādes līdzekļu atliekas, kas nav saderīgas ar smaržvielu.

Aromāts ir pieejams **Electrolux** tīmekļa veikalā vai pie oficiālā izplatītāja.

10.4 Izlases programma

Šī atlase pozīcija ir pieejama pēc tam, kad ierīcei ir izveidots savienojums ar Wi-Fi.

Izlases programmu var iestatīt un saglabāt, tikai izmantojot lietotni un izvēloties no pieejamo programmu saraksta.

Kad ir iestatītas izlases programmas, varat atlasīt tās, izmantojot lietotni vai pagriežot programmu pārslēgu attiecīgajā pozīcijā: iedegas atbilstošais indikators un attiecīgi mainās displejā redzamā informācija.

Izlases programmu var atcelt, lietotnē atlasot attiecīgu komandu vai nospiežot rūpnīcas noklusējuma iestatījumu pogu kombināciju.

10.5 Woolmark Premium Wool Care - Zils

WOOLMARK WOOL CARE

WOOL HAND WASH SAFE

Uzņēmums "Woolmark Company" ir pārbaudījis šīs mašīnas vilnas mazgāšanas programmu un atzinis to par piemērotu vilnu saturošu apģērbu, kuriem uz etiķetes norādīts, ka tie "jāmazgā ar rokām", mazgāšanai ar nosacījumu, ka šie izstrādājumi tiek mazgāti saskaņā ar norādēm uz apģērbu etiķetēm un veļas mašīnas ražotāja norādījumiem.
M2305

11. WI-FI — SAVIENOJUMA IESTATĪŠANA

Šī sadaļa apraksta, kā pieslēgt viedierīci Wi-Fi tīklam un savienot to ar mobilajām ierīcēm.

Ar šīs funkcijas palīdzību varat saņemt paziņojumus, uzraudzīt un pārvaldīt savu ierīci no mobilās ierīces.

Wi-Fi funkcija kā rūpnīcas noklusējuma iestatījums ir izslēgta.

Lai pieslēgtu ierīci, kas ļaus jums baudīt pilnu funkciju un pakalpojumu klāstu, jums nepieciešams:

- bezvadu tīkls mājās ar iespējotu interneta pieslēgumu;
- bezvadu tīklam pieslēgta mobilā ierīce.

Wi-Fi moduļa parametri	
Frekvence	2,412 – 2,472 GHz Eiropas tirgum
Protokols	IEEE 802.11b/g/n
Maksimālā jauda	<20 dBm
Šifrēšana	WPA, WPA2, WPA3

11.1 QR kods uz tehnisko datu plāksnītes

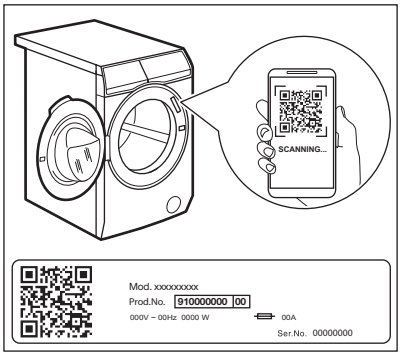

QR kodu var izmantot divos veidos:

- Noskenējiet QR kodu ar iebūvēto kameras lietotni, lai lietotņu veikalā lejupielādētu mūsu lietotni savā viedierīcē, un veiciet norādītās darbības.
- Savienojuma izveidošana starp ierīci un viedierīci procesa vienkāršošanai. Noskenējiet QR kodu, izmantojot mūsu lietotnē integrēto QR kodu skeneri.

11.2 Lietotne instalēšana un konfigurēšana

ⓘ

Lietotne ļauj jums kontrolēt jūsu veļas mazgāšanu ar mobilo ierīci.
Tajā ir daudz programmu, noderīgas funkcijas un īpaši Jūsu ierīcei paredzēta produkta informācija.
Tā ir personalizētu veļas kopšana – viss no Jūsu mobilās ierīces.

Izveidojot ierīces savienojumu ar lietotni, stāviet ar mobilo ierīci tās tuvumā.

Pārliecinieties, ka mobilā ierīce ir savienota ar bezvadu tīklu.

1. Dodieties savā ierīcē uz App Store vai noskenējiet QR kodu (*sk. rindkopu "QR kods uz ražotāja plāksnītes"*).
2. Lejupielādējiet un instalējiet mūsu lietotni.
3. Startējiet lietotni. Izvēlieties valsti un valodu un pierakstieties ar savu e-pasta adresi un paroli. Ja jums nav konta, izveidojiet jaunu, izpildot Lietotne sniegtos norādījumus.
4. Iekārtas reģistrēšanai un konfigurēšanai izpildiet lietotnē sniegtos norādījumus.

11.3 Wi-Fi tīkla savienojums

Ieslēdz Wi-Fi

ⓘ

Pēc rūpnīcas noklusējuma Wi-Fi funkcija ir izslēgta.

Lai pievienotu ierīci Wi-Fi tīklam, pieskarieties Attālināts starts taustiņam un turiet to nospiestu 5 sekundes. Šī darbība atvērs piekļuves punktu (AP režīms). Ja tas iepriekš nav nodrošināts, tas sāks nodrošināšanas procesu.

Kad piekļuves punkts ir atvērts, ja tiek nodrošināta jauna tīkla piekļuves informācija, tad tā aizstās visu iepriekš saglabāto tīkla piekļuves informāciju. Pretējā gadījumā turpinās izveidot savienojumu ar iepriekš saglabāto tīklu.

Šīs fāzes laikā displejā redzama tikai Wi-Fi ikona un ziņojums "**on**", bet visi pārējie indikatori vadības panelī ir izslēgti. Sāks mirgot Wi-Fi ikona .

Kad piekļuves punkts būs atvērts, displejā parādīsies "**AP**."

Wi-Fi ikona turpina mirgot, līdz izveidots savienojums ar mājas tīklu.

Kad nodrošināšanas process ir veiksmīgi pabeigts, atskan skaņas signāls un Wi-Fi ikona deg nepārtraukti.

ⓘ

Laikā, kad Wi-Fi un piekļuves punkts tiek ieslēgts, nospiežot jebkuru taustiņu, tiks atskaņots kļūdas signāls.

Kad savienojums ir izveidots, pieskaroties Attālināts starts taustiņam Ieslēgts, lietotāji varēs attālināti sākt ciklus App.

Automātiskais savienojums ar reģistrēto tīklu
Kad ierīce ir veiksmīgi iestatīta un reģistrēta mājas tīklā, katru reizi, kad tā tiek ieslēgta, tā mēģinās automātiski izveidot savienojumu ar tīklu. Ja Wi-Fi savienojums būs veiksmīgs, skaņa nebūs dzirdama.

Savienojuma izveide ar citu tīklu (piekļuves punkta atkārtota atvēršana)
Katru reizi, kad lietotājs pieskarsies Attālināts starts taustiņam un 5 sekundes turēs to nospiestu, piekļuves punkts tiks atvērts un pārraidīts. Šajā brīdī saņemtie jaunie tīkla piekļuves dati aizstās iepriekš saglabātos datus, un pēc tam ierīce izveidos savienojumu ar jauno Wi-Fi tīklu.

Wi-Fi izslēgšana
Ja lietotājs nolemj vairs nepieslēgt ierīci Wi-Fi tīklam, viņš var pieskarties Attālināts starts taustiņam un turēt to nospiestu 10 sekundes, un ierīce tiks atiestatīta un izslēgta.

Displejs rāda – – – tikai 5 sekunde, bet visi pārējie indikatori vadības panelī ir izslēgti.

Pēc atiestatīšanas displejs atgriežas sākotnējā stāvoklī, Wi-Fi ikonai esot izslēgtai.

11.4 Bezvadu atjauninināšana

Lietotne var piedāvāt atjauninājumu jūsu ierīcei.

Ja darbojas kāda programma, lietotne paziņo, ka atjauninināšana sāksies pēc programmas beigām.

Atjauninināšanas laikā ierīce rāda UPd displejā.

Neizslēdziet un neatvienojiet ierīci no elektrotīkla atjauninināšanas laikā.

Ierīce būs atkal lietojama pēc atjauninināšanas pabeigšanas, netiks parādīts nekāds paziņojums par veiksmīgu atjauninināšanu.

Ja rodas kļūda, ierīce rāda Err displejā: vienkārši nospiediet jebkuru taustiņu vai pagrieziet regulatoru, lai atgrieztos normālas lietošanas režīmā.

11.5 Wi-Fi vienmēr ieslēgts

Lietotnē ir pieejama funkcija Wi-Fi vienmēr ieslēgts (Wi-Fi Always On).

Šī funkcija nodrošina ierīces pastāvīgu savienojumu ar tīklu pat tad, ja ierīce ir izslēgta.

Indikators iedegas un izslēdzas ar pārtraukumiem.

Ierīci ir iespējams ieslēgt, nospiežot pogu Iesl./Izsl. vai izmantojot lietotni.

Funkcija Wi-Fi vienmēr ieslēgts var ietekmēt elektroenerģijas patēriņu.

12. IKDIENAS LIETOŠANA

BRĪDINĀJUMS!

Skatiet sadaļu "Drošība".

12.1 Ierīces aktivizēšana

1. Pievienojiet elektrotīkla vada spraudni elektrotīkla kontaktligzdai.
2. Atveriet ūdens krānu.
3. Lai ieslēgtu ierīci, dažu sekunžu garumā turiet nospiestu taustiņu Iesl./Izsl.

Atskan īss skaņas signāls.

12.2 Veļas ievietošana tilpnē

- Atveriet ierīces durvis.
- Izpuriniet drēbes, pirms ievietojat tās ierīcē.
- Ievietojiet veļu tilpnē pa vienam gabalam.

Pārliecinieties, ka tilpnē nav ievietots pārāk daudz veļas.

- Stingri aizveriet durvis.

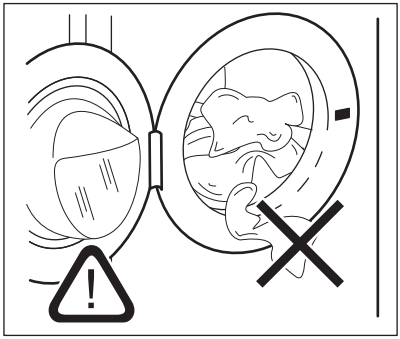

UZMANĪBU!

- Aizveriet ierīces durvis un pārliecinieties, ka starp tās blīvi un durvīm nav iesprūdusi veļa. Šādā gadījumā pastāv ūdens noplūdes vai veļas bojājumu risks.
- Mazgājot stipri eļļainus, taukainus traipus vai izmantojot smaržvielas, var sabojāt ierīces gumijas daļas.

12.3 Mazgāšanas līdzekļa un piedevu uzpilde

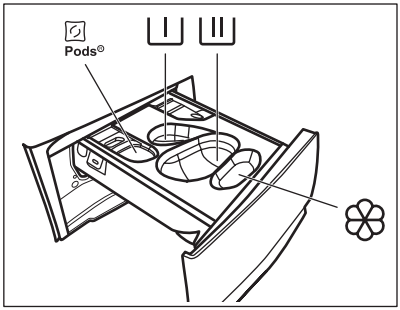

— nodalījums mazgāšanas līdzekļa kapsulām (Maks. 2 kapsulas). Izmantojot mazgāšanas līdzekļa tabletes, pārliecinieties, ka ir aktivizēta iespēja Pods®.

— nodalījums priekšmazgāšanas fāzei un mērcēšanas programmai (tikai pulvera mazgāšanas līdzeklim).

— mazgāšanas līdzekļa nodalījums mazgāšanas fāzei (tikai pulvera mazgāšanas līdzeklim). Ja izmantojat šķidro mazgāšanas līdzekli, neaizmirstiet ievietot šķidrā mazgāšanas līdzekļa tvertni nodalījumā .

Ja izmantojat šķidro mazgāšanas līdzekli, neaizmirstiet ievietot tvertni šķidrajam mazgāšanas līdzeklim .

Izmantojot šo nodalījumu, pārliecinieties, ka iespēja Pods® ir izslēgta.

— nodalījums veļas mīkstinātājam un citiem šķidrajiem līdzekļiem (auduma mīkstinātājam, stērķelei).

MAX — vienmēr ievērojiet uz mazgāšana līdzekļa iepakojuma sniegtos norādījumus, taču mēs iesakām nepārsniegt norādīto maksimālo līmeni (**MAX**). Taču šis daudzums garantēs labākos mazgāšanas rezultātus.

Ja nepieciešams, pēc mazgāšanas cikla notīriet mazgāšanas līdzekļa atlikumu no mazgāšanas līdzekļa dozatora.

Rīkojieties, kā norādīts turpmāk.

1. Atveriet mazgāšanas līdzekļa dozatoru.

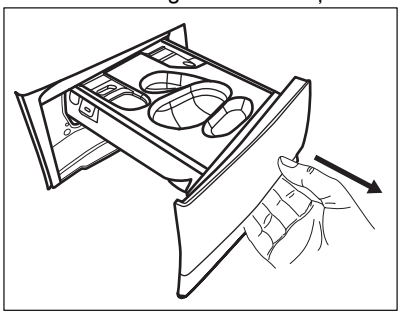

2. Ja ir iestatīta priekšmazgāšanas fāze, ieberiet pulvera mazgāšanas līdzekli nodalījumā .
3. Galvenajai mazgāšanai atkarībā no mazgāšanas līdzekļa veida izvēlieties atbilstošu nodalījumu:

a) ieberiet **veļas pulveri** nodalījumā ;

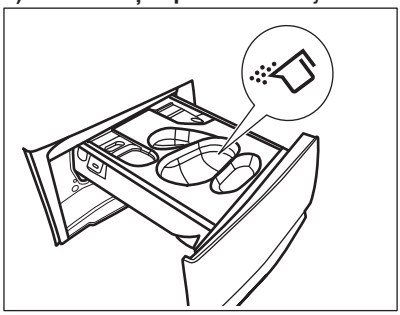

b) ielejiet **šķidro mazgāšanas līdzekli** tajā pašā nodalījumā pēc tam, kad esat ievietojuši attiecīgu tvertni ;

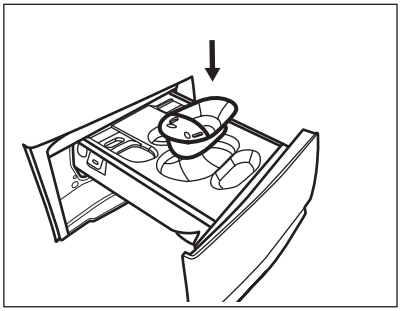

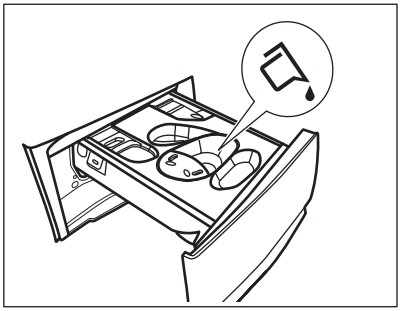

c) ielieciet **tabletes** nodalījumā ⌀.
Pārliecinieties, ka iespēja Pods® ir ieslēgta.

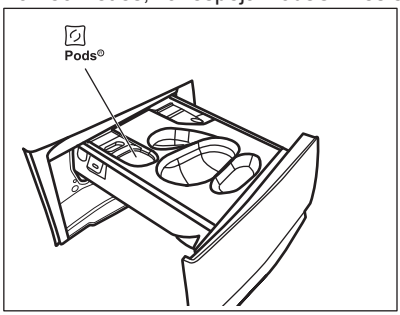

4. Ielejiet veļas mīkstinātāju nodalījumā ❀.
5. Aizveriet mazgāšanas līdzekļa dozatoru.

12.4 Programmas iestatīšana

ⓘ

Eco 40-60 ir noklusētā piedāvātā programma, kad ierīce ir ieslēgta; tā ir programma, uz kuru attiecas energomarķējumā norādītā informācija.

1. Pagrieziet programmu izvēles pārslēgu izvēlētās mazgāšanas programmas pozīcijā. Ieslēdzas attiecīgās programmas indikators. Atsvaidzināšana ar tvaiku programmu var izvēlēties SmartSelect zonā.

Mirgo pogas Starts/pauze ▷II indikators. Displejā redzams orientējošais programmas ilgums, maksimālā norādītā ielāde programmai (tikai dažas sekundes), noklusējuma temperatūra, noklusējuma veļas izgriešanas ātrums un mazgāšanas fāzes indikatori (kad tādi ir).

2. Izmantojiet SmartSelect funkciju, lai mainītu netīrības pakāpi. Ierīce automātiski iesaka zemāko temperatūru un optimālo iestatījumu kombināciju, lai sasniegtu pareizo rezultātu visīsākajā laikā. Tvaika atsvaidzināšanas programmu var izvēlēties SmartSelect zonā
3. Lai mainītu temperatūru un/vai veļas izgriešanas ātrumu, nospiediet attiecīgās pogas.
4. Ja vēlaties, iestatiet vienu vai vairākas iespējas, pieskaroties attiecīgajiem taustiņiem. Saistītie indikatori iedegas displeja un norādītā informācija attiecīgi mainās.

ⓘ

Ja izvēle **nav iespējama**, atskan skaņas signāls.

12.5 Programmas sākšana

Pieskarieties taustiņam Starts/pauze ▷II, lai ieslēgtu programmu.
Attiecīgais indikators pārtrauc mirgot un turpina degt.
Programma uzsāk darbību, durvis ir bloķētas.

Displejs rāda indikatoru ⚿.

ⓘ

Ūdens izsūknēšanas sūknis darbojas īsu brīdi, pirms ierīcē ieplūst ūdens.

12.6 Programmas sākšana ar Pabeigt pēc

1. Vairākkārt nospiediet to, līdz displejā redzams vēlamais programmas beigu laiks. Iedegas indikators ⏲.
2. Pieskarieties Starts/pauze ▷II taustiņam.

Veļas tilpne sāk veikt SensiCare aprēķinu, ja tas ir paredzēts atlasītajā programmā.

3. Ierīce sāk laika atskaiti līdz programmas beigu laikam, un programma sāk darboties attiecīgajā brīdī, lai pabeigtu darbību šajā iespējā iestatītajā laikā.

Šīs iespējas mainīšana un atcelšana:

1. Izslēdziet ierīci, nospiežot pogu Iesl./Izsl. ⏻.
2. Ieslēdziet ierīci atkārtoti.
3. Iestatiet programmu atkārtoti.

12.7 SensiCare System veļas daudzuma noteikšana

ⓘ

Displejā redzamais programmas ilgums attiecas uz **vidēju/lielu** ievietotās veļas daudzumu.

Pēc pieskaršanās taustiņam Starts/pauze ▷II, maksimālā norādītā veļas daudzuma indikators izdziest, SensiCare System uzsāk veļas daudzuma noteikšanu:

1. Ierīce nosaka ievietoto veļas daudzumu pirmo 30 sekunžu laikā. Šīs fāzes laikā ritinot domuzīmes, tiek atskaņota vienkārša animācija. Ja tiek konstatēta pārslodze, informācija par pārslodzi tiek rādīta 30 sekundes, pirms displejs pāriet iepriekšējā skatā.
2. Šīs fāzes laikā veļas tilpne īslaicīgi rotē.
3. Programmas ilgumu var attiecīgi pielāgot, un tas var palielināties vai samazināties. Vēl pēc 30 sekundēm ierīce sāk piepildīties ar ūdeni.

Veļas daudzuma noteikšanas beigās, ja **veļas tilpne ir pārslogota**, displejā mirgo indikators **MAX**:

Šādā gadījumā ierīci iespējams uz 30 sekundēm nopauzēt un izņemt lieko veļu.

Kad maksimālo svaru pārsniedzošā veļas daļa ir izņemta, pieskarieties taustiņam Starts/pauze ▷II, lai atkārtoti iedarbinātu programmu. Posmu SensiCare var atkārtot ne vairāk kā trīs reizes (skat. 1. punktu).

Svarīgi! Ja veļas daudzumu nesamazina, mazgāšanas programma atsāk darbību jebkurā gadījumā, neraugoties uz to, ka ierīce ir pārslogota. Šādā gadījumā nav iespējams garantēt labākos mazgāšanas rezultātus.

ⓘ

Aptuveni 20 minūtes pēc programmas darbības sākuma programmas ilgumu var noregulēt vēlreiz atkarībā no audumu ūdens uzsūkšanas spējām.

ⓘ

Funkcija SensiCare System nav pieejama tādām programmām kā Vilna, Skalošana, un īsā cikla programmām.

12.8 Programmas pārtraukšana un iespēju maiņa

Kad programma darbojas, mainīt var **tikai dažas** iespējas:

1. Pieskarieties Starts/pauze ▷II taustiņam.

Mirgo attiecīgais indikators.

2. Nomainiet iespējas. Displejā norādītā informācija attiecīgi mainās.
3. Vēlreiz pieskarieties Starts/pauze ▷II taustiņam .

Mazgāšanas programma turpina darboties.

12.9 Darbojošās programmas atcelšana

1. Nospiediet pogu Iesl./Izsl. ⏻, lai atceltu programmu un izslēgtu ierīci.
2. Vēlreiz piespiediet pogu Iesl./Izsl. ⏻, lai ieslēgtu ierīci.

Tagad varat iestatīt jaunu mazgāšanas programmu.

Ja SensiCare fāze jau darbojas un ūdens sāk ieplūst veļas tilpnē, jaunā programma aktivizētas, **neatkārtojot SensiCare fāzi**. Ūdens un mazgāšanas līdzeklis netiek izsūknēti, lai izvairītos no liekas resursu izšķiešanas. Displejā redzams programmas maksimālais ilgums, uzrādot jaunāko informāciju aptuveni 20 minūtes pēc jaunas programmas sākuma.

12.10 Tvertnes durvju atvēršana – apģērba gabalu pievienošana

Ja deg ikona, vienmēr varat atvērt durvis.

Ierīces durvis ir bloķētas laikā, kad darbojas programma vai atliktais starts. Displejs rāda indikatoru .

Ja temperatūra vai ūdens līmenis veļas tilpnē ir pārāk augsti un/vai veļas tilpne joprojām griežas, durvis nevajadzētu atvērt.

Lai papildus pievienotu vai izņemtu veļu.

1. Pieskarieties Starts/pauze taustiņam.

Attiecīgo durvju bloķēšanas indikators nodziest displejā.

2. Atveriet ierīces durvis. Nepieciešamības gadījumā ierīcē ievietojiet vai izņemiet apģērba gabalus. Aizveriet durvis un pieskarieties pogai Starts/pauze.

Turpina darboties programma vai atliktais starts.

12.11 Programmas darbības beigas

Kad programma ir pabeigta, ierīce automātiski pārstāj darboties. Atskan skaņas signāli (ja tie ir aktivizēti). Displejā redzams 0:00

Taustiņa Starts/pauze indikators izdziest.

Durvis tiek atbloķētas, un indikators izdziest.

1. Nospiediet pogu Iesl./Izsl., lai izslēgtu ierīci.

Piecas minūtes pēc programmas beigām enerģijas taupīšanas funkcija automātiski izslēdz ierīci.

Kad atkal aktivizējat ierīci, tad ierīce piedāvā Eco 40-60 noklusējuma programmu. Pagrieziet programmu pārslēgu, lai iestatītu jaunu ciklu.

2. Izņemiet no ierīces veļu.
3. Pārliecinieties, ka veļas tilpne ir tukša.
4. Turiet durvis un mazgāšanas līdzekļa dozatoru pusvirus, lai ierīcē neveidotos pelējums un smakas.

12.12 Ūdens izsūknēšana no tilpnes pēc cikla beigām

Izvēloties programmu vai iespēju, kura neizsūknē ūdeni pēc pēdējās skalošanas reizes, programma ir beigusies, taču:

- Laika joslā redzams 0:00 un displejā redzams, ka durvis ir nobloķētas .
- Sāk mirgot taustiņa Starts/pauze indikators.
- Tilpne joprojām pa laikam pagriežas, lai novērstu veļas burzīšanos.
- Durvis ir bloķētas.
- Lai atvērtu durtiņas, vispirms ir jāizsūknē ūdens no tilpnes.

1. Ja nepieciešams, pieskarieties pogai Izgriešana, lai samazinātu ierīces piedāvāto veļas izgriešanas ātrumu.
2. Nospiediet taustiņu Starts/pauze: ierīce izsūknē ūdeni un izgriež veļu.

Iespējas indikators Skalošanas pauze vai pazūd.

Ja esat iestatījis Klusā un veļas izgriešanas ātrums netiek mainīts, nospiežot taustiņu Starts/pauze, ierīce tikai izsūknēs ūdeni.

3. Kad programmas darbība beigusies un lūkas bloķēšanas indikators ir izdzisis, jūs varat atvērt durvis.
4. Lai izslēgtu ierīci, pāris sekundes piespiediet taustiņu Iesl./Izsl..

12.13 Gaidstāves funkcija

Gaidstāves funkcija automātiski izslēdz ierīci, lai samazinātu enerģijas patēriņu tālāk minētajos gadījumos.

- Jūs neizmantojat ierīci 5 minūtes, kamēr neviena programma nedarbojas.

  Nospiediet pogu Iesl./Izsl.⏻, lai atkal ieslēgtu ierīci.
- 5 minūtes pēc mazgāšanas programmas beigām.

  Nospiediet taustiņu Iesl./Izsl.⏻, lai atkal ieslēgtu ierīci.
  Kad ierīce ir aktivizēta no gaidstāves funkcijas, pēc noklusējuma atlasītā programma vienmēr ir Eco 40-60.

  Pagrieziet programmu pārslēgu, lai iestatītu jaunu ciklu.

ⓘ

Ja iestatāt programmu vai iespēju, kas beidzas ar ūdeni tilpnē, **Gaidstāves funkcija** neizslēdz ierīci, lai atgādinātu, ka jāizsūknē ūdens.

ⓘ

Funkcija Wi-Fi vienmēr ieslēgts ir aktivizēta, tikai periodiski ieslēdzas un izslēdzas indikators ⌒.

13. IETEIKUMI UN PADOMI

⚠ **BRĪDINĀJUMS!**

Skatiet sadaļu "Drošība".

13.1 Ievietotās veļas daudzums

- Sašķirojiet veļu šādi: baltā veļa, krāsainā veļa, sintētika, smalkveļa un vilnas izstrādājumi.
- Ievērojiet uz veļas etiķetēm sniegtās mazgāšanas norādes.
- Nemazgājiet kopā baltus un krāsainus apģērbus.
- Atcerieties, ka uz kopšanas etiķetes norādītā temperatūra ir maksimālā pieļaujamā temperatūra, nevis ieteicamā temperatūra.
- Pārbaudiet mazgāšanas nepieciešamības līmeni, apģērbam var būt nepieciešama tikai atsvaidzināšana, un mazgāšanas vietā var būt iespējams izmantot Atsvaidzināšana ar tvaiku
- Daži krāsaini apģērbi var zaudēt krāsu pirmajā mazgāšanas reizē. Ieteicam tos mazgāt atsevišķi dažas pirmās reizes.
- Izvērsiet uz āru vairākslāņu audumus, vilnas izstrādājumus un apģērbus ar uzkrāsotām ilustrācijām.
- Iepriekš apstrādājiet grūti iztīrāmus traipus.
- Grūti noņemamus traipus mazgājiet ar īpašu veļas mazgāšanas līdzekli.
- Rīkojieties uzmanīgi ar aizkariem. Izņemiet no aizkariem āķus un ievietojiet aizkarus veļas mazgāšanas maisā vai spilvendrānā.
- Īpaši neliels veļas daudzums var radīt līdzsvara problēmas izgriešanas fāzes laikā, kas izraisa pārmērīgas vibrācijas. Ja tas notiek:
  - **a.** pārtrauciet programmu un atveriet durvis (skatiet sadaļu “Ikdienas lietošana”);
  - **b.** izkārtojiet veļu ar rokām, lai apģērba gabali būtu vienmērīgi izklāti veļas tilpnē;
  - **c.** Nospiediet Starts/pauze pogu. Veļas izgriešanas fāze turpinās.
- Aizpogājiet spilvendrānas, aizdariet izstrādājumu rāvējslēdzējus, āķus un spiedpogas. Sasieniet jostas, auklas, kurpju šņores, lentes un jebkādus citus vaļīgus elementus.
- Nemazgājiet apģērbu bez vīlēm un apģērbu ar iegriezumiem. Izmantojiet speciālo veļas mazgāšanas maisu maziem un/vai smalkiem apģērbiem (piem., krūšturiem ar stīpām, jostām, zeķbiksēm, kurpju šņorēm, lentēm utt.).

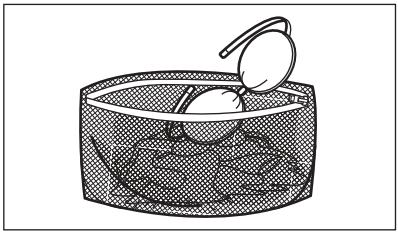

- Iztukšojiet kabatas un neievietojiet salocītus apģērbus.

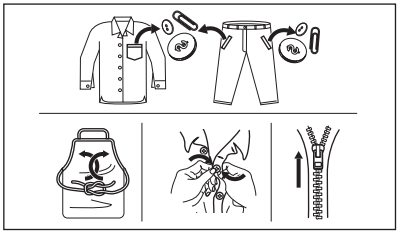

13.2 Grūti iztīrāmi traipi

Dažiem traipiem ar ūdeni un mazgāšanas līdzekli nepietiks.

Mēs iesakām iepriekš apstrādāt šos traipus pirms drēbju ievietošanas ierīcē.

Jūs varat iegādāties īpašus traipu noņēmējus. Izmantojiet īpašos traipu noņēmējus, kas piemēroti traipa un auduma veidam.

Nesmidziniet traipu noņēmēju uz apģērba ierīces tuvumā, jo tas var sabojāt plastmasas detaļas.

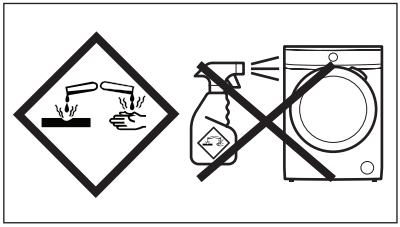

13.3 Mazgāšanas līdzekļa veids un daudzums

Mazgāšanas līdzekļa izvēle un pareiza daudzuma izmantošana ne tikai ietekmē veļas mazgāšanas rezultātu, bet arī palīdz izvairīties no liekas resursu izšķiešanas, kā arī pasargāt vidi:

- Lietojiet tikai veļas mazgājamām mašīnām paredzētos mazgāšanas un citus līdzekļus. Vispirms ievērojiet šādus vispārējus noteikumus:
  - pulvera mazgāšanas līdzekļi (arī tabletes un vienas devas mazgāšanas līdzekļi) visiem auduma veidiem, izņemot delikātiem. Dodiet priekšroku veļas pulverim ar balinātāju baltajiem apģērbiem un veļas dezinfekcijai,
  - šķidrie mazgāšanas līdzekļi (arī vienas devas mazgāšanas līdzekļi), programmām mazgāšanai zemās temperatūrās (60°C maks.) visu veidu audumiem, vai īpaši tikai vilnai.
- Veļas mazgāšanas līdzekļa izvēle un daudzums atkarīgs no: auduma veida (smalkveļa, vilnas izstrādājumi, kokvilna u.c.), apģērba krāsas, veļas daudzuma, netīrības pakāpes, mazgāšanas temperatūras, laika un izmantotā ūdens cietības pakāpes.
- Ievērojiet norādījumus, kas sniegti uz mazgāšanas līdzekļu vai citu līdzekļu iepakojuma, nepārsniedzot maksimāli norādīto līmeni (**MAX**).
- Nejauciet kopā dažādus veļas mazgāšanas līdzekļu veidus.
- Izmantojiet mazāku mazgāšanas līdzekļa daudzumu, ja:
  - mazgājat nelielu veļas daudzumu;
  - programmas ilgums ir samazināts, nospiežot Laika pārvaldnieka taustiņu.
  - veļa ir tikai nedaudz netīra.
  - ja mazgāšanas laikā veidojas daudz putu.

Nepietiekams mazgāšanas līdzekļa daudzums var izraisīt:

- neapmierinošus mazgāšanas rezultātus;
- mazgājamā veļa var palikt pelēka;
- taukainas drēbes;
- pelējumu ierīcē.

Pārmērīgs mazgāšanas līdzekļa daudzums var izraisīt:

- putas;
- sliktāku mazgāšanas rezultātu;
- nepietiekamu skalošanu;
- lielāku ietekmi uz vidi.

13.4 Padomi ietaupījumiem

Ļaujiet SmartSelect funkcijai palīdzēt jums ietaupīt enerģiju, laiku un ūdeni.

Īpaši viegla mazg. un Viegla iespējas var izmantot lielāko daļu laika.

Izmantojiet Atsvaidzināšana ar tvaiku, lai izvairītos no apģērba mazgāšanas un atsvaidzinātu tikai ar tvaiku.

Lai iegūtu labāku rezultātu, iesakām ievērot turpmāk minētos padomus.

- Mazgājiet **vidēji netīru veļubez priekšmazgāšanas**, tādējādi taupot veļas mazgāšanas līdzekļus, ūdeni un laiku.
- Ievietojot ierīcē veļu līdz **katras programmas maksimālajai norādītajai ietilpībai, Jūs samazināsit elektroenerģijas un ūdens patēriņu**.
- Veicot atbilstošu pirmapstrādi, var notīrīt veļas traipus un ierobežotu netīrumu daudzumu; pēc tam veļu var mazgāt zemākā temperatūrā.
- Ja jums ir žāvētājs, ieteicams izmantot **maksimālo izgriešanas ātrumu** izvēlētajai mazgāšanas programmai, lai ietaupītu enerģiju žāvēšanas laikā.
- Vēlams izmantot īsos ciklus zemā temperatūrā.

13.5 Ūdens cietība

Ja ūdens jūsu apkārtnē ir ciets vai vidēji ciets, veļas mazgājamām mašīnām iesakām izmantot ūdens mīkstināšanas līdzekļa piedevu.

Apkārtnēs, kur ūdens ir mīksts, ūdens mīkstināšanas līdzekli lietot nav nepieciešams.

Lai noskaidrotu ūdens cietības pakāpi savā rajonā, sazinieties ar savu vietējo ūdens piegādes uzņēmumu.

Lietojiet pareizu ūdens mīkstinātāja daudzumu. Ievērojiet instrukcijas, kas norādītas uz produktu iepakojuma.

14. APKOPE UN TĪRĪŠANA

BRĪDINĀJUMS!

Skatiet sadaļu "Drošība".

14.1 Periodiskas tīrīšanas grafiks

Periodiska tīrīšana palīdz pagarināt ierīces mūžu.

Pēc katra cikla atstājiet durvis un mazgāšanas līdzekļa dozatoru mazliet atvērtu, lai ierīcē cirkulētu gaiss un izžūtu mitrums.

Ja ierīce netiek izmantota ilgāku laiku, aizgrieziet ūdens krānu un atvienojiet ierīci no strāvas padeves.

Orientējošs periodiskas tīrīšanas grafiks:

Atkaļķošana	Divreiz gadā
Apkopes mazgāšanas cikls	Reizi mēnesī
Durvju blīves tīrīšana	Reizi divos mēnešos
Veļas tilpnes tīrīšana	Reizi divos mēnešos
Mazgāšanas līdzekļa dozatora tīrīšana	Reizi divos mēnešos
Izvadsistēmas sūkņa filtra tīrīšana	Divreiz gadā
Ūdens ieplūdes šļūtenes un vārsta filtra tīrīšana	Divreiz gadā

14.2 Svešķermeņu izņemšana

Pirms cikla aktivizēšanas gādājiet, lai visas kabatas būtu tukšas un viss, kas kustās, piesiets. Skatiet sadaļu “Veļas ielāde” nodaļā “Padomi un ieteikumi”.

Izņemiet visus svešķermeņus (piemēram, metāla sprādzes, pogas, monētas u.t.t.), kuras var atrast durvju blīvē, filtros un veļas tilpnē. Skatiet sadaļas “Durvju blīve un

dubultās apmales noslēgs”, “Veļas tilpnes tīrīšana”, “Aizplūdes sūkņa tīrīšana” un “Ieplūdes šļūtenes un vārsta filtra tīrīšana”. Ja nepieciešams, sazinieties ar pilnvaroto apkopes centru.

14.3 Ārpuses tīrīšana

Tīriet ierīci tikai ar maigām ziepēm un siltu ūdeni. Pilnībā nosusiniet visas virsmas.

Nelietojiet abrazīvus sūkļus vai citus skrāpējošus materiālus.

> ⚠ **UZMANĪBU!**
>
> Nelietojiet alkoholu, šķīdinātājus vai ķimikālijas.

> ⚠ **UZMANĪBU!**
>
> Netīriet metāla virsmas ar tīrīšanas līdzekļiem uz hlora bāzes.

14.4 Atkaļķošana

> ⓘ
>
> Ja ūdens jūsu apkārtnē ir ciets vai vidēji ciets, veļas mazgājamām mašīnām iesakām izmantot ūdens mīkstināšanas līdzekli (laiku pa laikam atkaļķojot).

Regulāri pārbaudiet veļas tilpni, lai pamanītu kaļķakmens veidošanos.

> ⓘ
>
> Vienmēr ievērojiet uz produkta iepakojuma sniegtās norādes.

14.5 Apkopes mazgāšana

Atkārtoti un ilgstoši lietojot zemu temperatūru un īsas programmas, veļas tilpnē un tvertnē var rasties mazgāšanas līdzekļa atliekas, pūkas baktērijas un biofilmas veidojumi. Tas var izraisīt sliktu smaku un pelējumu.

Lai likvidētu šīs atliekas un higiēniski iztīrītu ierīces iekšpusi, ieslēdziet apkopes mazgāšanas ciklu (vismaz reizi mēnesī):

1. Izņemiet veļu no veļas tilpnes.
2. Ieslēdziet kokvilnas programmu ar visaugstāko temperatūras iestatījumu un nelielu pulverveida mazgāšanas līdzekļa daudzumu, vai ja pieejams, palaidiet Mašīnas tīrīšana programmu.

14.6 Durvju blīvējums

Šai ierīcei ir **pašattīroša ūdens iztukšošanas sistēma**, kas ļauj no apģērba atdalījušās nelielas pūkas izvadīt kopā ar ūdeni. Regulāri pārbaudiet blīvi un, ja nepieciešams, iztīriet, kā norādīts turpmāk sniegtajā diagrammā. Cikla beigās var izvākt monētas, pogas un citus mazus priekšmetus.

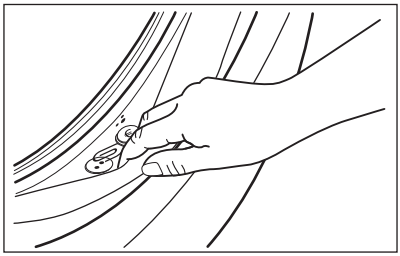

Notīriet to nepieciešamības gadījumā, izmantojot amonjaka krēma tīrīšanas līdzekli, nesaskrāpējot blīvējuma virsmu.

> ⓘ
>
> Vienmēr ievērojiet uz produkta iepakojuma sniegtās norādes.

14.7 Veļas tilpnes tīrīšana

Regulāri pārbaudiet veļas tilpni, lai novērstu nevēlamu nogulsnējumu veidošanos.

Veļas tilpnē var veidoties rūsa, ko izraisa oksidējoši svešķermeņi vai dzelzi saturošs krāna ūdens

Iztīriet veļas tilpni, izmantojot nerūsējošam tēraudam īpaši paredzētus tīrīšanas līdzekļus.

> ⓘ
>
> Vienmēr ievērojiet uz produkta iepakojuma sniegtās norādes.
> Nekādā gadījumā netīriet veļas tilpni ar katlakmens noņemšanas līdzekļiem, tīrīšanas līdzekļiem, kas satur hloru vai dzelzi, vai ar dzelzs sūkli.

Rūpīgai tīrīšanai.

1. Iztīriet veļas tilpni, izmantojot nerūsējošam tēraudam īpaši paredzētus tīrīšanas līdzekļus.

ⓘ

Vienmēr ievērojiet uz produkta iepakojuma sniegtās norādes.

2. Izņemiet veļu no veļas tilpnes.
3. Ieslēdziet īsu kokvilnas programmu ar augstu temperatūru, neievietojot veļu un izmantojot nelielu veļas pulvera daudzumu, vai, ja pieejams, palaidiet Mašīnas tīrīšana programmu. Ja jūsu ierīce var izveidot savienojumu ar Wi-Fi, īpašo programmu Mašīnas tīrīšana ir iespējams lejupielādēt arī ar lietotni.
4. Manuāli pievienojiet nelielu daudzumu pulverveida mazgāšanas līdzekļa vai specifiska produkta tukšā veļas tilpnē, lai izskalotu palikušās atliekas.

ⓘ

Reizēm cikla beigās displejā var būt redzama ✧ ikona: tas ir ieteikums veikt "veļas tilpnes tīrīšanu". Tiklīdz veiksiet veļas tilpnes tīrīšanu, ziņojums pazudīs.

14.8 Mazgāšanas līdzekļa dozatora tīrīšana

Lai novērstu iespējamus sakaltuša mazgāšanas līdzekļa vai sarecējuša veļas mīkstinātāja nosēdumus, pelējuma veidošanos mazgāšanas līdzekļa dozatorā, ik pēc diviem mēnešiem veiciet tīrīšanas procedūru, kā norādīts turpmāk sniegtajās diagrammās.

1. Atveriet mazgāšanas līdzekļa dozatoru. Piespiediet uz leju fiksatoru, kā parādīts attēlā, un izvelciet atvilktni.

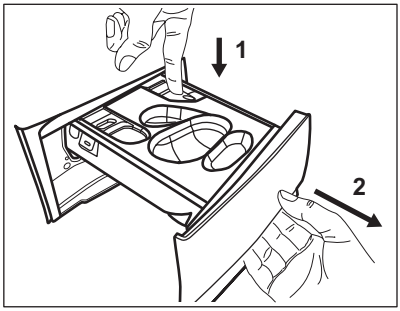

2. Izņemiet šķidrā mazgāšanas līdzekļa tilpni, ja tāda ievietota.

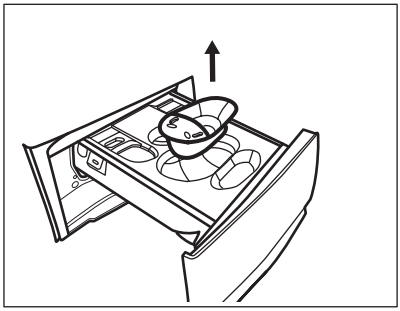

3. Paceliet nodalījuma augšējo vāku, lai to noņemtu.

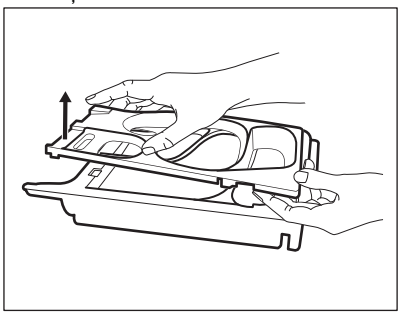

4. Izmazgājiet mazgāšanas līdzekļa dozatoru un jebkādu ieliktni zem tekoša ūdens.

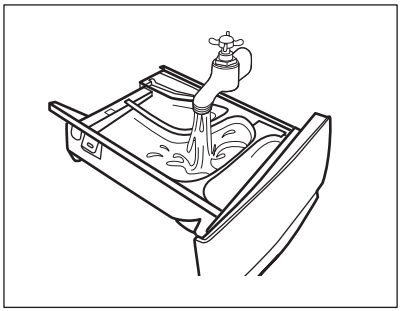

5. Iztīriet visas mazgāšanas līdzekļa atliekas no padziļinājuma augšējās un apakšējās daļas. Padziļinājuma tīrīšanai izmantojiet nelielu suku.

⚠ **UZMANĪBU!**

Nelietojiet asas vai metāla sukas vai sūkļus.

Iztīriet visas mazgāšanas līdzekļa atliekas no padziļinājuma augšējās un apakšējās

daļas. Padziļinājuma tīrīšanai izmantojiet nelielu suku.

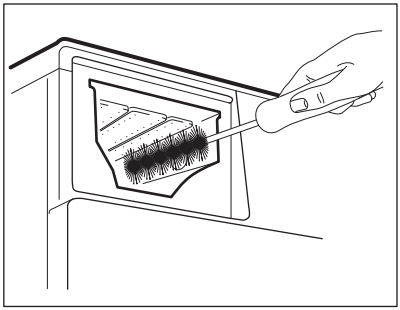

6. Pagrieziet dozatoru ar augšpusi uz leju un atveriet apakšējo vāku, kā parādīts attēlā: vispirms pavelciet sānu mēlītes uz āru un pēc tam noņemiet apakšējo vāku.

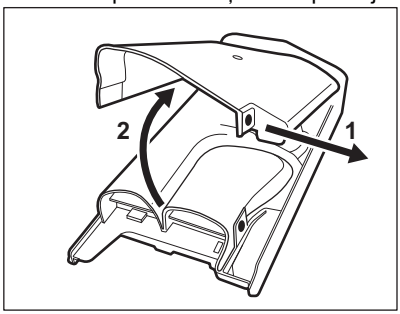

7. Pārliecinieties, ka visas mazgāšanas līdzekļa atliekas ir iztīrītas no tvertnes. Lietojiet tikai mīkstu, mitru drānu.
8. Uzlieciet apakšējo pārsegu atpakaļ, izlīdzinot atveres atvilktnes āķos, kā tas parādīts attēlā. Aizveriet, līdz atskan klikšķis.

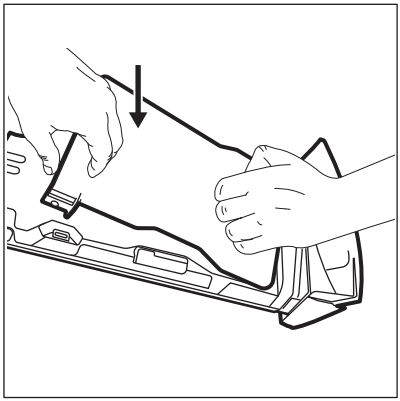

⚠ **UZMANĪBU!**

Piespiediet apakšējo pārsegu, kā parādīts attēlā. Pārliecinieties, ka tas ir pienācīgi aizvērts.

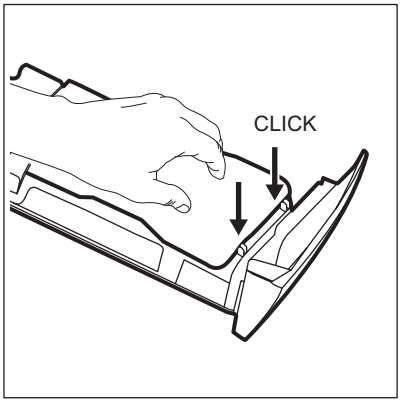

9. Atkārtoti samontējiet atvilktni šādi:
   a. uzlieciet virsū apakšējo pārsegu un piespiediet, līdz atskan klikšķis;
   b. Uzlieciet augšējo pārsegu un piespiediet, līdz atskan klikšķis.
   c. Ja nepieciešams, ievietojiet šķidrā mazgāšanas līdzekļa tvertni.
10. Ievietojiet mazgāšanas līdzekļa dozatoru vadotnēs un aizveriet to. Palaidiet skalošanas programmu, neievietojot tilpnē veļu.

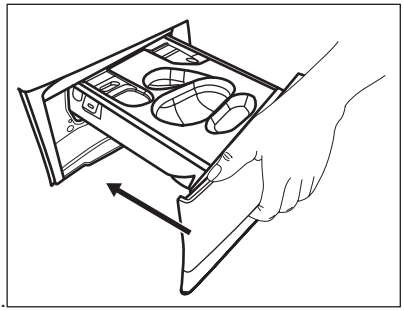

14.9 Ūdens izvadsistēmas sūkņa filtra tīrīšana

⚠ BRĪDINĀJUMS!

Atvienojiet ierīces kontaktspraudni no elektrotīkla kontaktligzdas.

ⓘ

Regulāri pārbaudiet izvadsistēmas sūkņa filtru un pārliecinieties, ka tas ir tīrs.

Ūdens izvadsistēmas sūkņa filtra tīrīšana nepieciešama, ja:

- Ierīce neizsūknē ūdeni.
- veļas tilpne negriežas;
- Ierīce rada neparastu skaņu tādēļ, ka ir aizsērējis ūdens izvadsistēmas sūknis.
- ekrānā parādās brīdinājuma kods E20.

⚠ BRĪDINĀJUMS!

- Neizņemiet filtru ierīces darbības laikā.
- Netīriet sūkni, ja ūdens ierīcē ir karsts. Nogaidiet, līdz ūdens ir atdzisis.

Lai iztīrītu sūkņa filtru, rīkojieties, kā norādīts turpmāk sniegtajās diagrammās.

1. Atveriet sūkņa vāku.

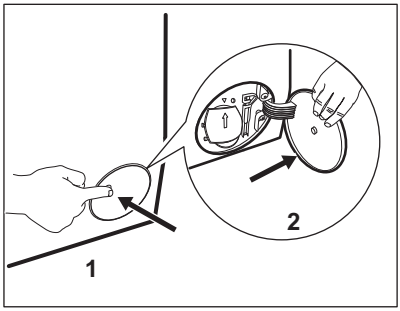

2. Novietojiet zem noplūdes sūkņa atveres piemērotu bļodu, lai tajā satecētu viss izplūstošais ūdens.
3. Atveriet lūku uz leju. Vienmēr turiet pa rokai lupatu, jo, izņemot filtru, var izplūst ūdens.

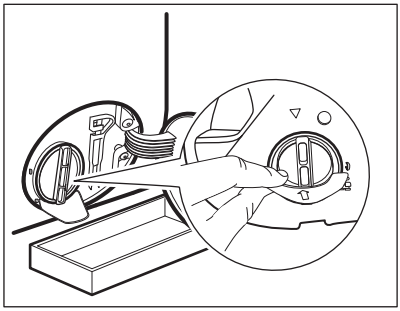

4. Pagrieziet filtru par 180 grādiem pretēji pulksteņa rādītāja virzienam, lai atvērtu to, bet neizņemiet to. Ļaujiet ūdenim izplūst.

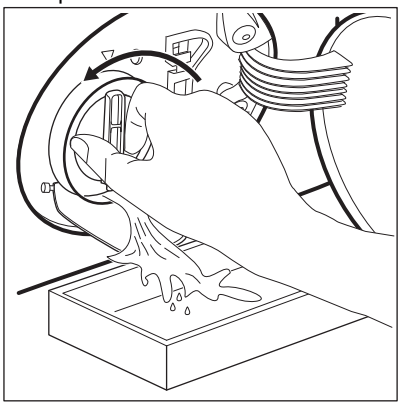

5. Kad trauks ir pilns ar ūdeni, ieskrūvējiet filtru atpakaļ un iztukšojiet trauku.

6. Atkārtojiet 4. un 5. soli, līdz ūdens vairs neizplūst.
7. Pagrieziet filtru pretēji pulksteņa rādītāja virzienam, lai to izņemtu.

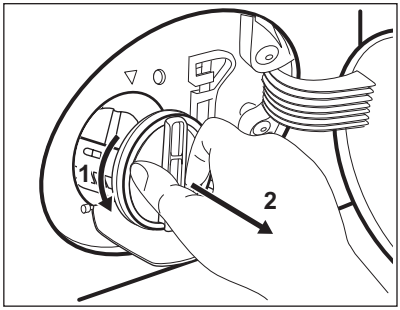

8. Ja nepieciešams, izņemiet pūkas un priekšmetus no filtra atveres.
9. Pārliecinieties, ka griežas sūkņa lāpstiņritenis. Ja tas negriežas, sazinieties ar pilnvaroto servisa centru.

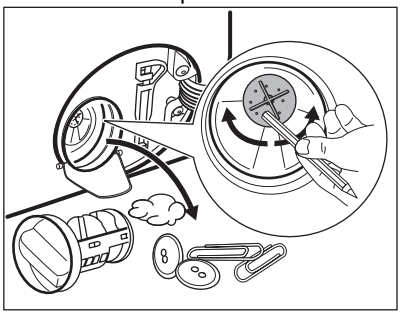

10. Tīriet filtru zem krāna ūdens.

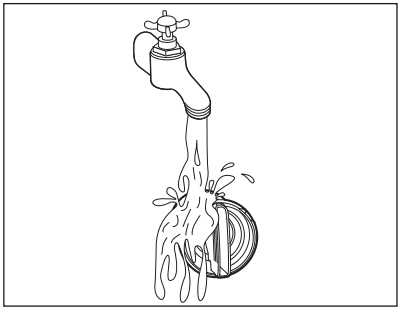

11. Ielieciet filtru atpakaļ īpašajās vadīklās, pagriežot to pulksteņa rādītāja virzienā. Pārliecinieties, ka filtrs pareizi piegriezts, lai novērstu ūdens noplūdes.

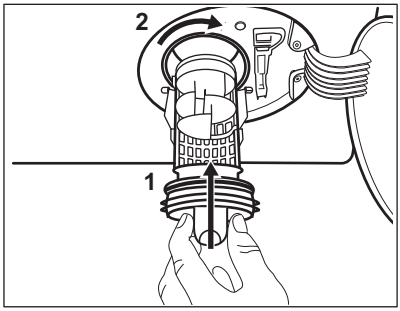

12. Aizveriet sūkņa vāku.

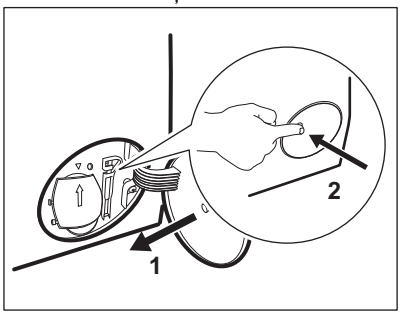

Izvadot ūdeni ar šīs ārkārtas ūdens izvadīšanas procedūras palīdzību, noplūdes sistēmu atkal nepieciešams aktivizēt:

a. Ielejiet 2 litrus ūdens mazgāšanas līdzekļa dozatora galvenajā nodalījumā.
b. Aktivizējiet programmu, lai izsūknētu ūdeni.

14.10 Ieplūdes šļūtenes un vārsta filtra tīrīšana

Ieteicams divreiz gadā tīrīt ieplūdes šļūtenes un vārsta filtrus, lai likvidētu laika gaitā uzkrātās nogulsnes. Lai iztīrītu filtrus, rīkojieties, kā norādīts turpmāk sniegtajās diagrammās.

1. Atvienojiet ieplūdes šļūteni no krāna un notīriet filtru.

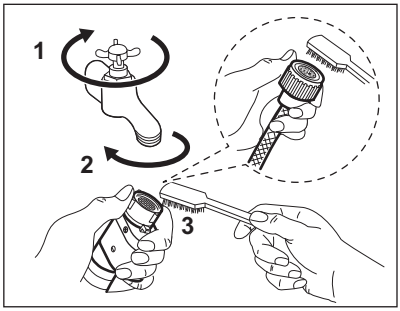

2. Atvienojiet ieplūdes šļūteni no ierīces, atskrūvējot gredzenveida uzgriezni.

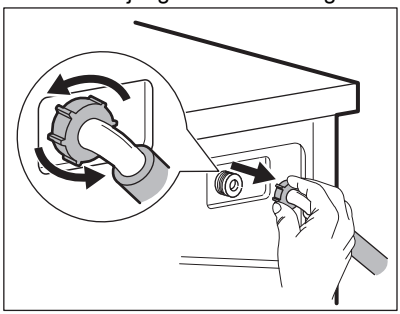

3. Notīriet vārsta filtru ierīces aizmugurē ar zobu suku.

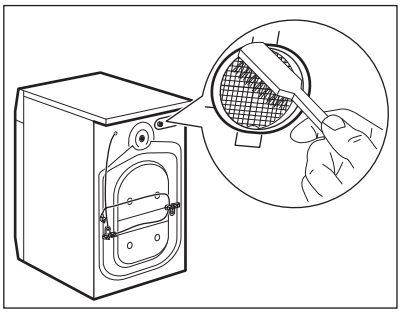

4. Atkal pieslēdzot šļūteni ierīces aizmugurē, pagrieziet to pa kreisi vai pa labi (bet ne vertikālā pozīcijā) atkarībā no jūsu ūdens krāna pozīcijas.

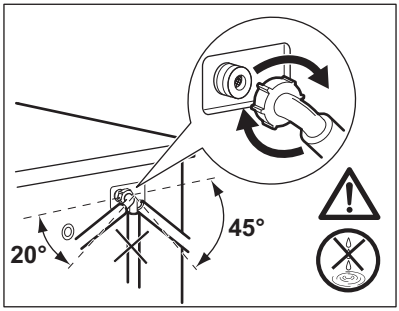

14.11 Avārijas ūdens izsūknēšana

Ja ierīce neizsūknē ūdeni, veiciet to pašu procedūru, kas aprakstīta rindkopā "Noplūdes sūkņa tīrīšana". Ja nepieciešams, iztīriet sūkni.

Izvadot ūdeni ar šīs ārkārtas ūdens izvadīšanas procedūras palīdzību, noplūdes sistēmu atkal nepieciešams aktivizēt:

1. Ielejiet mazgāšanas līdzekļa dozatora galvenajā nodalījumā 2 litrus ūdens.
2. Aktivizējiet programmu, lai izsūknētu ūdeni.

14.12 Brīdinājumi par salu

Ja ierīce uzstādīta vietā, kur gaisa temperatūra var sasniegt 0 °C vai zemāku temperatūru, izlaidiet atlikušo ūdeni no ieplūdes šļūtenes un izsūknējiet to no sūkņa.

1. Atvienojiet kontaktdakšu no kontaktligzdas.
2. Aizgrieziet ūdens krānu.
3. Ielieciet ieplūdes šļūtenes divus galus konteinerā un ļaujiet ūdenim izplūst no šļūtenes.
4. Iztukšojiet sūkni. Skatiet ārkārtas ūdens izvadīšanas procedūru.
5. Kad sūknis ir tukšs, uzstādiet atpakaļ ieplūdes šļūteni.

⚠ **BRĪDINĀJUMS!**

Pārliecinieties, ka temperatūra ir augstāka par 0 °C, pirms atkal lietojat ierīci.
Ražotājs neatbild par bojājumiem, kas radušies zemas temperatūras rezultātā.

15. TRAUCĒJUMMEKLĒŠANA

⚠ **BRĪDINĀJUMS!**

Skatiet sadaļu "Drošība".

15.1 Brīdinājuma kodi un iespējamās kļūmes

Ierīci neuzsāk darbu vai arī darbības laikā tā pārtrauc darboties. Vispirms mēģiniet rast problēmas risinājumu (skatiet tabulas).

⚠ **BRĪDINĀJUMS!**

Pirms jebkuras pārbaudes veikšanas atvienojiet ierīci no elektrotīkla.

Dažu problēmu gadījumā displejā tiek attēlots brīdinājuma kods un var nepārtraukti mirgot taustiņš Starts/pauze▷‖**:**

ⓘ

Ja ierīcē ir ievietots pārāk liels veļas daudzums, izņemiet dažus apģērba gabalus no veļas tilpnes un/vai turiet durvis piespiestas, vienlaikus turot nospiestu taustiņu Starts/pauze, līdz pārstāj mirgot indikators ⊸▯ (skat. attēlu turpmāk).

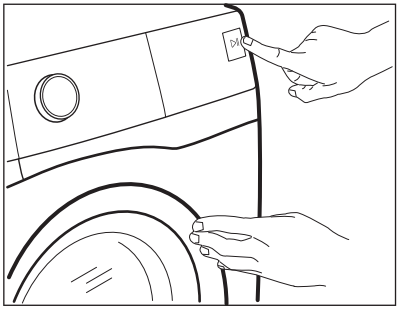

Problēma	Iespējamais risinājums
E 10 Ierīce pienācīgi neuzpildās ar ūdeni.	• Pārliecinieties, ka ir atvērts ūdens krāns. • Pārbaudiet, vai ūdens padeves spiediens nav pārāk zems. Lai saņemtu šo informāciju, sazinieties ar savu vietējo ūdensapgādes uzņēmumu. • Pārliecinieties, ka nav aizsprostots ūdens krāns. • Pārliecinieties, ka ieplūdes lokanais savienojums nav salocījies, bojāts vai saliekts. • Pārliecinieties, ka ir pareizi izveidots aizplūdes lokanā savienojuma pieslēgums. • Pārliecinieties, ka nav aizsprostots ieplūdes lokanā savienojuma filtrs un vārsta filtrs. Skatiet „Apkope un tīrīšana”.

E20 Ierīce neizsūknē ūdeni.	• Pārliecinieties, ka nav aizsprostots izlietnes sifons. • Pārliecinieties, ka aizplūdes lokanais savienojums nav salocījies vai saliekts. • Pārliecinieties, ka nav aizsprostots izvadsistēmas filtrs. Nepieciešamības gadījumā notīriet filtru. Skatiet „Apkope un tīrīšana”. • Pārliecinieties, ka ir pareizi izveidots aizplūdes lokanā savienojuma pieslēgums. • Iestatiet aizplūdes programmu, ja iestatāt programmu bez aizplūdes fāzes. Ja programmu pārslēgā nav pieejama ūdens izsūknēšanas programma, to var iestatīt, izmantojot lietotni. • Ja esat izvēlējies iespēju, kuras beigās ūdens netiek izvadīts no veļas tilpnes, iestatiet aizplūdes programmu.
E40 Ierīces durvis ir atvērtas vai nav pareizi aizvērtas.	• Pārliecinieties, ka ierīces durvis ir kārtīgi aizvērtas.
E91 Iekšēja kļūme. Ierīces elektronisko elementu starpā nav saziņas.	• Programma netika pienācīgi pabeigta, vai ierīce pārāk ātri pārtrauca darbību. Izslēdziet ierīci un ieslēdziet to atkārtoti. • Ja brīdinājuma kods parādās atkārtoti, sazinieties ar pilnvaroto servisa centru.

Ja displejs rāda brīdinājuma kodus, izslēdziet ierīci un ieslēdziet to atkārtoti.
Ja problēma atkārtojas, sazinieties ar pilnvaroto servisa centru.
Citu ar ierīci saistītu problēmu gadījumā skatiet iespējamos risinājumus turpmāk sniegtajā tabulā.

Problēma	Iespējamais risinājums
Nevar palaist programmu.	• Pārliecinieties, ka ierīces kontaktspraudnis ir pieslēgts strāvas padeves kontaktligzdai. • Pārliecinieties, ka ierīces durvis ir kārtīgi aizvērtas. • Pārbaudiet, vai drošinātāju kastē nav izdegušu drošinātāju. • Pārliecinieties, ka nospiests taustiņš Starts/pauze ▷II. • Ja ir iestatīts atliktais starts, atceliet iestatījumu vai gaidiet laika atskaites beigas. • Izslēdziet Bērnu drošības funkciju, ja tā ir ieslēgta. • Pārbaudiet izvēlētās programmas pogas stāvokli.
Ierīce piepildās ar ūdeni un nekavējoties to izsūknē.	• Pārliecinieties, ka aizplūdes lokanais savienojums atrodas pareizā pozīcijā. Iespējams, lokanais savienojums ir novietots pārāk zemu. Skatiet „Uzstādīšanas norādes”.
Nedarbojas veļas izgriešanas fāze, vai mazgāšanas cikls noris ilgāk nekā ierasts.	• Iestatiet veļas izgriešanas programmu. Ja programmu pārslēgā nav pieejama ūdens izsūknēšanas programma, to var iestatīt, izmantojot lietotni. • Pārliecinieties, ka nav aizsprostots ūdens izvadsistēmas filtrs. Nepieciešamības gadījumā notīriet filtru. Skatiet „Apkope un tīrīšana”. • Manuāli izlīdziniet veļas tilpnē ievietotos apģērba gabalus un atkārtoti palaidiet veļas izgriešanas fāzi. Šo problēmu var izraisīt nevienmērīgi sabalansēts svars.

Problēma	Iespējamais risinājums
Ūdens noplūdis uz grīdas.	• Pārliecinieties, ka ūdens lokano savienojumu pieslēgumi ir cieši noslēgti un no tiem nav ūdens noplūdes. • Pārliecinieties, ka ūdens ieplūdes un aizplūdes lokanajos savienojumos nav bojājumu. • Pārliecinieties, ka izmantojat piemērotu veļas mazgāšanas līdzekli atbilstošā daudzumā.
Nevar atvērt ierīces durvis.	• Pārliecinieties, ka nav izvēlēta mazgāšanas programma, kuras beigās ūdens paliek veļas tilpnē. • Pārliecinieties, ka veļas mazgāšanas programma ir pabeigta. • Ja veļas tilpnē ir palicis ūdens, iestatiet ūdens izsūknēšanas vai veļas izgriešanas programmu. Ja programmu pārslēgā nav pieejamas veļas izgriešanas un ūdens izsūknēšanas programmas, tās var iestatīt, izmantojot lietotni. • Pārliecinieties, ka ierīcei pienāk elektroenerģija. • Šo problēmu var izraisīt ierīces atteice. Sazinieties ar pilnvaroto servisa centru. Ja Jums jāatver ierīces durvis, rūpīgi izlasiet „Ierīces durvju atvēršana ārkārtas gadījumā”. • Pārliecinieties, ka nav aktivizēta funkcija Attālināts starts. Izslēdziet to.
Displejā nav attēlots bezvadu tīkla indikators ⟟.	• Pārbaudiet bezvadu tīkla signālu. • Pārliecinieties, ka bezvadu tīkla savienojums ir aktīvs. Skatiet rindkopu „Veļas mašīnas bezvadu savienojuma konfigurēšana” nodaļā “Wi-Fi – savienojuma izveide”. • Pārbaudiet savu mājas tīklu un maršrutētāju. • Restartējiet maršrutētāju. • Sazinieties ar savu bezvadu interneta pakalpojumu sniedzēju, ja rodas papildu problēmas ar bezvadu tīklu.
Lietotne nevar izveidot savienojumu ar ierīci.	• Pārbaudiet bezvadu tīkla signālu. • Pārbaudiet, vai Jūsu viedierīce ir savienota ar bezvadu tīklu. • Pārbaudiet savu mājas tīklu un maršrutētāju. • Restartējiet maršrutētāju. • Sazinieties ar savu bezvadu interneta pakalpojumu sniedzēju, ja rodas problēmas ar bezvadu tīklu. • Ierīce, viedierīce vai tā abas ir jākonfigurē vēlreiz, jo ir ticis uzstādīts jauns maršrutētājs vai ir mainīta maršrutētāja konfigurācija.
Lietotne bieži nevar izveidot savienojumu ar ierīci.	• Pārliecinieties, ka bezvadu tīkla signāls sasniedz ierīci. Mēģiniet pārvietot mājas maršrutētāju pēc iespējas tuvāk ierīcei vai apsveriet bezvadu signāla diapazona paplašinātāja iegādi. • Pārliecinieties, ka bezvadu signāla darbību netraucē mikroviļņu krāsns. Izslēdziet mikroviļņu krāsni. Izvairieties vienlaikus izmantot mikroviļņu krāsni un attālināto ierīces vadību.
Displejā redzams UPd. Visi taustiņi, izņemot taustiņu Iesl./Izsl. ⏻, ir neaktīvi.	• Ierīce lejupielādē pieejamos atjauninājumus. Uzgaidiet, līdz šis process noslēgsies. Ja izslēgsit ierīci atjauninājumu veikšanas laikā, šis process atsāksies, atkārtoti to ieslēdzot.

Problēma	Iespējamais risinājums
Ierīce rada neparastus trokšņus un vibrē.	• Pārliecinieties, ka ierīce ir pareizi nolīmeņota. Skatiet „Uzstādīšanas norādes”. • Pārliecinieties, ka ierīce ir izpakota un/vai ir izskrūvētas transportēšanai paredzētās skrūves. Skatiet „Uzstādīšanas norādes”. • Ielieciet veļas tilpnē vairāk veļas. Iespējams, veļas tilpnē ir pārāk maz veļas.
Programmas darbības laikā palielinās vai samazinās programmas darbības ilgums.	• Funkcija SensiCare System var noregulēt programmas darbības ilgumu atbilstoši veļas veidam un daudzumam. Skatiet nodaļas “Ikdienas lietošana” sadaļu “SensiCare System veļas daudzuma noteikšana”.
Neapmierinoši veļas mazgāšanas rezultāti.	• Palieliniet veļas mazgāšanas līdzekļa daudzumu vai izmantojiet citu veļas mazgāšanas līdzekli. • Grūti izmazgājamu traipu apstrādei pirms veļas mazgāšanas izmantojiet īpašus traipu tīrīšanas līdzekļus. • Pārliecinieties, ka ir iestatīta atbilstoša veļas mazgāšanas temperatūra. • Samaziniet veļas tilpnē ievietotās veļas daudzumu.
Pārāk daudz putu veļas tilpnē mazgāšanas cikla laikā.	• Samaziniet mazgāšanas līdzekļa daudzumu vai tablešu skaitu, vai vienas devas mazgāšanas līdzekļus.
Pēc mazgāšanas cikla dozatora nodalījumā ir palikušas mazgāšanas līdzekļa atliekas.	• Pārliecinieties, ka atvāžamais vāks ir pareizā pozīcijā (UZ AUGŠU veļas pulverim, UZ LEJU šķidrajam mazgāšanas līdzeklim). • Pārliecinieties, ka izmantojat mazgāšanas līdzekļa dozatoru atbilstoši šajā lietotāja rokasgrāmatā sniegtajiem norādījumiem.
Pēc mazgāšanas cikla dozatora nodalījumā ir mazgāšanas līdzekļa atliekas.	• Pārliecinieties, ka izmantojat mazgāšanas līdzekļa dozatoru atbilstoši šajā lietotāja rokasgrāmatā sniegtajiem norādījumiem. • Nodrošiniet, ka tiek izmantotas svaigas tabletes vai vienas devas mazgāšanas līdzekļi. Glabājiet tos kārbā, kuru aizverat pēc lietošanas, saskaņā ar ražotāja ieteikumiem. Tieša saskare ar apkārtējo vidi var mainīt to raksturlielumus un uzvedību Pods® nodalījumā, it īpaši, kombinējot tos ar noteiktām iespējām (piemēram, Atliktais starts).

Pēc pārbaudes ieslēdziet ierīci. Programma turpina darboties no tās vietas, kur tā tika pārtraukta.
Ja problēma atkārtojas, sazinieties ar pilnvaroto servisa centru.
Servisa centram nepieciešamie dati ir norādīti tehnisko datu plāksnītē.

15.2 Durvju atvēršana ārkārtas gadījumā

Elektrības padeves pārtraukuma vai darbības traucējumu gadījumā ierīces durvis saglabājas bloķētā stāvoklī. Mazgāšanas programma turpina darbību pēc elektrības padeves atjaunošanas. Ja darbības traucējumu gadījumā durvis saglabājas bloķētā stāvoklī, tās ir iespējams atvērt, izmantojot avārijas atvēršanas funkciju.

Pirms ierīces durvju atvēršanas:

⚠ **UZMANĪBU!**

Apdegumu risks! Pārliecinieties, ka ūdens temperatūra nav pārāk augsta vai veļa nav karsta. Nepieciešamības gadījumā uzgaidiet, līdz tie atdziest.

⚠ **UZMANĪBU!**

Pastāv traumu risks! Pārliecinieties, ka veļas tilpne negriežas. Nepieciešamības gadījumā uzgaidiet, līdz veļas tilpne pārstāj griezties.

Pārliecinieties, ka ūdens līmenis veļas tilpnē nav pārāk augsts. Nepieciešamības gadījumā veiciet tilpnes ārkārtas iztukšošanu (skatiet sadaļas “Kopšana un tīrīšana” punktu “Ārkārtas iztukšošana”).

Lai atvērtu ierīces durvis, rīkojieties šādi:

1. Nospiediet taustiņu Iesl./Izsl.⏻, lai izslēgtu ierīci.
2. Atvienojiet ierīces kontaktspraudni no elektrotīkla kontaktligzdas.
3. Atveriet filtra vāciņu.
4. Vienu reizi pavelciet uz leju avārijas atvēršanas sviru. Vēlreiz pavelciet to uz leju, turiet to nospiestu un vienlaicīgi atveriet ierīces durvis.

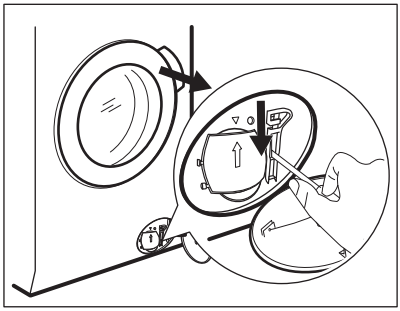

5. Izņemiet veļu no tilpnes un aizveriet ierīces durvis.
6. Aizveriet filtra vāciņu.

16. PATĒRIŅA DATI

16.1 Piezīme

QR kods uz ierīces komplektācijā iekļautā energomarķējuma sniedz tīmekļa saiti uz informāciju par ES EPREL datu bāzē iekļauto ierīces ekspluatācijas parametru informāciju. Glabājiet energoefektivitātes marķējumu kopā ar lietotāja rokasgrāmatu un visiem pārējiem ierīces komplektācijā iekļautajiem dokumentiem.
Šo pašu informāciju var uzzināt arī EPREL, atverot saiti **https://eprel.ec.europa.eu** un norādot ierīces energoefektivitātes nominālo datu plāksnītē norādīto modeļa nosaukumu un produkta numuru.

Vērtības un programmu ilgums var atšķirties atkarībā no dažādiem apstākļiem (piem., istabas temperatūras, ūdens temperatūras un spiediena, veļas daudzuma un veida, elektrotīkla sprieguma), kā arī no programmas noklusējuma iestatījumu maiņas.

16.2 Saskaņā ar Komisijas regulu ES 2019/2023

Eco 40-60 programma	kg	kWh	Litri	hh:mm	% 1)	°C	apgr./min 2)
Pilns veļas ielādes daudzums	10.0	0.710	70.0	03:55	44.00	31.0	1550

Eco 40-60 programma	kg	kWh	Litri	hh:mm	% 1)	°C	apgr./min 2)
Daļējas noslodzes tilpnes veļas ielādes daudzums	5.0	0.520	52.0	02:59	44.00	28.0	1550
Ceturtdaļas pilnības pakāpes veļas ielādes daudzums	2.5	0.260	34.0	02:50	45.00	24.0	1550

1) Atlikušais mitrums izgriešanas fāzes beigās. Jo lielāks veļas izgriešanas ātrums, jo lielāks ir troksnis un jo zemāks ir atlikušā mitruma līmenis.

2) Maksimālais veļas izgriešanas ātrums.

Jaudas patēriņš dažādos darbības režīmos

Izslēgts (W)	Gaidstāve (W)	Atliktais starts (W)	Tīkla gaidstāve (W)
0.50	0.50	4.00	2.00 1)
Laiks līdz izslēgtam/gaidstāves režīmam ir ne vairāk kā 15 minūtes.			

1) Pieslēgtās funkcijas enerģijas patēriņš ir aptuveni 17,5 kWh gadā. Lai atslēgtu šo funkciju, skatiet sadaļu “Wi-Fi savienojamības iestatīšana”.

16.3 Bieži lietotas programmas

ⓘ

Šīs vērtības ir tikai orientējošas.

Programmas	kg	kWh	Litri	hh:mm	% 1)	°C	apgr./min 2)
Kokvilna 3) 90 °C	10.0	3.250	105.0	03:50	44.00	85.0	1600
Kokvilna 60 °C	10.0	2.200	100.0	03:40	44.00	55.0	1600
Kokvilna 4) 20 °C	10.0	0.350	100.0	03:20	44.00	20.0	1600
Sintētika 40 °C	5.0	0.900	65.0	02:35	35.00	40.0	1200
Smalkā veļa 5) 30 °C	2.0	0.350	55.0	01:05	35.00	30.0	1200

Programmas	kg	kWh	Litri	hh:mm	% 1)	°C	apgr./ min2)
Vilna 30 °C	2.0	0.300	70.0	01:15	30.00	30.0	1200

1) Atlikušais mitrums izgriešanas fāzes beigās. Jo lielāks veļas izgriešanas ātrums, jo lielāks ir troksnis un jo zemāks ir atlikušā mitruma līmenis.

2) Veļas izgriešanas ātruma atsauces indikators.

3) Piemērota ļoti netīru audumu mazgāšanai.

4) Piemērota viegli netīru kokvilnas, sintētikas un jauktu audumu izstrādājumu mazgāšanai.

5) Tā veic arī ātru mazgāšanas ciklu viegli netīrai veļai.

17. ĪSĀ PAMĀCĪBA

17.1 SmartSelect

SmartSelect palīdz ietaupīt enerģiju, laiku un ūdeni. Skenējiet QR kodu, lai uzzinātu vairāk.

Ikdienas lietošana

- Pievienojiet elektrotīkla vada spraudni elektrotīkla kontaktligzdai.
- Atveriet ūdens krānu.
- Nospiediet taustiņu **Iesl./Izsl.**, lai ieslēgtu ierīci.
- Pagrieziet programmu izvēles pārslēgu, lai iestatītu vēlamo programmu.
- Iestatiet vēlamās iespējas, pieskaroties attiecīgajiem skārientaustiņiem.

Ļaujiet SmartSelect funkcijai palīdzēt jums ietaupīt enerģiju un ūdeni. Īpaši viegla mazg. un Viegla iespējas var izmantot lielāko daļu laika. Izmantojiet Atsvaidzināšana ar tvaiku, lai izvairītos no apģērba mazgāšanas un atsvaidzinātu tikai ar tvaiku.

- Ievietojiet veļu veļas tilpnē pa vienam priekšmetam, nepārsniedzot maksimālo ieteicamo ielādi. Aizveriet durvis un pārliecinieties, ka veļa neiesprūst starp blīvi un durvīm.
- Ielejiet mazgāšanas līdzekli un citus veļas kopšanas līdzekļus attiecīgajā mazgāšanas līdzekļa dozatora nodalījumā. Ja izmantojat mazgāšanas līdzekļa tabletes, aktivizējiet iespēju Pods®
- Lai aktivizētu programmu, pieskarieties taustiņam **Starts/pauze**.
- Ierīce sāk darboties.
- Pēc programmas beigām izņemiet veļu.
- Nospiediet taustiņu **Iesl./Izsl.**, lai izslēgtu ierīci.

17.2 Ūdens izsūknēšanas sūkņa filtra tīrīšana

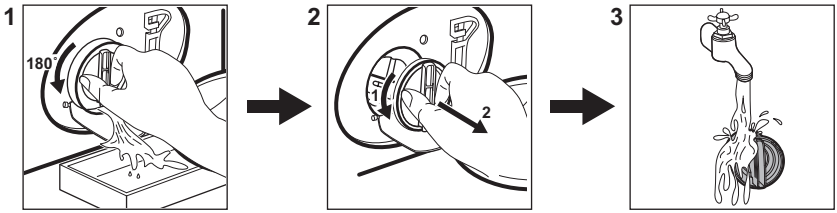

Regulāri iztīriet šo filtru, īpaši, ja displejā parādās brīdinājuma kods E20.

17.3 Programmas

Programmas	Ievietojamais veļas daudzums	Produkta apraksts
QuickCare 59min	8.0 kg	Kokvilnas un sintētikas apģērbi. Šī programma nodrošina labus mazgāšanas rezultātus īsā laikā.
Kokvilna	10.0 kg	Balti un krāsaini kokvilnas izstrādājumi. Ideāli piemērots vidēji netīrai un ļoti netīrai veļai.
Sintētika	5.0 kg	Sintētikas vai jauktu audumu izstrādājumi.
Smalkā veļa	2.0 kg	Smalki audumi, piemēram, akrila, viskozes, poliestera izstrādājumi.
Vilna	2.0 kg	Vilnas izstrādājumi, kurus var mazgāt veļas mašīnā, vilnas un smalki izstrādājumi, kurus jāmazgā ar rokām.
Izgriešana/Ūdens izsūknēšana	10.0 kg	Visi audumi, izņemot vilnas izstrādājumus un smalkveļu. Programma veļas izgriešanai un ūdens izsūknēšanai.
Skalošana	10.0 kg	Visi audumi, izņemot vilnas izstrādājumus un smalkveļu. Programma skalošanai un veļas izgriešanai.
Higiēna	10.0 kg	Balta kokvilnas veļa. Šī programma likvidē vairāk nekā 99,99 % baktēriju un vīrusu**1)**
Džinsi	4.0 kg	Džinsa un trikotāžas apģērbi.
Sporta apģērbi	5.0 kg	Dažāda veida sporta apģērbam.
Atsvaidzināšana 20min	3.0 kg	Viegli netīri vai vienreiz valkāti kokvilnas un sintētikas izstrādājumi.
Eco 40-60	10.0 kg	Balta un krāsaina kokvilna. Vidēji netīri apģērbi.

1) Pārbaudīta pret zeltaino stafilokoku (Staphylococcus aureus), enterokokiem (Enterococcus faecium), raugveida sēnītēm (Candida albicans), baktēriju Pseudomonas aeruginosa un MS2 bakteriofāgu ārējā pārbaudē, kuru 2021. gadā veica uzņēmums “Swissatest Testmaterialien AG” (pārbaudes ziņojuma nr. 202120117).

Ievietojot ierīcē veļu līdz **katras programmas maksimālajai norādītajai ietilpībai, Jūs samazināsit elektroenerģijas un ūdens patēriņu**.

Mazgāšanas programmām piemēroti veļas mazgāšanas līdzekļi

Programmas	Universāls veļas mazgāšanas pulveris 1)	Šķidrais universālais mazgāšanas līdzeklis	Šķidrais mazgāšanas līdzeklis krāsainiem audumiem	Smalkveļa, vilnas izstrādājumi	Īpašs
Kokvilna	▲	▲	▲	--	--
Sintētika	▲	▲	▲	--	--
Smalkā veļa	--	--	--	▲	▲
Vilna	--	--	--	▲	▲
Higiēna	▲	▲	--	--	▲
Džinsi	--	--	▲	▲	▲
Sporta apģērbi	--	▲	▲	--	▲
Atsvaidzināšana 20min	--	▲	▲	--	--
Eco 40-60	▲	▲	▲	--	--

1) Temperatūrā, kas pārsniedz 60 °C, ieteicams lietot pulverveida mazgāšanas līdzekli.

▲ = ieteicams

-- = nav ieteicams

17.4 Mazgāšanas līdzekļa veids un daudzums.

- Lietojiet tikai veļas mazgājamām mašīnām paredzētos mazgāšanas un citus līdzekļus. Vispirms ievērojiet šādus vispārējus noteikumus:
  - pulvera mazgāšanas līdzekļi (arī tabletes un vienas devas mazgāšanas līdzekļi) visiem auduma veidiem, izņemot delikātiem. Dodiet priekšroku veļas pulverim ar balinātāju baltajiem apģērbiem un veļas dezinfekcijai,
  - šķidrie mazgāšanas līdzekļi (arī vienas devas mazgāšanas līdzekļi), programmām mazgāšanai zemās temperatūrās (60 °C maks.) visu veidu audumiem, vai īpaši tikai vilnai.
- Nejauciet kopā dažādus veļas mazgāšanas līdzekļu veidus.
- Izmantojiet mazāku mazgāšanas līdzekļa daudzumu, ja:
  - mazgājat nelielu veļas daudzumu;
  - veļa ir tikai nedaudz netīra.
  - ja mazgāšanas laikā veidojas daudz putu.

Nepietiekams mazgāšanas līdzekļa daudzums var izraisīt:
- neapmierinošus mazgāšanas rezultātus;
- mazgājamā veļa var palikt pelēka;
- taukainas drēbes;
- pelējumu ierīcē.

Pārmērīgs mazgāšanas līdzekļa daudzums var izraisīt:
- putas;
- sliktāku mazgāšanas rezultātu;
- nepietiekamu skalošanu;
- lielāku ietekmi uz vidi.

17.5 Periodiskas tīrīšanas grafiks

Periodiska tīrīšana palīdz pagarināt ierīces mūžu.

Pēc katra cikla atstājiet durvis un mazgāšanas līdzekļa dozatoru mazliet atvērtu, lai ierīcē cirkulētu gaiss un izžūtu mitrums.

Ja ierīce netiek izmantota ilgāku laiku, aizgrieziet ūdens krānu un atvienojiet ierīci no strāvas padeves.

Orientējošs periodiskas tīrīšanas grafiks:

Atkaļķošana	Divreiz gadā

Apkopes mazgāšanas cikls	Reizi mēnesī
Durvju blīves tīrīšana	Reizi divos mēnešos
Veļas tilpnes tīrīšana	Reizi divos mēnešos
Mazgāšanas līdzekļa dozatora tīrīšana	Reizi divos mēnešos
Izvadsistēmas sūkņa filtra tīrīšana	Divreiz gadā
Ūdens ieplūdes šļūtenes un vārsta filtra tīrīšana	Divreiz gadā

Regulāri pārbaudiet veļas tilpni, lai pamanītu kaļķakmens veidošanos. Mēs iesakām laiku pa laikam darbināt ciklu ar tukšu veļas tilpni un atkaļķošanas līdzekli.

Svešķermeņu izņemšana

ⓘ

Pirms cikla aktivizēšanas gādājiet, lai visas kabatas būtu tukšas un viss, kas kustās, piesiets.

Izņemiet visus svešķermeņus (piemēram, metāla sprādzes, pogas, monētas u.t.t.), kuras var atrast durvju blīvē, filtros un veļas tilpnē. Ja nepieciešams, sazinieties ar pilnvaroto apkopes centru.

Durvju blīvējums
Šai ierīcei ir **pašattīroša ūdens iztukšošanas sistēma**, kas ļauj no apģērba atdalījušās nelielas pūkas izvadīt kopā ar ūdeni. Regulāri pārbaudiet blīvi un, ja nepieciešams, iztīriet, kā norādīts turpmāk sniegtajā diagrammā. Cikla beigās var izvākt monētas, pogas un citus mazus priekšmetus.

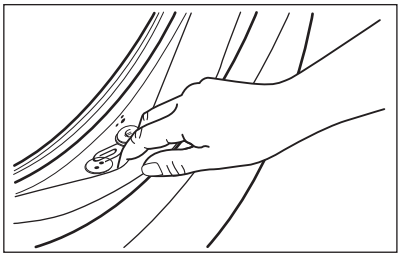

Notīriet to nepieciešamības gadījumā, izmantojot amonjaka krēma tīrīšanas līdzekli, nesaskrāpējot blīvējuma virsmu.

Ja nepieciešams, izņemiet pūkas un priekšmetus no filtra atveres.

17.6 Wi-Fi tīkla savienojums

Ieslēdz Wi-Fi

ⓘ

Pēc rūpnīcas noklusējuma Wi-Fi funkcija ir izslēgta.

Lai pievienotu ierīci Wi-Fi tīklam, pieskarieties

Attālināts starts taustiņam un turiet to nospiestu 5 sekundes. Šī darbība atvērs piekļuves punktu (AP režīms). Ja tas iepriekš nav nodrošināts, tas sāks nodrošināšanas procesu.

Kad piekļuves punkts ir atvērts, ja tiek nodrošināta jauna tīkla piekļuves informācija, tad tā aizstās visu iepriekš saglabāto tīkla piekļuves informāciju. Pretējā gadījumā turpinās izveidot savienojumu ar iepriekš saglabāto tīklu.

Šīs fāzes laikā displejā redzama tikai Wi-Fi ikona un ziņojums "**on**", bet visi pārējie indikatori vadības panelī ir izslēgti. Sāks mirgot Wi-Fi ikona .

Kad piekļuves punkts būs atvērts, displejā parādīsies "**AP**."

Wi-Fi ikona turpina mirgot, līdz izveidots savienojums ar mājas tīklu.

Kad nodrošināšanas process ir veiksmīgi pabeigts, atskan skaņas signāls un Wi-Fi ikona deg nepārtraukti.

ⓘ

Laikā, kad Wi-Fi un piekļuves punkts tiek ieslēgts, nospiežot jebkuru taustiņu, tiks atskaņots kļūdas signāls.

Kad savienojums ir izveidots, pieskaroties

Attālināts starts taustiņam Ieslēgts, lietotāji varēs attālināti sākt ciklus App.

Automātiskais savienojums ar reģistrēto tīklu
Kad ierīce ir veiksmīgi iestatīta un reģistrēta mājas tīklā, katru reizi, kad tā tiek ieslēgta, tā mēģinās automātiski izveidot savienojumu ar

tīklu. Ja Wi-Fi savienojums būs veiksmīgs, skaņa nebūs dzirdama.

Savienojuma izveide ar citu tīklu (piekļuves punkta atkārtota atvēršana)
Katru reizi, kad lietotājs pieskarsies Attālināts starts taustiņam un 5 sekundes turēs to nospiestu, piekļuves punkts tiks atvērts un pārraidīts. Šajā brīdī saņemtie jaunie tīkla piekļuves dati aizstās iepriekš saglabātos datus, un pēc tam ierīce izveidos savienojumu ar jauno Wi-Fi tīklu.

Wi-Fi izslēgšana
Ja lietotājs nolemj vairs nepieslēgt ierīci Wi-Fi tīklam, viņš var pieskarties Attālināts starts taustiņam un turēt to nospiestu 10 sekundes, un ierīce tiks atiestatīta un izslēgta.

Displejs rāda **– – –** tikai 5 sekunde, bet visi pārējie indikatori vadības panelī ir izslēgti.

Pēc atiestatīšanas displejs atgriežas sākotnējā stāvoklī, Wi-Fi ikonai esot izslēgtai.

18. APSVĒRUMI PAR VIDES AIZSARDZĪBU

Nododiet otrreizējai pārstrādei materiālus ar simbolu . Ievietojiet iepakojuma materiālus atbilstošajos konteineros to otrreizējai pārstrādei. Palīdziet aizsargāt apkārtējo vidi un cilvēku veselību, atkārtoti pārstrādājot elektrisko un elektronisko iekārtu atkritumus.

Neizmetiet ierīces, kas apzīmētas ar šo simbolu , kopā ar mājsaimniecības atkritumiem. Nododiet izstrādājumu vietējā otrreizējās pārstrādes punktā vai sazinieties ar vietējo pašvaldību.

Sveiki atvykę į „Electrolux“ pasaulį! Dėkojame, kad pasirinkote mūsų prietaisą.

Siekdami tausoti, mes mažiname popieriaus naudojimą ir visas naudojimo instrukcijas pateikiame internete. Raskite visą naudojimo instrukciją adresu **electrolux.com/manuals**

Gaukite naudojimo patarimų, brošiūrų, trikčių šalinimo, aptarnavimo ir remonto informacijos adresu **electrolux.com/support**

Jūsų prietaisui skirtų priedų, eksploatacinių medžiagų ir originalių atsarginių dalių ieškokite čia: **electrolux.com/shop**

Galimi pakeitimai.

TURINYS

1. SAUGOS INFORMACIJA....98
2. SAUGOS INSTRUKCIJOS....100
3. GAMINIO APRAŠYMAS....102
4. TECHNINĖ INFORMACIJA....104
5. MONTAVIMAS....104
6. VALDYMO SKYDELIS IR SMARTSELECT....108
7. RATUKAS IR MYGTUKAI....110
8. NUSTATYMAI....113
9. PRIEŠ NAUDOJANT PIRMĄKART....114
10. PROGRAMOS....115
11. „WI-FI“ NUSTATYMAS....120
12. KASDIENIS NAUDOJIMAS....122
13. NAUDINGI PATARIMAI....127
14. VALYMAS IR PRIEŽIŪRA....129
15. GEDIMŲ ŠALINIMAS....135
16. SĄNAUDŲ VERTĖS....139
17. SPARTUSIS VADOVAS....141
18. APLINKOS APSAUGA....145

1. ⚠ SAUGOS INFORMACIJA

Prieš įrengdami ir naudodami prietaisą, atidžiai perskaitykite pateiktą instrukciją.
Gamintojas neatsako už sužalojimus ar nuostolius, patirtus dėl netinkamo prietaiso įrengimo ar naudojimo. Instrukciją visada laikykite saugioje ir pasiekiamoje vietoje, kad prireikus galėtumėte ja pasinaudoti.

1.1 Vaikų ir pažeidžiamų žmonių sauga

- Vyresni nei 8 metų vaikai ir asmenys, turintys fizinių, jutiminių arba protinių sutrikimų, arba asmenys, kuriems trūksta patirties ar žinių, šį prietaisą gali naudoti tik prižiūrimi kitų arba gavę nurodymus, kaip saugiai naudotis prietaisu, jei jie supranta su prietaiso naudojimu susijusius pavojus.
- Nuo 3 iki 8 metų vaikų ir asmenų, turinčių sunkią negalią, negalima palikti be priežiūros ir kitaip leisti pasiekti naudojamą prietaisą.
- Mažesnių nei 3 metų vaikų negalima palikti be priežiūros ar kitaip leisti pasiekti naudojamą prietaisą.
- Vaikus būtina prižiūrėti ir užtikrinti, kad jie su prietaisu nežaistų.
- Visas pakuotės medžiagas saugokite nuo vaikų ir tinkamai pašalinkite.
- Valymo priemones laikykite vaikams nepasiekiamoje vietoje.
- Neleiskite nepilnamečiams vaikams ir gyvūnams būti šalia prietaiso atidarytomis durelėmis.
- Jeigu prietaise yra apsaugos nuo vaikų įtaisas, jį reikia suaktyvinti.
- Vaikai be priežiūros negali atlikti prietaiso valymo ir naudotojo priežiūros darbų.

1.2 Bendrieji saugos reikalavimai

- Šis buitinis prietaisas skirtas skalbti tik tokius skalbinius, kurie yra tinkami skalbti skalbyklėse.
- Tai buitinis prietaisas, skirtas naudoti patalpose, vienam šeimos ūkiui.
- Šį prietaisą galima naudoti biuruose, viešbučių kambariuose, nakvynės ar svečių namuose, sodybose ar kitoje panašioje aplinkoje, kur prietaiso naudojimo intensyvumas neviršija buitinio (vidutinio) naudojimo.
- Nebandykite pakeisti šio prietaiso techninių savybių.

- Didžiausia leistina prietaiso apkrova – 10.0 kg. Neviršykite maksimalaus kiekvienai programai numatyto skalbinių kiekio (žr. skyrių „Programos“).
- Darbinis vandens slėgis vandens tiekimo taške turi būti nuo 0,5 baro (0,05 MPa) iki 10 barų (1,0 MPa).
- Pasirūpinkite, kad apatinių ventiliacijos angų neblokuotų kilimai ar kitos grindų dangos.
- Prietaisą prie vandentiekio junkite naujomis kartu su prietaisu gautomis arba įgaliotojo techninės priežiūros centro patvirtintomis žarnomis.
- Nenaudokite senų žarnų.
- Jei būtų pažeistas maitinimo laidas, jį gali pakeisti tik gamintojas, jo įgaliotasis techninės priežiūros centras arba panašios kvalifikacijos asmenys– antraip gali kilti elektros pavojus.
- Prieš bet kokius techninės priežiūros darbus išjunkite prietaisą ir ištraukite maitinimo laido kištuką iš elektros lizdo.
- Nevalykite prietaiso didelio slėgio vandens purkštuvais ir (arba) garais.
- Išvalykite prietaisą drėgna šluoste. Naudokite tik neutralius ploviklius. Nenaudokite šveičiamųjų produktų, šveitimo kempinių, tirpiklių arba metalinių grandyklių.

2. SAUGOS INSTRUKCIJOS

2.1 Įrengimas

ⓘ

Įrengimas turi atitikti galiojančias nacionalines taisykles.

- Nuimkite visas pakuotės medžiagas ir gabenimo varžtus, įskaitant guminę įvorę su plastikiniu tarpikliu.
- Gabenimo varžtus laikykite saugioje vietoje. Jeigu prietaisą ateityje reikės perkelti, juos reikia įsukti, kad būgnas būtų užfiksuotas ir apsaugotas nuo vidinio sugadinimo.
- Visada būkite atsargūs, kai perkeliate prietaisą, nes jis yra sunkus. Visada mūvėkite apsaugines pirštines ir avėkite uždarą avalynę.
- Vadovaukitės su prietaisu pateiktomis įrengimo instrukcijomis.
- Neįrenkite ir nenaudokite sugadinto prietaiso.
- Neįrenkite ir nenaudokite prietaiso ten, kur temperatūra gali būti žemesnė nei 0 °C, arba ten, kur jis gali būti veikiamas oro sąlygų.
- Grindys, ant kurių bus įrengtas prietaisas, turi būti plokščios, stabilios, atsparios karščiui ir švarios.

- Pasirūpinkite, kad tarp prietaiso ir grindų vyktų oro cirkuliacija.
- Pastatę prietaisą į nuolatinę jo vietą, gulsčiuku patikrinkite, ar jis stovi lygiai. Jei jis stovi nelygiai, atitinkamai sureguliuokite jo kojeles.
- Neįrenkite prietaiso tiesiai virš grindyse esančio kanalizacijos vamzdžio.
- Nepurkškite ant prietaiso vandens ir saugokite jį nuo pernelyg didelės drėgmės poveikio.
- Nestatykite prietaiso ten, kur prietaiso durelių negalima atidaryti iki galo.
- Nedėkite po prietaisu uždaros talpyklės ištekėjusiam vandeniui surinkti. Kreipkitės į įgaliotąjį techninės priežiūros centrą, kad išsiaiškintumėte, kokius priedus galite naudoti.

2.2 Elektros prijungimas

⚠ **ĮSPĖJIMAS!**

Pavojus sukelti gaisrą ir gauti elektros smūgį.

- DĖMESIO! Šį prietaisą reikia jungti prie įžeminto lizdo.
- Visada naudokite tinkamai įrengtą įžemintą saugųjį elektros lizdą.
- Įsitikinkite, kad parametrai techninių duomenų plokštelėje atitinka maitinimo tinklo elektros vardinius duomenis.
- Nenaudokite daugiakanalių adapterių ir ilginamųjų laidų.
- Būkite atsargūs, kad nesugadintumėte elektros kištuko ir maitinimo laido. Jei reikėtų pakeisti maitinimo laidą, tai turi padaryti mūsų įgaliotasis techninės priežiūros centras.
- Elektros kištuką į tinklo lizdą junkite tik tuomet, kai visiškai pabaigsite įrengimą. Įsitikinkite, kad įrengus prietaisą, elektros laido kištuką būtų lengva pasiekti.
- Nelieskite maitinimo laido arba elektros kištuko šlapiomis rankomis.
- Norėdami išjungti prietaisą, netraukite už maitinimo laido. Visada traukite paėmę už elektros kištuko.

2.3 Vandens jungtis

- Tiekiamo vandens temperatūra neturi viršyti 25 °C.
- Nepažeiskite vandens žarnų.
- Prieš jungdami prietaisą prie naujų ar ilgai nenaudotų vamzdžių, remontuotų arba naujų prietaisų (vandens skaitiklių ir pan.), palaukite kol pradės tekėti švarus ir skaidrus vanduo.
- Pirmą kartą naudodami prietaisą ir juo pasinaudoję patikrinkite, ar nėra vandens nuotėkio.
- Nenaudokite ilginamųjų žarnų vandens įleidimo žarnai pailginti. Dėl vandens tiekimo žarnos keitimo kreipkitės į įgaliotąjį techninės priežiūros atstovą.
- Išpakavę prietaisą galite pamatyti iš vandens išleidimo žarnos ištekantį vandenį. Taip yra todėl, kad gamykloje prietaisas buvo bandomas naudojant vandenį.
- Vandens išleidimo žarną galima pailginti iki 400 cm. Dėl kitos vandens išleidimo žarnos arba jos ilginamosios dalies kreipkitės į įgaliotąjį techninės priežiūros atstovą.
- Pasirūpinkite, kad įrengus prietaisą liktų prieiga prie čiaupo.

2.4 Naudojimas

⚠ **ĮSPĖJIMAS!**

Sužeidimo, elektros smūgio, gaisro, nudegimų arba prietaiso sugadinimo pavojus.

- Vadovaukitės ploviklio pakuotėje pateiktais saugos nurodymais.
- Šalia prietaiso, į prietaisą arba ant jo nedėkite degių medžiagų arba degiomis medžiagomis sudrėkintų daiktų.
- Neskalbkite stipriai alyva, tepalu ar kitomis riebiomis medžiagomis suteptų audinių. Gali sugadinti prietaiso gumines dalis. Tokius audinius, prieš dėdami į prietaisą, išskalbkite rankomis.
- Nenaudokite skalbinių kvapų, kad nepažeistumėte plastikinių ir guminių prietaiso dalių.
- Programai veikiant nelieskite durelių stiklo. Stiklas gali įkaisti.
- Pasirūpinkite, kad nuo skalbinių būtų pašalinti visi metaliniai objektai.

2.5 Paslauga

- Dėl prietaiso remonto kreipkitės į įgaliotąjį techninės priežiūros centrą. Naudokite tik originalias dalis.
- Atkreipkite dėmesį, kad pačių arba neprofesionalus remontas gali turėti pasekmių saugai ir panaikinti garantiją.
- Nutraukus modelio gamybą, šių atsarginių dalių galima įsigyti bent 10 metų: variklį ir variklio šepetėlius, variklio ir būgno sąsajos mazgą, siurblius, amortizatorius ir spyruokles, skalbimo būgną, būgno kryžmę ir rutulinius guolius, šildytuvus ir kaitinimo elementus, įskaitant šildymo siurblius, vamzdžius ir susijusią įrangą, žarnas, vožtuvus, filtrus, hermetikus, spausdintines plokštes, elektroninius ekranus, slėginius jungiklius, termostatus ir kitus jutiklius, programinę ir aparatinę įrangą, įskaitant atkūrimo, dureles, lankstus, sandariklius, durelių užrakinimo mazgą ir plastikines detales, pavyzdžiui, skalbimo priemonių dozatorių. Jūsų šalyje šis laikotarpis gali būti ilgesnis. Daugiau informacijos rasite mūsų internetinėje svetainėje.
- Įsidėmėkite, kad tam tikros šios atsarginės dalys yra prieinamos tik profesionaliems remonto specialistams ir kad ne visos atsarginės dalys yra aktualios visiems modeliams.
- Šio gaminio viduje esanti (-čios) lemputė (-ės) ir atskirai parduodamos atsarginės lemputės: Šios lemputės turi atlaikyti ekstremalias fizines sąlygas buitiniuose prietaisuose, pavyzdžiui, temperatūrą, vibraciją, drėgmę, arba yra skirtos informuoti apie prietaiso veikimo būseną. Jos nėra skirtos naudoti kitoms paskirtims ir netinka patalpoms apšviesti.

2.6 Šalinimas

⚠ **ĮSPĖJIMAS!**

Pavojus susižeisti arba uždusti.

- Atjunkite prietaisą nuo tinklo maitinimo ir vandentiekio.
- Nupjaukite maitinimo laidą prie pat prietaiso ir tinkamai utilizuokite.
- Išimkite durų velkę, kad vaikai arba naminiai gyvūnai neįstrigtų būgne.
- Prietaisą šalinkite pagal vietinius elektrinės ir elektroninės įrangos atliekų šalinimo reikalavimus.

3. GAMINIO APRAŠYMAS

3.1 Išskirtinės savybės

Jūsų nauja skalbyklė atitinka visus šiuolaikinius veiksmingo skalbinių apdorojimo reikalavimus ir naudoja mažai vandens, energijos ir skalbimo priemonių bei tinkamai pasirūpina audiniais.

- **„Wi-Fi“ ryšiu** ir **nuotolinio paleidimo** funkcija galima pradėti ciklą, valdyti prietaisą ir patikrinti skalbimo ciklo būseną nuotoliniu būdu.
- **SteamCare sistema** su naujomis programomis **Garai - kašmyro vilna** ir **Atšviežinimas garais** puikiai atgaivina net ir pačius gležniausius audinius jų neskalbiant. Naudokite tik **Electrolux** sukurtus subtilius kvapus, kad drabužiai maloniai kvepėtų, lyg būtų ką tik išskalbti.
- **Stalčiukas UniversalDose** su skyreliais skirtingų tipų skalbimo priemonėms, įskaitant Pods® skyrelį, kuriame integruota optimalaus skalbimo priemonės paskirstymo ir sumaišymo sistema, po kiekvieno ciklo ištirpdanti skalbimo priemonės likučius.
- **Garais** galima greitai ir lengvai atnaujinti drabužius. Švelnios garų programos gali sumažinti kvapus ir sumažina sausų audinių susiglamžymą, todėl juos reikia mažiau lyginti.
  Naudojant **GARAI LENGVAM LYGINIMUI parinktį**, kiekvienas ciklas užbaigiamas švelniu garinimu, kurio metu išpurenamas audinių pluoštas ir sumažinamas susiglamžymas. Lyginti bus paprasčiau!
- **SensiCare System** per 30 sekundžių nustato skalbinių kiekį ir atitinkamai parenka programos trukmę. Skalbimo programa yra pritaikoma skalbinių kiekiui ir audinių rūšiai, kad nebūtų naudojama daugiau laiko, energijos ir vandens nei būtina.

3.2 Prietaiso apžvalga

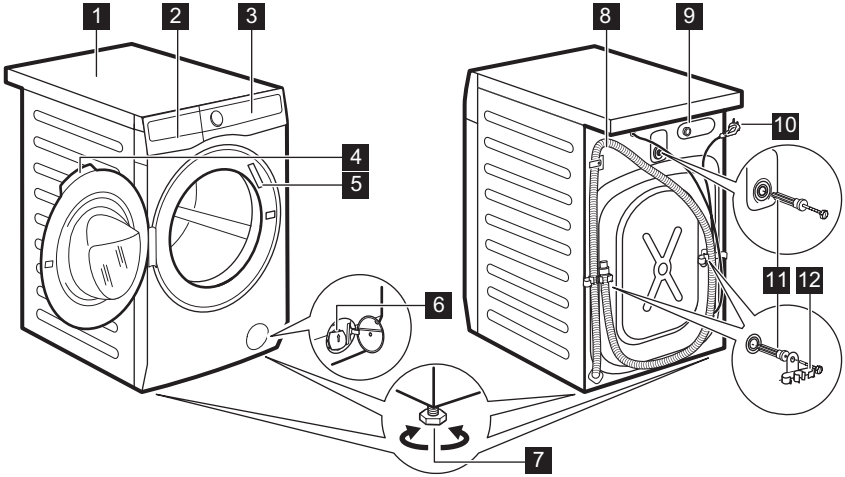

1 Darbastalis
2 Skalbiklio dalytuvas
3 Valdymo skydelis
4 Durelių rankena
5 Techninių duomenų plokštelė
6 Vandens išleidimo siurblio filtras
7 Kojelės prietaisui išlyginti
8 Vandens išleidimo žarna
9 Vandens tiekimo žarnos jungtis
10 Elektros maitinimo laidas
11 Transportavimo varžtai
12 Žarnos atrama

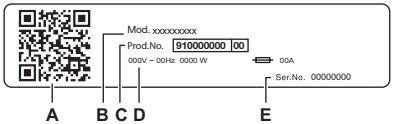

Techninių duomenų lentelėje nurodyta:

A. QR kodas
B. Modelio pavadinimas
C. Gaminio numeris
D. Elektros parametrai
E. Serijos numeris

Vaizdo kamera nuskaitykite **QR kodą**, kad iš programėlių parduotuvės atsisiųstumėte mūsų programėlę į savo išmanųjį įrenginį, ir vadovaukitės gautais nurodymais. Užregistruokite savo gaminį ir gaukite iš jo maksimalią naudą.

- Gaukite išsamią informaciją apie prietaisą, dokumentų ir straipsnių apie tai, kaip naudotis geriausiomis funkcijomis (naudojimo instrukcija taip pat pateikta adresu **electrolux.com/manuals**)
- Gaukite patarimų dėl naudojimo, informacijos apie trikčių šalinimą, aptarnavimą ir remontą (taip pat pateikta adresu **electrolux.com/support**)
- Įsigykite priedų, eksploatacinių medžiagų ir originalių atsarginių dalių savo prietaisui (taip pat galite įsigyti adresu **electrolux.com/shop**)

4. TECHNINĖ INFORMACIJA

Matmenys	Plotis / aukštis / bendras gylis	59.7 cm /84.7 cm /63.6 cm
Elektros prijungimas	Įtampa Bendroji galia Saugiklis Dažnis	230 V 2100 W 10 A 50 Hz
Apsaugos klasė. Apsauginis dangtis prietaisą apsaugo nuo kietųjų dalelių ir drėgmės, išskyrus nuo drėgmės neapsaugotą žemos įtampos įrangą.		IPX4
Tiekiamo vandens slėgis	Mažiausias Didžiausias	0,5 baro (0,05 MPa) 10 bar (1,0 MPa)
Vandens tiekimas 1)		Šaltas vanduo
Didžiausias kiekis	„Cotton“/ Medvilnė	10.0 kg

1) Prijunkite vandens įleidimo žarną prie vandens čiaupo su 3/4" sriegiu.

5. MONTAVIMAS

⚠ **ĮSPĖJIMAS!**

Žr. saugos skyrius.

5.1 Išpakavimas

1. Atidarykite dureles. Iš būgno išimkite visas dalis.

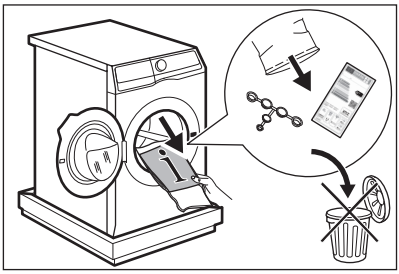

ⓘ

Priklausomai nuo prietaiso modelio tiekiami priedai gali skirtis.

2. Padėkite pakuotę ant grindų, už prietaiso, ir atsargiai paverskite prietaisą ant nugarėlės. Nuimkite apsaugą nuo prietaiso apačios.

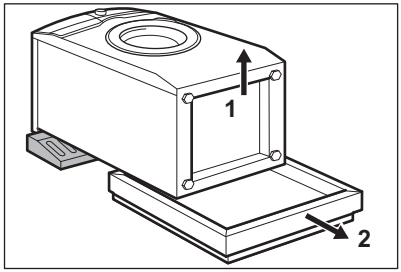

⚠ **DĖMESIO**

Neguldykite skalbyklės ant jos priekio.

3. Vėl pastatykite prietaisą. Ištraukite maitinimo kabelį ir vandens išleidimo žarną iš žarnos laikiklių.

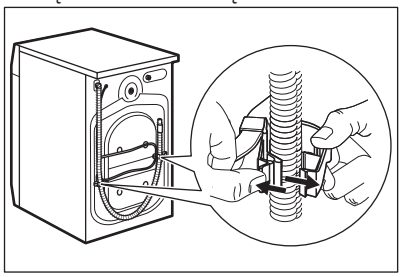

Iš žarnos galite ištekėti vandens. Vandens gali likti po skalbyklės tikrinimo gamykloje.

4. Išsukite tris gabenimo varžtus ir ištraukite plastikinius tarpiklius.

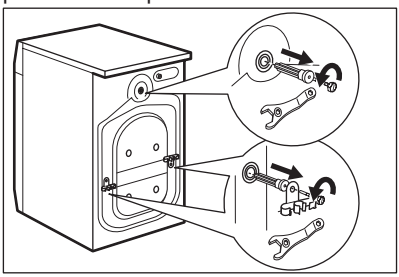

Rekomenduojame išsaugoti pakuotę ir gabenimui skirtus varžtus, jei ateityje prietaisą tektų gabenti.

5. Angas uždenkite plastikiniais dangteliais, kuriuos rasite maišelyje, kartu su naudojimo vadovu.

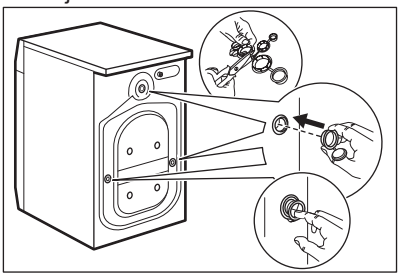

5.2 Informacija apie įrengimą

Pastatymas ir išlygiavimas

Tinkamai sureguliuokite prietaisą, kad jis veikdamas nevibruotų, nekeltų triukšmo ir nejudėtų.

1. Prietaisą pastatykite ant kietų ir lygių grindų. Pastatykite prietaisą, taip, kad jis stovėtų horizontaliai ir stabiliai. Patikrinkite, ar prietaisas neliečia sienos ir kitų baldų, o po prietaisu gali cirkuliuoti oras.

2. Prietaiso horizontalumą reguliuokite kojelėmis. Visos kojelės turi remtis į grindis.

ĮSPĖJIMAS!

Nekiškite po prietaiso kojelėmis kartono, medžio gabaliukų ar kitų medžiagų.

Vandens įleidimo žarna

DĖMESIO

Patikrinkite, ar žarnos nepažeistos ir ar jungtys sandarios. Nenaudokite ilginamųjų žarnų vandens įleidimo žarnai pailginti. Susisiekite su aptarnavimo centru dėl informacijos apie vandens padavimo žarnos keitimą.

1. Jei reikia, prijunkite vandens padavimo žarną prie įvado prietaiso nugarinėje dalyje. Paprastai ji montuojama gamykloje.

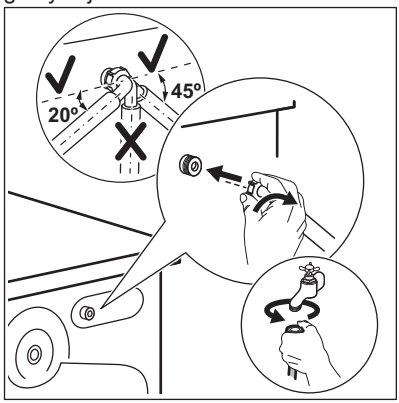

2. Nukreipkite ją kairėn ar dešinėn, atsižvelgdami į vandens čiaupo padėtį. Pasirūpinkite, kad vandens tiekimo žarna nebūtų vertikalioje padėtyje.
3. Jeigu reikia, atsukite veržlę, kad galėtumėte nustatyti tinkamą padėtį.
4. Kai kuriuose modeliuose gali būti vandens padavimo žarna su vandens stabdymo prietaisu. Jis neleidžia vandeniui pratekėti dėl įprasto žarnos nusidėvėjimo. Jei sektorius langelyje rodo triktį A, užsukite vandens čiaupą ir dėl vandens žarnos pakeitimo susisiekite su įgaliotuoju techninės priežiūros centru.

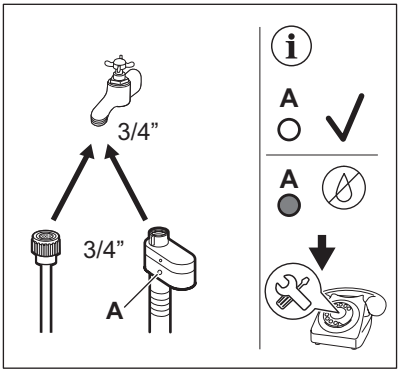

5. Prijunkite kitą ŠALTO vandens tiekimo žarnos galą prie šalto vandens čiaupo, su 3/4 colio sriegiu.

⚠ ĮSPĖJIMAS!

Tiekiamo vandens temperatūra neturi viršyti 25 °C.

Vandens išleidimas

Vandens išleidimo žarna turi būti ne žemiau kaip 60 cm ir ne aukščiau kaip 100 cm nuo žemės.

ⓘ

Vandens išleidimo žarną galima pailginti iki 400 cm. Dėl atsarginės vandens išleidimo žarnos arba jos ilginamosios dalies susisiekite su įgaliotuoju paslaugų centru.

Vandens išleidimo žarną galima prijungti skirtingais būdais.

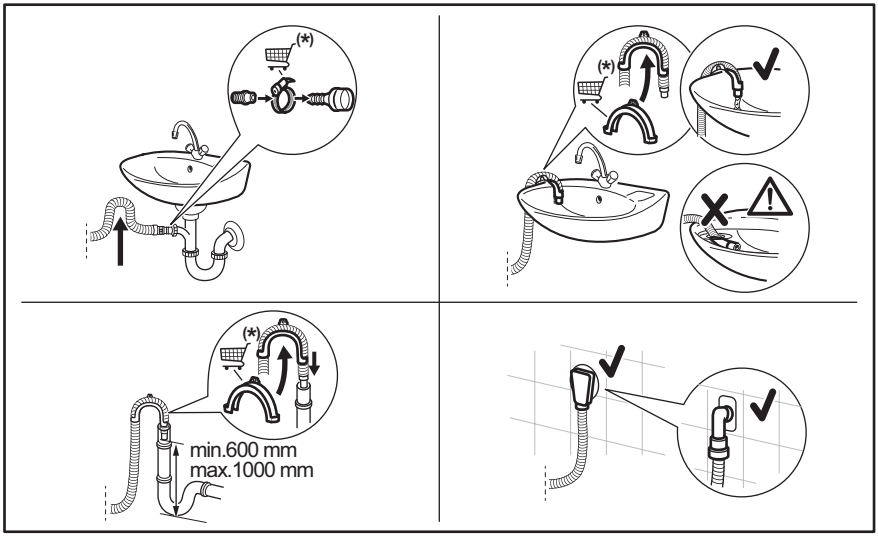

* Atsarginės dalys gali keistis be įspėjimo.

Vandens išleidimo žarna turi būti sulenkta į kilpą, kad į prietaisą iš kriauklės nepakliūtų purvinas vanduo.

Prijunkite vandens išleidimo žarną prie sifono ir pritvirtinkite spaustuvu. Vandens išleidimo žarna turi būti sulenkta į kilpą, kad į prietaisą iš kriauklės nepakliūtų purvinas vanduo.

Įkiškite žarną tiesiai į sienoje įrengtą nutekamąjį vamzdį ir pritvirtinkite ją spaustuvu.

Tvirtinimas prie kriauklės sifono be plastikinio kreiptuvo: įkiškite vandens išleidimo žarnos galą į sifoną ir pritvirtinkite veržikliu.

Nutekėjimo žarną galima sulenkti į U formą ir uždėti ant plastikinio laikiklio. Pakabinimas

ant kriauklės krašto: pritvirtinkite kreiptuvą prie vandens čiaupo arba sienos.

Patikrinkite, ar iš prietaiso ištekant vandeniui plastikinis kreiptuvas nejuda, ir ar vandens išleidimo žarnos galas nėra panardintas į vandenį. Nešvarus vanduo gali patekti į prietaiso vidų.
Priedus pirkite tik iš įgaliotojo tiekėjo.

Tvirtinimas prie nuotekų vamzdžio su alsuokliu – įkiškite vandens išleidimo žarnos galą tiesiai į išleidimo vamzdelį arba nutekamąjį vamzdį.

Vandens išleidimo žarnos galas turi būti nuolat vėdinamas, t. y., nuotekų vamzdžio vidinis skersmuo (min. 38 mm - min. 1,5 col.) turi būti didesnis už vandens išleidimo žarnos išorinį skersmenį.

5.3 Įrengimas ant medinių grindų

Jeigu prietaisą įrengsite ant medinių grindų, būtinai naudokite tvirtinimo plokšteles prietaiso kojelėms pritvirtinti.

Atidžiai perskaitykite su priedu pateiktą instrukciją.

5.4 Elektros prijungimas

Baigę įrengimo darbus, galite prijungti maitinimo kištuką prie maitinimo lizdo.

Techninių duomenų lentelėje ir skyriuje „Techniniai duomenys“ nurodyti reikalingi elektros parametrai. Įsitikinkite, kad jie atitinka maitinimo galios parametrus.

Įvertinę visus prie elektros tinklo galimai prijungtus prietaisus patikrinkite, ar jūsų namų elektros tinklas pakankamo galingumo.

Prietaisą junkite į įžemintą elektros lizdą.

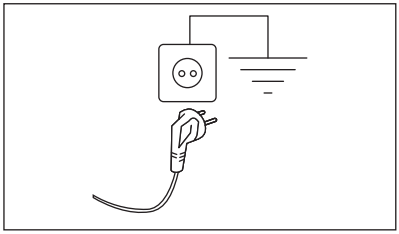

Elektros kabelis po prietaiso prijungimo turi būti lengvai pasiekiamas.

Dėl šio prietaiso elektros įrengimo darbų kreipkitės į mūsų įgaliotąjį aptarnavimo centrą.

Gamintojas neprisiima jokios atsakomybės už žalą ar sužalojimus, atsiradusius dėl čia nurodytų saugos taisyklių nesilaikymo.

6. VALDYMO SKYDELIS IR SMARTSELECT

6.1 Valdymo skydelio aprašymas

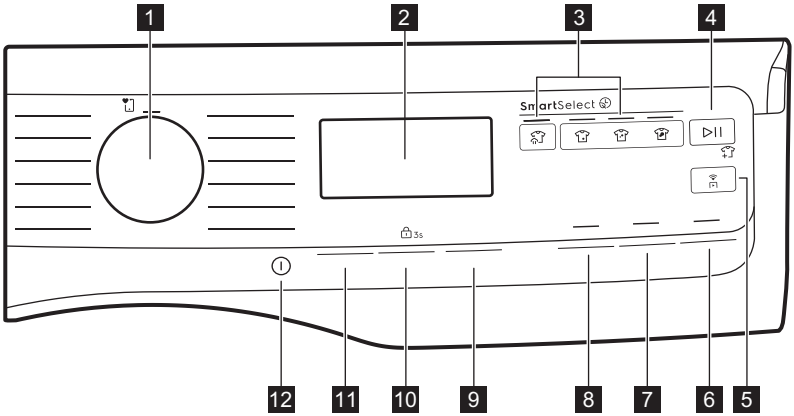

1 Programos pasirinkimo ratukas

2 Ekranas

3 SmartSelect jutiklinis mygtukas:
- Atšviežinimas garais jutiklinis mygtukas
- Itin lengvas skalb. jutiklinis mygtukas
- Lengva jutiklinis mygtukas
- Įprastinė jutiklinis mygtukas

4 Start/Pause jutiklinis mygtukas

5 Nuotolinis paleidimas jutiklinis mygtukas

6 Pods® jutiklinis mygtukas

7 GARAI LENGVAM LYGINIMUI jutiklinis mygtukas

8 Pirminis skalbimas jutiklinis mygtukas

9 Pliuso (+) ir minuso (-) jutikliniai mygtukai yra susieti su Pabaigos laikas

10 Gręžimas jutiklinis mygtukas ir Užraktas nuo vaikų 3s parinktis

11 Temperatūra jutiklinis mygtukas ir nuolatinė Papildom. Skalavimas parinktis

12 On/Off jutiklinis mygtukas

6.2 SmartSelect

SmartSelect yra nauja ir unikali funkcija, leidžianti naudotojui pasirinkti tinkamas skalbimo nuostatas, atsižvelgiant į audinių nešvarumą, rūbų priežiūrą ir naudojimo patogumo gerinimą.

Skalbimo temperatūra prisitaiko prie kiekvieno SmartSelect lygio pagal pasirinktą ciklą, kad būtų užtikrintas geriausias veikimas ir nereikėtų keisti temperatūros rankiniu būdu.

Daugiau informacijos rasite skyriuje SmartSelect „Rankenėlės ir mygtukas“.

6.3 SmartLeaf feedback

SmartLeaf informacija rodo, kaip efektyviai energiją naudoja programa, atsižvelgiant į energijos sąnaudas.

Lapų piktograma rodo tris skirtingus SmartLeaf informacinius lygius:

1. Lapai nešviečia ir tai rodo vidutinį sąnaudų lygį.
2. Vieno lapo piktograma rodo gerą sąnaudų lygį.
3. Dviejų lapų piktograma nurodo geriausią sąnaudų lygį.

6.4 Ekranas

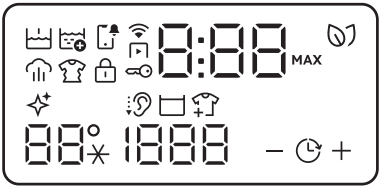

	Pirminis skalbimas indikatorius.		„SmartLeaf“ indikatorius pateikia atsiliepimus apie energijos sąnaudas.
	Papildom. Skalavimas indikatorius.		Būgno valymo indikatorius Tai rekomendacija atlikti būgno valymą. Žr. skyriaus „Valymas ir priežiūra“ paragrafą „Būgno valymas“.
	Pranešimo indikatorius.		Minkštiklio indikatorius.
	Nuotolinis paleidimas indikatorius.		Tyli indikatorius.
	„Wi-Fi“ ryšio indikatorius.		Skalavimo sulaikymo indikatorius.
	Garai indikatorius.		Skalbinių papildymo indikatorius
	Nuo susiglamžymo indikatorius.		Temperatūros sritis: Temperatūros indikatorius. Šalto vandens indikatorius.
	Užraktas nuo vaikų indikatorius.		Gręžimo sritis: Gręžimo greičio indikatorius Išjungto gręžimo indikatorius. Gręžimo fazė išjungta.
	Užrakintų durelių indikatorius.		Pabaigos laikas indikatorius.

0:00	Skaitmeninis indikatorius gali rodyti: • Programos trukmė (pvz. 2:40, skalbimo fazė). • Atidėto paleidimo laikas (pvz. 2h) • Ciklo pabaigą (0:00). • įspėjamąjį kodą (pvz., E20). • Klaidos indikatorių (– – –).	MAX	Didžiausio skalbinių kiekio indikatorius (žr. skyrių „SensiCare System Skalbinių kiekio nustatymas“).

7. RATUKAS IR MYGTUKAI

7.1 Įžanga

ⓘ

Parinktys / funkcijos negali būti pasirenkamos su visomis skalbimo programomis. Patikrinkite parinkčių / funkcijų ir skalbimo programų suderinamumą programų lentelėje. Parinktis / funkcija gali pašalinti viena kitą; šiuo atveju prietaisas neleis jums nustatyti nesuderinamų parinkčių / funkcijų.

7.2 On/Off ⏻

Trumpai palaikykite paspaustą šį mygtuką, kad įjungtumėte arba išjungtumėte prietaisą. Įjungiant arba išjungiant prietaisą, įsijungia lemputės ir ekranas bei mirksi mygtuko Start/ Pause lemputė.

ⓘ

Numatytoji pasirinkta programa, įjungus mašiną, visada yra Eco 40-60 programa; taip pat ir pabudus iš budėjimo.

7.3 Programos pasirinkimo ratukas

Programą galite pasirinkti sukdami programos pasirinkimo ciferblatą.

7.4 SmartSelect

Skalbimas
Ši nauja funkcija sukurta taip, kad padėtų naudotojui taupyti energiją, laiką ir vandenį, gerinant audinių priežiūrą ir patogumą naudotojams.

Kiekvieno skalbimo ciklo trukmė ir sąnaudos gali skirtis, atsižvelgiant į skalbinių nešvarumą.

ⓘ

Naudojant kiekvieną programą, prietaisas rodo numatytąjį nešvarumų lygį ir atitinkamą temperatūrą. Jeigu temperatūrą pakeisite rankiniu būdu, nešvarumų lygis gali pasikeisti.

Yra keturi galimi variantai:

1. **Atšviežinimas garais**
   Šiuo SmartSelect lygiu naudotojas pasirenka programą Atšviežinimas garais. Jis gali sumažinti raukšles ir nestiprius kvapus bei atgaivinti drabužius, kurių skalbti nereikia.
   Kelis kartus palietus piktogramą galima valdyti tris skirtingas ciklo trukmes.
2. **Itin lengvas skalb.**
   Ši parinktis rekomenduojama labai mažai nešvariems drabužiams be matomų dėmių. Rekomenduojama temperatūra yra 20 °C.
3. **Lengva**
   Ši parinktis puikiai tinka kasdieniams mažai suteptiems drabužiams, su mažomis dėmėmis, pavyzdžiui, prakaito. Siūloma temperatūra yra 30 °C.
   Nedidelis nešvarumo lygis yra dažniausiai naudojamas pagal numatytąsias nuostatas.

4. **Įprastinė**
   Ši parinktis rekomenduojama įprastiems / labai nešvariems drabužiams, pvz., išsiliejus maistui arba ištepus purvu.

Norėdami įjungti vieną iš šių parinkčių, pasukite ratuką ir pasirinkite norimą programą. Užsidega numatytoji nešvarumo lygio piktograma.

Norėdami jį pakeisti, bakstelėkite atitinkamą piktogramą.

> Norėdami įjungti vieną iš šių parinkčių, pasukite ratuką ir pasirinkite norimą programą. Užsidega numatytoji nešvarumo lygio piktograma.
> Norėdami jį pakeisti, bakstelėkite atitinkamą piktogramą.
>
> Kiekvienas SmartSelect lygis gali keisti pasirinkto ciklo temperatūrą, gręžimo greitį ir programos trukmę.

> Jei tam tikras nešvarumo lygis negalimas, paspaudus jį atsiras klaida, pasigirs dvigubas pyptelėjimas ir dusyk sumirksės simbolis.

7.5 Temperatūra

Pasirinkus skalbimo programą, prietaisas automatiškai parenka numatytąją temperatūrą.

Pakartotinai lieskite šį mygtuką, kol ekrane bus rodoma pageidaujamos temperatūros vertė.

> Palietus „SmartSelect“ lygį galima pakeisti pasirinktą temperatūrą. „SmartSelect“ lygis gali automatiškai pasikeisti pagal pasirinktą temperatūrą.

Jeigu ekrane rodomi indikatoriai _ _*, prietaisas nešildo vandens.

7.6 Gręžimas

Kai pasirenkate programą, prietaisas automatiškai parenka numatytąjį gręžimo greitį.

Kelis kartus palieskite šį mygtuką, kad:

- **Pakeiskite gręžimo greitį.** Ekrane bus rodomas tik pasirinktai programai priimtino gręžimo intensyvumo parinktys.
- Nustatyti **Be gręžimo** parinktį **– – –**. Pasirinkite šią funkciją, jei norite išjungti visus gręžimo ciklus. Suveiks tik pasirinktos skalbimo programos vandens išleidimo ciklas. Pasirinkite šią funkciją jei skalbiate plonus ir gležnus audinius. Kai kurios skalbimo programos skalavimo ciklo metu naudoja daugiau vandens.
- Įjunkite parinktį **Skalavimas be vand. išleidimo**.
  Galutinis gręžimo ciklas nebus vykdomas. Po paskutinio skalavimo vanduo iš būgno neišleidžiamas, todėl skalbiniai mažiau susiglamžo. Skalbimo programos pabaigoje būgne lieka vandens.

  Ekrane matysite indikatorių . Durelės lieka užrakintos, o būgnas reguliaru intervalu pasisuka, kad skalbiniai mažiau susiglamžytų. Jei norite atrakinti dureles, turite išleisti vandenį.
  Jeigu spustelėsite mygtuką Start/Pause , prietaisas įvykdys gręžimo ciklą ir išleis vandenį.

> Prietaisas automatiškai išleidžia vandenį maždaug po 18 val.

- Įjunkite parinktį **Tyli**.
  Tarpinė ir galutinė gręžimo fazės nevykdomos ir programa baigiama paliekant vandenį būgne. Tai padeda sumažinti susiglamžymą.

  Ekrane matysite indikatorių . Durelės liks užrakintos. Būgnas reguliariai sukasi, kad sumažintų susiglamžymą. Jei norite atrakinti dureles, turite išleisti vandenį. Kadangi programa yra labai tyli, ją galima naudoti naktį, kai elektros energija yra pigesnė. Pasirinkus kai kurias programas, skalavimui naudojama daugiau vandens.

  Jeigu paliesite mygtuką Start/Pause , bus vykdomas tik vandens išleidimo ciklas.

Prietaisas automatiškai išleidžia vandenį maždaug po 18 val.

7.7 Pabaigos laikas

Nustatykite šią parinktį paskutinę, po to, kai pasirinksite programą ir kitas funkcijas. Priešingu atveju keičiant kai kuriuos nustatymus ji gali būti atšaukta.

Naudojant šią parinktį galima nustatyti laiką, per kurį programa turi pasibaigti.

Naudojant šį mygtuką galima įjungti parinktį Pabaigos laikas, o **pliuso (+)** ir **minuso (-)** mygtukais galima pasirinkti laiką, per kurį programa turi pasibaigti. Kiekvienu mygtuko **+** paspaudimu programos pabaigą atidėsite 1 valandą, daugiausiai – iki 24 valandų. Parinkties „Baigti“ laiką galima pašalinti spaudant **-** mygtuką iki 0.

Ekrane keisis įprasta programos trukmė ir nustatytas programos pabaigos laikas (išreikštas valandomis). Mažiausias pasirenkamas laikas apvalinamas iki valandų (pvz., jei ciklo trukmė yra 3 val. 15 min., mažiausias pasirenkamas laikas bus 4 val.).

Paleidus programą užsirakins durelės ir prasidės ciklas SensiCare. Pasibaigus svorio nustatymo ciklui, likęs laikas bus rodomas valandomis, o paskutinę valandą – minutėmis.

7.8 Pirminis skalbimas

Šia parinktimi skalbimo programą galite papildyti pamirkymo ciklu.

Virš jutiklinio mygtuko įsijungia atitinkamas indikatorius.

Naudokite šią parinktį, norėdami pridėti pirminio skalbimo fazę skalbiant 30 °C temperatūroje prieš skalbimo fazę.

Rekomenduojame naudotis šia parinktimi, jei skalbiate labai suteptus skalbinius, ypač jei juose yra smėlio, daug dulkių, purvo ar kitų kietųjų dalelių.

Naudojant šias parinktis gali pailgėti programos trukmė.

7.9 GARAI LENGVAM LYGINIMUI

Šia parinktimi pridedama garinimo fazė, o po jos seka trumpa neglamžymo fazė baigiantis skalbimo programai.

Garinimo fazė gali padėti sumažinti audinių susiglamžymą ir palengvina drabužių lyginimą.

Virš jutiklinio mygtuko įsijungia atitinkamas indikatorius.

Garinimo fazės metu indikatorius nuolat šviečia.

Naudojant šią parinktį gali pailgėti programos trukmė.

Programai pasibaigus ekrane įsijungs 0:00, išsijungs indikatorius ir nuolat švies indikatorius ir LED lemputė Start/Pause. Būgnas maždaug 30 minučių sklandžiai juda panaudojant garus. Palietę bet kurį mygtuką išjungsite skalbinių susiglamžymą mažinančią funkciją ir atrakinsite dureles, o prietaisas parinks prieš tai nustatytą programą. Pasirinkus šią parinktį, norint tinkamai veikti, rekomenduojama skalbti nedidelę skalbinių dalį.

Jei norite nutraukti susiglamžymą mažinantį ciklą, taip pat galite:

- Norėdami išjungti ir įjungti prietaisą, kelias sekundes palaikykite paspaustą mygtuką On/Off.
- Programų pasirinkimo rankenėlės pasukimas į kitą padėtį.

7.10 Pods®

Palieskite šį mygtuką, kad įjungtumėte arba išjungtumėte funkciją Pods®.

Kai įjungsite, įsižiebs atitinkamas indikatorius.

Laikykitės kapsulių gamintojo nurodymų dėl dozavimo ir laikymo.

Į skalbimo priemonės stalčiuko skyrelį Pods® dėkite ne daugiau dviejų tablečių ar vienos dozės ruošinių.

Funkcija išliks aktyvi ir kitiems ciklams kol jos neišjungsite, išskyrus atvejus, kai ji nėra suderinama su pasirinkta programa.

7.11 Nuolatinė Papildom. Skalavimas

Ši parinktis leidžia su kiekviena naujai nustatyta programa nuolat naudoti papildomą skalavimo ciklą.

Naudokite šią parinktį skalbikliams alergiškiems žmonėms arba tuo atveju, jeigu vanduo yra minkštas.

Norėdami **įjungti / išjungti** šią parinktį 3s, palaikykite 3 sekundes paspaudę mygtuką Temperatūra, kol ekrane įsižiebs / užges indikatorius.

Jei ši funkcija įjungta, kai išjungsite arba pakeisite / atkursite programą, prietaisas automatiškai įjungs į šią parinktį.

Ši parinktis šiek tiek pailgina programos trukmę.

7.12 Nuotolinis paleidimas

Palietę šį mygtuką įjungsite nuotolinio paleidimo funkciją, skirtą nuotoliniu būdu paleisti, pristabdyti ir sustabdyti programą.

Jei įjungsite Nuotolinis paleidimas funkciją, durelės užsirakins ir įsijungs budėjimo režimas.

Norėdami išeiti iš šios būsenos, dar kartą palieskite mygtuką ir išjunkite.

7.13 Start/Pause

Palieskite mygtuką Start/Pause, kad paleistumėte, pristabdytumėte arba nutrauktumėte vykdomą programą.

piktograma reiškia, kad galite sustabdyti ciklą ir įdėti arba išimti drabužius. Daugiau informacijos rasite skyriuje „Durelių atidarymas. Drabužių įdėjimas“.

8. NUSTATYMAI

8.1 Įžanga

Kai spaudžiate mygtukų derinį, **nepakreipkite** savo pirštų žemyn. Po mygtukais esantys jutikliai yra jautrūs ir gali kliudyti jums pasirinkti.

8.2 Vaikų saugos užraktas

Naudodamiesi šia funkcija apsaugosite prietaisą nuo vaikų.

Norėdami **įjungti / išjungti** šią parinktį 3s, palaikykite 3 sekundes paspaudę mygtuką Gręžimas, kol ekrane **įsižiebs / užges** indikatorius.

Jei ši funkcija įjungta, kai išjungsite arba pakeisite / atkursite programą, prietaisas automatiškai įjungs į šią parinktį. Jeigu paspausite bet kokį mygtuką, indikatorius sumirksės, parodydamas, kad mygtukai yra neaktyvūs.

Apsaugos nuo vaikų užrakto funkcija gali būti negalima kelias sekundes nuo prietaiso įjungimo.

8.3 Garsiniai signalai

Šiame prietaise suveikia skirtingi garso signalai, kai:

- Įjungiate prietaisą (išskirtinis trumpas signalas).
- Išjungiate prietaisą (išskirtinis trumpas signalas).
- Paliečiate mygtukus (paspaudimo garsas).

- Netinkamai pasirenkate (3 trumpi signalai).
- Pasibaigia programa (maždaug 2 minučių trukmės garsų seka).
- Sugenda prietaisas (maždaug 5 minučių trukmės trumpų garsų seka).

Norėdami **išjungti / įjungti** garsinius signalus, kurie skamba programai pasibaigus, vienu metu lieskite ir maždaug 2 sekundes palaikykite mygtukus Pirminis skalbimas ir GARAI LENGVAM LYGINIMUI. Ekrane matysite bOn/bOF.

> ⓘ
> Jei garso signalus išjungsite, prietaiso gedimo atveju jie vis tiek veiks. Išjungus, negrojamas tik ciklo pabaigos džiūvimas.

8.4 Veikimo valandų skaitiklis

Bendrą prietaiso veikimo laiką valandomis galima pamatyti įjungus prietaisą. Šis skaitiklis skaičiuoja ciklų veikimo laiką (tačiau neskaičiuojamos pauzės ar atidėto paleidimo laikai). Jei norite pamatyti šią reikšmę, atlikite toliau nurodytus veiksmus.

1. Įjunkite prietaisą paspausdami mygtuką On/Off.
2. Paspauskite ir kelias sekundes palaikykite paspaudę mygtukus ir .
3. Po 3 sekundžių ekrane matysite, kiek valandų prietaisas jau veikė, pvz., jei prietaisas veikė 1276 valandas, ekrane iš pradžių 2 sekundes matysite užrašą Hr, tada 2 sekundes skaičių 12 (tūkstančius ir šimtus), o pabaigoje 76 (dešimtis ir vienetus).
4. Norėdami išjungti šį režimą, paspauskite bet kurį mygtuką.

> ⓘ
> Jei dėl pasibaigusio laiko arba netinkamai pasirinkto mygtukų derinio procedūra neveikia, iš naujo įjunkite prietaisą ir bandykite dar kartą.

8.5 Gamykliniai nustatymai

Ši funkcija leidžia atkurti numatytąsias gamyklines parinktis. Jei norite **įjungti** šią funkciją, atlikite šiuos veiksmus:

1. Paspauskite mygtuką On/Off, kad įjungtumėte prietaisą.
2. Paspauskite ir kelias sekundes palaikykite paspaudę mygtukus ir .
3. Ekrane maždaug 5 sekundes matysite – – –.

9. PRIEŠ NAUDOJANT PIRMĄKART

> ⓘ
> Įrengiant ar prieš naudodami pirmąkart prietaise galite pastebėti šiek tiek vandens. Siekiant užtikrinti, kad prietaisas klientams būtų pristatytas geros veikiančios būklės ir nekeltų problemų, prietaisas gamykloje tikrinamas, todėl jame gali likti vandens.

1. Patikrinkite, ar visi gabenimo varžtai išimti iš prietaiso.
2. Patikrinkite, ar yra elektros maitinimas ir ar atsuktas vandens čiaupas.
3. Į skalbimo priemonių skyrelį, pažymėtą , įpilkite 2 litrus vandens.

Taip įjungsite vandens išleidimo sistemą.

4. Į skyrelį, pažymėtą , įpilkite nedidelį kiekį skalbimo priemonės.
5. Parinkę aukščiausią temperatūrą nustatykite ir paleiskite programą medvilnei skalbti, tačiau skalbinių į būgną nedėkite.

Ši procedūra padeda iš būgno ir korpuso pašalinti įvairius nešvarumus.

10. PROGRAMOS

10.1 Programėlė ir papildomos paslėptos programos

Mūsų programėlė suteikia jums **platų papildomų paslėptų programų pasirinkimą**. Susiekite prietaisą su Programėlė ir galėsite pasirinkti geriausiai jūsų poreikius atitinkančią programą.

ⓘ

Programų pavadinimai gali būti keičiami be išankstinio įspėjimo priklausomai nuo rinkos reikalavimų.
Programėlėje galite peržiūrėti kiekvienos programos išsamų aprašą.

Lauko apranga	Užuolaidos	Lininiai drabužiai
Antklodė	Pagalvės	Greita
Treniruočių apranga	Rankšluosčiai	Garai - kašmyro vilna
Pūkinės striukės	Gyvūnų plaukų pašalinimas	Atšviežinimas garais
Futbolo/regbio apranga	GARAI LENGVAM LYGINIMUI	Marškiniai
Slidinėjimo apranga	Antialerginė su garų faze	Skalbyklės valymas
Bėgimo batai	Kūdikių drabužiai	Šilkas
Patalynė XL		

10.2 Programų lentelė

Skalbimo programos

Programa	Programos aprašymas
Skalbimo programos	
QuickCare 59min	**Mišrūs audiniai (medvilniniai ir sintetiniai).** Puikiai tinka kasdieniam greitam skalbimui, geresnei audinių priežiūrai ir puikiems rezultatams skalbiant vos 30 °C temperatūroje. ⓘ Standartinė programos trukmė nustatyta su 5 kg skalbinių. Jeigu pageidaujate skalbti mažiau arba daugiau skalbinių, skalbimo laikas automatiškai sutrumpėja arba pailgėja.
Medvilnė	**Balta ir spalvota medvilnė**. Vidutiniškai ir labai sutepti.
Sintetika	**Sintetiniai arba mišrūs audiniai.** Vidutiniškai sutepti skalbiniai.
Ploni audiniai	**Gležni audiniai, pavyzdžiui, akrilas, viskozė ir mišrūs.** Vidutiniškai sutepti.
Vilna	**Mašinoje skalbiami vilnoniai**, rankomis skalbiami vilnoniai ir kiti audiniai, pažymėti ženklu „skalbti rankomis“. **1)**
Gręžimas/Vandens išleidimas	**Visi audiniai, išskyrus vilną ir labai gležnus audinius.** Skalbinių gręžimas ir vandens išpylimas iš būgno.
Skalavimas	**Visi audiniai, išskyrus vilną ir labai gležnus audinius.** Skalbinių skalavimo ir gręžimo programa. Numatytasis gręžimo greitis taikomas su medvilnės skalbimo programomis. Sumažinkite gręžimo greitį, atsižvelgdami į skalbinių rūšį. Jeigu norite pridėti skalavimo ciklą (-ų), nustatykite Papildom. Skalavimas parinktį. Esant mažam gręžimo greičiui, prietaisas skalauja švelniai ir gręžia trumpai.

Programa	Programos aprašymas
Antibakterinė	**„Swissatest“ sertifikuota** skalbimo ir garų ciklo programa pašalina daugiau nei 99,99 % bakterijų ir virusų* esant aukštesnei kaip 60° temperatūrai. **2)** Po kiekvieno skalbimo taip pat sumažinamas žiedadulkių ir alergenų kiekis, kad drabužiai būtų higieniškai švarūs.
Džinsai	**Įprastai nešvarūs džinsiniai drabužiai.** Džinsiniams audiniams sukurtas švelnus šios programos skalavimo ciklas mažina blukimą ir pašalina skalbimo miltelių likučius.
Sportinė apranga	**Sportinė apranga, sintetinio pluošto audiniai, pvz., poliesteris, poliesterio-elastano mišiniai, poliamidas.** Tinka prakaitui ir kūno nešvarumams nuo techninių sportui skirtų audinių pašalinti.
Greitoji 20 min.	**Medvilniniai ir sintetiniai gaminiai** mažai sutepti arba kartą dėvėti.
Eco 40-60	**Mažų elektros sąnaudų ciklas medvilniniams audiniams, kurie skalbiami 40 °C arba 60 °C temperatūroje.** Kartu negalima jokia parinktis Sumažina temperatūrą ir padidina trukmę puikiems skalbimo rezultatams pasiekti.**3)**

1) Šio ciklo metu būgnas sukasi lėtai, kad būtų užtikrintas švelnus skalbimas. Gali atrodyti, kad būgnas nesisuka arba tinkamai nesisuka, bet tai normalu veikiant šiai programai.

2) Išbandyta su „Staphylococcus aureus“, „Enterococcus faecium“, „Candida albicans“, „Pseudomonas aeruginosa“ ir „MS2 Bacteriophage“; bandymus 2021 m. atliko nepriklausoma laboratorija „Swissatest Testmaterialien AG“ (bandymų ataskaitos Nr. 202120117).

3) Pagal ES reglamentą 2019/2023, šia 40 °C programa galima plauti įprastai suteptus medvilninius skalbinius, kuriuos galima skalbti 40 °C ar 60 °C temperatūros vandenyje. Informacija apie pasiekiamą skalbinių temperatūrą, programos trukmę ir kitus duomenis pateikta skyriuje „Sąnaudų vertės“.

Programos temperatūra, didžiausias gręžimo greitis ir skalbinių kiekis

Programa	Numatytoji temperatūra Temperatūros diapazonas	Gręžimo greičio atskaita Gręžimo greičio intervalas	Didžiausias kiekis
QuickCare 59min	30 °C 60–30 °C	1600 aps./min. 1600 – 400 aps./min	8.0 kg
Medvilnė	40 °C 90 °C – šaltas	1600 aps./min. 1600 – 400 aps./min	10.0 kg
Sintetika	30 °C 60 °C – šaltas	1200 aps./min 1200 – 400 aps./min	5.0 kg
Ploni audiniai	30 °C 40 °C – šaltas	800 aps./min. 1200 – 400 aps./min	2.0 kg
Vilna	40 °C 40 °C – šaltas	1200 aps./min 1200 – 400 aps./min	2.0 kg
Gręžimas/Vandens išleidimas	-	1600 aps./min. 1600 – 400 aps./min	10.0 kg
Skalavimas	-	1600 aps./min. 1600 – 400 aps./min	10.0 kg
Antibakterinė	60 °C	1600 aps./min. 1600 – 400 aps./min	10.0 kg

Programa	Numatytoji temperatūra Temperatūros diapazonas	Gręžimo greičio atskaita Gręžimo greičio intervalas	Didžiausias kiekis
Džinsai	30 °C 40 °C – šaltas	800 aps./min 1200 – 400 aps./min	4.0 kg
Sportinė apranga	30 °C 60 °C – šaltas	1200 aps./min 1200 – 400 aps./min.	5.0 kg
Greitoji 20 min.	20 °C 20 °C – šaltas	800 aps./min 1600 – 400 aps./min	3.0 kg
Eco 40-60	1)	1600 aps./min. 1600 – 400 aps./min	10.0 kg

1) Šios programos temperatūra ekrane nerodoma – ji nustatoma automatiškai.

Programos parinkčių suderinamumas

Parinktys gali būti pasirenkamos ne su visomis skalbimo programomis, pasirinkus vienų jų gali būti atmesta kita. Tokiu atveju prietaisas neleidžia kartu nustatyti nesuderinamos parinkties.
Ekrano ir funkciniai mygtukai visada privalo būti švarūs ir sausi.

	QuickCare 59min	Medvilnė	Sintetika	Ploni audiniai	Vilna	Gręžimas/Vandens išleidimas	Skalavimas	Antibakterinė	Džinsai	Sportinė apranga	Greitoji 20 min.	Eco 40-60
Gręžimas	■	■	■	■	■	■	■	■	■	■	■	■
Skalavimo sulaikymas	■	■	■	■	■		■	■	■	■		■
Tylioji		■	■	■					■	■		

	QuickCare 59min	Medvilnė	Sintetika	Ploni audiniai	Vilna	Gręžimas/Vandens išleidimas	Skalavimas	Antibakterinė	Džinsai	Sportinė apranga	Greitoji 20 min.	Eco 40-60
Be gręžimo						■ 1)	■					
Pabaigos laikas	■	■	■	■	■	■	■	■	■	■	■	■
Pirminis skalbimas		■	■							■		
GARAI LENGVAM LYGINIMUI 2)	■	■	■					■	■	■		
Papildom. Skalavimas	■	■	■	■			■	■	■	■		
PODS®	■	■	■	■				■	■	■	■	■

1) Jeigu pasirinksite „Be gręžimo“, prietaisas tik išleis vandenį.

2) Ši parinktis negali būti žemesnė nei 40 °C.

Plovimo programas atitinkančios skalbimo priemonės

Programa	Universalūs milteliai 1)	Universali skysta skalbimo priemonė	Skysta skalbimo priemonė spalvotiems skalbiniams	Gležni vilnoniai skalbiniai	Speciali
Medvilnė	▲	▲	▲	--	--
Sintetika	▲	▲	▲	--	--
Ploni audiniai	--	--	--	▲	▲
Vilna	--	--	--	▲	▲
Antibakterinė	▲	▲	--	--	▲
Džinsai	--	--	▲	▲	▲
Sportinė apranga	--	▲	▲	--	▲

Programa	Universalūs milteliai 1)	Universali skysta skalbimo priemonė	Skysta skalbimo priemonė spalvotiems skalbiniams	Gležni vilnoniai skalbiniai	Speciali
Greitoji 20 min.	--	▲	▲	--	--
Eco 40-60	▲	▲	▲	--	--

1) Skalbiant aukštesnėje nei 60 °C temperatūroje rekomenduojama naudoti skalbimo miltelius.

▲ = rekomenduojama

-- = nerekomenduojama

10.3 Garai programos

Programos Garai skirtos greitai atšviežinti drabužius (iš medvilnės, sintetikos, mišrių audinių, įskaitant gležnus), sumažinti jų susiglamžymą ir pašalinti kvapus, išvengiant skalbimo ciklo.

Audinių plaušeliai atlaisvinami ir po to juos galima lengvai išlyginti. Pasibaigus programai nedelsdami išimkite skalbinius.

NENAUDOKITE šio režimo su šių tipų skalbiniais:
- skalbiniams, netinkantiems džiovinti džiovyklėje;
- skalbiniams, valomiems tik cheminiu būdu.

ⓘ

Nenaudokite jokių skalbimo priemonių! Programos Garai nepašalina stiprių kvapų ir nevykdo higieninio valymo ciklo. Po apdorojimo garais skalbiniai gali būti drėgni. Tokiu atveju skalbinius kelioms minutėms padžiaukite.

Skalbinių aromatai (Electrolux Steam Fragrance)

Electrolux Steam Fragrance atnaujina net ir gležnus audinius, pašalina susiglamžymus ir suteikia išskirtinį švelnų **Electrolux** sukurtą aromatą. Kaskart atgaivindami drabužius garais vietoje skalbimo, ilgiau išsaugosite gerą drabužių išvaizdą ir būklę. Aromatus galite saugiai naudoti su programomis „Steam“ ir „Cashmere“, kad išskalbtumėte delikačius ir gležnus audinius, tokius kaip kašmyras ar vilna. Skalbdami mažesnį kiekį naudokite mažiau kvapų ir pasirinkite trumpesnį ciklą: vos per penkiolika minučių drabužiai vėl taps lyg ką tik išskalbti.

Atidžiai perskaitykite su kvapais pateiktą instrukciją.

NEGALIMA:
- kvapu apdorotų drabužių džiovinti džiovyklėje. Jis išgaruos;
- naudoti kvapo kitais tikslais, nei nurodyta;
- naudoti kvapo naujiems drabužiams. Naujuose drabužiuose gali būti likusių apdailos junginių, kurie nesuderinami su kvapu.

ⓘ

Kvapų buteliukų galite įsigyti internetinėje parduotuvėje **Electrolux** arba iš įgaliotojo prekybos atstovo.

10.4 Mėgstamiausios programos

Ši parinkiklio padėtis tampa galima, kai prietaisas prijungiamas prie „Wi-Fi“ tinklo.

Mėgstamą programą galima nustatyti ir išsaugoti tik programėlėje, pasirinkus ją iš galimų programų sąrašo.

Nustačius mėgstamą programą ją galėsite pasirinkti programėlėje arba programų parinkimo ciferblatu – įsižiebs atitinkamas indikatorius ir ekrane pasirodys atnaujinta informacija.

ⓘ

Mėgstamą programą galite atšaukti programėlėje arba paspaudę gamyklinių nuostatų atkūrimo mygtukų derinį.

10.5 Woolmark Premium Wool Care – Mėlyna

Bendrovė „The Woolmark Company“ išbandė ir patvirtino šios skalbyklės vilnos skalbimo ciklo tinkamumą vilnoniams gaminiams, kurių etiketėse nurodyta „skalbti rankomis“, jei laikomasi gaminio etiketėje ir šios skalbyklės gamintojo instrukcijoje pateiktų nurodymų.
M2305

11. „WI-FI“ NUSTATYMAS

Šiame skyriuje aprašoma, kaip prijungti prietaisą prie „Wi-Fi“ tinklo ir susieti su mobiliaisiais įrenginiais.

Naudodami šią funkciją galite gauti pranešimus, stebėti ir valdyti prietaisą mobiliuoju įrenginiu.

Gamykliniuose nustatymuose „Wi-Fi“ yra išjungtas.

Jei norite susieti prietaisą ir naudoti papildomas funkcijas, atlikite toliau nurodytus žingsnius.

- Įjunkite belaidį tinklą.
- Mobilųjį prietaisą prijunkite prie belaidžio tinklo.

„Wi-Fi“ modulio parametrai	
Dažnis	2.412–2.472 GHz Europos rinkai
Protokolas	IEEE 802.11b/g/n
Maksimali galia	< 20 dBm
Užšifravimas	WPA, WPA2, WPA3

11.1 QR kodas vardinėje lentelėje

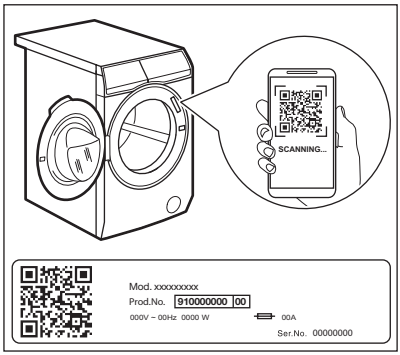

QR kodu galima pasinaudoti dviem būdais:

- Naudodami programėlėje įdiegtą vaizdo kameros funkciją nuskaitykite QR kodą, iš programėlių parduotuvės atsisiųskite mūsų programėlę ir vadovaukitės gautais nurodymais.
- Mobiliojo telefono susiejimas su prietaisu, siekiant palengvinti procesą. QR kodą nuskaitykite naudodami mūsų programėlėje įdiegtą QR skaitytuvą.

11.2 Programėlė diegimas ir konfigūravimas

ⓘ

Programėlė leidžia kontroliuoti skalbimą per mobilųjį įrenginį.
Turi daugybę programų, naudingų funkcijų ir informacijos apie gaminį, tinkamai pritaikytos prietaisui.
Asmeniškai pritaikyta skalbinių priežiūra – viskas iš mobiliojo įrenginio.

Kai prie programos jungiate prietaisą, būkite netoli jo su savo mobiliuoju įrenginiu.

Patikrinkite, ar jūsų mobilusis įrenginys prijungtas prie belaidžio tinklo.

1. Savo išmaniajame įrenginyje eikite į „App Store“ arba nuskaitykite QR kodą (*žr. skirsnį „QR kodas vardinėje lentelėje“*).
2. Atsisiųskite ir įdiekite mūsų programėlę.
3. Paleiskite programą. Pasirinkite šalį bei kalbą ir prisijunkite su savo el. pašto adresu ir slaptažodžiu. Jeigu neturite paskyros, susikurkite ją vadovaudamiesi Programėlė pateiktais nurodymais.
4. Laikykitės programoje pateikiamų nurodymų dėl prietaiso registracijos ir konfigūravimo.

11.3 „Wi-Fi“ tinklo ryšys

„Wi-Fi“ įjungimas

ⓘ

Pagal gamyklines nuostatas „Wi-Fi“ funkcija išjungta.

Norėdami prijungti prietaisą prie „Wi-Fi“ tinklo, palieskite ir 5 sekundes palaikykite paspaudę mygtuką Nuotolinis paleidimas. Šis veiksmas atvers prieigos tašką (pereis į AP režimą). Jeigu anksčiau nebuvo parengta, tai pradės parengimo procesą.

Kai prieigos taškas atviras, jei pateikiamas naujas tinklo kredencialas, jis pakeis visus anksčiau išsaugotus tinklo kredencialus. Jei ne, jis ir toliau jungsis prie anksčiau išsaugoto tinklo.

Šios fazės metu ekrane rodoma tik „Wi-Fi“ piktograma ir pranešimas „**on**“, o visi kiti valdymo skydelio indikatoriai yra išjungti.

Pradeda mirksėti „Wi-Fi“ piktograma .

Atvėrus prieigos tašką, ekrane bus rodoma „**AP**“.

„Wi-Fi“ piktograma ir toliau mirksi, kol bus prisijungta prie namų tinklo.

Sėkmingai užbaigus parengimą, pasigirs garsas ir „Wi-Fi“ piktograma ims degti ištisai.

ⓘ

„Wi-Fi“ ir prieigos taško įsijungimo metu paspaudus bet kurį mygtuką pasigirs klaidos garsas.

Kai prisijungta, palietę mygtuką Nuotolinis paleidimas ir jį įjungę, naudotojai galės nuotoliniu būdu paleisti App ciklus.

Automatinis prisijungimas prie registruoto tinklo
Kai prietaisas bus sėkmingai nustatytas ir užregistruotas namų tinkle, kaskart įjungus prietaisą, jis bandys automatiškai prisijungti prie tinklo. Sėkmingai prisijungus prie „Wi-Fi“, jokio garso nebus.

Prisijungimas prie kito tinklo („Access Point“ pakartotinis atvėrimas)
Kiekvieną kartą, kai naudotojas baksteli ir palaiko 5 sekundes paspaudęs mygtuką Nuotolinis paleidimas, prieigos taškas bus atvertas ir transliuojamas. Šiuo metu gauti nauji tinklo kredencialai perrašys anksčiau išsaugotus kredencialus, o prietaisas prisijungs prie naujojo „Wi-Fi“ tinklo.

„Wi-Fi“ išjungimas
Jeigu naudotojas pasprendžia nebejungti prietaiso prie „Wi-Fi“, jis gali paliesti ir 10 sekundžių palaikyti paspaudęs mygtuką Nuotolinis paleidimas ir prietaisas vėl įsijungs bei išsijungs.

Ekrane 5 sekundes rodoma tik **– – –**, o visi kiti valdymo skydelio indikatoriai yra išjungti.

Išjungus ir įjungus, ekranas grįžta į pradinę būseną, o „Wi-Fi“ piktograma išsijungia.

11.4 Atnaujinimas belaidžiu būdu

Programėlė gali paraginti atlikti prietaiso atnaujinimą.

Programai veikiant programėlė informuos, kad atnaujinimas bus pradėtas programai pasibaigus.

Atnaujinimo metu prietaiso ekrane rodoma UPd.

Neišjunkite prietaiso ir neištraukite jo kištuko, kai jis atnaujinamas.

Prietaisą vėl bus galima naudoti baigus atnaujinimą be jokio pranešimo apie sėkmingą atnaujinimą.

Jeigu įvyksta klaida, prietaiso ekrane rodoma Err: paspauskite bet kurį mygtuką arba pasukite rankenėlę, kad prietaisas vėl įprastai veiktų.

11.5 Nuolat įjungto „Wi-Fi“ ryšio funkcija

Nuolat įjungto „Wi-Fi“ ryšio funkciją rasite programėlėje.

Ši funkcija prietaisą laiko prijungtą prie tinklo net tada, kai prietaisas yra išjungtas.

Indikatorius protarpiais įsijungia ir išsijungia.

Prietaisą galima įjungti mygtuku On/Off arba naudojantis programėle.

> ⓘ
> Dėl nuolat įjungto „Wi-Fi“ ryšio funkcijos gali padidėti energijos sąnaudos.

12. KASDIENIS NAUDOJIMAS

> ⚠ **ĮSPĖJIMAS!**
> Žr. saugos skyrius.

12.1 Prietaiso įjungimas

1. Maitinimo laido kištuką įjunkite į tinklo lizdą.
2. Atsukite vandens čiaupą.
3. Norėdami įjungti prietaisą, kelias sekundes palaikykite nuspaustą On/Off mygtuką.

Pasigirs trumpas signalas.

12.2 Skalbinių įdėjimas

- Atidarykite prietaiso dureles.
- Pakratykite skalbinius prieš dėdami į prietaisą.
- Skalbinius į būgną dėkite po vieną.

Nepridėkite per daug skalbinių į būgną.

- Gerai uždarykite dureles.

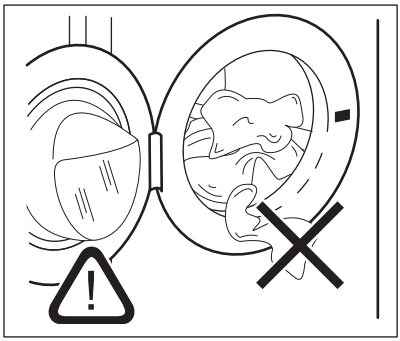

> ⚠ **DĖMESIO**
> - Įsitikinkite, kad uždarydami jas neprispaudėte skalbinių. Jei taip atsitiktų, gali pratekėti vanduo arba galite pažeisti skalbinių audinius.
> - Jei skalbsite alyva ar tepalu stipriai suteptus drabužius, galite pažeisti prietaiso gumines dalis.

12.3 Skalbimo priemonių ir priedų pildymas rankomis

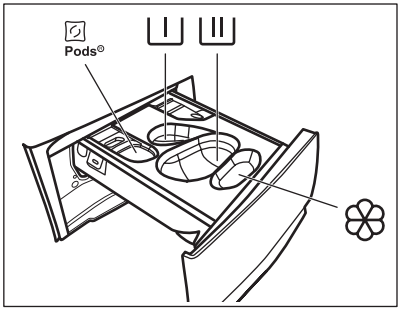

– skyrelis skalbimo priemonės kapsulėms (iki 2 kapsulių). Jei naudojate tabletes būtinai įjunkite funkciją Pods®.

– mirkymo ciklo skyrelis (tik milteliams).

– skalbimo ciklo skyrelis (tik milteliams). Jeigu naudojate skalbimo skystį, nepamirškite įdėti jam skirtą indelį į skyrelį .

Jei naudojate skalbimo skystį, įdėkite jam skirtą indelį .

Jei ketinate naudoti šį skyrelį, būtinai išjunkite funkciją Pods®.

– audinių minkštiklio ir kitų skystų priemonių (pvz. krakmolo) skyrelis.

MAX – visuomet laikykitės ant skalbimo priemonės pakuotės pateiktų nurodymų, tačiau rekomenduojame niekada neviršyti nurodyto didžiausio kiekio (**MAX**). Šis kiekis užtikrins geriausius skalbimo rezultatus.

Po skalbimo ciklo, jeigu reikia, pašalinkite visus skalbimo priemonių likučius iš skalbimo priemonių dalytuvo.

Laikykitės šių nurodymų

1. Atidarykite skalbimo priemonės dalytuvą.

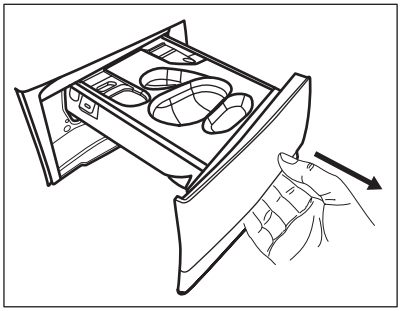

2. Jei renkatės mirkymo ciklą, skalbimo miltelius supilkite į skyrelį .
3. Pagrindiniam skalbimo ciklui skyrelį pasirinkite pagal naudojamos skalbimo priemonės tipą.

a) Į skyrelį įpilkite **skalbimo miltelių**.

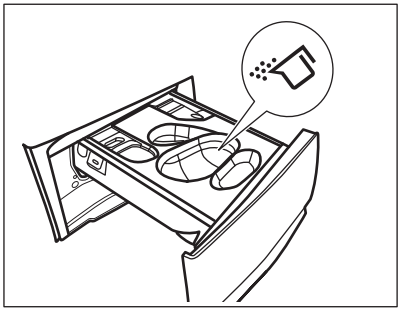

b) Į tą patį skyrelį įdėkite atitinkamą indelį ir įpilkite **skalbimo skysčio**.

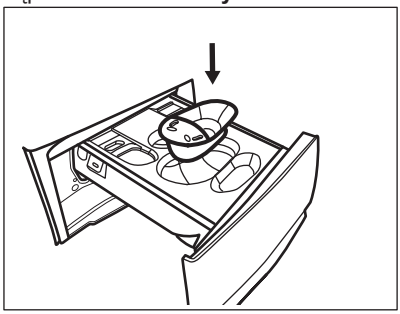

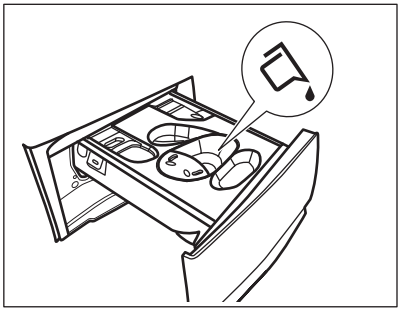

c) Į skyrelį ⊡ įdėkite **tabletes**. Būtinai įjunkite funkciją Pods®.

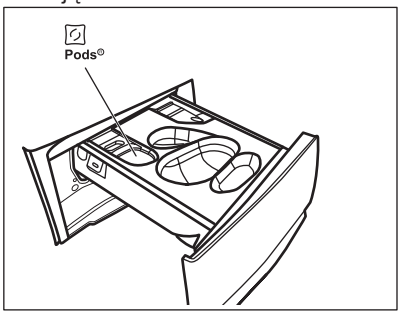

4. Į skyrelį ❀ įpilkite audinių minkštiklio.
5. Uždarykite ploviklio dalytuvą.

12.4 Programos nustatymas

ⓘ

Įjungus prietaisą, Eco 40-60 yra numatytoji siūloma programa, su kuria susijusi informacija apie energijos sąnaudas.

1. Sukdami programų pasirinkimo ratuką pasirinkite norimą skalbimo programą. Įsijungs atitinkamos programos indikatorius. Programą Atšviežinimas garais galima pasirinkti SmartSelect srityje.

Mirksės Start/Pause▷II mygtuko indikatorius.
Ekrane rodoma orientacinė programos trukmė, maksimalus nustatytai programai nurodytas skalbinių kiekis (tik kelias sekundes), numatytoji temperatūra, numatytasis gręžimo greitis ir skalbimo fazės indikatoriai (kai galimi).

2. Naudokite funkciją SmartSelect nešvarumo lygiui pakeisti. Prietaisas automatiškai rekomenduoja mažiausią temperatūrą ir optimalias nuostatas, kad per trumpiausią laiką būtų pasiektas tinkamas rezultatas. SmartSelect srityje galima pasirinkti atnaujinimo garais programą
3. Norėdami pakeisti temperatūrą ir (arba) gręžimo greitį, palieskite atitinkamus mygtukus.
4. Galite rinktis vieną ar iš karto kelias papildomas funkcijas. Ekrane įsijungs susiję indikatoriai ir atitinkamai pasikeis pateikiama informacija.

ⓘ

Jeigu pasirinkti **negalima**, suskambės garso signalas.

12.5 Programos paleidimas

Palieskite mygtuką Start/Pause▷II, kad paleistumėte programą.
Atitinkamas indikatorius nustos mirksėti ir švies nuolat.
Durelės užsirakins ir programa prasidės.

Ekrane matysite indikatorių ⊸⊙.

ⓘ

Vandens išleidimo siurblys trumpai veikia, prieš prietaisą pripildant vandeniu.

12.6 Programos paleidimas naudojant Pabaigos laikas

1. Šį mygtuką paspauskite vieną ar kelis kartus, kol ekrane nustatysite pageidaujamą programos užbaigimo laiką. Įsižiebs indikatorius ⏲.
2. Palieskite mygtuką Start/Pause▷II.

Būgnas pradės suktis, kad atliktų nustatymą SensiCare, jei tai numatyta pasirinktoje programoje.

3. Įsijungs laiko atskaita iki programos pabaigos: programa bus paleista tokiu laiku, kad pasibaigtų jūsų nustatymuose pasirinktu laiku.

Jei norite pakeisti ar atšaukti šią parinktį:

1. Paspauskite mygtuką On/Off, kad išjungtumėte prietaisą.
2. Vėl įjunkite prietaisą.
3. Dar kartą pasirinkite programą.

12.7 SensiCare System skalbinių kiekio nustatymas

Ekrane rodoma programos trukmė numatyta **vidutiniam arba dideliam skalbinių kiekiui**.

Palietus mygtuką Start/Pause, maksimalaus nurodyto skalbinių kiekio indikatorius išsijungs, o SensiCare System pradės skalbinių svorio nustatymą:

1. Prietaisas per 30 sekundžių nustatys skalbinių kiekį. Šios fazės metu slankiojantys brūkšneliai rodo paprastą animaciją. Aptikus perkrovą, perkrovos informacija bus rodoma 30 s, o po to ekranas grįžta į ankstesnį rodinį.
2. Šios fazės metu būgnas sukasi trumpai.
3. Programos trukmė atitinkamai bus pakoreguota, ji gali pailgėti arba sutrumpėti. Dar po 30 sekundžių prasidės vandens pripildymo etapas.

Nustačius skalbinių svorį, **jei būgnas yra perkrautas**, ekrane mirksės MAX indikatorius:

Jei taip nutiktų, per 30 sek. galima sustabdyti programą ir išimti kelis skalbinius.

Išėmę kelis drabužius palieskite mygtuką Start/Pause, kad dar kartą paleistumėte programą. SensiCare ciklą galima kartoti ne daugiau trijų kartų (žr. 1 punktą).

Dėmesio! Jeigu skalbinių kiekio nesumažinsite, skalbimo programa įsijungs nepaisant per didelio skalbinių kiekio. Tokiu atveju skalbiniai gali likti tinkamai neišsiskalbti.

Maždaug po 20 min programos trukmė gali pasikeisti priklausomai nuo to, kiek vandens sugeria skalbiniai.

SensiCare System galimas ne visose programose, pvz.: Vilna, Skalavimas, ir trumpos trukmės programose.

12.8 Programos pertraukimas ir parinkčių keitimas

Kai programa vykdoma, galite keisti **tik kelias** parinktis:

1. Palieskite mygtuką Start/Pause.

Pradės mirksėti atitinkamas indikatorius.

2. Pakeiskite parinktį. Ekrane pateikiama informacija atitinkamai pasikeičia.
3. Dar kartą palieskite mygtuką Start/Pause.

Skalbimo programa veiks toliau.

12.9 Paleistos programos atšaukimas

1. Norėdami atšaukti programą ir išjungti prietaisą, paspauskite mygtuką On/Off.
2. Norėdami įjungti prietaisą, vėl paspauskite mygtuką On/Off.

Dabar galite pasirinkti naują programą.

Jeigu SensiCare fazė jau atlikta ir vanduo jau pilamas, nauja programa paleidžiama **nekartojant SensiCare fazės**. Vanduo ir skalbimo priemonė neišleidžiami, kad būtų išvengta švaistymo. Ekrane rodoma maksimali programos trukmė atnaujinama maždaug kas 20 minučių paleidus naują programą.

12.10 Durelių atidarymas. Drabužių įdėjimas

Jeigu šviečia piktograma , visada galite atidaryti dureles.

Kol veikia vykdoma programa arba atidėtas paleidimas, prietaiso durelės yra užrakintos.

Ekrane matysite indikatorių .

Jeigu temperatūra yra per aukšta, per daug vandens būgne ir (arba) būgnas vis dar sukasi, jūs neturėtumėte atidaryti durelių.

Norėdami įdėti arba išimti drabužius:

1. Palieskite mygtuką Start/Pause.

Ekrane išsijungia susijęs durelių užrakinimo indikatorius .

2. Atidarykite prietaiso dureles. Jeigu reikia, pridėkite arba išimkite drabužius. Uždarykite dureles ir palieskite mygtuką Start/Pause.

Programa ar atidėto paleidimo funkcija toliau vykdoma.

12.11 Programos pabaiga

Pasibaigus programai, prietaisas išsijungia automatiškai. Suveikia garsinis signalas (jeigu įjungtas). Ekrane matysite 0:00

Išsijungs mygtuko Start/Pause indikatorius.

Durelės atsirakins, o indikatorius išsijungs.

1. Norėdami išjungti prietaisą, paspauskite mygtuką On/Off.

Pasibaigus programai prietaisas automatiškai išsijungia po penkių minučių.

Kai prietaisą vėl įjungiate, prietaisas siūlo naudoti Eco 40-60 kaip numatytąją programą. Norėdami nustatyti naują ciklą, pasirinkite naują programų parinktį.

2. Ištraukite iš prietaiso skalbinius.
3. Įsitikinkite, kad būgnas tuščias.
4. Palikite dureles ir skalbiklių stalčiuką atidarytus, kad neatsirastų pelėsis ir nemalonus kvapas.

12.12 Vandens išleidimas pasibaigus ciklui

Jeigu pasirinkote programą arba parinktį, kurios atveju po paskutinio skalavimo vanduo iš būgno neišleidžiamas, programa yra baigta, tačiau:

- Laiko srityje rodoma 0:00, o ekrane rodomos užrakintos durelės .
- Pradės mirksėti mygtuko Start/Pause indikatorius.
- Būgnas vis dar reguliariai pasukamas, kad skalbiniai nesusiglamžytų.
- Durelės liks užrakintos.
- Jeigu norite atidaryti dangtį, išleiskite vandenį:

1. Jeigu reikia, palieskite mygtuką Gręžimas , kad sumažintumėte prietaiso rekomenduojamą gręžimo greitį.
2. Paspauskite mygtuką Start/Pause: prietaisas išleis vandenį ir prasidės gręžimo ciklas.

Parinkties skalavimo sulaikymo indikatorius arba išnyksta.

Jeigu nustatėte Tyli ir paspaudėte mygtuką Start/Pause gręžimo greitis nepasikeis, o prietaisas tik išleis vandenį.

3. Programai pasibaigus ir užrakintų durelių indikatoriui užgesus, galite atidaryti dureles.
4. Norėdami išjungti prietaisą kelias sekundes palaikykite paspaustą mygtuką On/Off.

12.13 Budėjimo funkcija

Budėjimo funkcija automatiškai išjungs prietaisą, kad sumažėtų energijos sąnaudos, jei:

- prietaiso nenaudojate 5 minutes ir nevykdoma jokia programa.
  Jei prietaisą norite vėl aktyvuoti, paspauskite On/Off mygtuką.
- Praėjus 5 minutėms nuo skalbimo programos pabaigos.

Jei prietaisą norite vėl įjungti, paspauskite On/Off ⏻ mygtuką.
Įjungus prietaisą iš budėjimo režimo, pradžioje visuomet nustatoma Eco 40-60 programa.
Norėdami nustatyti naują ciklą, pasirinkite naują programų parinktį.

ⓘ

Jeigu nustatėte programą ar parinktį, kuriai pasibaigus vanduo paliekamas būgne, budėjimo funkcija **neišjungs** prietaiso, kad suveiktų priminimas dėl vandens išleidimo.

ⓘ

Jei nuolat įjungto „Wi-Fi“ ryšio funkcija aktyvi, mirksės tik indikatorius ⟟.

13. NAUDINGI PATARIMAI

⚠ **ĮSPĖJIMAS!**

Žr. saugos skyrius.

13.1 Skalbinių įdėjimas

- Suskirstykite skalbinius į baltus, spalvotus, sintetinius, gležnus ir vilnonius.
- Vadovaukitės audinių etiketėse pateiktais nurodymais.
- Neskalbkite kartu baltų ir spalvotų gaminių.
- Atminkite, kad priežiūros etiketėje nurodyta temperatūra nurodo maksimalią temperatūrą ir nėra nerekomenduojama.
- Patikrinkite skalbimo poreikį; drabužiams gali prireikti tik atnaujinimo ir vietoj to galima naudoti Atšviežinimas garais
- Kai kurie spalvoti gaminiai pirmo skalbimo metu gali pakeisti spalvą. Rekomenduojame juos pirmą porą kartų skalbti atskirai.
- Daugiasluoksnius, vilnonius ir išmargintus audinius išverskite.
- Apdorokite sunkiai įveikiamas dėmes.
- Sunkiai pašalinamoms dėmėms skalbti naudokite specialią skalbimo priemonę.
- Atsargiai elkitės su užuolaidomis. Nuimkite kabliukus ir sudėkite užuolaidas į skalbimo maišelį arba pagalvės užvalkalą.
- Jeigu skalbinių labai mažai, gręžimo metu gali kilti balanso problemų ir pernelyg didelė vibracija. Jeigu taip nutiktų:
  a. pertraukite programą ir atidarykite dureles (žr. skyrių „Kasdienis naudojimas“);
  b. rankomis paskirstykite skalbinius, kad visi daiktai būtų vienodai pasiskirstę būgne;
  c. paspauskite mygtuką Start/Pause. Gręžimo fazė tęsiama.
- Užsekite sagas, užtrauktukus, kabliukus ir segtukus. Suriškite diržus, raiščius, batų raištelius, kaspinus ir visus kitus laisvus elementus.
- Neskalbkite skalbinių be apsiuvimų arba su prakirpimais. Naudokite skalbimo maišelį mažiems ir (arba) ploniems daiktams (pvz., vielutėmis sutvirtintoms liemenėlėms, diržams, pėdkelnėms, batų raišteliams, kaspinams ir pan.) skalbti.

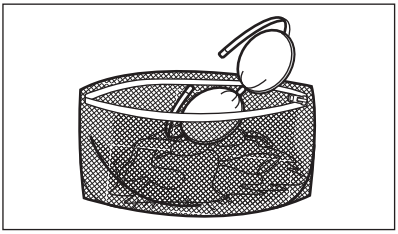

- Ištuštinkite kišenes ir skalbinius išlankstykite.

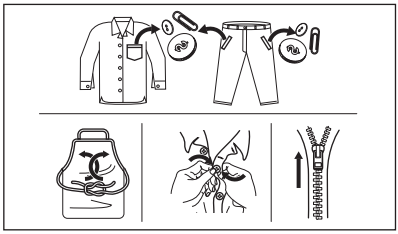

13.2 Sunkiai įveikiamos dėmės

Kai kurių dėmių vien vandeniu ir skalbimo priemone pašalinti nepavyksta.

Rekomenduojame prieš dedant skalbinius į prietaisą iš anksto apdoroti šias dėmes.

Galima naudoti specialius dėmių valiklius. Naudokite specialų, dėmės ir audinio rūšiai tinkamą dėmių valiklį.

Nepurkškite dėmių valiklio ant drabužių greta prietaiso, nes jis ėsdina plastikines dalis.

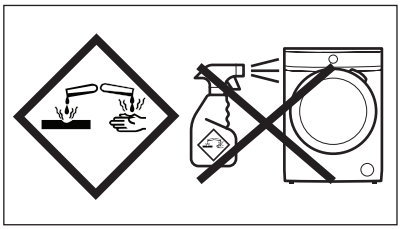

13.3 Skalbimo priemonės rūšis ir kiekis

Skalbimo priemonės pasirinkimas ir tinkamo kiekio naudojimas turi poveikio ne tik skalbimo rezultatams, bet taip pat padeda išvengti švaistymo ir saugoti aplinką:

- Naudokite tik specialiai skalbyklėms skirtas skalbimo ir kitas priemones: Visų pirma, laikykitės šių bendro pobūdžio taisyklių:
  - skalbimo milteliai (taip pat tabletės ir vienos dozės ruošiniai) visiems audinių tipams, išskyrus gležnus audinius. Geriau naudokite skalbiamuosius miltelius su balikliu baltiems skalbiniams ir skalbinių dezinfekavimui,
  - skystosios skalbimo priemonės (įskaitant vienos dozės ruošinius) skirtos žemos temperatūros programoms (iki 60 °C), visų tipų audiniams arba specialiai tik vilnai.
- Skalbimo priemonės pasirinkimas ir kiekis priklauso nuo audinio rūšies (gležnas, vilnonis, medvilnė ir pan.), drabužių spalvos, skalbinių kiekio, supurvinimo laipsnio, skalbimo temperatūros, laiko ir naudojamo vandens kietumo.
- Laikykitės ant skalbimo ir kitų priemonių pakuočių pateiktų nurodymų ir neviršykite didžiausio nurodyto skalbimo priemonių kiekio (**MAX**).
- Nemaišykite skirtingo tipo skalbimo priemonių.
- Šiais atvejais naudokite mažiau skalbimo priemonės:
  - skalbiate nedidelį kiekį skalbinių;
  - programos trukmė sumažinta laiko valdymo mygtuku.
  - skalbiniai sutepti nestipriai,
  - skalbiant susidaro daug putų.

Nepakankamas skalbimo priemonės kiekis gali lemti:

- netenkinančius skalbimo rezultatus;
- skalbiniai gali papilkėti;
- riebaluotus drabužius;
- pelėsius prietaise.

Per didelis skalbimo priemonės kiekis gali lemti:

- pernelyg didelį putojimą;
- blogesnį skalbimo poveikį;
- nepakankamą skalavimą;
- didesnį poveikį aplinkai.

13.4 Patarimai, kaip sutaupyti

Leiskite funkcijai SmartSelect padėti taupyti energiją, laiką ir vandenį.

Parinktys Itin lengvas skalb. ir Lengva gali būti naudojamos didžiąją laiko dalį. Naudokite Atšviežinimas garais, kad drabužiai nebūtų skalbiami ir atnaujinami tik garais.

Norint pasiekti geresnių rezultatų, rekomenduojame laikytis šių patarimų:

- **Vidutiniškai nešvarius skalbinius** galima skalbti **be pirminio skalbimo**; taip sutaupysite skalbiklio, vandens ir laiko.

- Prietaiso prikrovimas iki **maksimalaus pajėgumo, nurodyto kiekvienai programai, padeda sumažinti energijos ir vandens sąnaudas**.
- Atlikus tinkamą pirminį apdorojimą, galima pašalinti dėmes ir dalį nešvarumų; tada skalbinius galima skalbti žemesnėje temperatūroje.
- Jeigu turite džiovyklę, patariama naudoti **maksimalų galimą gręžimo greitį** pasirinktai programai, kad džiovindami sutaupytumėte energijos.
- Geriausia naudoti trumpus ciklus žemesne temperatūra.

13.5 Vandens kietumas

Jei jūsų buitinis vanduo yra vidutiniškai kietas arba kietas, rekomenduojame naudoti skalbimo mašinoms skirtą vandens minkštinimo priemonę.

Vietovėse, kur vanduo yra minkštas, vandens minkštinimo priemonės naudoti nereikia.

Norėdami sužinoti savo vietovės vandens kietumą, susisiekite su vietos vandentiekio tarnyba.

Naudokite tinkamą vandens minkštiklio kiekį. Visuomet vadovaukitės nurodymais, pateiktais ant šios priemonės pakuotės.

14. VALYMAS IR PRIEŽIŪRA

⚠ **ĮSPĖJIMAS!**

Žr. saugos skyrius.

14.1 Reguliaraus valymo grafikas

Reguliariai valykite prietaisą, kad juo galėtumėte ilgiau naudotis.

Kiekvieną kartą pasinaudoję prietaisu palikite dureles ir skalbiklio dozatorių šiek tiek pravirus, kad prietaiso vidus vėdintųsi ir pasišalintų drėgmė.

Jeigu prietaisu ilgesnį laiką nesinaudosite, užsukite vandens čiaupą ir atjunkite prietaisą nuo maitinimo tinklo.

Orientacinis profilaktinio valymo tvarkaraštis:

Kalkių nuosėdų šalinimas	Du kartus per metus
Profilaktinis skalbimo ciklas	Vieną kartą per mėnesį
Valyti durelių sandarinimo gumas	Kas du mėnesius
Valyti būgną	Kas du mėnesius
Valyti skalbimo priemonės dalytuvą	Kas du mėnesius
Valyti išleidimo siurblio filtrą	Du kartus per metus
Valyti vandens tiekimo žarną ir vožtuvo filtrą	Du kartus per metus

14.2 Pašalinių daiktų išėmimas

ⓘ

Prieš vykdydami ciklą, įsitikinkite, kad kišenės būtų tuščios, o visi laisvi elementai surišti. Žr. „Patarimai“, „Skalbinių kiekis“.

Išimkite visus pašalinius daiktus (pavyzdžiui, metalines sąvaržėles, sagas, monetas ir pan.), kuriuos galite rasti durelių tarpiklyje, filtruose ir būgne. Žr. „Dviejų juostelių durelių sandariklis“, „Būgno valymas“, „Vandens išleidimo siurblio valymas“ ir „Vandens įleidimo žarnos ir vožtuvo filtro valymas“. Jeigu reikia, kreipkitės į įgaliotąjį techninės priežiūros centrą.

14.3 Valymas iš išorės

Prietaisą valykite tik švelniu muilu ir šiltu vandeniu. Kruopščiai nusausinkite visus paviršius.

Nenaudokite šveitimo kempinių arba bet kokios braižančios medžiagos.

⚠ **DĖMESIO**

Valymui nenaudokite alkoholio, tirpiklių arba cheminių priemonių.

⚠ **DĖMESIO**

Nevalykite metalinių paviršių chloro pagrindo plovikliu.

14.4 Kalkių nuosėdų šalinimas

ⓘ

Jei jūsų buitinis vanduo yra vidutiniškai kietas arba kietas, rekomenduojame naudoti skalbimo mašinoms skirtą vandens minkštinimo priemonę (kartais pašalinti kalkių nuosėdas).

Reguliariai tikrinkite, ar būgne nėra kalkių nuosėdų.

ⓘ

Visuomet vadovaukitės nurodymais, pateiktais ant šios priemonės pakuotės.

14.5 Profilaktinis skalbimo ciklas

Dėl kartotinio ir ilgalaikio žemos temperatūros ir trumpų programų naudojimo gali susidaryti skalbimo priemonių nuosėdų, likti pūkų, pradėti augti bakterijos ir būgno viduje susidaryti plonas mikroorganizmų sluoksnis. Dėl to gali atsirasti blogas kvapas ir pelėsis.

Norėdami pašalinti šias nuosėdas ir išvalyti prietaiso vidų, bent kartą per mėnesį atlikite techninės priežiūros skalbimo ciklą:

1. Išimkite visus skalbinius iš būgno.
2. Vykdykite programą medvilnei skalbti, parinkę aukščiausią temperatūrą ir pripylę nedaug skalbiamųjų miltelių arba, jeigu yra, vykdykite programą Skalbyklės valymas.

14.6 Durelių tarpinė

Šis prietaisas suprojektuotas su **savaime išsivalančia vandens išleidimo sistema**, leidžiančia nuo drabužių atsiskyrusius pūkelius išleisti kartu su vandeniu. Reguliariai tikrinkite sandariklį ir, jei reikia, išvalykite, kaip aprašyta toliau pateiktoje schemoje. Ciklo pabaigoje galima atgauti monetas, sagas, kitus mažus daiktus.

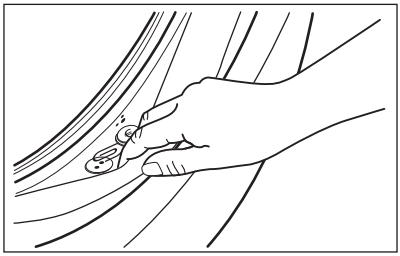

Valykite jį, kai reikia, naudodami kreminę valymo priemonę su amoniaku, nebraižydami sandariklio paviršiaus.

ⓘ

Visuomet laikykitės ant pakuotės pateiktų nurodymų.

14.7 Būgno valymas

Reguliariai tikrinkite būgną, kad nesusidarytų nepageidaujamų nuosėdų.

Rūdžių nuosėdų ant būgno gali atsirasti dėl rūdijančių svetimkūnių, kurių yra geležingame vandentiekio vandenyje

Išvalykite būgną nerūdijančiajam plienui valyti skirtais specialiais valikliais.

ⓘ

Visuomet vadovaukitės nurodymais, pateiktais ant šios priemonės pakuotės. Nevalykite būgno rūgštiniais kalkių šalinimo gaminiais, šveičiamosiomis priemonėmis su chloru arba plieniniais šveitikliais.

Nuodugnus valymas:

1. Išvalykite būgną nerūdijančiajam plienui valyti skirtais specialiais valikliais.

ⓘ

Visuomet vadovaukitės nurodymais, pateiktais ant šios priemonės pakuotės.

2. Išimkite visus skalbinius iš būgno.
3. Vykdykite trumpą programą medvilnei skalbti tuščiu būgnu, parinkę aukščiausią temperatūrą ir pripylę nedaug skalbiamųjų miltelių arba, jeigu yra, vykdykite programą Skalbyklės valymas.

Jei prietaisą galite prijungti prie „Wi-Fi“ tinklo, naudodamiesi programėle galėsite atsisiųsti specialiąją programą Skalbyklės valymas.

4. Į tuščią būgną rankomis įdėkite nedidelį kiekį skalbiamųjų miltelių ar specialaus gaminio, kad išplautumėte likučius.

> ⓘ
>
> Kartais skalbimo ciklo pabaigoje ekrane gali būti rodoma piktograma ✧: tai yra rekomendacija atlikti būgno valymą. Atlikus būgno valymą, pranešimas išnyksta.

14.8 Skalbimo priemonės dalytuvo valymas

Norėdami išvengti galimo išdžiuvusio skalbiklio arba audinių minkštiklio nuosėdų susidarymo skalbimo priemonių dalytuve, kas du mėnesius atlikite šią valymo procedūrą, kaip paaiškinta šiose schemose:

1. Atidarykite skalbimo priemonės dalytuvą. Paspauskite skląstį žemyn, kaip parodyta paveikslėlyje, ir ištraukite jį.

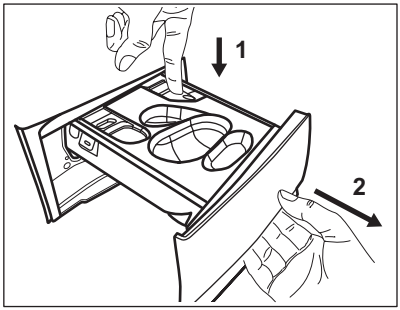

2. jei įdėtas skystos skalbimo priemonės rezervuaras, ištraukite jį.

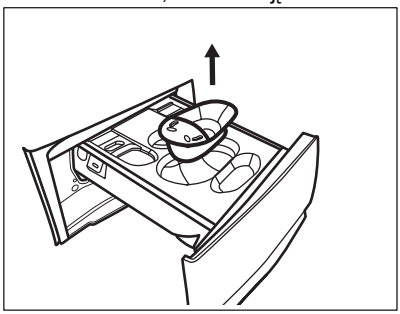

3. Pakelkite viršutinį skyrių dangtelį, kad jį galėtumėte nuimti.

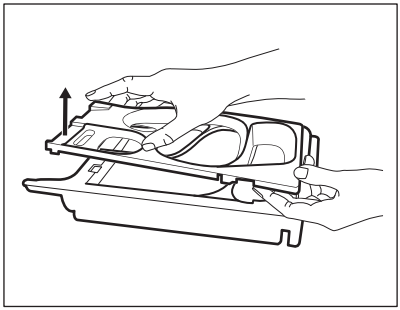

4. Po tekančiu vandeniu išplaukite skalbimo priemonės stalčiuką ir išimamas jo dalis.

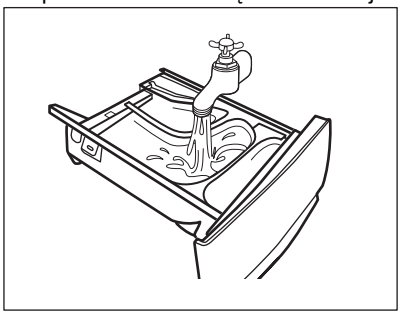

5. Viršutinėje ir apatinėje griovelio dalyje neturi likti nė trupučio skalbimo priemonės. Išėmai valyti naudokite mažą šepetėlį.

> ⚠ **DĖMESIO**
>
> **Nenaudokite aštrių objektų ar metalinių šepečių ir kempinių.**

Viršutinėje ir apatinėje griovelio dalyje neturi likti nė trupučio skalbimo priemonės. Išėmai valyti naudokite mažą šepetėlį.

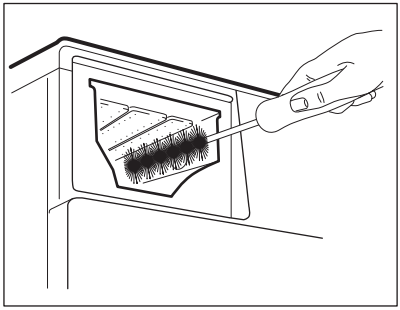

6. Apverskite dalytuvo viršutine puse žemyn ir atidarykite apatinį dangtelį, kaip parodyta paveikslėlyje: pirmiausia ištraukite šoninius skirtukus į išorę, tada nuimkite apatinį dangtelį.

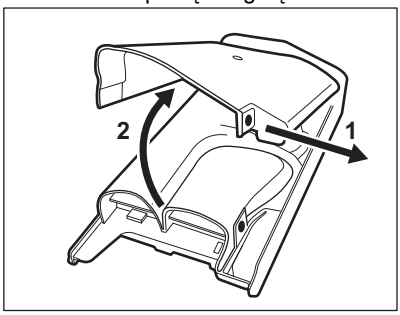

7. Patikrinkite, ar iš konvejerio buvo pašalinti visi skalbimo priemonės likučiai. Naudokite tik minkštas drėgnas šluostes.
8. Vėl uždėkite apatinį dangtį, sulygiuodami jo skyles su stalčiaus kabliukais, kaip parodyta paveikslėlyje. Darykite, kol išgirsite spragtelėjimą.

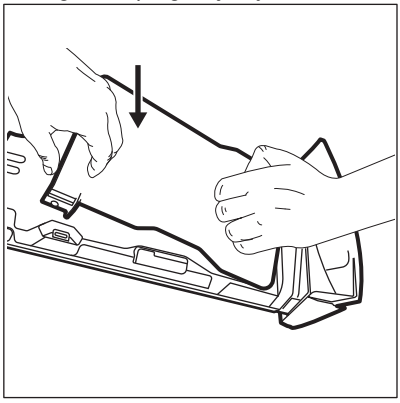

⚠ **DĖMESIO**

Paspauskite apatinį dangtelį, kaip parodyta paveikslėlyje. Patikrinkite, ar jis tinkamai uždarytas.

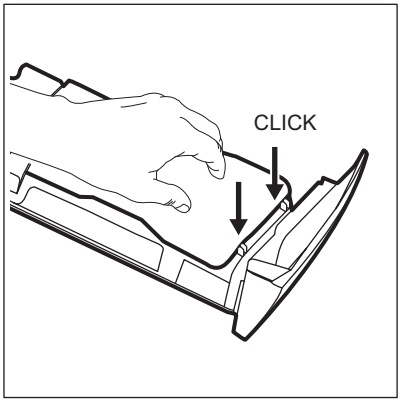

9. Vėl surinkite stalčių:
   a. Uždėkite apatinį dangtį ir spauskite, kol pasigirs spragtelėjimas.
   b. Uždėkite apatinį dangtelį ir paspauskite, kol išgirsite spragtelėjimą.
   c. Jeigu reikia, įdėkite skystos skalbimo priemonės indelį.
10. Įdėkite skalbimo priemonės stalčiuką ir kreipiamuosius bėgelius ir uždarykite. Paleiskite skalavimo programą su tuščiu būgnu.

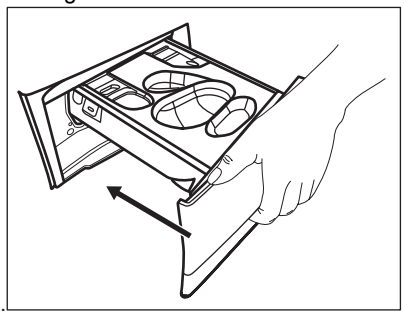

14.9 Išleidimo siurblio filtro valymas

⚠ **ĮSPĖJIMAS!**

Ištraukite elektros laido kištuką iš sieninio lizdo.

ⓘ

Reguliariai tikrinkite vandens išleidimo siurblio filtrą ir įsitikinkite, kad jis švarus.

Išvalykite drenažinio siurblio filtrą, jei:

- Iš prietaiso neišbėga vanduo.
- Būgnas nesisuka.
- Dėl užstrigusios drenažo plūdės prietaisas skleidžia neįprastą triukšmą.
- Ekrane rodomas įspėjamasis kodas E20.

⚠ **ĮSPĖJIMAS!**

- Nebandykite išimti filtro, kol prietaisas veikia.
- Nevalykite siurblio, jeigu prietaise esantis vanduo yra karštas. Palaukite, kol vanduo atvės

Siurblio filtrą valykite taip, kaip nurodyta tolesnėse schemose.

1. Atidarykite siurblio dangtelį.

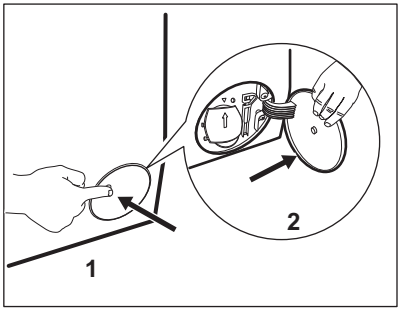

2. Po išleidimo siurbliu padėkite tinkamą indą, į kurį galėtų ištekėti vanduo.
3. Nuleiskite išleidimo lataką žemyn. Išimdami filtrą, turėkite šluostę, kuria galėtumėte iškart iššluostyti vandenį, jei išbėgs.

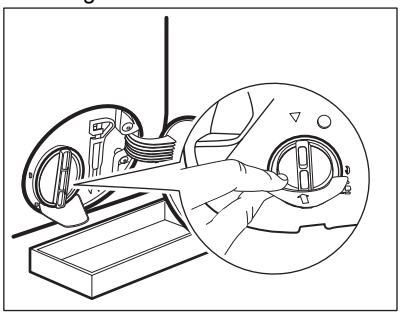

4. Pasukite filtrą 180 laipsnių kampu prieš laikrodžio rodyklę, kad jį atsuktumėte, bet jo paties neištraukite. Tegul vanduo teka.

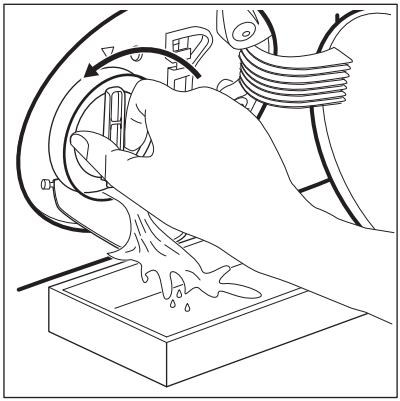

5. Kai dubuo bus pilnas vandens, vėl užsukite filtrą ir išpilkite vandenį iš indo.
6. Kartokite 4 ir 5 veiksmus, kol vanduo nustos tekėti.
7. Pasukite filtrą prieš laikrodžio rodyklę, kad jį išimtumėte.

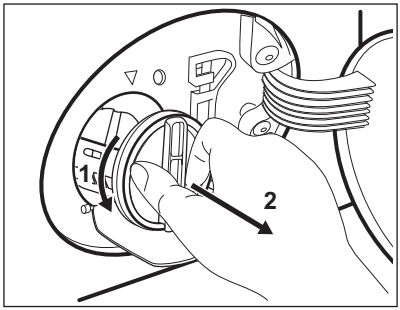

8. Jeigu reikia, iš filtro išėmos pašalinkite pūkus ir daiktus.
9. Patikrinkite, ar pasukta siurblio sparnuotė laisvai sukasi. Jeigu ne, kreipkitės į įgaliotąjį techninės priežiūros centrą.

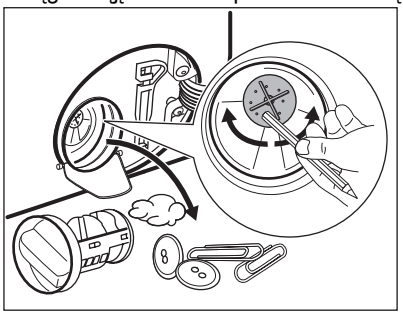

10. Išplaukite filtrą vandeniu iš čiaupo.

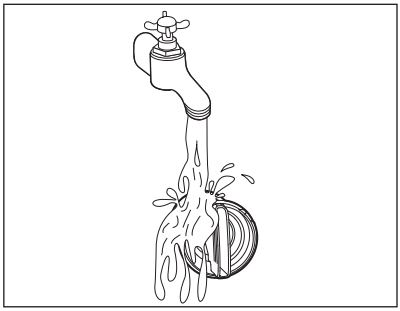

11. Įdėkite filtrą atgal į specialius kreiptuvus, pasukę jį pagal laikrodžio rodyklę. Būtinai tinkamai užveržkite filtrą, kad nebūtų nuotėkio.

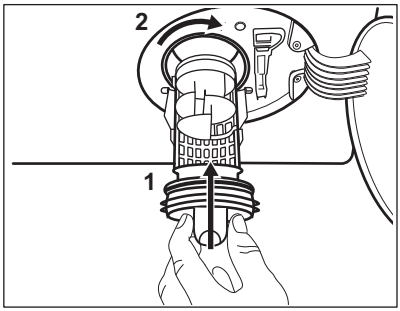

12. Uždenkite siurblio dangtelį.

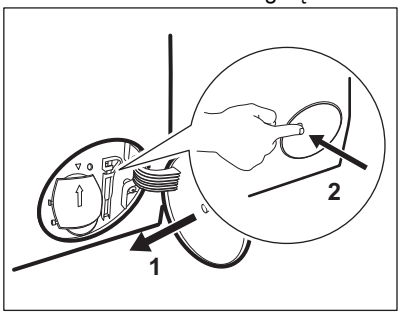

Išleidę vandenį avariniu būdu, privalote vėl įjungti vandens išleidimo sistemą:

a. Į pagrindinį skalbimo priemonių stalčiaus skyrių įpilkite 2 litrus vandens.

b. Paleiskite programą, kad išleistumėte vandenį.

14.10 Vandens tiekimo žarnos ir vožtuvo filtro valymas

Du kartus per metus rekomenduojama valyti abu vandens padavimo žarnos ir vožtuvo filtrus, kad būtų pašalintos per laiką susikaupusios nuosėdos. Filtrus valykite taip, kaip nurodyta tolesnėse schemose.

1. Nuimkite vandens įleidimo žarną nuo čiaupo ir išvalykite filtrą.

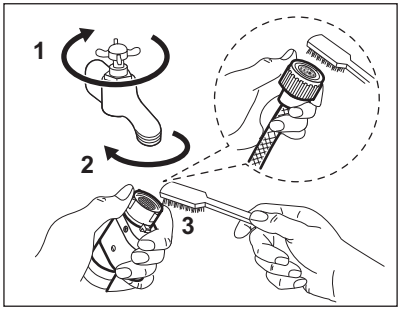

2. Nuimkite vandens įleidimo žarną nuo prietaisą, atsukę veržlę.

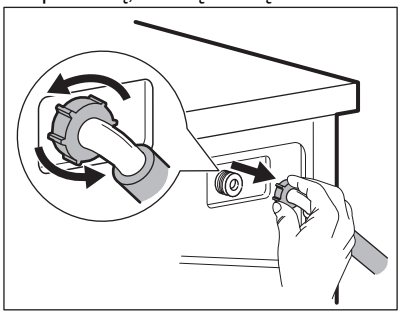

3. Prietaiso gale esantį vožtuvo filtrą valykite dantų šepetėliu.

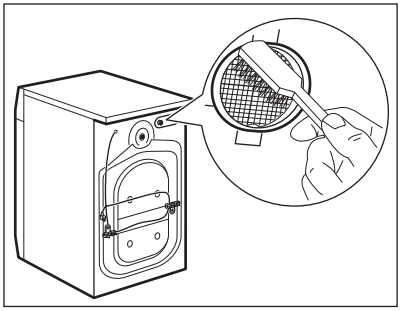

4. Kai vėl jungsite žarną prie prietaiso galo, pasukite ją kairėn arba dešinėn (ne

vertikalioje padėtyje), atsižvelgdami į savo vandens čiaupo padėtį.

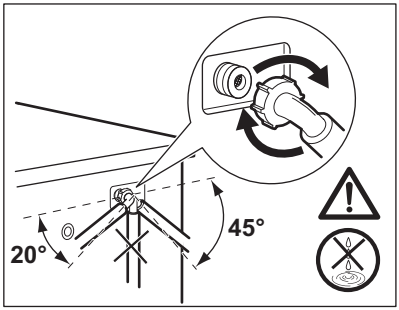

14.11 Avarinis vandens išleidimas

Jeigu prietaisas negali išleisti vandens, atlikite tą patį procesą, aprašytą paragrafe „Vandens išleidimo siurblio valymas“. Jeigu reikia, išvalykite siurblį.

Išleidę vandenį avariniu būdu, privalote vėl įjungti vandens išleidimo sistemą:

1. Pilkite 2 litrus vandens į ploviklio dalytuvo pagrindinį skalbimo skyrių.
2. Paleiskite programą, kad vanduo būtų išleistas.

14.12 Apsauga nuo užšalimo

Jeigu prietaisas įrengtas tokioje vietoje, kur temperatūra gali nukristi apie 0 °C ir žemiau, išleiskite vandens įleidimo žarnoje ir vandens išleidimo siurblyje likusį vandenį.

1. Ištraukite maitinimo laido kištuką iš elektros lizdo.
2. Užsukite vandens čiaupą.
3. Įdėkite abu vandens įleidimo žarnos galus į indą ir palaukite, kol vanduo ištekės iš žarnos.
4. Išvalykite vandens išleidimo siurblį. Žr. skyrių, kaip išleisti vandenį avariniu būdu.
5. Kai vandens išleidimo siurblys tuščias, vėl prijunkite vandens įleidimo žarną.

⚠ **ĮSPĖJIMAS!**

Jeigu vėl norėsite naudoti prietaisą, įsitikinkite, kad aplinkos temperatūra būtų aukštesnė nei 0 °C.
Gamintojas neatsako už žalą, padarytą dėl žemos temperatūros.

15. GEDIMŲ ŠALINIMAS

⚠ **ĮSPĖJIMAS!**

Žr. saugos skyrius.

15.1 Klaidų kodai ir galimi sutrikimai

Nepavyksta įjungti prietaiso arba prietaisas netikėtai nustoja veikęs. Iš pradžių pabandykite problemos sprendimą rasti patys (žr. lenteles).

⚠ **ĮSPĖJIMAS!**

Prieš atlikdami bet kokią patikrą, išjunkite prietaisą.

Tam tikrų sutrikimų atveju valdymo skydelyje matysite klaidos kodą, o Start/Pause ▷II **mygtukai gali pradėti mirksėti:**

ⓘ

Jeigu prietaisas perkrautas, išimkite kelis skalbinius iš būgno ir (arba) laikydami prispaustas dureles palieskite mygtuką Start/Pause, kad indikatorius ⊸ išsijungtų (žr. toliau pateiktą pav.).

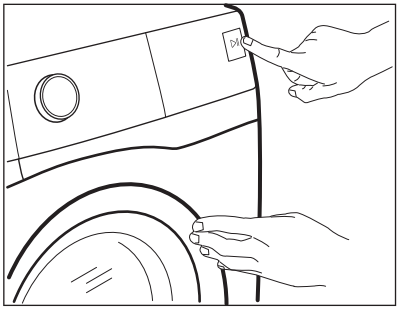

Gedimas	Sprendimas
E 10 Prietaisas neprisipildo vandeniu.	• Patikrinkite, ar atidarytas vandens čiaupas • Patikrinkite, ar pakankamas tiekiamo vandens slėgis. Susisiekite su vietine vandens tiekimo kompanija. • Patikrinkite, ar neužsikimšęs vandens čiaupas. • Patikrinkite, ar vandens tiekimo žarna nėra susiraizgiusi, pažeista ar užsilenkusi. • Patikrinkite, ar vandens tiekimo žarna tinkamai prijungta prie įvado. • Patikrinkite, ar neužsikimšę vandens tiekimo žarnos ir vožtuvo filtrai. Žr. skyrių „Valymas ir priežiūra“.
E20 Iš prietaiso neišbėga vanduo.	• Patikrinkite, ar neužsikimšo praustuvo čiaupas. • Patikrinkite, ar vandens tiekimo žarna nėra susiraizgiusi ar užsilenkusi. • Patikrinkite, ar neužsikimšęs vandens išleidimo filtras. Jei reikia, išvalykite filtrą. Žr. skyrių „Valymas ir priežiūra“. • Patikrinkite, ar vandens išleidimo žarna tinkamai sujungta. • Jei pasirinkote programą be vandens išleidimo, papildomai pridėkite vandens išleidimo fazę. Jeigu tarp pasirenkamų programų nėra vandens išleidimo programos, ją galite pasirinkti programėle. • Jei pasirinksite programą, kuri nesibaigia vandens išleidimu, papildomai pridėkite vandens išleidimo fazę.
E40 Prietaiso durelės atidarytos arba uždarytos netinkamai.	• Patikrinkite, ar tinkamai uždarytos durelės
E91 Vidinė triktis. Nėra ryšio tarp prietaiso elektroninių elementų.	• Programa nebuvo tinkamai baigta arba prietaisas per anksti išsijungė. Išjunkite ir vėl įjunkite prietaisą. • Jeigu vėl rodomas įspėjamasis kodas, kreipkitės į įgaliotąjį techninės priežiūros centrą.

Jeigu ekrane rodomi kiti įspėjamieji kodai, išjunkite ir įjunkite prietaisą. Jeigu problema kartojasi, kreipkitės į įgaliotąjį techninės priežiūros centrą. Kitų prietaiso gedimų ar sutrikimų atveju sprendimų ieškokite toliau pateiktoje lentelėje.

Problema	Sprendimas
Programa nepasileidžia.	• Patikrinkite, ar maitinimo laido kištukas prijungtas prie elektros maitinimo tinklo. • Patikrinkite, ar tinkamai uždarytos prietaiso durelės • Patikrinkite, ar saugiklio dėžėje esantis saugiklis neperdegė. • Įsitikinkite, kad tikrai palietėte Start/Pause ▷II. • Jeigu nustatytas atidėtas paleidimas, atšaukite paleidimo nustatymą arba palaukite, kol bus baigta atgalinė laiko atskaita. • Išjunkite apsaugos nuo vaikų užrakto funkciją, jeigu ji įjungta. • Patikrinkite tinkamai pasukta programų pasirinkimo rankenėlė.
Prietaisas prisipildo vandeniu, o tada vanduo iš karto išteka.	• Patikrinkite, ar vandens išleidimo vožtuvas tinkamoje padėtyje. Galbūt žarna įrengta per žemai. Žr. skyrių „Įrengimo instrukcija“.
Neveikia gręžimo fazė arba skalbimo ciklas trunka ilgiau nei įprastai.	• Pasirinkite gręžimo programą. Jeigu tarp pasirenkamų programų nėra vandens išleidimo programos, ją galite pasirinkti programėle. • Patikrinkite, ar neužsikimšęs vandens išleidimo filtras. Jei reikia, išvalykite filtrą. Žr. skyrių „Valymas ir priežiūra“. • Pakoreguokite skalbinių kiekį ir paleiskite gręžimo programą dar kartą. Šią triktį gali sukelti išsibalansavusi prietaiso padėtis.
Ant grindų yra vandens.	• Patikrinkite, ar sandarios vandens žarnų jungtys. • Patikrinkite, ar nepažeistos vandens tiekimo ir išleidimo žarnos. • Patikrinkite, ar naudojate tinkamą plovimo priemonę ir reikiamą jos kiekį.
Nepavyksta atidaryti prietaiso durelių.	• Patikrinkite, ar nebuvo pasirinkta programa, kurios pabaigoje vanduo neišleidžiamas. • Patikrinkite, ar skalbimo programa baigėsi. • Jeigu būgne yra vandens, pasirinkite vandens išleidimo arba gręžimo programą. Jeigu tarp pasirinktinų programų nėra gręžimo ir vandens išleidimo, jas galite paleisti programėle. • Patikrinkite, ar prietaisas gauna elektros maitinimą. • Galimai prietaisas sugedo. Kreipkitės į įgaliotąjį techninės priežiūros centrą Jeigu reikia atidaryti dureles, atidžiai perskaitykite skyrių „Avarinis durelių atidarymas“. • Pasirūpinkite, kad Nuotolinis paleidimas nebūtų įjungta. Išjunkite jį.
Ekrane nėra belaidžio ryšio indikatoriaus ⟟.	• Patikrinkite belaidžio ryšio signalą. • Patikrinkite, ar įjungtas belaidis ryšys. Žr. „Skalbyklės belaidžio ryšio konfigūravimas“ – „Wi-Fi nustatymas“. • Patikrinkite namų tinklą ir maršrutizatorių. • Iš naujo paleiskite maršrutizatorių. • Belaidžio ryšio trikčių atveju kreipkitės į mobiliojo tinklo operatorių.

Problema	Sprendimas
Programėlė negali prisijungti prie prietaiso.	• Patikrinkite belaidžio ryšio signalą. • Patikrinkite, ar jūsų išmanusis įrenginys prijungtas prie belaidžio tinklo. • Patikrinkite namų tinklą ir maršrutizatorių. • Iš naujo paleiskite maršrutizatorių. • Belaidžio ryšio trikčių atveju kreipkitės į mobiliojo tinklo operatorių. • Prietaisą arba išmanųjį įrenginį reikia vėl konfigūruoti, nes įdiegtas naujas maršrutizatorius arba pasikeitė jo konfigūracija.
Programėlė dažnai nesusijungia su prietaisu.	• Patikrinkite, ar belaidžio ryšio signalas pasiekia prietaisą. Pamėginkite perkelti maršrutizatorių arčiau prietaiso arba praplėskite ryšio diapazoną. • Patikrinkite, ar belaidžio ryšio signalui netrukdo mikrobangos. Išjunkite mikrobangų krosnelę. Pabandykite vienu metu nenaudoti mikrobangų krosnelės ir nuotolinio valdymo.
Ekrane matysite UPd. Visi mygtukai, išskyrus On/Off ⏻, bus neaktyvūs.	• Prietaisas parsisiunčia prieinamus atnaujinimus. Palaukite, kol bus baigtas atnaujinimo procesas. Jeigu išjungsite prietaisą atnaujinimo metu, jis tęs atnaujinimą, kai jį vėl įjungsite.
Prietaisas kelia neįprastą triukšmą ir vibruoja.	• Patikrinkite, ar prietaisas stabilus. Žr. skyrių „Įrengimo instrukcija“. • Patikrinkite, ar pašalinote visus pakavimo elementus ir (arba) gabenimui skirtus varžtus. Žr. skyrių „Įrengimo instrukcija“. • Pridėkite daugiau skalbinių. Skalbinių kiekis gali būti per mažas.
Prietaisui veikiant ilgėja arba trumpėja programos trukmė.	• SensiCare System funkcija keičia programos trukmę priklausomai nuo skalbinių tipo ir kiekio. Žr. skyrių „Kasdienis naudojimas“ – „SensiCare System skalbinių kiekio nustatymas“.
Skalbimo rezultatai netenkina.	• Padidinkite skalbimo priemonės kiekį arba naudokite kitą skalbimo priemonę. • Prieš skalbimą įdėkite specialios dėmių šalinimo priemonės. • Patikrinkite, ar pasirinkote tinkamą temperatūrą. • Sumažinkite skalbinių kiekį.
Skalbimo ciklo metu būgne per daug putų.	• Sumažinkite skalbimo priemonės, tablečių arba vienos dozės ruošinių kiekį.
Po skalbimo ciklo dalytuvo stalčiuje lieka skalbimo priemonės.	• Patikrinkite, ar vožtuvas tinkamoje padėtyje (pasuktas AUKŠTYN – skalbimo milteliai, pasuktas ŽEMYN – skysta skalbimo priemonė). • Įsitikinkite, kad skalbimo priemonės dalytuvą naudojote pagal šiame naudotojo vadove pateiktus nurodymus.
Po skalbimo ciklo dalytuvo stalčiuje lieka skalbimo priemonės.	• Įsitikinkite, kad skalbimo priemonės dalytuvą naudojote pagal šiame naudotojo vadove pateiktus nurodymus. • Naudokite tik tas priemones, kurių galiojimo laikas nepasibaigęs. Laikykite jas originalioje uždarytoje dėžutėje, kaip nurodo gamintojas. Tiesioginis aplinkos poveikis gali pakeisti jų savybes, kai jas naudosite skyrelyje Pods®, ypač jei kartu naudositės kai kuriomis specifinėmis funkcijomis (pvz., Pradžios atidėjimas).

Patikrinę, įjunkite prietaisą. Prietaisas toliau tęs anksčiau pradėtą programą.
Jeigu problema kartojasi, kreipkitės į techninio aptarnavimo centrą.
Duomenys, kuriuos būtina pateikti techninės priežiūros centrui, nurodyti techninių duomenų lentelėje.

15.2 Avarinis durelių atidarymas

Dingus elektros tiekimui arba sugedus prietaisui, prietaiso durelės lieka užrakintos. Prietaisui grąžinus maitinimą skalbimo ciklas tęsiamas toliau. Jeigu sugedus prietaisui durelės lieka užrakintos, jas galima atidaryti naudojant avarinio atrakinimo funkciją.

Prieš atidarydami dureles

⚠ **DĖMESIO**

Nudegimų pavojus! Įsitikinkite, kad vandens ir skalbinių temperatūra nėra labai aukšta. Jeigu reikia, palaukite, kol atvės.

⚠ **DĖMESIO**

Pavojus susižeisti! Įsitikinkite, kad būgnas nesisuka. Jeigu reikia, palaukite, kol būgnas nustos suktis.

ⓘ

Įsitikinkite, kad būgne nėra per daug vandens. Jeigu reikia, atlikite avarinį vandens išleidimą (žr. „Avarinis vandens išleidimas“ skyriuje „Valymas ir priežiūra“).

Norėdami atidaryti dureles, atlikite toliau nurodytus veiksmus.

1. Paspauskite On/Off ⏻ mygtuką, kad išjungtumėte prietaisą.
2. Ištraukite elektros laido kištuką iš sieninio lizdo.
3. Atidarykite filtro sklendę.
4. Vieną kartą patraukite avarinio atrakinimo svirtelę žemyn. Patraukę ją žemyn dar kartą laikykite ir atidarykite prietaiso dureles.

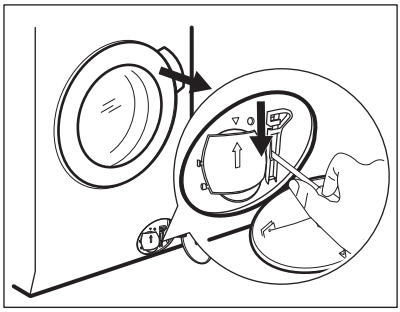

5. Išimkite skalbinius ir uždarykite prietaiso dureles.
6. Uždarykite filtro sklendę.

16. SĄNAUDŲ VERTĖS

16.1 Komentaras

ⓘ

Kartu su prietaisu pateiktas energijos duomenų lipdukas su QR kodu, kuris yra nuoroda į ES EPREL duomenų bazėje saugomą informaciją apie prietaiso eksploatacines charakteristikas. Išsaugokite energijos duomenų lentelę kartu su naudotojo vadovu ir visais kitais su šiuo prietaisu tiekiamais dokumentais.
Tą pačią informaciją kaip ir techninių duomenų lentelėje taip pat galite rasti EPREL puslapyje **https://eprel.ec.europa.eu**, kur turėsite nurodyti prietaiso modelio pavadinimą ir gaminio numerį.

ⓘ

Vertės ir programos trukmė gali skirtis, atsižvelgiant į skirtingas sąlygas (pvz., kambario temperatūrą, vandens temperatūrą ir slėgį, skalbinių kiekį ir rūšį, maitinimo įtampą) ir taip pat, jei pakeisite programos numatytąją parinktį.

16.2 Pagal Komisijos reglamentą (ES) 2019/2023

Eco 40-60 programa	kg	kWh	Litrai	hh:mm	% 1)	°C	aps./min.2)
Pilna įkrova	10.0	0.710	70.0	03:55	44.00	31.0	1550
Pusė įkrovos	5.0	0.520	52.0	02:59	44.00	28.0	1550
Ketvirtis įkrovos	2.5	0.260	34.0	02:50	45.00	24.0	1550

1) Likutinė drėgmė pasibaigus gręžimo fazei. Kuo didesnis gręžimo greitis, tuo didesnis triukšmas ir mažesnė likutinė drėgmė.

2) Maksimalus gręžimo greitis.

Energijos sąnaudos skirtingais režimais

Išjungta (W)	Budėjimas (W)	Atidėtas paleidimas (W)	Veikimas tinkle budėjimo režimu (W)
0.50	0.50	4.00	2.00 1)
Ilgiausias laikas iki išjungimo / budėjimo režimo yra 15 minučių.			

1) Funkcijos energijos sąnaudos per metus siekia maždaug 17,5 kWh. Jei norite išjungti šią funkciją, žr. skyrių „Susiejimas per „Wi-Fi“.

16.3 Įprastos programos

ⓘ

Šios vertės yra tik orientacinio pobūdžio.

Programa	kg	kWh	Litrai	hh:mm	% 1)	°C	aps./min.2)
Medvilnė 3) 90 °C	10.0	3.250	105.0	03:50	44.00	85.0	1600
Medvilnė 60 °C	10.0	2.200	100.0	03:40	44.00	55.0	1600
Medvilnė 4) 20 °C	10.0	0.350	100.0	03:20	44.00	20.0	1600
Sintetika 40 °C	5.0	0.900	65.0	02:35	35.00	40.0	1200
Ploni audiniai 5) 30 °C	2.0	0.350	55.0	01:05	35.00	30.0	1200

Programa	kg	kWh	Litrai	hh:mm	% 1)	°C	aps./ min.2)
Vilna 30 °C	2.0	0.300	70.0	01:15	30.00	30.0	1200

1) Likutinė drėgmė pasibaigus gręžimo fazei. Kuo didesnis gręžimo greitis, tuo didesnis triukšmas ir mažesnė likutinė drėgmė.

2) Gręžimo greičio indikatorius.

3) Tinka skalbti labai nešvarius tekstilės gaminius.

4) Tinka skalbti nestipriai suteptus medvilninius, sintetinius ir maišytus audinius.

5) Skalbimo ciklas truks tiek pat, kiek ir nestipriai suteptų skalbinių ciklas.

17. SPARTUSIS VADOVAS

17.1 SmartSelect

SmartSelect padės taupyti energiją, laiką ir vandenį. Norėdami sužinoti daugiau, nuskenuokite QR kodą.

Kasdienis naudojimas

- Maitinimo laido kištuką įjunkite į tinklo lizdą.
- Atsukite vandens čiaupą.
- Paspauskite mygtuką **On/Off**, kad įjungtumėte prietaisą.
- Pasukite programų ratuką, kad pasirinktumėte programą.
- Nustatykite norimas parinktis paliesdami atitinkamus mygtukus.

Leiskite funkcijai SmartSelect padėti taupyti energiją ir vandenį.

Parinktys Itin lengvas skalb. ir Lengva gali būti naudojamos didžiąją laiko dalį. Naudokite Atšviežinimas garais, kad drabužiai nebūtų skalbiami ir atnaujinami tik garais.

- Sudėkite skalbinius po vieną į būgną, neviršydami maksimalaus rekomenduojmo skalbinių kiekio. Uždarykite dureles ir įsitikinkite, kad nebūtų skalbinių tarp sandariklio ir durelių.
- Įpilkite skalbimo ir kitų priemonių į atitinkamus skalbimo priemonių skyrelius. Jeigu naudojate tabletes, įjunkite Pods® parinktį
- Jei norite paleisti programą, palieskite mygtuką **Start/Pause**.
- Prietaisas pradeda veikti.
- Programai pasibaigus, išimkite skalbinius.
- Paspauskite mygtuką **On/Off**, kad išjungtumėte prietaisą.

17.2 Išleidimo siurblio filtro valymas

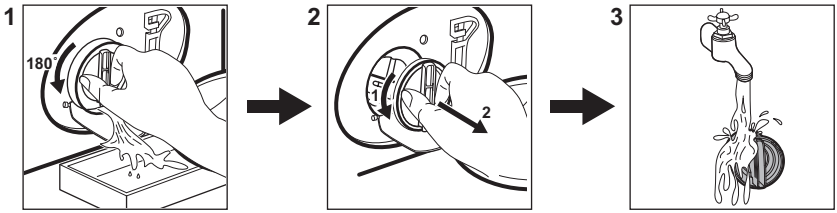

Reguliariai išvalykite filtrą ir, ypač, jei ekrane rodomas įspėjamasis kodas E20.

17.3 Programos

Programos	Skalbinių įkrova	Gaminio aprašymas
QuickCare 59min	8.0 kg	Medvilniniai ir sintetiniai skalbiniai. Ši programa leidžia greitai pasiekti puikių skalbimo rezultatų.
Medvilnė	10.0 kg	Balti ir spalvoti medvilniniai audiniai. Idealiai tinka normaliai ar stipriai suteptiems skalbiniams.
Sintetika	5.0 kg	Sintetiniai arba mišrūs audiniai.
Ploni audiniai	2.0 kg	Gležni audiniai, pavyzdžiui, akrilas, viskozė, poliesteris.
Vilna	2.0 kg	Skalbyklėje ar rankomis skalbiami vilnoniai ir gležni audiniai.
Gręžimas/Vandens išleidimas	10.0 kg	Visi audiniai, išskyrus vilną ir labai gležnus audinius. Gręžimo ir vandens išleidimo programa.
Skalavimas	10.0 kg	Visi audiniai, išskyrus vilną ir labai gležnus audinius. Skalavimo ir gręžimo programa.
Antibakterinė	10.0 kg	Balti medvilniniai skalbiniai. Ši programa pašalina daugiau nei 99,99 % bakterijų ir virusų[1)]
Džinsai	4.0 kg	Džinsai ir džinsiniai audiniai.
Sportinė apranga	5.0 kg	Įvairi sportinė apranga.
Greitoji 20 min.	3.0 kg	Mažai sutepti arba vieną kartą naudoti medvilniniai ir sintetiniai audiniai.
Eco 40-60	10.0 kg	Balta ir spalvota medvilnė. Vidutiniškai sutepti drabužiai.

1) Išbandyta su: „Staphylococcus aureus“, „Enterococcus faecium“, „Candida albicans“, „Pseudomonas aeruginosa“ ir „MS2 Bacteriophage“; bandymus 2021 m. atliko nepriklausoma laboratorija „Swissatest Testmaterialien AG“ (bandymų ataskaitos Nr. 202120117).

Prietaiso prikrovimas iki **maksimalaus pajėgumo, nurodyto kiekvienai programai, padeda sumažinti energijos ir vandens sąnaudas**.

Skalbimo programas atitinkančios skalbimo priemonės

Programa	Universalūs milteliai [1]	Universali skysta skalbimo priemonė	Skysta skalbimo priemonė spalvotiems skalbiniams	Gležni vilnoniai skalbiniai	Speciali
Medvilnė	▲	▲	▲	--	--
Sintetika	▲	▲	▲	--	--
Ploni audiniai	--	--	--	▲	▲
Vilna	--	--	--	▲	▲
Antibakterinė	▲	▲	--	--	▲
Džinsai	--	--	▲	▲	▲
Sportinė apranga	--	▲	▲	--	▲
Greitoji 20 min.	--	▲	▲	--	--
Eco 40-60	▲	▲	▲	--	--

[1] Skalbiant aukštesnėje nei 60 °C temperatūroje rekomenduojama naudoti skalbimo miltelius.

▲ = rekomenduojama

-- = nerekomenduojama

17.4 Skalbimo priemonės rūšis ir kiekis.

- Naudokite tik specialiai skalbyklėms skirtas skalbimo ir kitas priemones: Visų pirma, laikykitės šių bendro pobūdžio taisyklių:
  - skalbimo milteliai (taip pat tabletės ir vienos dozės ruošiniai) visiems audinių tipams, išskyrus gležnus audinius. Geriau naudokite skalbiamuosius miltelius su balikliu baltiems skalbiniams ir skalbinių dezinfekavimui,
  - skysti skalbikliai (įskaitant vienos dozės skalbiklius), skirti žemos temperatūros programoms (iki 60 °C), visų tipų audiniams arba specialiai tik vilnai.
- Nemaišykite skirtingo tipo skalbimo priemonių.
- Šiais atvejais naudokite mažiau skalbimo priemonės:
  - skalbiate nedidelį kiekį skalbinių;
  - skalbiniai sutepti nestipriai.
  - skalbiant susidaro daug putų.

Nepakankamas skalbimo priemonės kiekis gali lemti:
- netenkinančius skalbimo rezultatus;
- skalbiniai gali papilkėti;
- riebaluotus drabužius;
- pelėsius prietaise.

Per didelis skalbimo priemonės kiekis gali lemti:
- pernelyg didelį putojimą;
- blogesnį skalbimo poveikį;
- nepakankamą skalavimą;
- didesnį poveikį aplinkai.

17.5 Reguliaraus valymo grafikas

Reguliariai valykite prietaisą, kad juo galėtumėte ilgiau naudotis.

Kiekvieną kartą pasinaudoję prietaisu palikite dureles ir skalbiklio dozatorių šiek tiek pravirus, kad prietaiso vidus vėdintųsi ir pasišalintų drėgmė.

Jeigu prietaisu ilgesnį laiką nesinaudosite, užsukite vandens čiaupą ir atjunkite prietaisą nuo maitinimo tinklo.

Orientacinis profilaktinio valymo tvarkaraštis:

Kalkių nuosėdų šalinimas	Du kartus per metus
Profilaktinis skalbimo ciklas	Vieną kartą per mėnesį
Valyti durelių sandarinimo gumas	Kas du mėnesius

Valyti būgną	Kas du mėnesius
Valyti skalbimo priemonės dalytuvą	Kas du mėnesius
Valyti išleidimo siurblio filtrą	Du kartus per metus
Valyti vandens tiekimo žarną ir vožtuvo filtrą	Du kartus per metus

Reguliariai tikrinkite, ar būgne nėra kalkių nuosėdų. Rekomenduojame retkarčiais paleisti ciklą tuščiu būgnu, naudojant kalkių šalinimo priemone.

Pašalinių daiktų išėmimas

> ⓘ
> Prieš vykdydami ciklą, įsitikinkite, kad kišenės būtų tuščios, o visi laisvi elementai surišti.

Išimkite visus pašalinius daiktus (pavyzdžiui, metalines sąvaržėles, sagas, monetas ir pan.), kuriuos galite rasti durelių tarpiklyje, filtruose ir būgne. Jeigu reikia, kreipkitės į įgaliotąjį techninės priežiūros centrą.

Durelių tarpinė
Šis prietaisas suprojektuotas su **savaime išsivalančia vandens išleidimo sistema**, leidžiančia nuo drabužių atsiskyrusius pūkelius išleisti kartu su vandeniu. Reguliariai tikrinkite sandariklį ir, jei reikia, išvalykite, kaip aprašyta toliau pateiktoje schemoje. Ciklo pabaigoje galima atgauti monetas, sagas, kitus mažus daiktus.

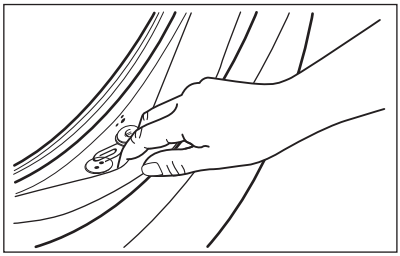

Valykite jį, kai reikia, naudodami kreminę valymo priemonę su amoniaku, nebraižydami sandariklio paviršiaus.

Jeigu reikia, iš filtro išėmos pašalinkite pūkus ir daiktus.

17.6 „Wi-Fi“ tinklo ryšys

„Wi-Fi“ įjungimas

> ⓘ
> Pagal gamyklines nuostatas „Wi-Fi“ funkcija išjungta.

Norėdami prijungti prietaisą prie „Wi-Fi“ tinklo, palieskite ir 5 sekundes palaikykite paspaudę mygtuką Nuotolinis paleidimas. Šis veiksmas atvers prieigos tašką (pereis į AP režimą). Jeigu anksčiau nebuvo parengta, tai pradės parengimo procesą.

Kai prieigos taškas atviras, jei pateikiamas naujas tinklo kredencialas, jis pakeis visus anksčiau išsaugotus tinklo kredencialus. Jei ne, jis ir toliau jungsis prie anksčiau išsaugoto tinklo.

Šios fazės metu ekrane rodoma tik „Wi-Fi“ piktograma ir pranešimas „**on**“, o visi kiti valdymo skydelio indikatoriai yra išjungti.

Pradeda mirksėti „Wi-Fi“ piktograma .

Atvėrus prieigos tašką, ekrane bus rodoma „**AP**“.

„Wi-Fi“ piktograma ir toliau mirksi, kol bus prisijungta prie namų tinklo.

Sėkmingai užbaigus parengimą, pasigirs garsas ir „Wi-Fi“ piktograma ims degti ištisai.

> ⓘ
> „Wi-Fi“ ir prieigos taško įsijungimo metu paspaudus bet kurį mygtuką pasigirs klaidos garsas.

Kai prisijungta, palietę mygtuką Nuotolinis paleidimas ir jį įjungę, naudotojai galės nuotoliniu būdu paleisti App ciklus.

Automatinis prisijungimas prie registruoto tinklo
Kai prietaisas bus sėkmingai nustatytas ir užregistruotas namų tinkle, kaskart įjungus prietaisą, jis bandys automatiškai prisijungti prie tinklo. Sėkmingai prisijungus prie „Wi-Fi“, jokio garso nebus.

Prisijungimas prie kito tinklo („Access Point“ pakartotinis atvėrimas)

Kiekvieną kartą, kai naudotojas baksteli ir palaiko 5 sekundes paspaudęs mygtuką

Nuotolinis paleidimas, prieigos taškas bus atvertas ir transliuojamas. Šiuo metu gauti nauji tinklo kredencialai perrašys anksčiau išsaugotus kredencialus, o prietaisas prisijungs prie naujojo „Wi-Fi“ tinklo.

„Wi-Fi“ išjungimas
Jeigu naudotojas pasprendžia nebejungti prietaiso prie „Wi-Fi“, jis gali paliesti ir 10 sekundžių palaikyti paspaudęs mygtuką

Nuotolinis paleidimas ir prietaisas vėl įsijungs bei išsijungs.

Ekrane 5 sekundes rodoma tik **– – –**, o visi kiti valdymo skydelio indikatoriai yra išjungti.

Išjungus ir įjungus, ekranas grįžta į pradinę

būseną, o „Wi-Fi“ piktograma išsijungia.

18. APLINKOS APSAUGA

Atiduokite perdirbti medžiagas, pažymėtas

šiuo ženklu . Išmeskite pakuotę į atitinkamą atliekų surinkimo konteinerį, kad ji būtų perdirbta. Padėkite saugoti aplinką bei žmonių sveikatą ir surinkti bei perdirbti elektros ir elektronikos prietaisų atliekas.

Neišmeskite šiuo ženklu pažymėtų prietaisų kartu su kitomis buitinėmis atliekomis. Atiduokite šį gaminį į vietos atliekų surinkimo punktą arba susisiekite su vietos savivaldybe dėl papildomos informacijos.

electrolux.com

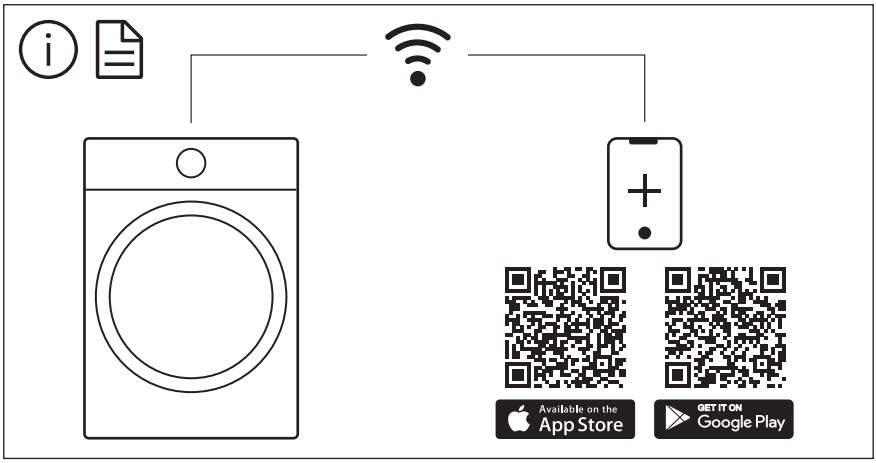

The software in this product contains components that are based on free and open source software. Electrolux gratefully acknowledges the contributions of the open software and robotics communities to the development project.

To access the source code of these free and open source software components whose license conditions require publishing, and to see their full copyright information and applicable license terms, please visit:
http://electrolux.opensoftwarerepository.com (folder NIUS)

157087082-A-152025